第一章　丰田车系防盗系统设定、解除与检修

第一节　凌志 LS 400 轿车防盗系统设定、解除与检修

凌志 LS 400 防盗系统采用车门锁控制系统元件和某些其他元件。当某人企图不用钥匙强行进入汽车或打开发动机罩或行李厢门时，或当蓄电池端子被拆下又重新连接时，防盗系统会使喇叭发声，并闪烁前灯和尾灯约 1 min 作为报警。与此同时，系统关闭所有车门并脱开起动机电源。

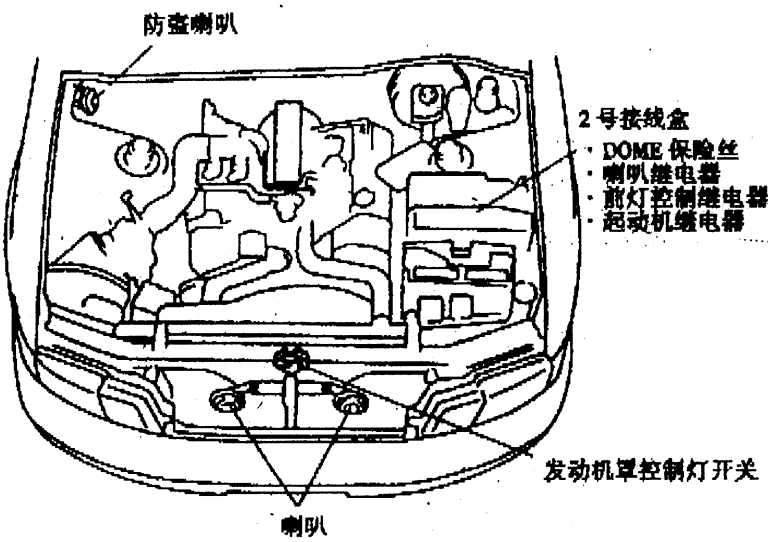

图 2－1　凌志 LS 400 防盗系统元件位置图一

一、元件位置图

LS 400 防盗系统的元件位置如图 2－1 和图 2－2 所示。

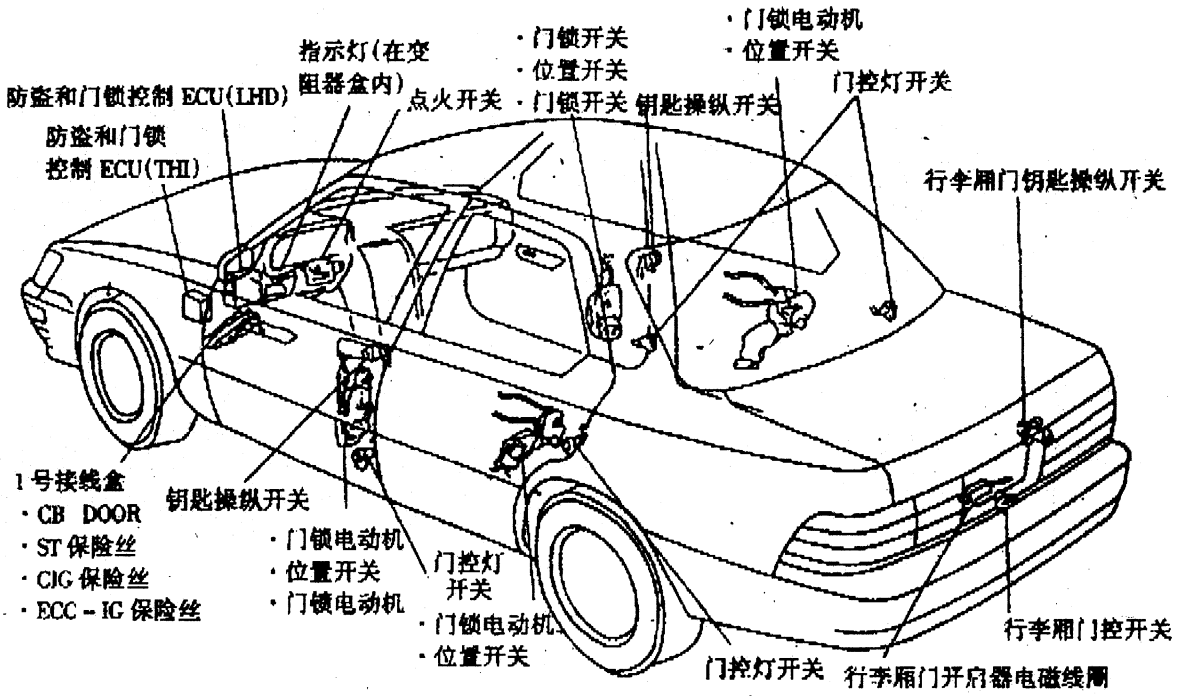

图 2－2　凌志 LS 400 防盗系统元件位置图二

二、线路图

凌志 LS 400 防盗系统的线路图如图 2－3 所示。

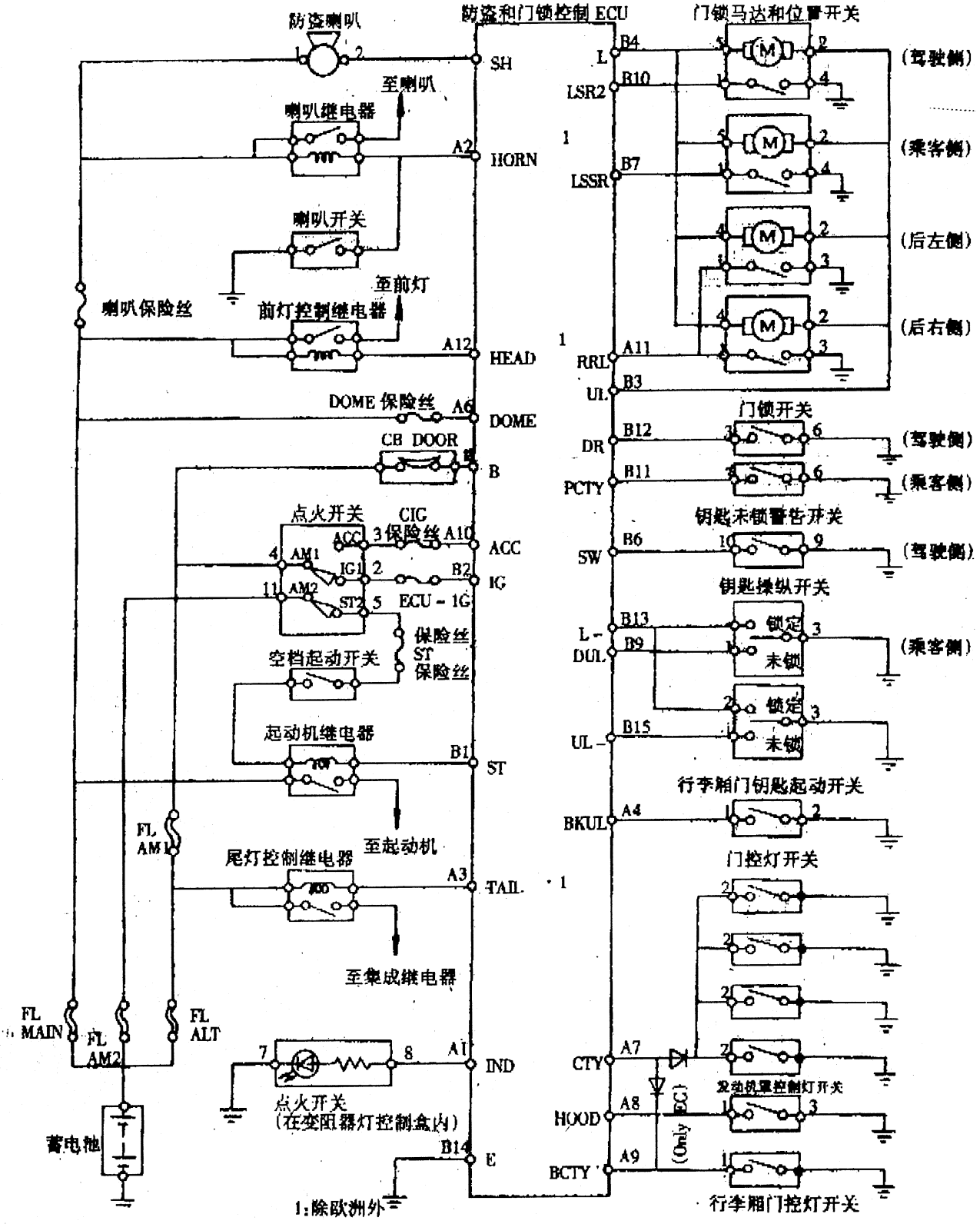

图 2－3　凌志 LS 400 防盗系统线路图

三、连接器图

凌志 LS 400 防盗系统的连接器图如图 2－4 所示。

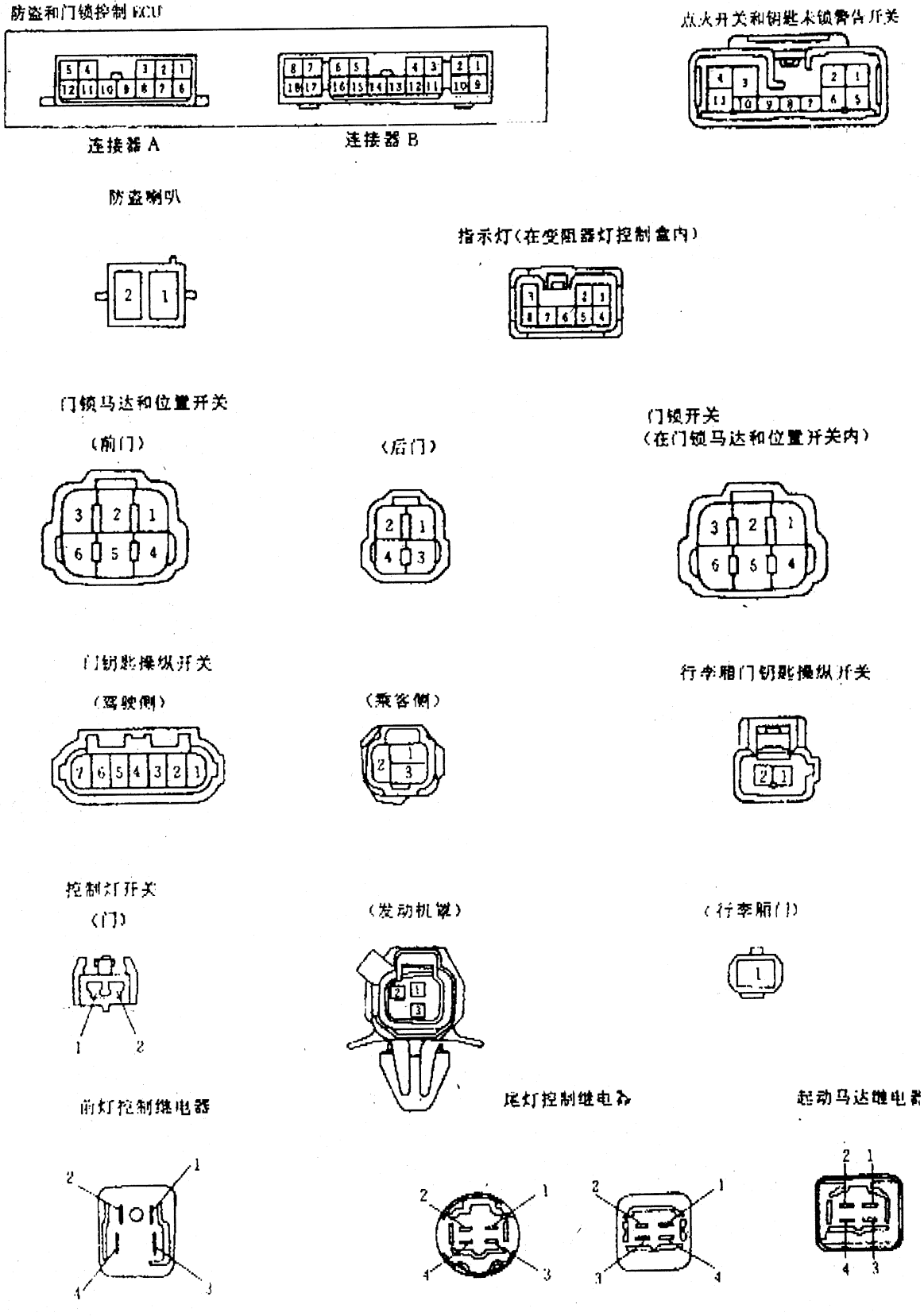

图 2－4　凌志 LS 400 防盗系统的连接器图

四、防盗系统的常见故障

凌志 LS 400 防盗系统的常见故障如表 2－1 所示。

表 2－1　凌志 LS 400 防盗系统的常见故障

故障细节			待检查电路
防盗系统不能设定			1.指示灯电路
			2.行李厢门钥匙操纵开关电路
			3.行李厢门控灯开关电路
			4.门控灯开关电路
			5.位置开关电路(后)
			6.发动机罩控制灯开关电路
系统设定后指示灯不闪烁			指示灯电路
系统设定后	后门打开时	系统不工作	位置开关电路(后)
	发动机罩盖打开时		发动机罩控制灯开关电路
在系统发出报警期间	汽车喇叭不发声 *2		汽车喇叭继电器电路
	防盗喇叭不发声		防盗喇叭电路
	前灯不闪 *2		前灯控制继电器电路
	尾灯不闪 *2		尾灯控制继电器电路
	起动马达电路未能切断		起动马达继电器电路
	后门锁处于打开状态,不能消除		位置开关电路(后)
系统已设定	点火钥匙转至ACC或ON时不能消除		点火开关电路
	用钥匙打开行李厢门时仍能工作		行李厢门钥匙操纵开关电路
即使后门打开系统仍维持设定状态			门控灯开关电路
即使系统未设定	汽车喇叭发声 *2		汽车喇叭继电器电路
	防盗喇叭发声		防盗喇叭电路
	前灯一直亮 *2		前灯控制继电器电路
	尾灯一直亮 *2		尾灯控制继电器电路

★1:若电路已有编号,应按所给编号进入故障排除

★2:除欧洲外

防盗系统的故障排除是以车门锁控制系统工作正常为前提的。因此，在进行防盗系统故障排除以前，应首先确信车门锁控制系统能正常工作。

对于适于用 TDS 检验器进行检查的电路，确认征兆后，接上 TDS 检验器，并检查所有可用检验器检查的系统。若检查中发现了故障处，应进到用伏特/欧姆表的电路检查，利用伏特/欧姆表检查相应电路，找出故障是否在传感器、执行器、配线、连接器或 ECU 上。若未能找到故障电路，应进到故障征兆一览表继续进行故障排除。

五、系统检查

1. 防盗系统的设定

(1)设定条件

①关闭所有车门；

②关闭发动机罩盖和行李厢门；

③从点火开关锁芯拔出点火钥匙。

(2)设定工作

当下列①、②或③中任何一项操作完成时，防盗指示灯将按表 2－2 所示闪烁，并在执行操作后约 30 s 完成防盗系统设定。

①用钥匙锁住左侧或右侧前门。(所有车门通过钥匙联锁动作已锁住)

②用门锁无线控制系统锁住所有车门。

③保持所有后门锁住及一扇前门锁住，不用钥匙锁住另一扇前门(无钥匙门锁)。

表 2－2

设定工作后消逝时间	指示灯
约30 s内	亮
约30 s后	闪烁

*1：1 s 亮，1 s 灭

防盗系统设定后，车门不能用门锁控制开关锁住或打开，行李厢门不能用行李厢门开启器开关打开。

2. 消除已设定的防盗系统

检查防盗指示灯是否在闪光。

下面①、②、③或④中的任何一项操作完成时，防盗系统即消除，指示灯灭。

①用钥匙打开左侧或右侧前门。

②用门锁无线控制系统打开所有车门。

③将点火钥匙插入点火锁芯，并将其转至 ACC 或 ON 位置时。(只有在防盗系统从未工作过时，该项才可执行)。

④用钥匙打开行李厢门 (防盗系统仅在行李厢门打开时临时消除。在行李厢门关闭约 2 s，防盗系统重新设定)。

3. 防盗系统工作状况的检查

检查防盗指示灯是否闪烁。

当下列①或②中的一项操作完成时，系统使汽车喇叭和防盗喇叭发声并闪烁前灯和尾灯约 30 s 或 1 min 报警。(工作状况因国家不同有所区别，表 2－3 所示)。与此同时，系统脱开起动机电路并锁住所有车门(若所有车门未锁住，系统在报警时间内每隔 2 s 重复锁动作)。

①用发动机罩盖开启器杆打开发动机罩盖。

②不用钥匙操纵使任一扇前门或后门打开。

表 2－3　防盗系统工作状况

国别	工作状况
欧洲国家(除瑞士)	防盗喇叭在30 s内每隔0.2 s响一次
瑞士	防盗喇叭连续响30 s
澳大利亚和一般国家	汽车喇叭和防盗喇叭在1 min内每隔0.2 s重复响一次。与此同时，前灯和尾灯交闪烁

4. 处于工作状况下的防盗系统的消除

下列①、②、③或④中任一项操作完成时，防盗系统功能即消除。

①用钥匙打开左侧或右侧车门。

②用门锁无线控制系统打开车门时。

③将钥匙插入点火锁芯并转至 ACC 或 ON 位置（该情况下，被切断的起动机电路未恢复。）

④开始执行防盗功能后约 30 s 或 1 min 后（该情况下，当所有车门关闭后约 2 s，防盗系统重新自动设定）。

六、电路检查

1 指示灯电路

(1)电路说明和线路图

在进行防盗系统设定时，该电路使指示灯亮。系统设定完成后，电路不断地让指示灯 1 接通，1 s 关断，使其闪烁。该电路如图 2－5 所示。

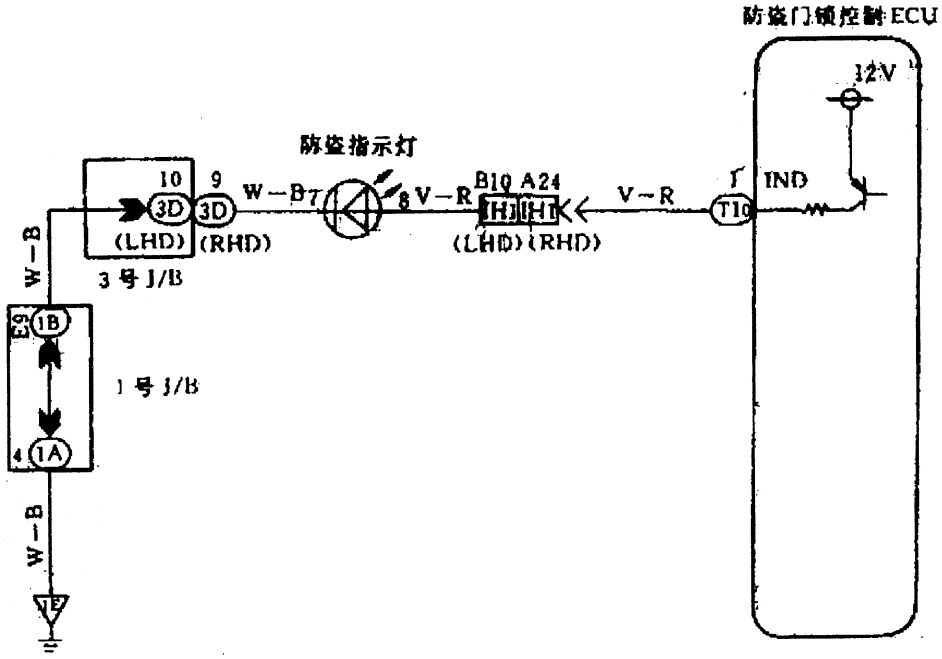

图 2－5 凌志 LS 400 防盗系统指示灯电路

(2)检查步骤

①检查指示灯：

a. 拆下组合仪表；

b. 脱开指示灯连接器；

c. 将蓄电池正极⊕连接到指示灯连接器的端子 8 上，蓄电池负极⊖连接到端子 7 上，如图 2－6 所示；

d. 正常情况下指示灯亮，继续检查；若不正常，更换指示灯。

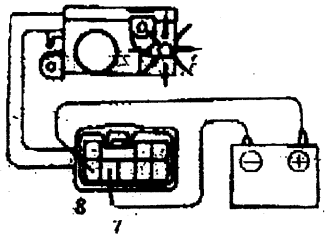

图 2－6 检查指示灯

②检查防盗和门锁控制 ECU 与指示灯，指示灯与车身接地之间的配线和连接器。若不正常，修理或更换配线或

连接器;若正常,继续检查。

③检查和更换防盗门锁控制 ECU。在防盗系统因故障不能设定时,进行表 1－1中所示的下一个电路检查。

2. 起动机继电器电路

(1)电路说明和线路图

当防盗系统触发时,ECU 上的触点ⓐ脱开,在端子 ST 的电路中形成断路,使起动机不能运转(起动机电路被切断)。此时,若执行下列操作之一,ECU 上的触点ⓐ便接地,使起动机的切断电路恢复正常;

①用钥匙打开前左侧或右侧车门。

②用门锁无线控制系统打开所有车门。

该电路如图 2－7 所示。

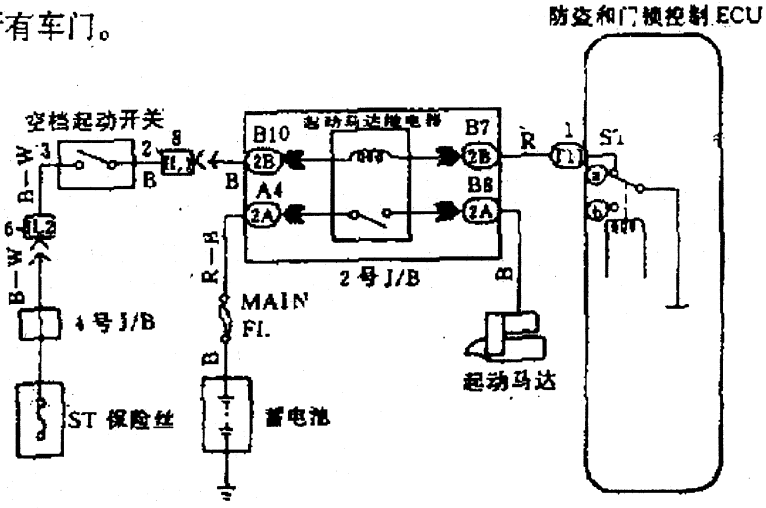

图 2－7　凌志 LS 400 防盗系统起动机继电器电路

(2)检查步骤

以下各步以发动机在运转为前提,若发动机不在运转,应先排除发动机的故障。

①检查防盗和门锁控制系统 ECU 连接器端子 ST 与车身接地之间的电压:

a. 拆下 1 号下罩和暖气管;

b. 拆下 1 号接线盒固定螺栓和夹扣;

c. 脱开防盗和门锁控制 ECU 连接器,如图 2－8 所示;

d. 将变速器置于空档位置;

e. 当点火开关转到 ST 位置时,测量防盗和门锁控制 ECU 连接器端子 ST 与车身接地之间的电压,如图 2－8 所示;

f. 正常情况下电压应为蓄电池电压。

②若电压不正常,检查和修理起动马达继电器与防盗和门锁控制 ECU 之间的配线和连接器。

③若电压正常,检查和更换防盗和门锁控制 ECU。

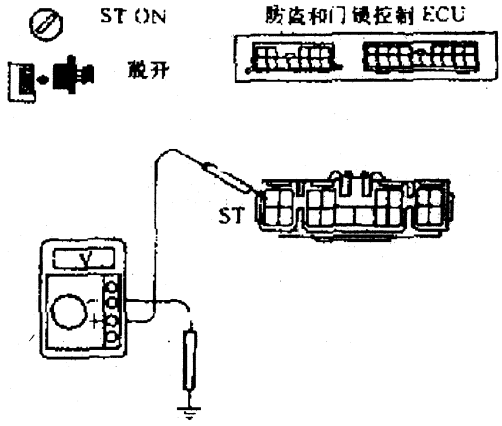

图 2－8　汽车起动机继电器的故障检查

3. 汽车喇叭继电器电路(除欧洲外)

(1)电路说明和线路图

当防盗系统受激励时,电路使 ECU 上的 T_r 以大约 0.4s 一循环接通和关断。这促使喇叭继电器不断接通和关断,使喇叭发声(见图 2－9 的线路图)。

此时,若执行下列任一项操作,ECU 的 T_r 关断,喇叭继电器也关断,喇叭停止发声:

①用钥匙打开前左侧或右侧车门。

②将点火开关转至 ACC 或 ON 位置。

③用门锁无线控制系统打开所有车门。

④等待约 60 s。

(2)检查步骤

以下各步以喇叭开关一旦接通时工作正常为前提，若开关接通后喇叭工作不正常，应先进行喇叭的故障排除。

①检查防盗和门锁控制 ECU 连接器的端子 HORN 与车身接地之间的电压：

a. 拆下 1 号下罩和暖气管；

b 拆下 1 号接线盒固定螺栓和夹扣；

c. 脱开防盗和门锁控制 ECU 连接器；

d. 测量防盗和门锁控制 ECU 连接器端子 HORN 与车身接地之间的电压，如图 2－10 所示；

e. 正常情况下电压应为蓄电池电压。

②若电压不正常，检查和修理防盗和门锁控制 ECU 与喇叭继电器之间的配线和连接器。

③若电压正常，检查和更换防盗和门锁控制 ECU。

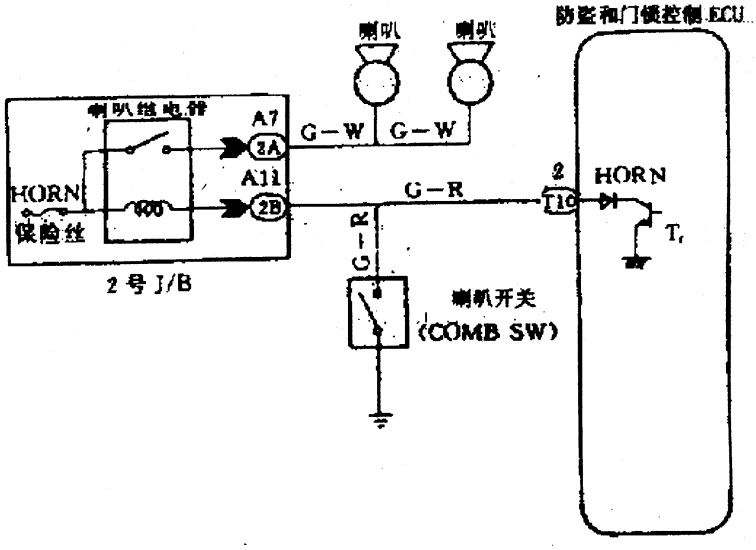

图 2－9 凌志 LS 400 汽车喇叭继电器电路(除欧洲外)

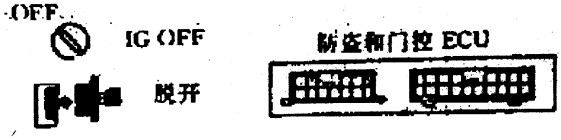

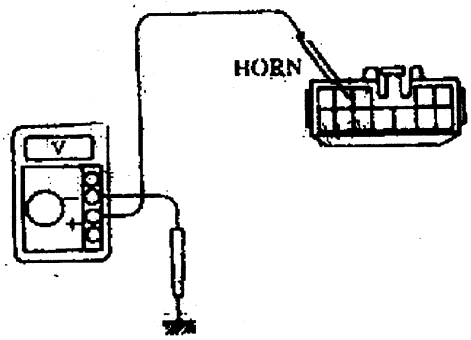

图 2－10 汽车喇叭继电器电路(除欧洲外)的故障检查

4. 防盗喇叭电路

(1)电路说明和线路图

当防盗系统受激励时，ECU 上的触点ⓐ和触点ⓑ以大约 0.4 s 一循环交替闭合，使防盗喇叭发声(见图 2－11 所示)。

此时，若执行下列任一项操作。ECU 上的触点ⓐ即脱开，使防盗喇叭停止发声：

①用钥匙打开前左侧或右侧车门。

②将点火开关转至 ACC 或 ON 位置。

③用门锁无线控制系统打开所有车门。

④等待约 60 s(欧洲标准仅为 30 s)。

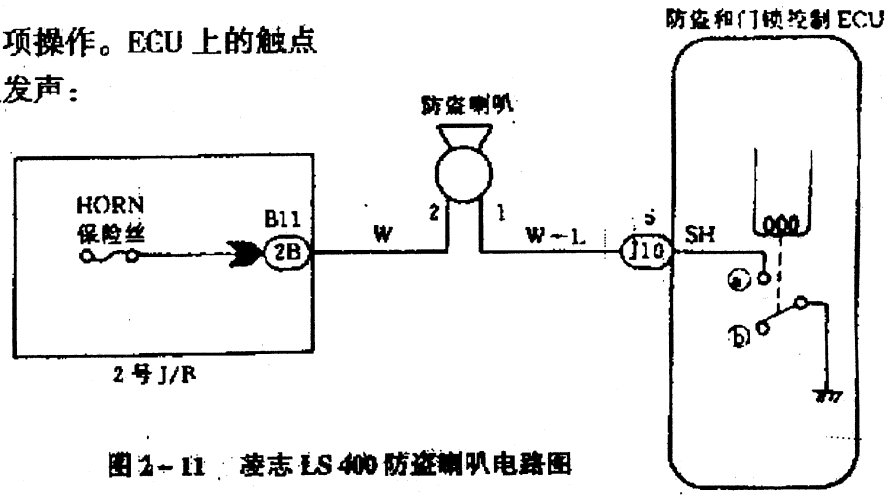

图 2－11 凌志 LS 400 防盗喇叭电路图

(2)检查步骤

①检查防盗喇叭连接器端子 2 与车身接地之间电压:

a. 拆下防盗喇叭脱开连接器;

b. 测量防盗喇叭连接器端子 2 与车身接地之间的电压,如图 2-12 所示;

c. 正常情况下电压为蓄电池电压。

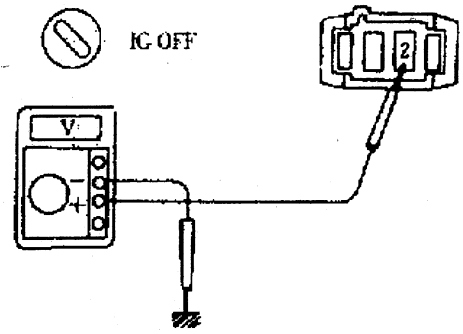

图 2-12 检查电压

②若电压值不正常,检查和修理 HORN 保险丝与防盗喇叭之间的配线和连接器;若电压正常,则继续下一步检查。

③检查防盗喇叭:

a. 将蓄电池正极⊕连接到防盗喇叭连接器的端子 2 上,蓄电池负极⊖连接到端子 1 上,如图 2-13 所示;

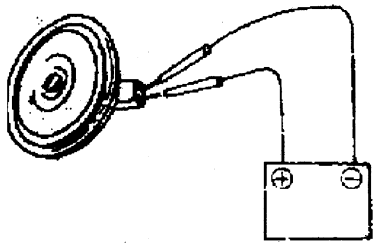
图 2-13 检查防盗喇叭

b. 正常情况下防盗喇叭应发响声。

④若不正常,需更换防盗喇叭;若正常,则继续下一步检查。

⑤检查防盗和门锁控制 ECU 与防盗喇叭之间的配线和连接器。若不正常,检查和修理配线或连接器,若正常,则检查和更换防盗和门锁控制 ECU。

5. 前灯控制继电器电路(除欧洲外)

(1)电路说明和线路图

当防盗系统受激励时,电路使 ECU 上的 Tr 以大约 0.4 s 的间隔接通和关断,这使前灯控制继电器接通和关断,使前灯闪烁(见图 2-14 的线路图)。

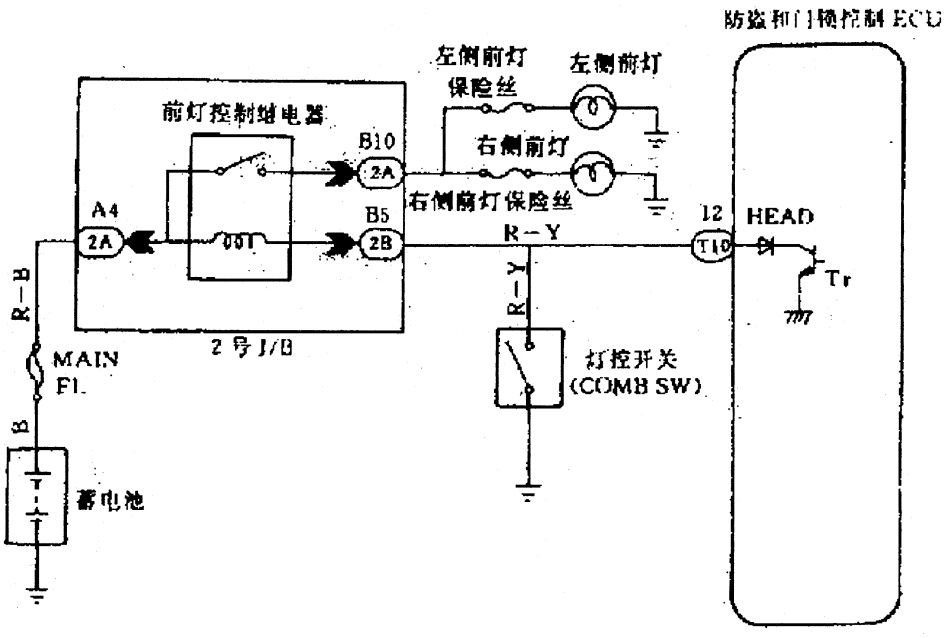

图 2-14 凌志 LS 400 前灯控制继电器电路

此时，若执行下列任一项操作，ECU 上的 Tr 即关断，使前灯控制继电器关断，前灯停止闪烁：

①用钥匙打开前左侧或右侧车门。

②将开关转至 ACC 或 ON 位置。

③用门锁无线控制系统打开所有车门。

④等待约 60 s。

(2)检查步骤

以下各步以灯控开关一旦接通时前灯闪烁正常为前提，若灯控开关接通时前灯工作不正常，应先进行前灯系统故障排除。

①检查防盗和门锁控制 ECU 连接器的端子 HEAD 与车身接地之间的电压：

a. 拆下 1 号下罩和暖气管；

b. 拆下 1 号接线盒固定螺栓和夹扣；

c. 脱开防盗和门锁控制 ECU 连接器；

d. 测量防盗和门锁控制 ECU 连接器的端子 HEAD 与车身接地之间的电压，如图 2－15 所示。

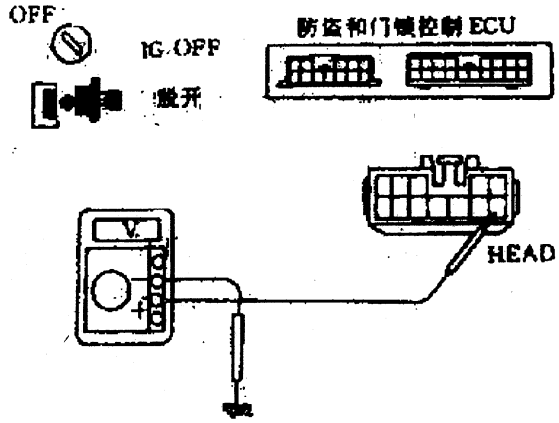

图 2－15　检查电压

②若电压值正常，则检查和更换防盗和门锁控制 ECU。

③若电压值不正常，则检查防盗和门锁控制 ECU 与前灯控制继电器之间的配线和连接器。

6. 尾灯控制继电器电路(除欧洲外)

(1)电路说明和线路图

当防盗系统受激时，电路使 ECU 上的 Tr 以大约 0.4 s 的间隔接通和关断，这使尾灯控制继电器接通和关断，尾灯闪烁(见图 2－16 的线路图)。

此时，若执行下列任一项操作，ECU 上的 Tr 即关断，尾灯控制继电器关断，尾灯停止闪烁：

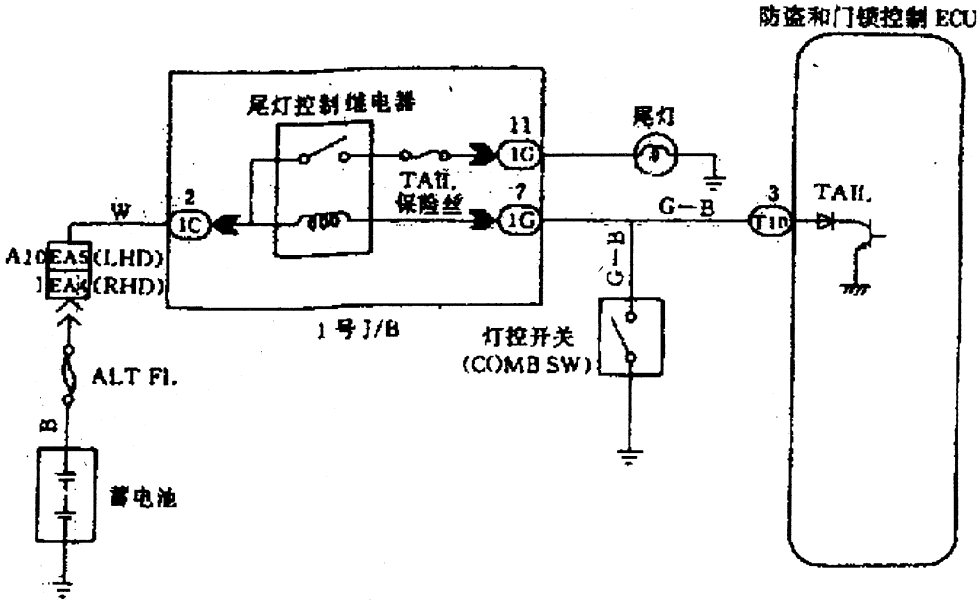

图 2－16　凌志 LS400 尾灯控制继电器电路

①用钥匙打开前左侧或右侧车门。

②将点火开关转至 ACC 或 ON 位置。

③用门锁无线控制系统打开所有车门。

④等待约 60 s。



(2)检查步骤

以下各步是以灯控开关一旦接通时尾灯闪烁正常为前提的，若灯控开关接通时尾灯工作不正常，应先进尾灯系统故障排除。

①检查防盗和门锁控制 ECU 连接器端子 TAIL 与车身接地之间的电压：

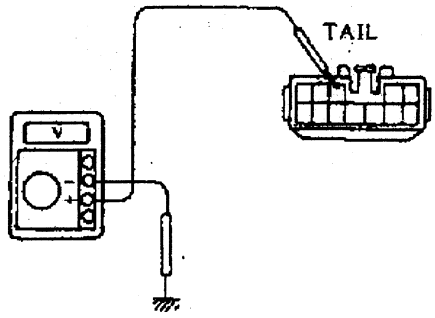

图 2－17　检查电压

a. 拆下 1 号下罩和暖气管；

b. 拆下 1 号接线盒固定螺栓和夹扣；

c. 脱开防盗和门锁控制 ECU 连接器；

d. 测量防盗和门锁控制 ECU 连接器端子 TAIL 与车身接地之间的电压，如图 2－17 所示。

e. 正常情况下电压应为蓄电池电压。

②若电压值正常，则检查和更换防盗和门锁控制 ECU。

③若电压值不正常，则检查和修理防盗和门锁控制 ECU 与尾灯控制继电器之间的配线和连接器。

7. 点火开关电路

(1)电路说明和线路图

当点火开关转至 ACC 位置时，蓄电池电压加到 ECU 的端子 ACC 上。同样，若点火开关转至 ON 位置时，蓄电池电压加到 ECU 的端子 ACC 和 IG 上。在防盗系统受激励时，若蓄电池电压加到 ECU 的端子 ACC 上，则报警停止。另外，来自 ECU 端子 ACC 和 IG 的电源用作门控灯开关和位置开关等的电源。电路图如图 2－18 所示。

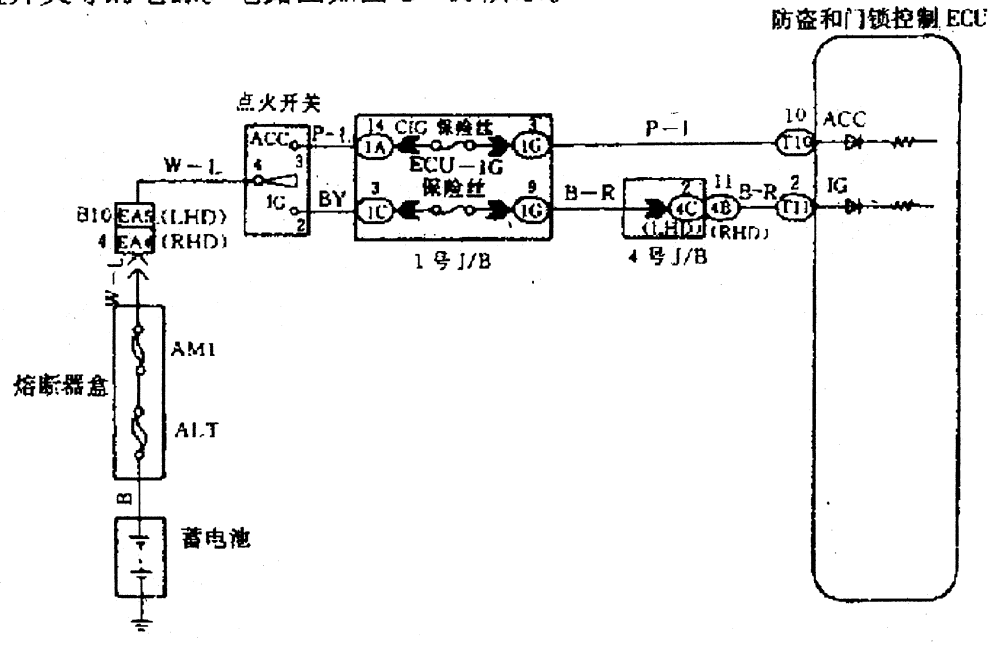

图 2－18　凌志 LS 400 点火开关电路图

(2)检查步骤

①检查 CIG 和 ECU－IG 保险丝：

a. 拆下 1 号下罩和下面的衬垫；

b. 拆下 1 号接线盒上的 CIG 和 ECU－IG 保险丝；

c. 检查 CIG 和 ECU－IG 保险丝导通状况，如图 2－19 所示；

d. 正常情况应为导通。

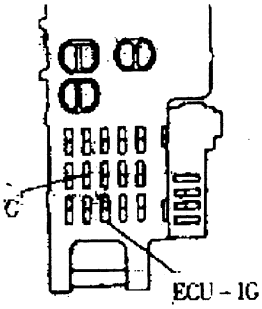

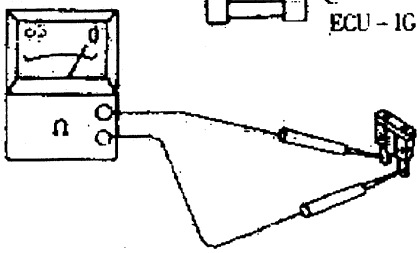

图 2－19　检查导通

②若不正常，检查所有接至 CIG 和 ECU－IG 保险丝的配线和元件（见图 2－18 的线路图）；若正常，即导通，进行下一步检查。

③检查防盗和门锁控制 ECU 的端子 ACC 和 IG 与车身接地之间的电压：

a. 拆下 1 号下罩和暖气管；

b. 拆下 1 号接线盒固定螺栓和夹扣；

c. 脱开防盗和门锁控制 ECU 连接器；

d. 将点火开关转到 ON；

e. 测量防盗和门锁控制 ECU 连接器的端子 ACC 和 IG 与车身接地之间的电压，如图 2－20 所示；

f. 正常情况下电压值应为蓄电池电压。

④若电压正常，检查和更换防盗和门锁控制 ECU。

⑤若电压不正常，检查和修理防盗和门锁控制 ECU 与蓄电池之间的配线和连接器。

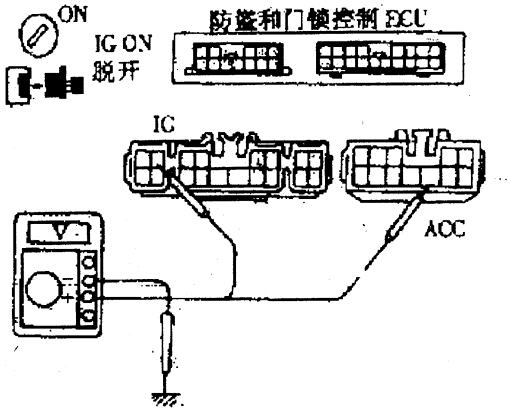

图 2－20　检查电压

8. 行李厢门钥匙操纵开关电路

(1)电路说明和线路图

行李厢门钥匙操纵开关在钥匙将行李厢门锁芯转至打开一侧时接通。

电路图如图 2－21 所示。

(2)检查步骤

①检查行李厢门钥匙操纵开关连接器的端子 1 与车身接地之间的电压：

a. 拆下行李厢门装饰件；

b. 将点火开关转到 ON；

c. 测量钥匙转至打开侧和不转时，行李厢门钥匙操纵开关连接器的端子 1 与车身接地之间的电压，如图 2－22 所示；

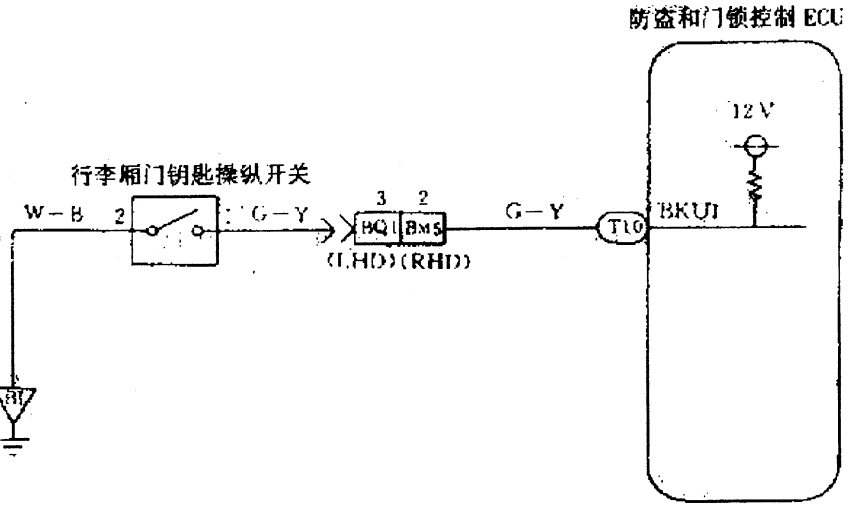

图 2－21　凌志 LS400 行李厢门钥匙操纵开关电路

d. 正常情况如表 2－4所列。

表 2－4　电压状态

钥匙操纵	电　压
转至打开侧	0 V
不　转	蓄电池电压

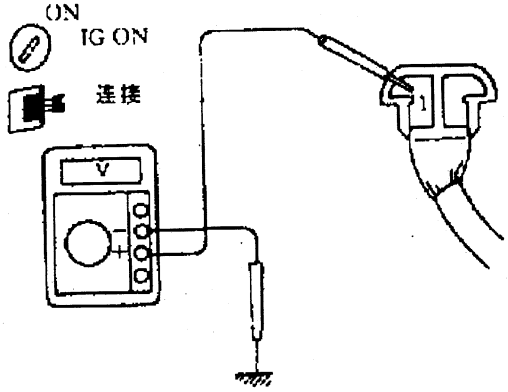

图 2－22　检查电压

②若情况正常，检查和更换防盗和门锁控制 ECU；若防盗系统因故障不能设定时，进行表 2－1中的下一项电路检查。

③若情况不正常，则继续下一步检查。

④检查行李厢门钥匙操纵开关：

a. 脱开行李厢门钥匙操纵开关连接器；

b. 检查钥匙转至打开侧和不转时，端子 1与 2之间的导通状况，如图 2－23所示；

c. 正常情况如表 2－5所列。

表 2－5　导通状态　○—○导通

钥匙操纵	1	2
转至打开侧	○	○
不　转		

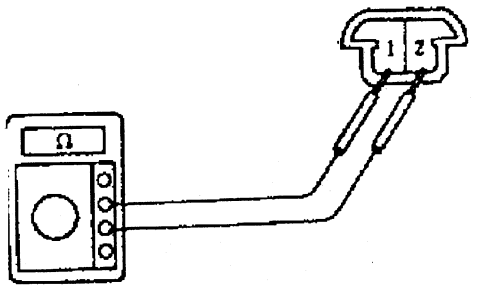

图 2－23　检查导通

⑤若不正常，则修理或更换行李厢门钥匙操纵开关；若正常，则继续下一步检查。

⑥检查防盗和门锁控制 ECU与钥匙操纵开关，钥匙操纵开关与车身接地之间的配线和连接器。

⑦若不正常，修理或更换配线或连接器；若正常，检查和更换防盗和门锁控制 ECU。

9. 行李厢门控灯开关电路

(1)电路说明和线路图

行李厢门控制开关在行李厢门打开时接通，行李厢门关闭时关断。电路图如图 2－24所示。

(2)检查步骤

①检查行李厢门控灯的工作状况：检查行李厢门控灯开关按下时，行李厢门控灯应灭，开关不按下时应亮。

②如果情况不正常，检查和修理行李厢门控灯电路；如果情况正常，继续下一步检查。

③检查防盗和门锁控制 ECU与行李厢门控灯开关之间的配线和连接器是否断路。

④若不正常，修理或更换配线或连接器。

⑤若正常，检查和更换防盗和门锁控制 ECU。若防盗系统因故障不能设定时，应进行表 2－1中所示的下一项电路检查。

10. 门控开关电路

(1)电路说明和线路图

门控灯开关在车门打开时接通，关闭时关断。

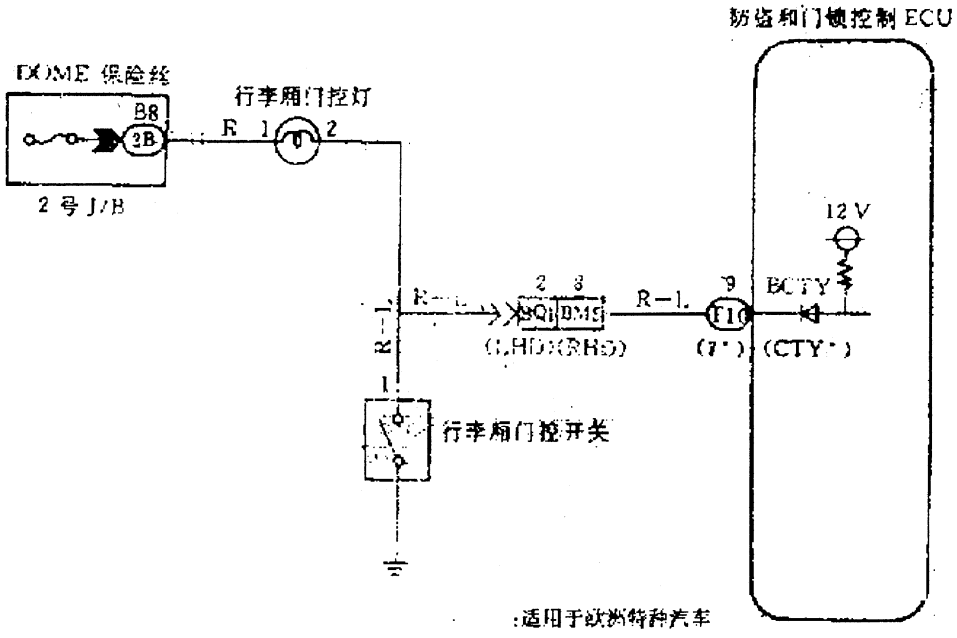

图 2-24　凌志 LS 400 行李厢门控灯开关电路

门控灯开关电路如图 2-25 所示。

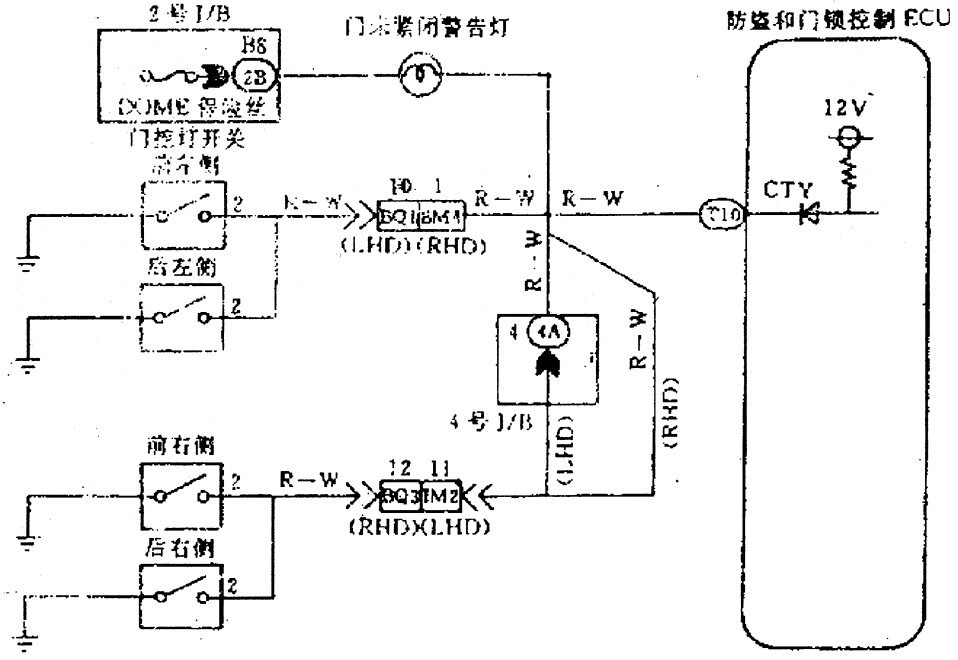

图 2-25　凌志 LS 400 门控灯开关电路

(2)检查步骤

①检查门未紧闭警告灯的工作状况：检查每扇车门打开时，车未紧闭警告灯应亮，所有车门关闭时应灭。

②若不正常，检查和更换未紧闭警告灯电路；若正常则进行下一步检查。

③检查防盗和门锁控制 ECU 与门控灯开关之间的配线和连接器是否开路。

④若不正常，修理或更换配线或连接器；若正常，检查和更换防盗和门锁控制 ECU。若防盗系统因故障不能设定，应进行表 2-1 中的下一项电路的检查。

11. 位置开关电路(后)

(1)电路说明和线路图

位置开关在门锁按钮按至锁住位置时关断,门锁按钮按至打开位置时接通。

位置开关电路(后)图如图 2-26所示。

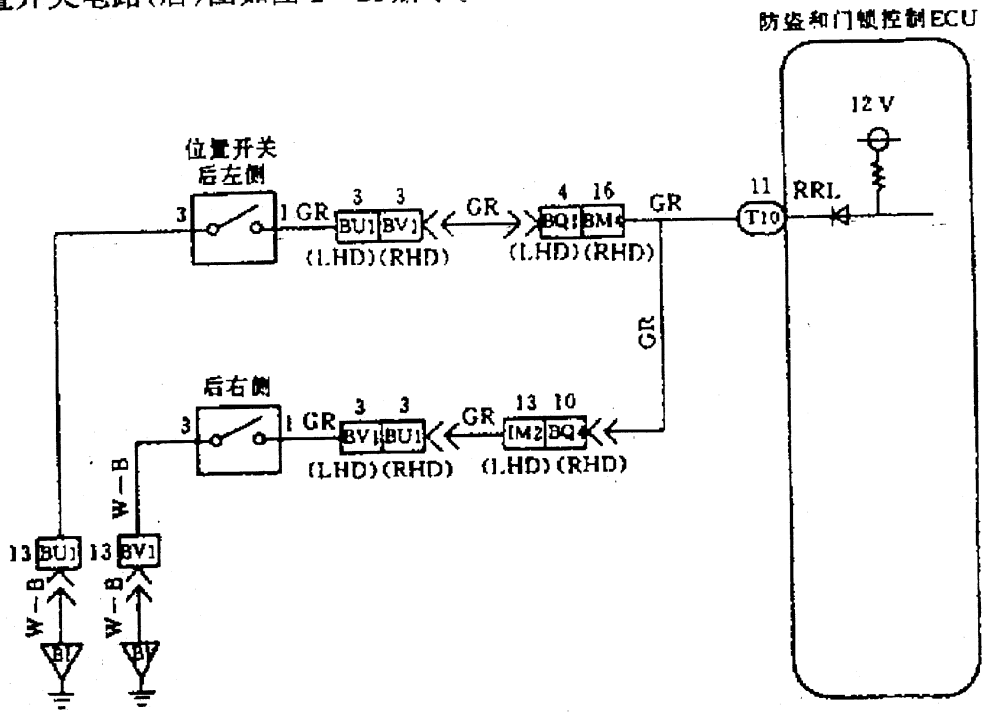

图 2-26 凌志 LS 400 位置开关电路(后)

(2)检查步骤:

①检查位置开关:

a. 拆下后车门装饰件和维修孔盖板。

b. 脱开位置开关连接器。

c. 检查门锁按钮按至锁住侧和打开侧时,位置开关连接器的端子 1 与 3 之间的导通状况,如图 2-27 所示。

d. 正常情况如表 2-6 所列。

表 2-6 位置开关的导通状态 ○—○导通

门锁按钮	1	3
锁住	○	○
打开		

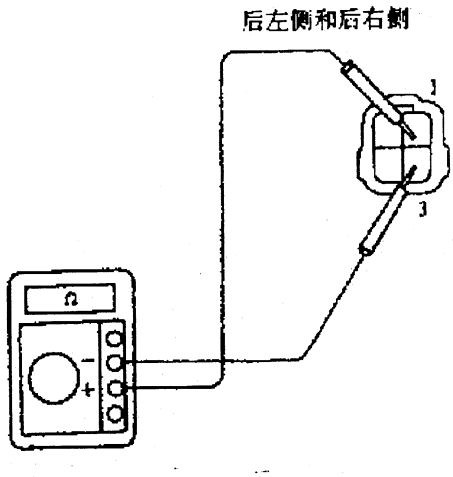

图 2-27 检查导通

②若导通情况不正常,更换位置开关;若导通情况正常,则继续下一步检查。

③检查防盗和门锁控制 ECU 与位置开关,位置开关与车身接地之间的配线和连接器。

④若不正常,修理或更换配线或连接器;若正常,检查和更换防盗和门锁控制 ECU。若防盗系统因故障不能设定时,应按照表 2-1所示,检查下一个电路。

12. 发动机罩控制灯开关电路

(1)电路说明和线路图

发动机罩控制灯开关设在发动机罩锁总成内并在发动机罩打开时接通，发动机罩关闭时关断。

发动机罩控制灯开关电路如图 2－28 所示。

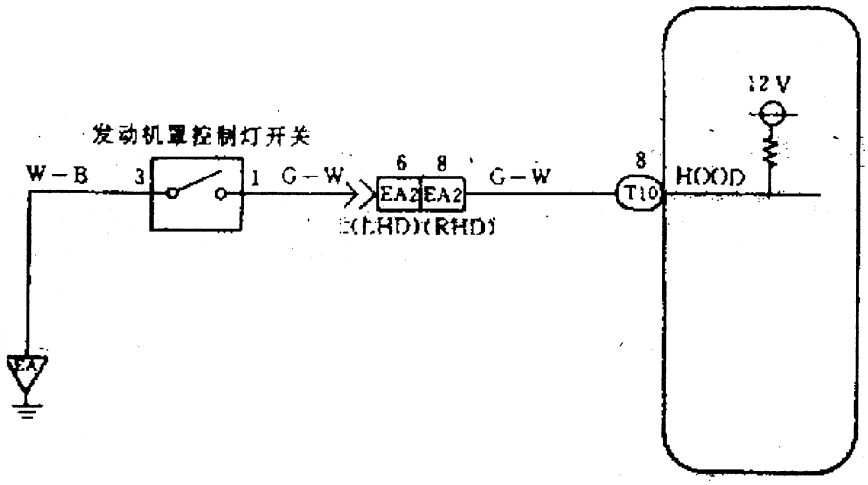

图 2－28　凌志 LS 400 发动机罩控制灯开关电路

(2)检查步骤

①检查发动机罩控制开关：

a. 拆下喇叭和环境温度传感器；

b. 拆下 2 号冷却风扇；

c. 拆下发动机罩锁总成；

d. 脱开发动机罩控制灯开关连接器；

e. 检查发动机罩锁锁住和打开时端子 1 与 3 之间的导通状况，如图 2－29 所示；

f. 正常情况如表 2－8 所列。

表 2－8　发动机罩控制灯开关的导通状况　○——○导通

发动机罩锁 \ 端子	1	3
锁住	○	○
打开		

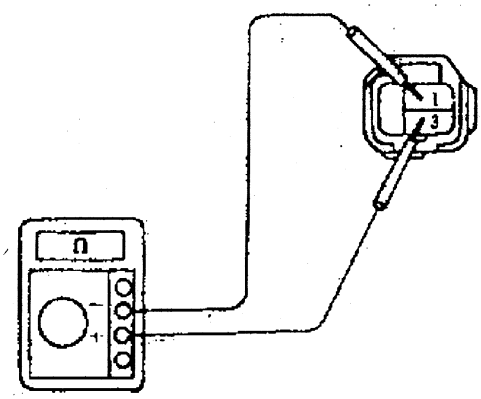

图 2－29　检查导通

②若导通情况不正常，更换发动机罩控制开关；若导通情况正常，继续下一步检查。

③检查防盗和门锁控制 ECU 与开关，开关与车身接地之间的配线和连接器。

④若不正常，修理或更换配线或连接器；若正常，检查和更换防盗和门锁控制 ECU。

七、凌志 LS400 轿车防盗系统相关电路

凌志 LS 400 轿车防盗系统电路如图 2－30 至 2－33 所示。

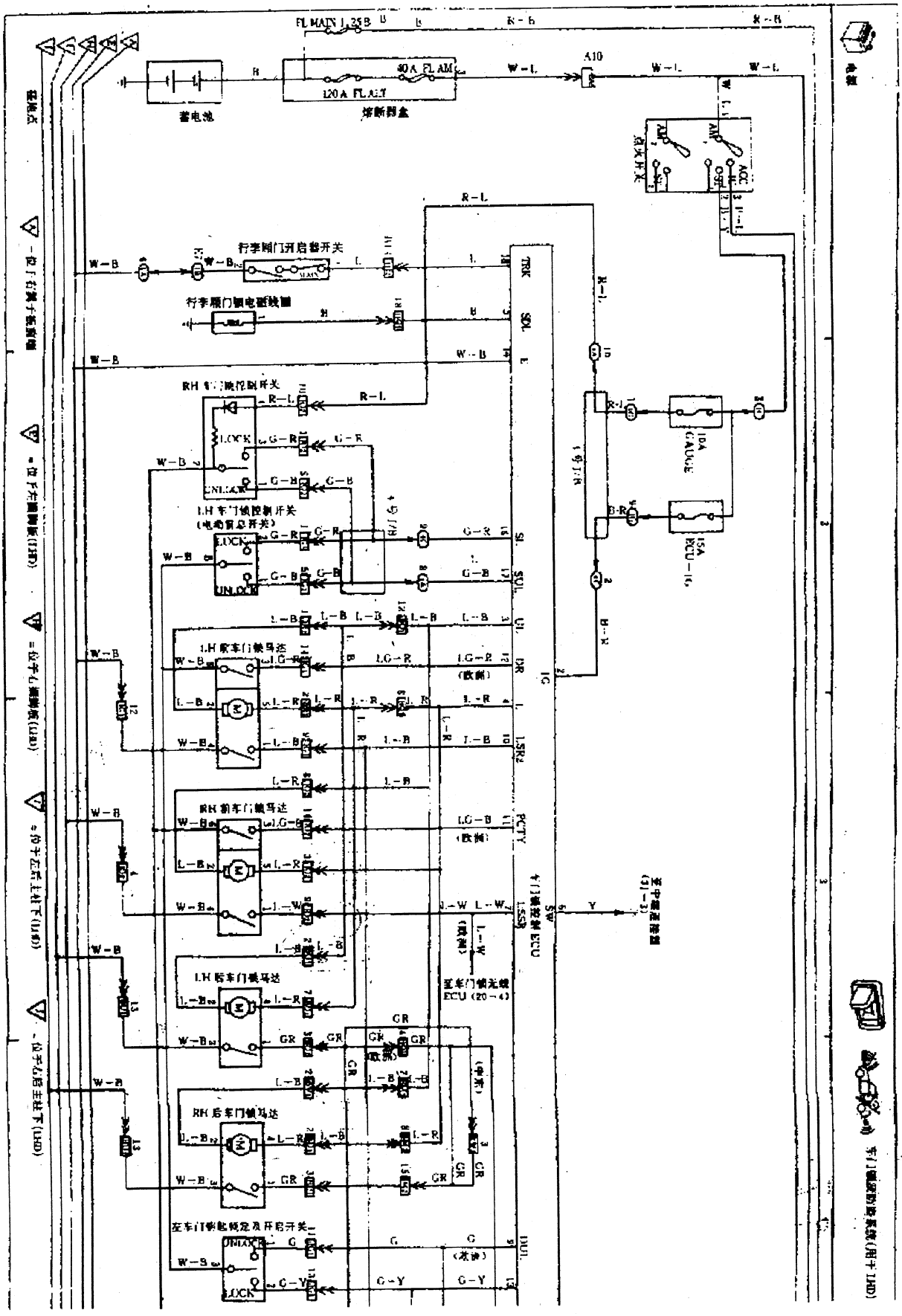

图 2-30　凌志 LS 400 整车电路图一(车门锁及防盗系统，用于 LHD)

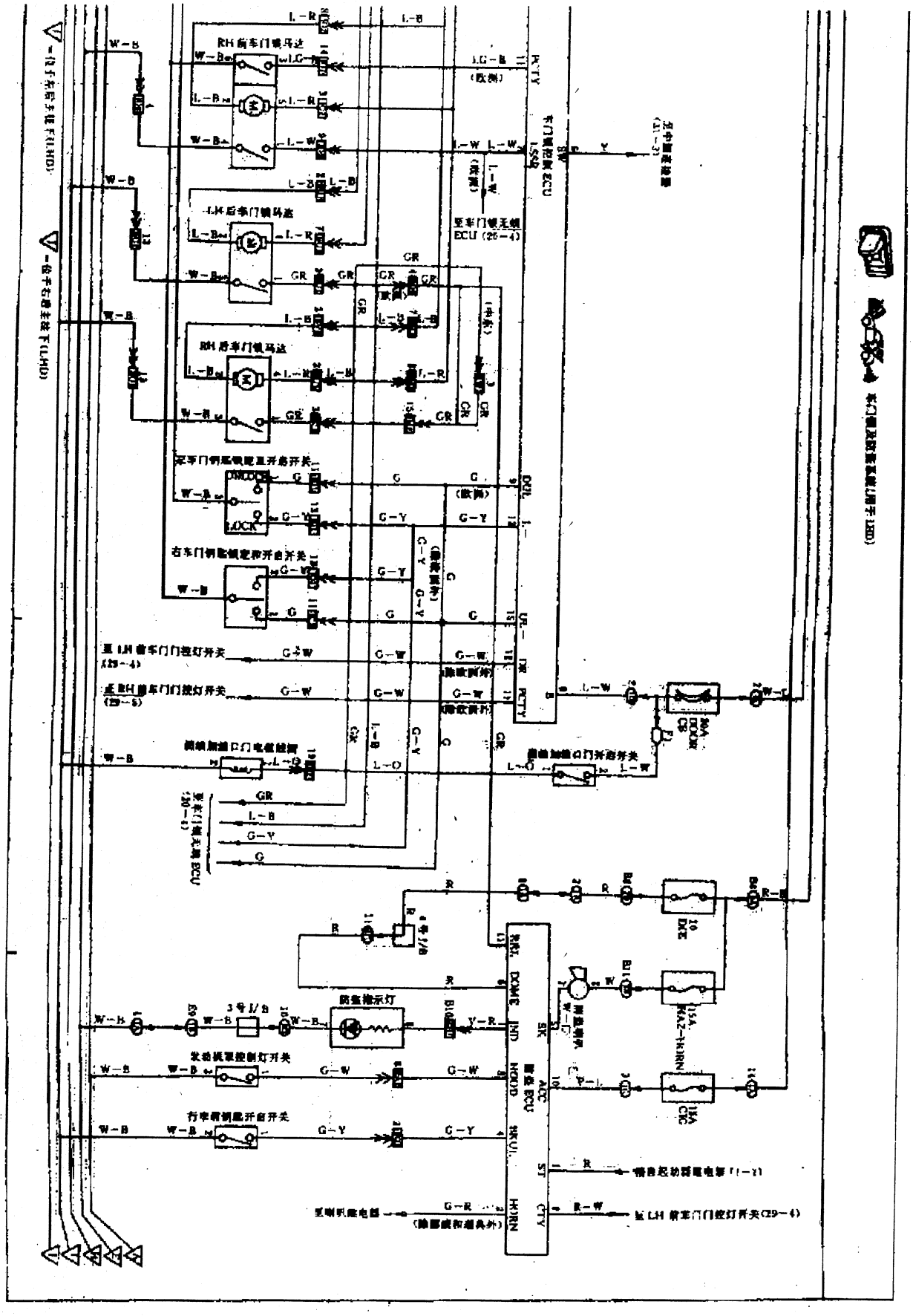

图 2-31　凌志 LS 400 整车电路图二(车门锁及防盗系统,用于 LHD)

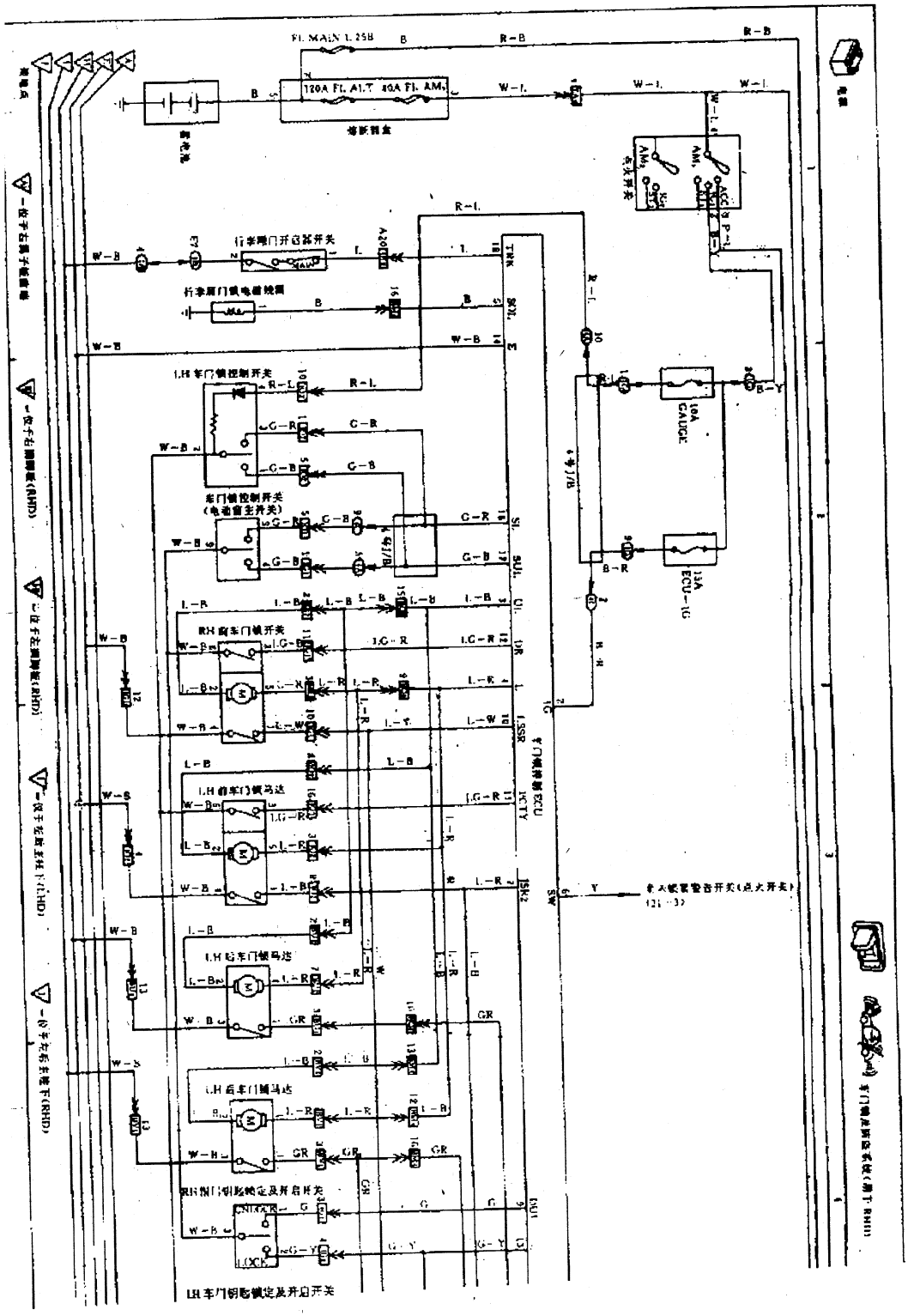

图 2－32　凌志 LS 400 整车电路图三(车门锁及防盗系统,用于 RHD)

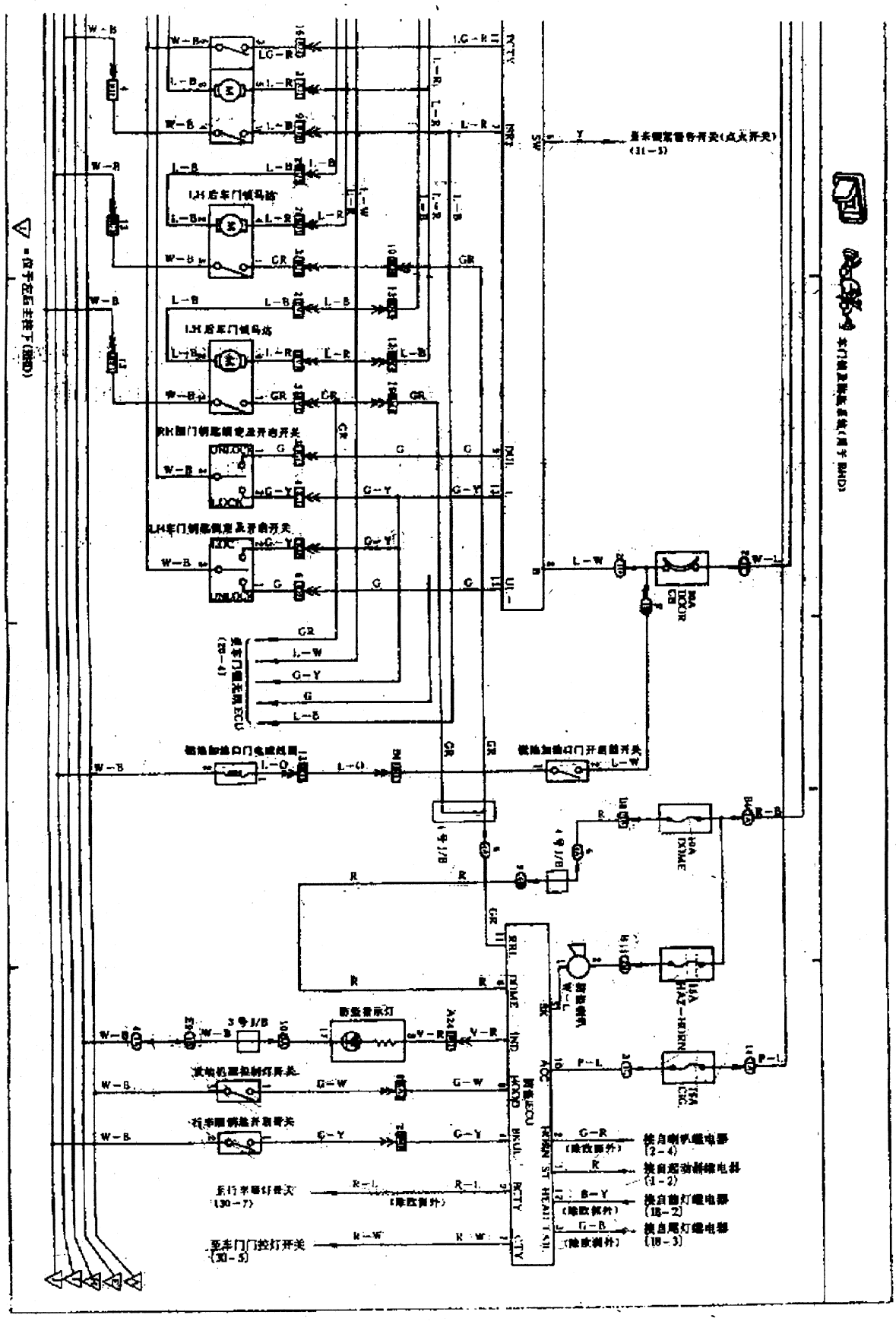

图 2－33　凌志 LS 400 整车电路图四(车门锁及防盗系统,用于 RHD)

第二节　凌志 ES300 轿车防盗系统设定、解除与检修

一、ES300 防盗系统

1. 系统简介

防盗系统使用门锁系统的构件和一些其他部件。若有人试图不用锁匙而打开车门、发动机防护盖或行李仓门，或者蓄电池被拆开又接上，防盗系统会使防盗喇叭鸣响、前灯或尾灯闪烁作为示警信号以警告盗贼，同时断开起动电路。

ES300 防盗系统的构成或部件的分布，参考图 2－34(a)(b)所示。

图 2－35 为 ES300 防盗系统线路图。

图 2－36 为 ECU 的接柱，表 2－9 为 ES 300 防盗系统 ECU 连接端子名称，表 2－10 为 ECU 接柱的标准值。

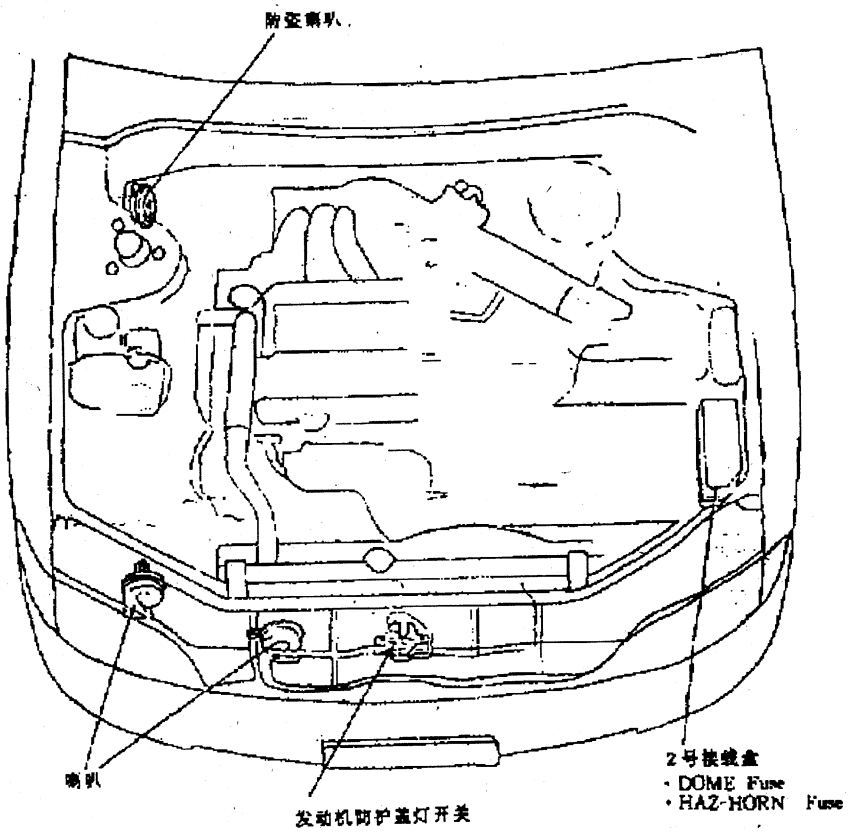

(a)

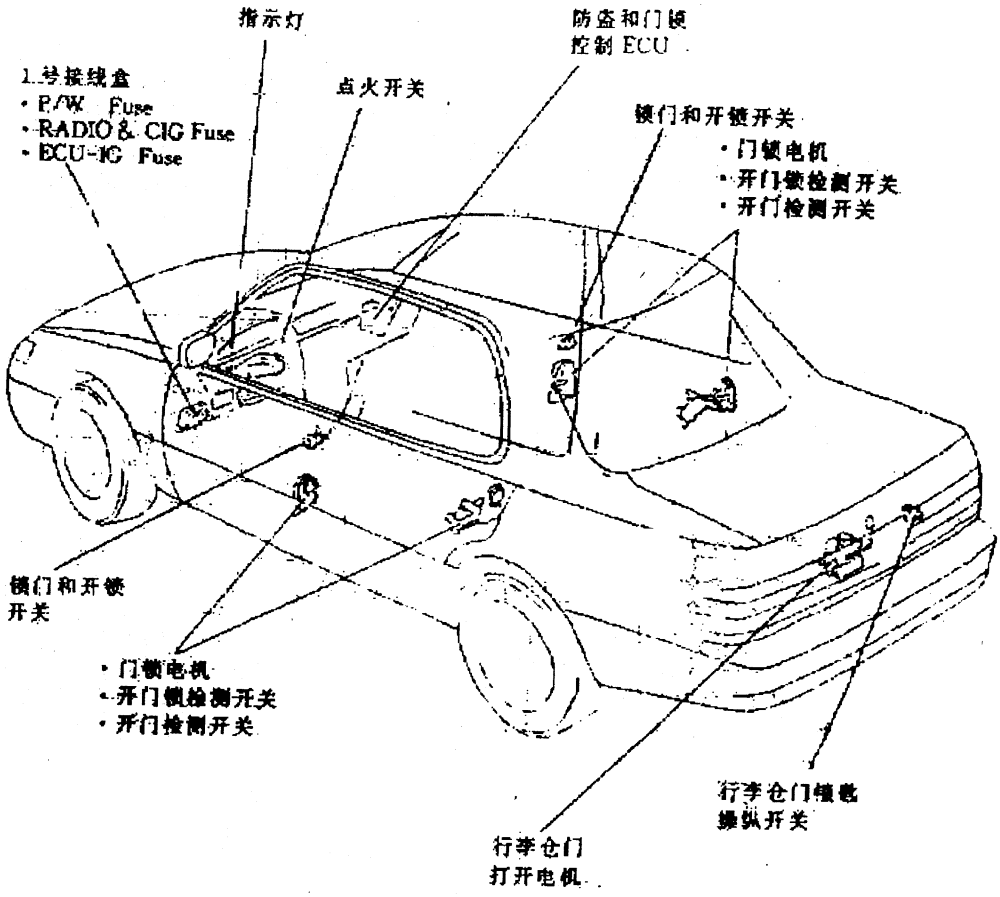

(b)

图 2－34　ES300 防盗系统部件位置图

表 2－9　ECU 接柱名称

序号	代号	接柱名称	序号	代号	接柱名称
T8－1	SRLY	点火开关"ST"	T8－18	UL2	门锁控制开关(开锁)
T8－2	IG	点火开关"ON"	T8－19	TSW	行李仓门打开开关
T8－3	ACT－	门锁电机	T8－20	+B1	电源
T8－4	ACT＋	门锁电机	T9－1	LLG	行李仓门开锁开关
T8－5	TO	行李箱门打开电机	T9－2	LSWR	开门锁检测开关
T8－6	KSW	开锁警报开关	T9－3	CTI	开门检测开关
T8－7	LSWP	门锁警报开关	T9－4	SH	防盗喇叭
T8－8	+B2	电源	T9－5	HEAD	前灯
T8－9	IND	安全指示灯	T9－6		
T8－10	UL3	门锁锁止和开锁开关	T9－7	ACC	点火开关"ACC
T8－11	LSWP	开门锁检测开关	T9－8	PRLY	电源主继电器
T8－12	DSWP	开门检测开关	T9－9		
T8－13	DSWD	开门检测开关	T9－10	DSWL	行李仓门门饰灯开关

续表

序号	代号	接柱名称	序号	代号	接柱名称
T8 - 14	L1	门锁锁上和开锁开关	T9 - 11	HORN	喇叭
T8 - 15	UL1	门锁锁上和开锁开关	T9 - 12	DSWH	发动机防护盖灯开关
T8 - 16	E	搭铁	T9 - 13	TAIL	尾灯
T8 - 17	L2	门锁控制开关(锁止)	T9 - 14		

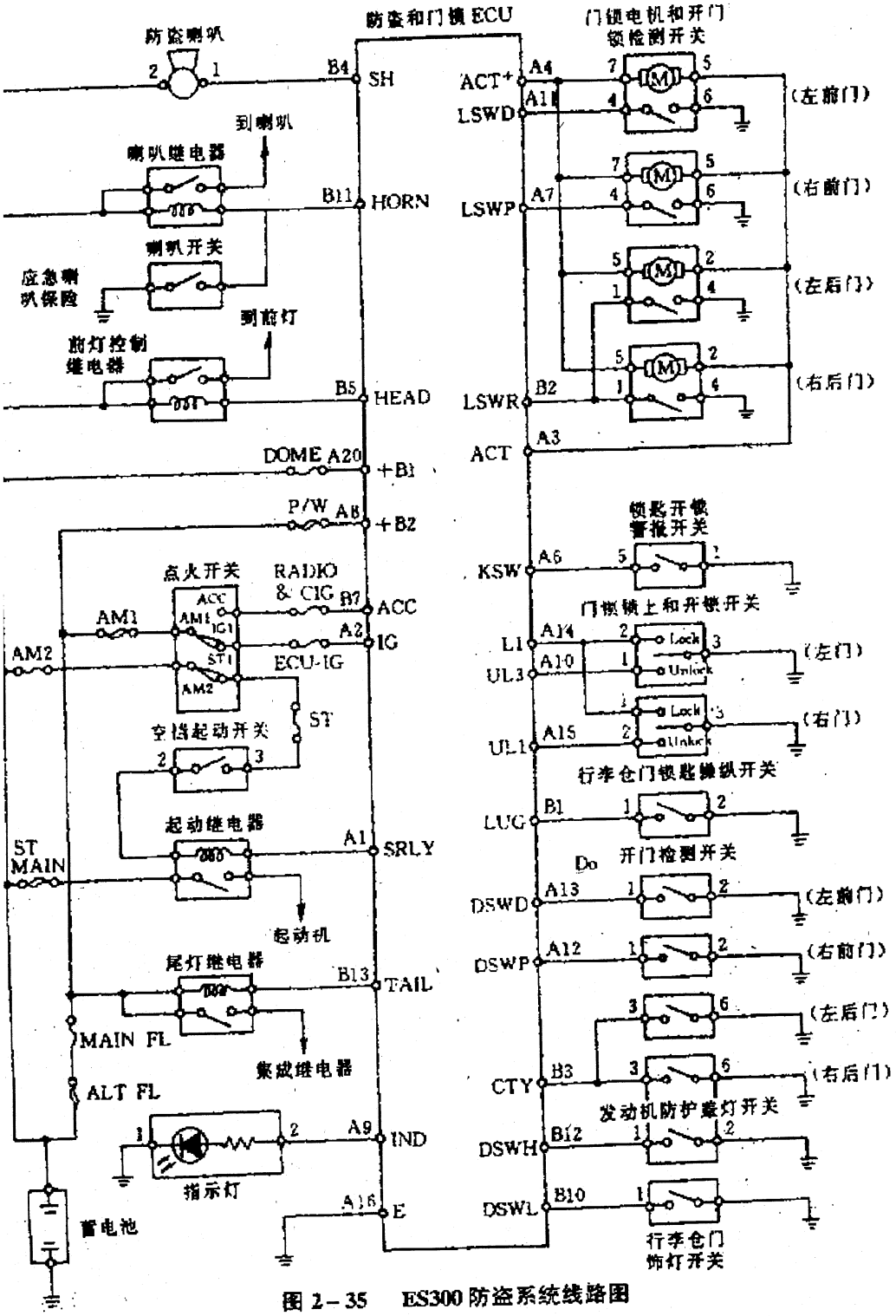

图 2-35　ES300 防盗系统线路图

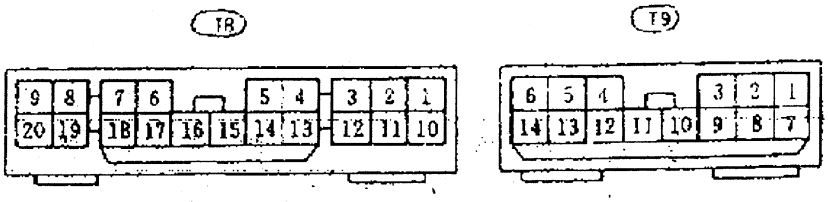

图 2－36　ES300 防盗系统 ECU 接柱

表 2－10　ECU 接柱的标准值

接　柱	代　号	线　色	测　试　条　件	标准值
T8-1→←搭铁	SRLT→←搭铁	B－Y	点火开关转到 ST 位(空挡起动开关处于 P 或 N 区)	10V～14V
T8-2→←搭铁	IG→←搭铁	B－R	点火开关转到"ON"位置	10V～14V
T8-3→←T8-4	ACT－→←ACT＋	L－B→←L－R	点火开关 OFF	低于 50Ω
T8-5→←T8-16	KSW→←E	L－B→←W－R	开锁警报开关闭合(插入锁匙)	低于 1Ω
			不拉上行李仓门打开开关	1MΩ 或更高
T8-6→←T8-16	KSW→←E	L－B→←W－R	开锁警报开关闭合(插入锁匙)	低于 1Ω
			开锁警报开关断开(拔掉锁匙)	1MΩ 或更高
T8-7→←T8-16	LSWP→←E	Y→←W－b	开门锁检测开关闭合(乘客门)	低于 1Ω
			开门锁检测开关断开	1MΩ 或更高
T8-8→←T8-16	＋B2→←E	Y→←W－b	通常状态	10V～14V
T8-9→←T8-16	IND→←E	R－Y→←W－B	指示灯电路	低于 1Ω
T8-10→←T8-16	UL3→←E	R－L→←W－B	门锁开关和开锁开关处于"开锁"状态	低于 1Ω
			门锁锁上和开锁开关处于 OFF 或锁上状态	1MΩ 或更高
T8-11→←T8-16	LSWD→←E	P→←W－B	开门锁检测开关闭合(司机门)	低于 1Ω
			开门锁检测开关断开(司机门)	1MΩ 或更高
T8-12→←T8-16	DSWP→←E	R－W→←W－B	(乘客门)开门检测开关闭合(开门)	低于 1Ω
			(乘客门)开门检测开关断开(关门)	1MΩ 或更高
T8-13→←T8-16	DSWD→←E	R－G→←W－B	(司机门)开门检测开关闭合(开门)	低于 1Ω
			(司机门)开门检测开关断开(关门)	1M 或更高 Ω
T8-14→←T8-16	L1→←E	Y－R→←W－B	门锁锁上和开锁处于"锁上"状态	低于 1Ω
			门锁锁上和开锁开关处于 OFF 或开锁状态	1MΩ 或更高
T8-15→←T8-16	UL1→←E	Y－L→←W－B	门锁锁上和开锁开关处于"开锁"状态	低于 1Ω
			门锁锁上和开锁开关 OFF 或"锁上"状态	1MΩ 或更高
T8-16→←T8-16	E→←搭铁	W－B	通常状态	低于 1Ω
T8-17→←T8-16	L2→←E	P－B→←E－B	门锁控制开关处于"锁上"状态	低于 1Ω
			门锁控制开关处于"OFF"或开锁状态	1MΩ 或更高
T8-18→←T8-16	UL2→←E	G→←W－B	门锁控制开关处于开锁状态	低于 1Ω
			门锁控制开关处于"OFF"或锁上状态	1MΩ 或更高

续表

接　柱	代　号	线　色	测　试　条　件	标准值
T8-19←→T8-16	TSW←→E	L－Y←→W－B	行李仓门打开开关闭合	低于1Ω
			行李仓门打开开关断开	1MΩ或更高
T8-19←→T8-16	+B2←→E	R←→W－B	通常状态	10V～14V
T9－1←→T8-16	LUG←→E	G－W←→W－B	行李仓门锁匙操纵开关闭合	低于1Ω
			行李仓门锁匙操纵开关断开	1MΩ或更高
T9－2←→T8-16	LSWR←→E	L－Y←→W－B	(后门)门锁开锁检测开关ON	低于1Ω
			(后门)门锁开锁检测开关OFF	1MΩ或更高
T9－3←→T8-16	CTY←→W－B	R－B←→W－B	(后门)检测开关闭合(开门)	低于1Ω
			(后门)检测开关断开(关门)	1MΩ或更高
T9－4←→T8-16	SH←→E	W－L←→W－B	通常状态	10V～14V
T9－5←→T8-16	HEAD←→E	R－B←→W－B	灯光开关处于"前灯"以外的状态	10V～14V
T9－7←→T8-16	ACC←→E	L－R←→W－B	点火开关处于"ACC"状态	10V～14V
T9－10←→T8-16	DSWL←→E	R－W←→W－B	门饰灯开关闭合	低于1Ω
			行李仓门饰灯开关断开	1MΩ或更高
T9－11←→T8-16	HORN←→E	G－B←→W－B	喇叭开关断开	10V～14V
T9－12←→T8-16	DSWH←→E	B←→W－B	发动机防护盖灯开关闭合	低于1Ω
			发动机防护盖灯开关断开	1MΩ或更高
T9－13←→T8-16	TAIL←→E	G－R←→W－B	灯光开关处于"尾灯"状态	10V～14V

在测试防盗和门锁ECU各接柱的电压或电阻时，应拆下ECU连接器(如图2－37所示)。

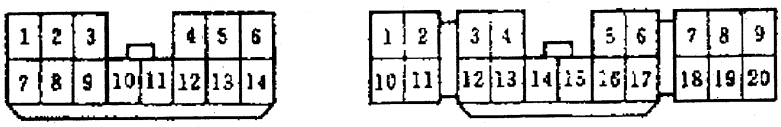

图2－37　ECU连接器

2．系统检查

(1)防盗系统的设置

设置条件：

①把门全部关上。

②盖上发动机防护盖，关上行李仓。

③抽出点火开关锁匙。

设置操作：

完成以下①②③任一操作，防盗指示灯会亮，其工作状态如表2－11所示。

①用钥匙锁上左前门或右前门(内部联锁操作把全部门都锁上)。

②用无线摇控器锁上全部门。

③锁上后门和一个前门，不用钥匙锁上另一个前门(无钥匙锁门)。

表 2－11

操作后时间	指示灯
约30 s内	亮
约30 s后	闪烁＊1

＊1：亮 1 s，暗 1 s

注：当防盗系统进入工作状态时，门锁开关不能控制门锁，并且行李仓门不能由打开开关开锁。

(2)在设置状态下退出防盗状态

检查防盗指示灯是否闪烁。

退出操作：

完成以下①、②、③或④任一操作，应可退出防盗状态，且指示灯熄灭。

①用钥匙打开左前门或右前门。

②用无线遥控器打开所有的车门。

③插入点火开关钥匙，并转到 ACC 或 ON 状态(适用于没有工作过的防盗系统)。

④用钥匙打开行李仓门。

行李仓门打开期间，防盗系统暂退出工作状态，行李仓门关闭约 2 s 后，防盗系统又进入工作状态。

(3)检查防盗系统的执行

察看防盗系统指示灯是否闪烁。

完成以下①或②操作，电喇叭和防盗喇叭会响，大灯和尾灯会闪光大约 1 min，作为示警。同时，该系统切断起动电路，并将门全部锁上(如果门没有锁上，该系统会在 1 min 之内每隔 2 s 锁门一次)。

①用发动机防护盖开启杆打开发动机的防护盖。

②不用钥匙打开前、后任何一个门。

(4)在防盗系统进入工作状态时退出状态

当表 2－12 中所列任何一个条件满足时，防盗系统就可退出防盗状态。

表 2－12

序号	条件	退出系统
1	用钥匙打开左、右门	0
2	用无线遥控器打开车门	0
3	在点火开关插入钥匙并转到ACC或ON位	0
4	防盗系统刚进入工作1 min	自动停止＊1

＊1：在这种情况下，车门全部关上之后 2 s 时，系统又重新进入工作状态。

3. 故障现象表阵

防盗系统的故障诊断是在门锁控制系统正常工作的条件下运行的，因此，在对防盗系统进行故障诊断之前，要先确认门锁控制系统正常工作。ES300 防盗系统各故障现象可参考表 2－13 进行诊断排除。

表 2－13

故障现象细节			检查电路＊1
防盗系统设置不了			1. 指示灯电路 2. 行李仓门锁匙操纵电路 3. 行李仓门饰灯开关电路 4. 开门检测开关 5. 开门锁检测开关电路 6. 发动机防护盖灯开关电路
设置后指示灯不闪烁			指示灯电路
设置状态后在防盗工作状态中	后门被开锁	系统有反应	开门锁检测开关电路(后门)
	行李仓门被强行打开而不是用钥匙打开		行李仓门饰灯开关电路
	发动机防护盖被打开		发动机防护盖灯开关电路
	喇叭不响		喇叭继电器电路
	防盗喇叭不响		防盗喇叭电路
	前灯不闪光		前灯继电器电路
	尾灯不闪光		尾灯继电器电路
	起动电路没有切断		起动继电器电路
	后门在开锁状态时滑镜上		开门锁检测开关电路
设置状态后	当点火开关处于 ACC 或 ON 时没退出状态		点火开关电路
	用钥匙打开行李仓门，系统不是工作		行李仓门钥匙操纵开关电路
即使在没有设置状态时	喇叭响		喇叭继电器电路
	防盗喇叭响		防盗喇叭电路
	前灯保持亮		前灯继电器电路
	尾灯保持亮		尾灯继电器电路

＊1：在电路名称前加上数字，就按数字的大小顺序诊断。

二、ES300 门锁无线遥控系统

该系统通过主点火开关上的发射器发出电波，在一定的距离内变成锁门和开锁操作。微弱电波(每一种钥匙都不一样)通过后车窗玻璃上的天线传送到接收器。

ES300 门锁无线遥控系统的部件分布图。如图 2－38 所示。

图 2－39 为 ES300 门锁无线遥控系统的线路图。

图 2－40 为 ES300 门锁无线遥控系统 ECU 的接柱，表 2－14 为 ECU 接柱代号及名称，表 2－15 为 ECU 接柱的标准值。

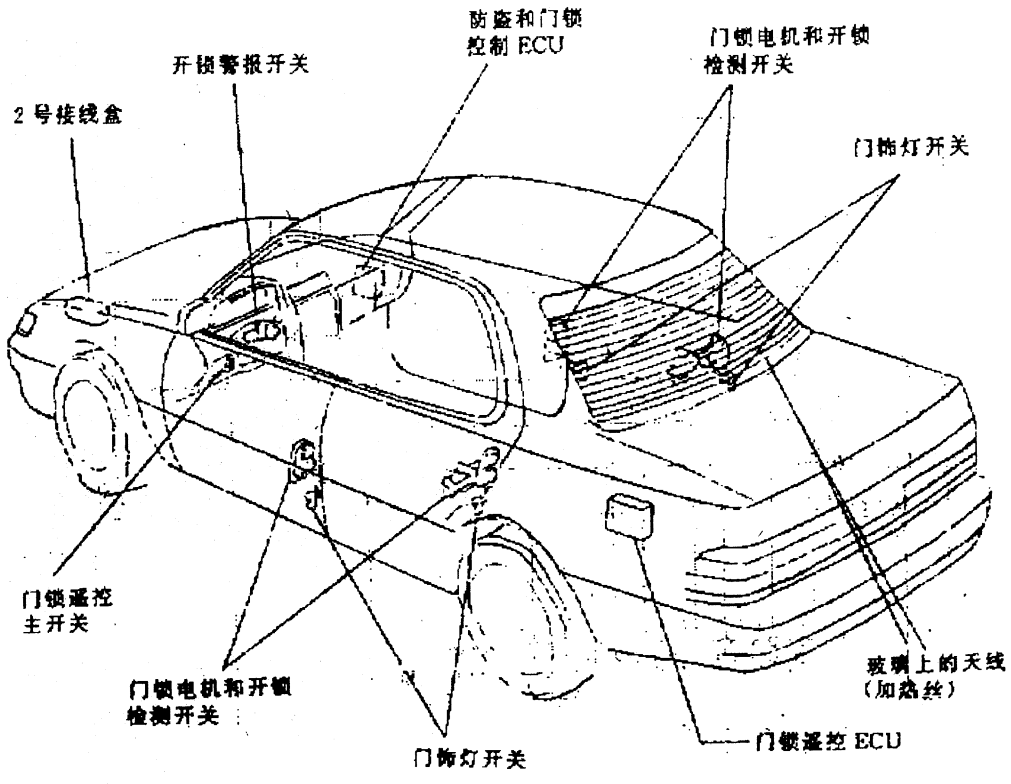

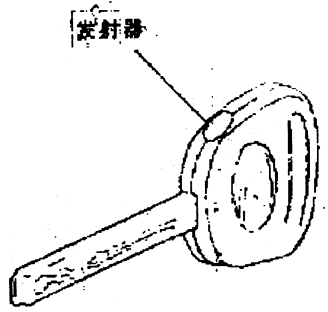

图 2－38　ES300 门锁无线遥控系统部件分布图

表 2－14　ECU 接柱代号及名称

序号	代号	接柱名称	序号	代号	接柱名称
W8－1	+B	电源	W8－6	KSW	钥匙开锁警报开关
W8－2	RSW	后门锁电机	W8－7	GND	搭铁
W8－3	RPSW	右前门锁电机	W8－8	FDSW	左前门锁电机
W8－4	UL	锁门和门锁开关	W8－9		
W8－5	L	锁门和门锁开关	W8－10	CTY	门饰灯开关

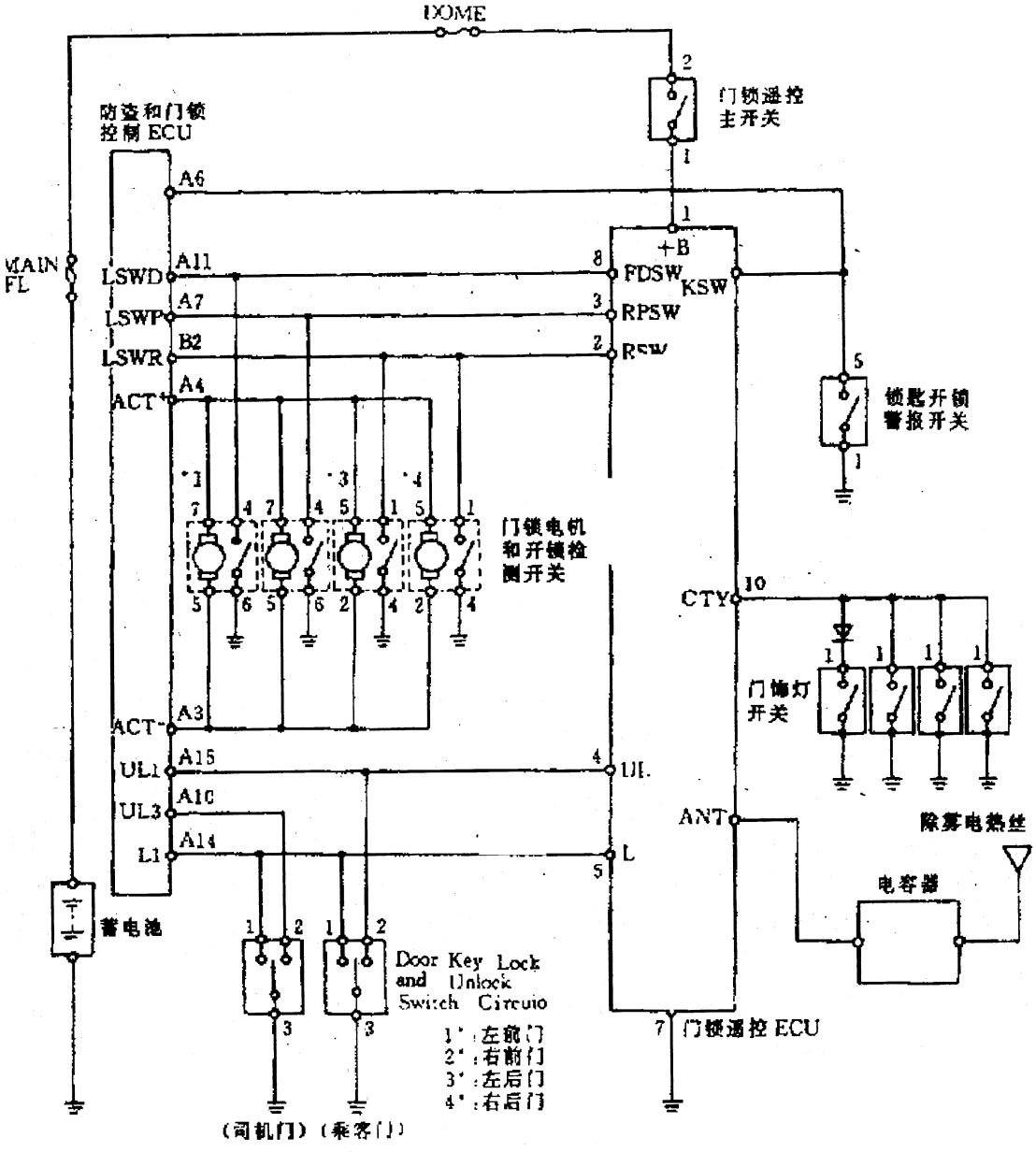

图 2－39　ES300 门锁无线遥控系统线路图

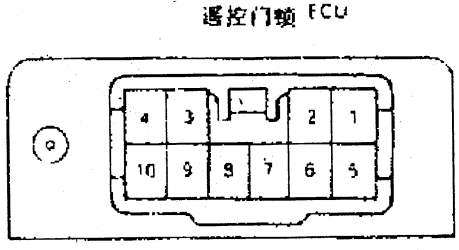

图 2－40　ES300 门锁无线遥控系统 ECU 接柱

表 2－15　ECU 接柱的标准值

接　柱	代　号	线　色	测　试　条　件	标准值
W8-1→←W8-7	+B→←E	R－Y→←W－B	遥控门锁主开关 ON	10V～14V
			遥控门锁主开关 OFF	低于 1V
W8-2→←搭铁	RSW→←搭铁	L－Y→←搭铁	后门锁手把锁上	8V～10V
			后门锁手把开锁	低于 1V
W8-3→←搭铁	RPSW→←搭铁	Y→←搭铁	乘客门锁手把锁上	8V～10V
			乘客门锁手把开锁	低于 1V
W8-4→←搭铁	UL→←搭铁	Y－L→←搭铁	右门锁上和开锁开关处于开锁状态	低于 1V
			除以上所述外	8V～10V
W8-5→←搭铁	L→←搭铁	Y－R→←搭铁	左门和右门锁上和开锁开关锁上	低于 1V
			左门和右门开锁和开锁开关开锁	
			除以上所述外	8V～10V
W8-6→←搭铁	KSW→←搭铁	L－B→←搭铁	点火开关插入钥匙	低于 1V
			点火开关拔出钥匙	10V～14V
W8-7→←搭铁	GND→←搭铁	W－B→←搭铁	通常条件下	低于 1V
W8-8→←搭铁	FDSW→←搭铁	P→←搭铁	司机门锁手把锁上	8V～10V
			司机门锁手把开锁	低于 1V
W8-10→←搭铁	CTY→←搭铁	R－W→←搭铁	左门和右门门饰灯开关闭合	低于 1V
			左门或右门门饰灯开关断开	
			左门或右门门饰灯开关闭合	
			左门和右门门饰灯开关断开	10V～14V

三、ES300 门锁控制系统

1. 系统简介

门锁控制系统具有钥匙内锁功能和防止钥匙卡死功能，所有的门锁可由左－右前门的钥匙同时控制（在驾驶员侧门上的钥匙开动两次）。若在进行门锁操作时一个前门打开，点火钥匙还插在点火开关内，那么所有门会自动开启，以防将点火锁匙留在车内。行李仓门可由电磁开启器打开。

ES300 门锁控制系统的构成及部件的要布如图 2－41 所示。

图 2－42 为 ES300 门锁控制系统的线路图。

图 2－43 为 ES300 门锁控制系统 ECU 的连接器。

表 2－16 为 ES300 门锁控制系统 ECU 接柱代号及名称，表 2－17 为 ECU 接柱标准值。

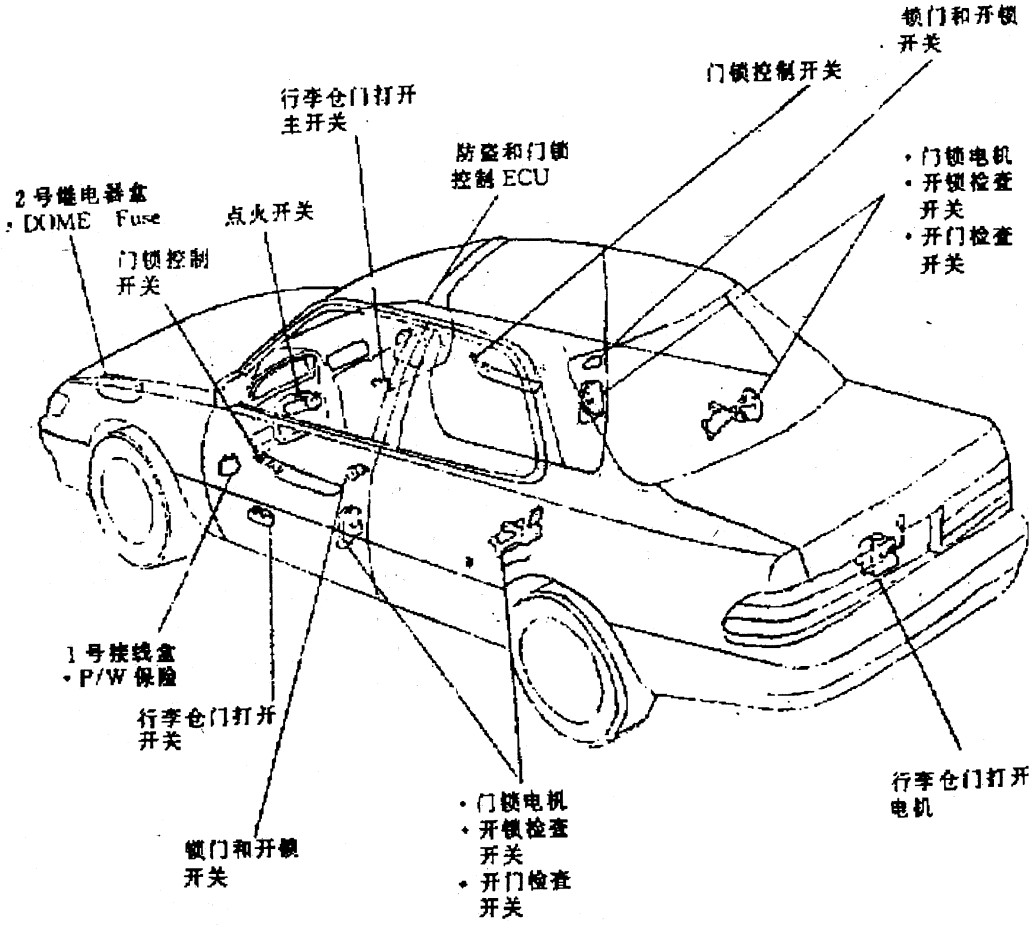

图 2－41　ES300 门锁控制系统部件布置图

表 2－16　ECU 接柱代号及名称

序号	代号	接柱名称
T8－1	SRLY	点火开关ST
T8－2	IG	点火开关ON
T8－3	ACT－	门锁电机
T8－4	ACT＋	门锁电机
T8－5	TO	行李箱门打开
T8－6	KSW	开锁警报开关
T8－7	LSWP	开锁警报开关
T8－8	＋B2	电源
T8－9	IND	安全指示灯
T8－10	UL3	门锁检测开关
T8－11	LSWP	开门锁检测开关
T8－12	DSWP	开门开关
T8－13	DSWD	开门检测开关
T8－14	L1	门锁锁上和开锁开关

续表

序号	代号	接柱名称
T8－15	UL1	门锁锁上和开锁开关
T8－16	E	搭铁
T8－17	L2	门锁控制开关(锁上)
T8－18	UL2	门锁控制开关(开锁)
T8－19	TSW	行李仓门开锁操纵开关
T8－20	+B1	开门锁检测开关
T9－1	LUG	开门检测开关
T9－2	LSWR	防盗喇叭
T9－3	CTY	前灯
T9－4	SH	
T9－5	HEAD	点火开关"ACC"
T9－6		电源主继电器
T9－7	ACC	
T9－8	PRLY	行李仓门门饰灯开关
T9－9		喇叭
T9－10	DSWL	发动机防护盖灯开关
T9－11	HORN	尾灯
T9－12	DSWH	
T9－13	TAIL	
T9－14		

表 2－17　ECU 接柱的标准值

接柱	代号	线色	测试条件	标准值
T8-1→←搭铁	SRLY→←搭铁	B—Y	点火开关转到 ST 位(空档起动开关处于 P 速区)	10V～14V
T8-2→←搭铁	IG →←搭铁	R—R	点火开关转到 ON 状态	10V～14V
T8-4→←T8－4	ACT →←ACT+	L—B→←L—B	点火开关转到 ON 状态	低于 50Ω
T8-5→←T8-16	TO →←E	L →←W—B	"拉上行李仓门打开开关	10V～14V
			不拉上行李仓门打开开关	低于 Ω
T8-6→←T8-16	KSW →←E	L—B→←W—B	开锁警报开关闭合(插入点火开关锁匙)	低于 1Ω
			开锁警报开关断开(抽掉锁匙)	1MΩ 或更高
T8-7→←T8-16	LSWP→←E	Y →←W—B	开门锁检测开关闭合(乘客门)	低于 1Ω
			开门锁检测开关断开	1MΩ 或更高
T8-8→←T8-16	B2→←E	Y →←W—B	通常情况下	10V～14V
T8-9→←T8-16	IND→←E	R—Y→←W—B	指示灯电路	低于 1Ω
T8-10→←8-16	UL3→←E	R—L→←W—B	门锁开关和开锁开关处于"开锁"状态	低于 1Ω
			锁门和开锁开关处于 OFF 或锁上状态	1MΩ 或更高

续表

接柱	代号	线色	测试条件	标准值
T8-11→←8-16	LSWD→←E	P→←W-B	开门锁检测开关闭合(司机门)	低于1Ω
			开门锁检测开关断开(司机门)	1MΩ或更高
T8-12→←8-16	DSWP→←E	R-W→←W-B	(乘客门)开门检测开关闭合(开门)	低于1Ω
			(乘客门)开门检测开关断开(关门)	1MΩ或更高
T8-13→←8-16	DSWD→←E	R-C→←W-B	(司机门)开门检测开关闭合(开门)	低于1Ω
			(司机门)开门检测开关断开(关门)	1MΩ或更高
T8-14→←8-16	L1→←E	Y-R→←W-B	门锁锁上和开锁处于"锁上"状态	低于1Ω
			门锁锁上和开锁开关处于OFF或开锁状态	1MΩ或更高
T8-15→←8-16	UL1→←E	Y-L→←W-B	门锁锁上和开锁开关处于"开锁"状态	低于1Ω
			门锁锁上和开锁开关OFF或"锁上"状态	1MΩ或更高
T8-16→←搭铁	E→←搭铁	W-B	通常状态转到ST位	低于1Ω
T8-17→←T8-16	L2→←E	P-B→←W-B	门锁控制开关处于"锁上"状态	低于1Ω
			门锁控制开关处于OFF或开锁状态	1MΩ或更高
T8-18→←T8-16	UL2→←E	C→←W-B	门锁控制开关处于开锁状态	低于Ω
			门锁控制开关处OFF或锁上状态	1MΩ或更高
T8-19→←T8-16	TSW→←E	L-Y→←W-B	行李仓门打开开关闭合	低于1Ω
			行李仓门打开开关断开	1MΩ或更高
T8-19→←T8-16	+B2→←E	R→←W-B	通常情况下	10V～14V
T9-1→←T8-16	LUG→←E	G-W→←W-B	行李仓门锁匙操纵开关闭合	低于1Ω
			行李仓门锁匙操纵开关断开	1MΩ或更高
T9-2→←T8-16	LSWR→←E	L-T→←W-B	(后门)门锁开锁检查开关ON	低于1Ω
			(后门)门锁开锁检查开关OFF	1MΩ或更高
T9-3→←T8-16	CTY→←E	R-B→←W-B	(后门)检测开关闭合(开门)	低于1Ω
			(后门)检测开关断开(关门)	1MΩ或更高
T9-4→←T8-16	SH→←E	W-L→←W-B	通常情况下	10V～14V
T9-5→←T8-16	HEAD→←E	R-B→←W-B	灯光开关处于"前灯"以外的状态	10V～14V
T9-7→←T8-16	ACC→←E	L-R→←W-B	点火开关处于"ACC"状态	10V～14V
T9-10→←T8-16	DSWL→←E	R-W→←W-B	行李仓门饰灯闭合	低于1Ω
			行李仓门饰灯开关断开	1MΩ或更高
T9-11→←8-16	HOPN→←E	G-B→←W-B	喇叭开关断开	10V～14V
T9-12→←8-16	DSWH→←E	B→←W-B	发动机防护盖灯开关闭合	低于1Ω
			发动机防护盖灯开关断开	1MΩ或更高
T9-13→←8-16	TALL→E	G-R→←W-B	灯光开关处于"尾灯"状态	10V～14V

在测试防盗和门锁控制ECU各接柱的电压或电阻时,要断开ECU连接器。

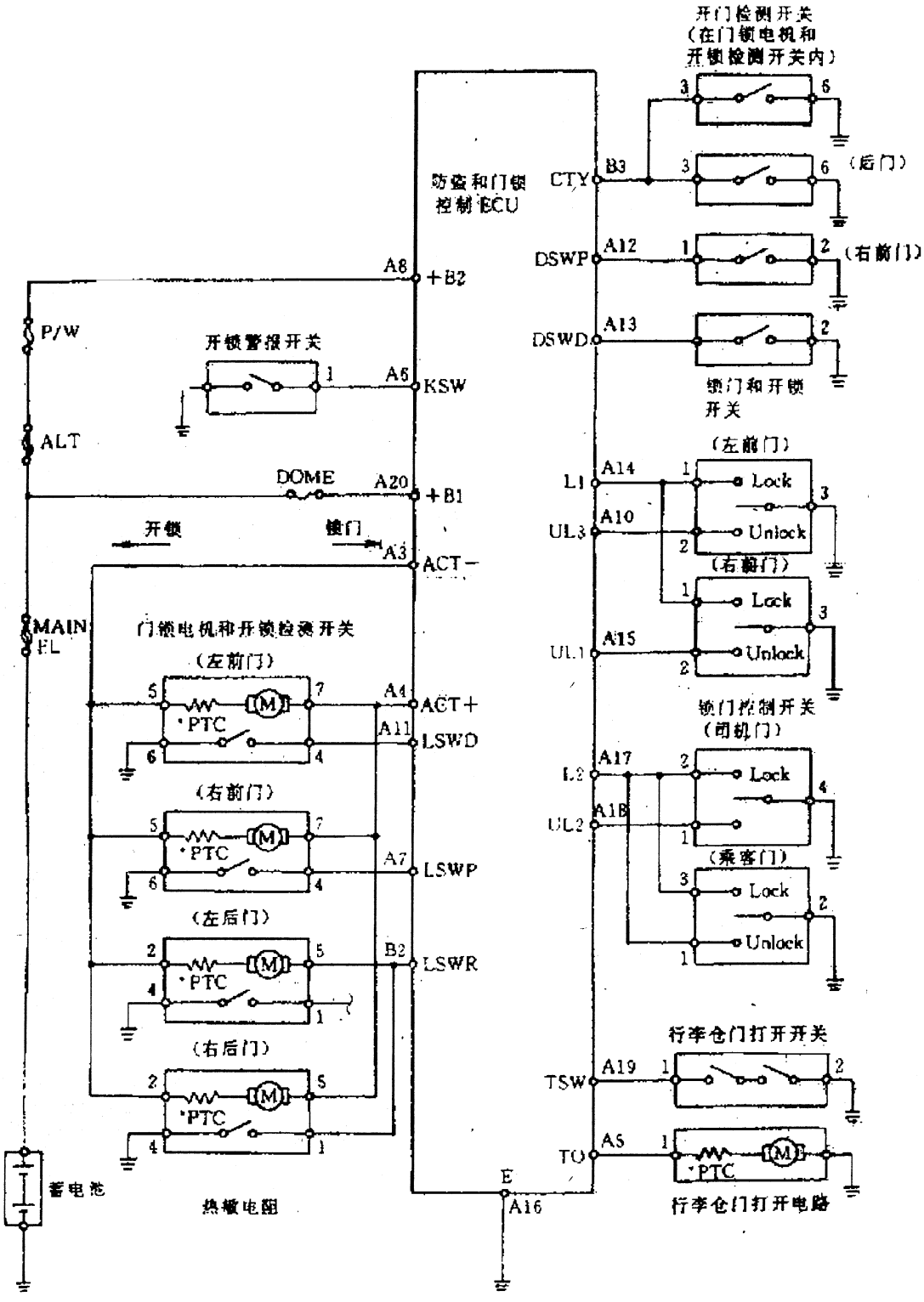

图 2－42　ES300 门锁控制系统线路图

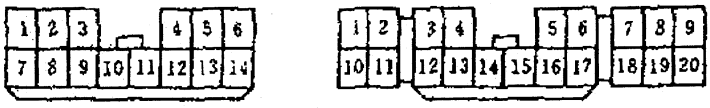

图 2－43　ES300 门锁控制系统 ECU 连接器

2. 故障现象的表阵

ES300 门锁控制系统的故障诊断可按表 2－18 中给定的顺序进行应用的电路故障诊断与排除。

表 2－18

可疑对象 / 故障现象	ECU 电源电路	驱动电源电路	门锁电机电路	行李仓门打开电机电路	门锁控制锁开关电路	锁门和开锁开关电路	开锁警报开关电路	开锁检测开关电路	行李仓门打开主继电器和开关电路	开门检测开关电路	防盗 ECU
门锁控制系统的功能全部突灵	1	2	4	3							5
门锁控制开关和钥匙操纵开关控制不了锁门和开锁(行李仓门打开功能正常)			3		1	2					4
门锁控制开关控制不了锁门和开锁(所有门打开和锁上不能由钥匙操纵开关控制)					1						4
不能由门锁匙操纵开关锁门或开锁(而由门锁控制开关锁门或开锁)											2
钥匙限位功能不正常(由钥匙操作开关锁门或开锁)					1					3	4
行李仓门打开功能不正常				2					1		3

第三节　丰田子弹头(PREVIA)轿车防盗系统

防盗系统利用门锁控制系统元件及其他一些元件，当有人试图不用车匙而强行进入车内或打开发动机罩或滑动门或其他时，或当蓄电池被拆下并重新连接后，防盗系统会使喇叭鸣叫，大灯及尾灯闪烁大约 1 min 以示警。同时，它将锁止所有车门并切断起动电路。其元件位置如图 2－44(a)(b)所示，线路图如图 2－45 所示。

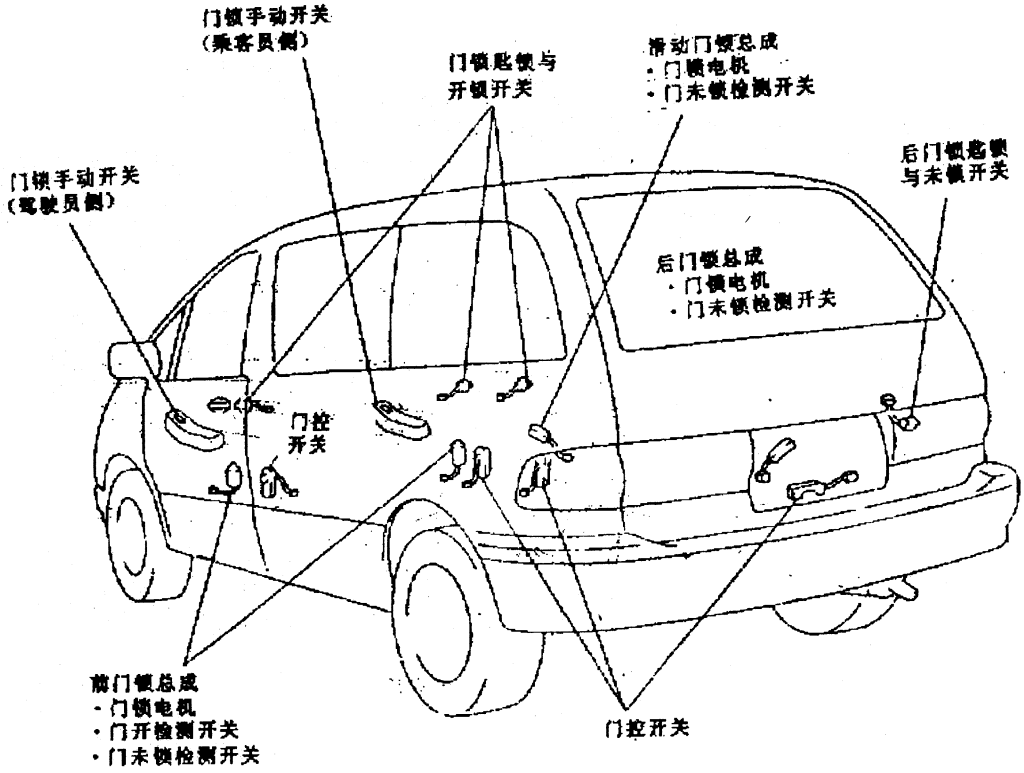

(a)

图 2－44　防盗系统元件位置图

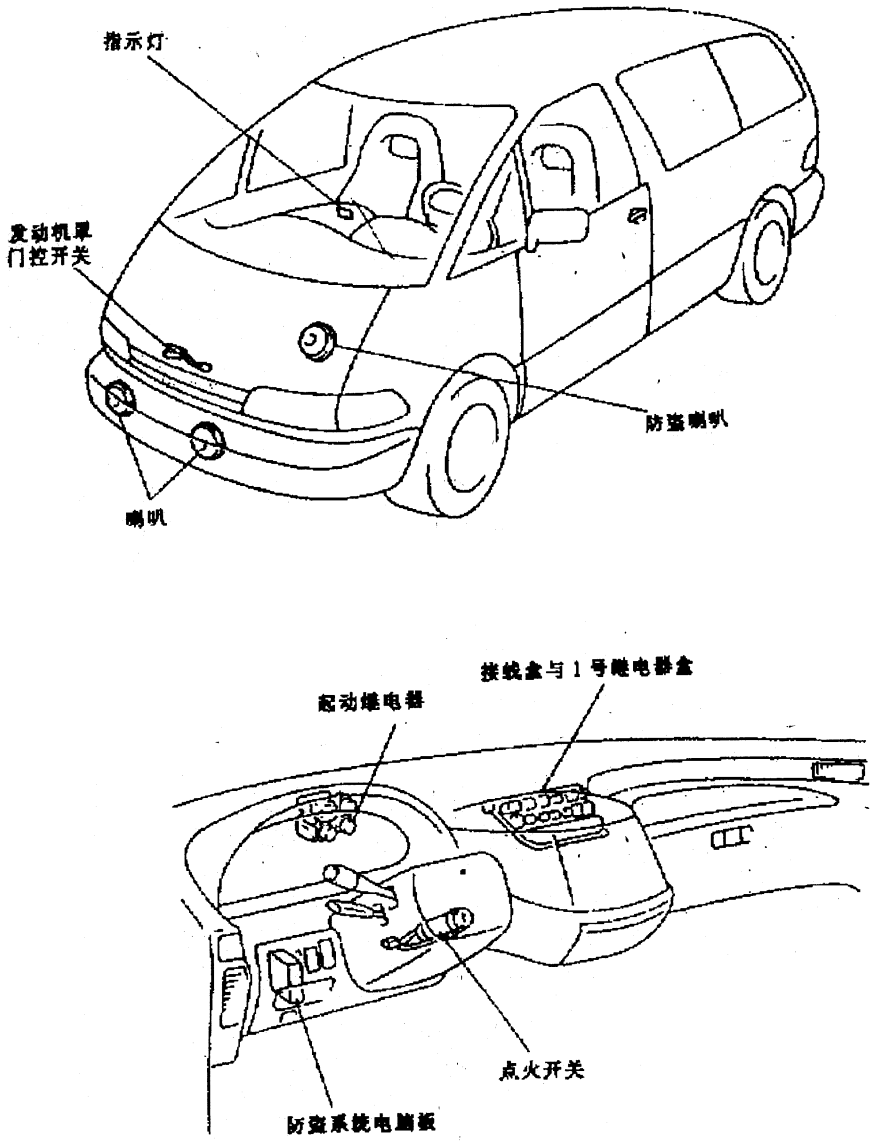

(b)

图 2-44　防盗系统元件位置图

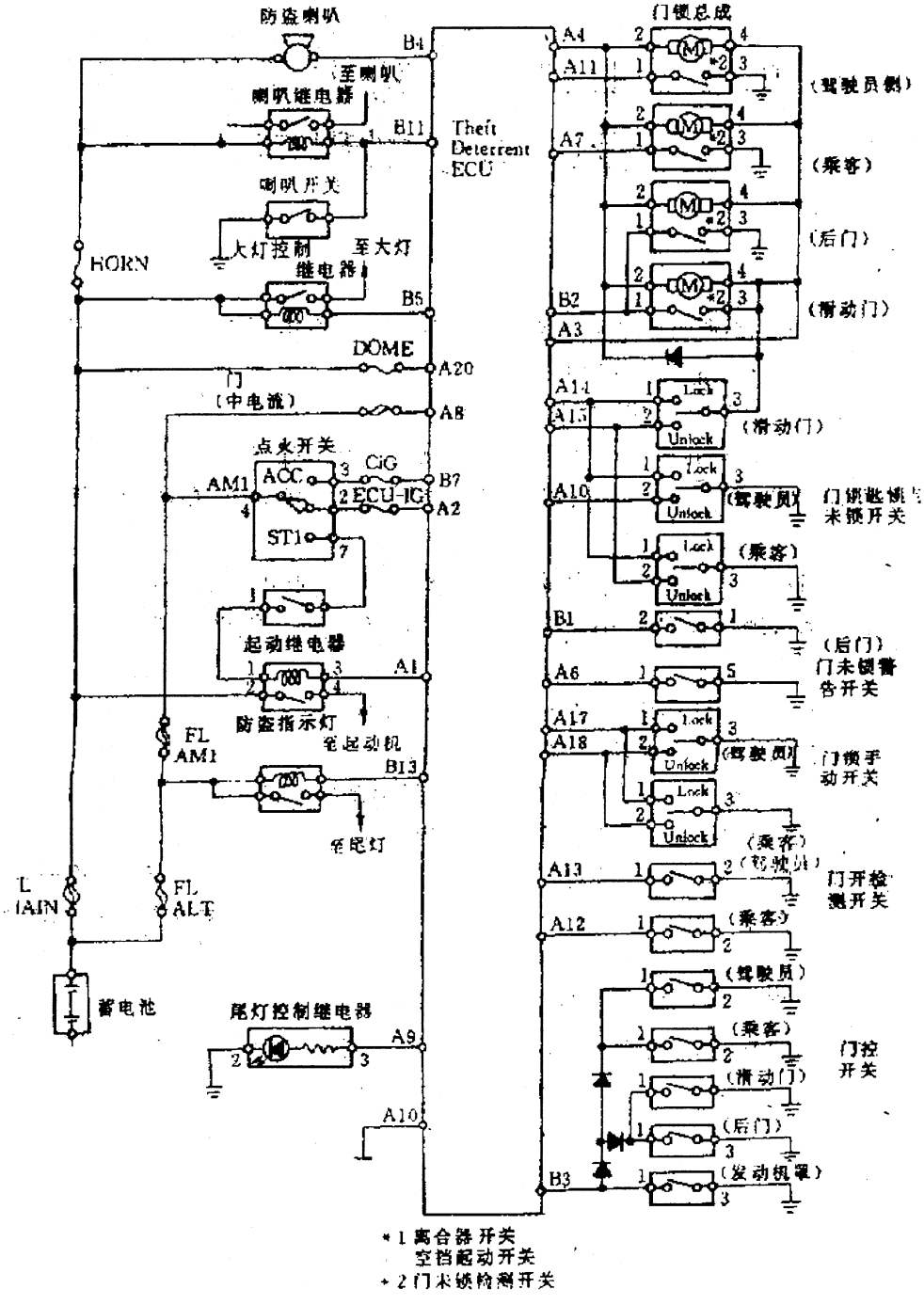

图 2-45　防盗系统线路图

第四节　丰田车系防盗系统遥控器设定与复制程序

丰田（Toyota）车系所采用的防盗系统是控制起动机继电器控制线圈的回路，当设定防盗时发动机便无法打起动机起动发动机。

一、丰田(Toyota)原厂防盗遥控器诊断程序

1. 将点火开关插入钥匙，并放在OFF位置，将驾驶侧车门打开。

2. 将防盗电脑9#端子搭铁1 s以上，再将钥匙取出，10 s内，关上驾驶侧车门，并锁上车门锁。

3. 在此时门锁会自动再开放，如果没有自动开启门锁则可能是线路不良或主电脑不良。

4. 如果门锁自动开放则在10 s内按下遥控器上任何一个按键后应会有门锁动作状况，并代表故障原因。

(1)如果没任何反应表示遥控器不良，或主电脑不良。

(2)如果是"锁→开→行李箱开"表示系统正常。

(3)如果是"锁→锁→锁→开→行李箱开"表示电动机不良

二、丰田(Toyota)遥控器重新设定及复制程序

1. 将防盗主电脑9#端子搭铁，此时所有门会锁上再开启同时行李箱也会开启。

2. 此时按遥控器上任何一键时会有：锁上所有车门和开启所有车门及行李箱锁也会动作一次。

3. 若要复制第二个遥控器，则重复步骤2即可。

4. 拆开主电脑9#端子搭铁线，即完成设定及复制程序。

第二章　日产车系防盗系统设定、解除与检修

第一节　日产风度轿车防盗系统设定、解除与检修

一、防盗系统之多功能遥控系统

(一)防盗系统概述

1. 电源和地线

(1)任何时候,电源都供电:

·通过 10 A 保险丝{No.[11],位于保险丝盒(J/B)内};

·到防盗报警继电器 - 2 端口(1)、(3)和(6),及防盗报警继电器 - 3 端口(1)。

防盗报警继电器 - 2 和 - 3 端口(2)接到 BCM 端口(11)。

(2)任何时候,电源都供电:

·通过 7.5 A 保险丝{No.[65],位于保险丝盒(J/B)内};

·到防盗报警喇叭继电器端口(1)。

防盗报警喇叭继电器端口(2)接到 BCM 端口(13)。

(3)任何时候,电源都供电:

·通过 15 A 保险丝{No.[37],位于保险丝盒(J/B)内};

·到行李仓盖开启器执行器端口(2)。

行李仓盖开启器执行端口(1)与多功能遥控单元端口(5)相连。

BCM 通过数据线 A, B 接到多功能遥控单元、驾驶门控制单元、乘客门控制单元、左后车门控制单元和右后车门控制单元。

(4)任何时候,电源都供电:

·通过 7.5 A 保险丝{No.[40],位于保险丝盒(J/B)内};

·到钥匙开关端口(1)。

(5)当钥匙开关位于"ON"(点火钥匙插入钥匙座)时,电源才供电:

·通过钥匙开关端口(2)

·到 BCM 端口(23)。

(6)任何时候,电源都供电:

·通过 15 A 保险丝{No.[26],位于保险丝盒(J/B)内}

·到车内灯端口(1)。

(7)当车内灯位于 DOOR(车门)位置时,地线接:

·到车内灯端口(2);

·通过 BCM 端口(5)。

(8)当任何一个车门开关位于开门(OPEN)位置时,地线接:

·通过 BCM 端口(21);

·通过车门开关外壳地线。

(9)当驾驶门锁执行器(车门开锁传感器)位于开锁位置时,接地线:

·到驾驶门控制单元(LCU01)端口(4);

·通过驾驶门锁执行器(车门开锁传感器)端口(2);

·到驾驶门锁执行器(车门开锁传感器)端口(4);

·通过车身地线(M13)和(M78)。

(10)当乘客门锁执行器(车门开锁传感器)位于开锁位置时,地线接:

·到乘客门控制单元(LCU02)端口(4);

·通过乘客门锁执行器(车门开锁传感器)端口(2);

·到乘客门锁执行器(车门开锁传感器)端口(4);

·通过车身地线(M13)和(M78)。

(11)当后车门锁执行器左和/或右(车门开锁传感器)位于开锁位置时,地线接:

·到左后和/右右后车门控制单元端口(4);

·通过左后车门锁执行器(车门开锁传感器)端口(2)和/或;

·通过右后车门锁执行器(车门开锁传感器)端口(2);

·到左后车门锁执行器(车门开锁传感器)端口(4)和/或:

·到右后车门锁执行器(车门开锁传感器)端口(4);

·通过车身地线(M19)和(M23)。

2. 遥控器信号输入

·经过车窗天线;

·到多功能遥控单元(LCU05)端口(7)。

(1)多功能遥控系统实现如下部件的功能控制:

·电动门锁;

·行李仓盖开启器;

·车内灯;

·危险报警灯(澳洲);

·电动车窗(用于澳洲,参见"电动车窗 - IVMS");

·危险提示器(欧洲和一般地区带三效触媒装置 RHD 型除外)。

(2)工作方式

当钥匙开关位于"OFF"位置(钥匙拔出)时,多功能遥控单元可接收来自遥控器的信号。然后,它通过数据线 A,B 将信号送到 BCM 和 LCU。

(3)电动车门锁

多功能遥控单元通过数据线 A,B 与 BCM、驾驶门控制单元、乘客门控制单元、左右后车门控制单元相连。

·钥匙开关为"OFF"信号(点火钥匙不在钥匙座中);

·车门开关为"CLOSE"信号(所有车门关闭)。

上述两种信号输入 BCM。此时,若多功能遥控单元收到遥控器发出的锁门信号,它将送出锁门信号:

·从其端口(1)和(3)(数据线 A 和 B);

·到各车门控制单元端口(1)和(2);

当多功能遥控单元(LCU05)收到遥控器发出的锁门信号时,地线接:

·到防盗器报警继电器 - 2 和 - 3 端口(2);

·经过 BCM 端口(11)。

此时,多功能遥控继电器通电,门锁执行器将所有车门锁定。(危险报警灯闪烁两次作为提示 - 危险提示器)。

当遥控器发出开锁信号时,车门锁执行器打开所有门锁。

关于细节,参见"电动车门锁 - IVMS"。

3. 行李箱盖开启器

地线接:

·到行李箱盖开启器端口(1);

·通过多功能遥控单元。

当电源和接地电路都接通时,行李箱盖开启器打开行李仓盖。

4. 车内灯

当车门开关位于"CLOSE"位置(所有车门关闭)时,多功能遥控系统可打开或熄灭车内灯。

5. 紧急报警

当遥控器给多功能遥控系统发出报警信号后,多功能遥控系统使喇叭断续鸣响;前大灯断续点亮。

(二)防盗系统之多功能遥控系统控制电路图

日产风度轿车防盗系统之多功能遥控系统的控制电路如图 3 - 1 ~ 图 3 - 7 所示。

(三)防盗系统之多功能遥控系统故障诊断表

日产风度轿车防盗系统之多功能遥控系统的故障诊断表如表 3 - 1 所列。

多功能遥控系统 - IVMS
线路图 - 多路

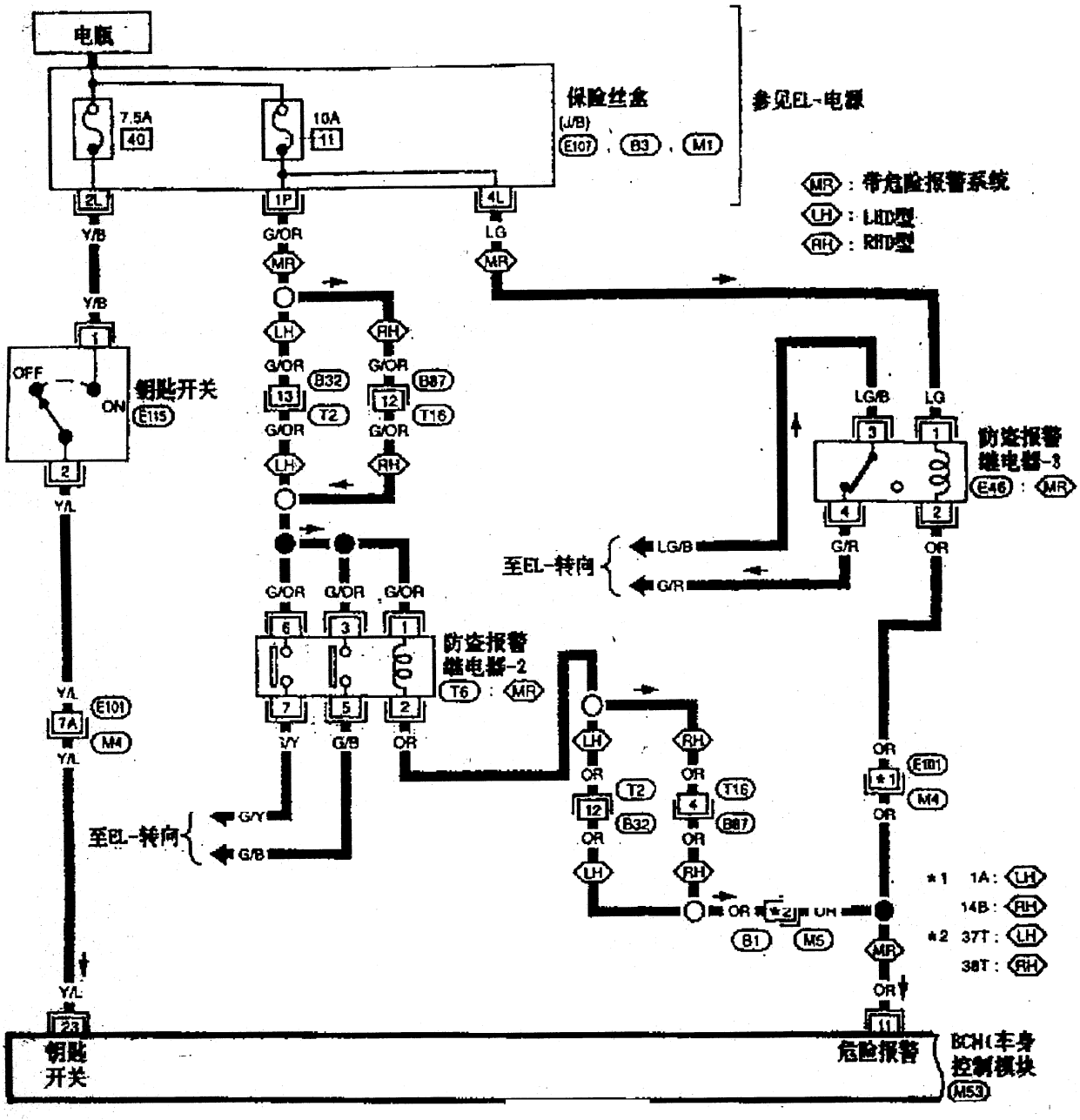

图 3-1　日产风度轿车防盗系统控制电路图(1)

多功能遥控系统 - IVMS
线路图 - 多路 - (续)

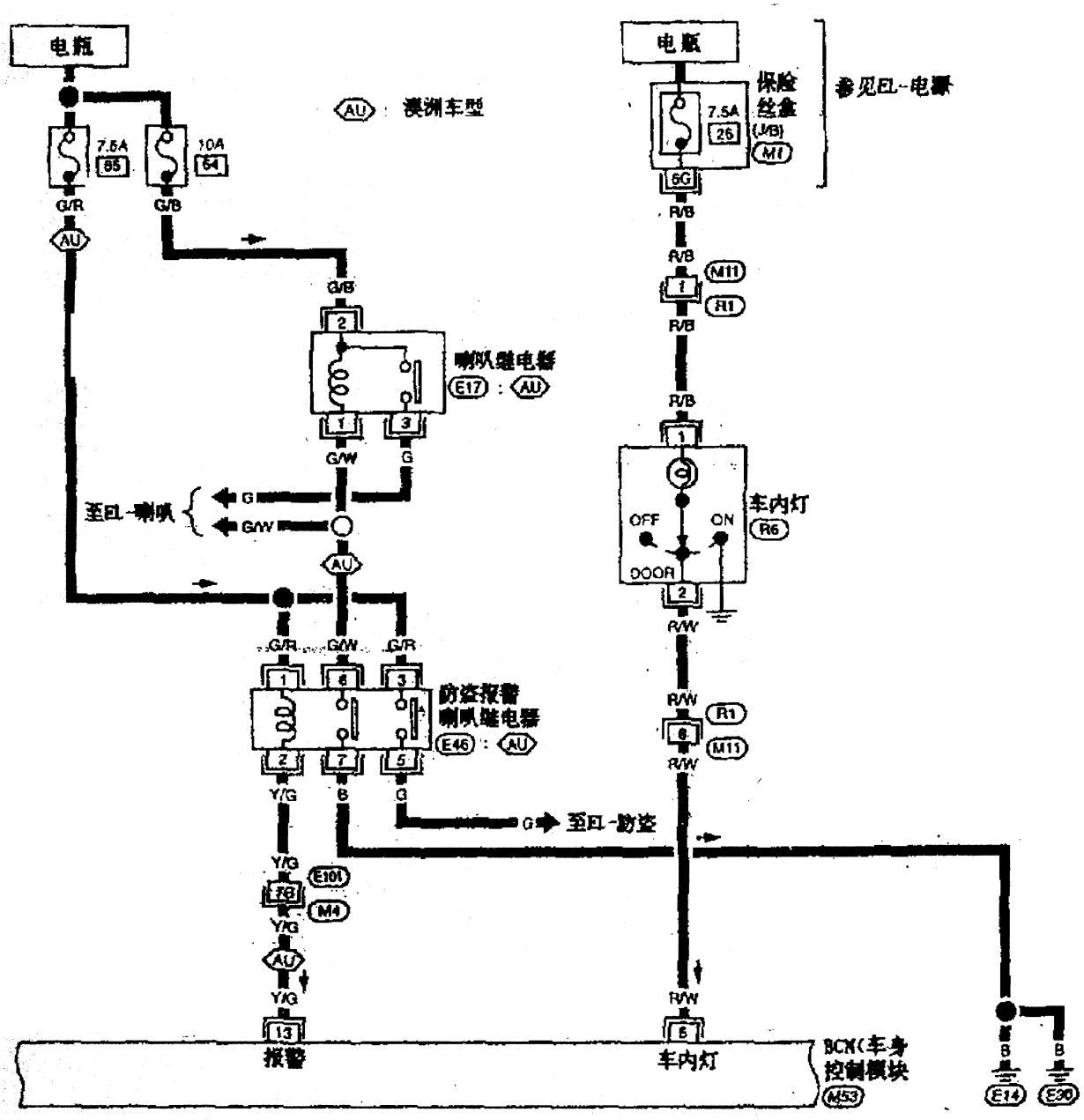

图 3-2　日产风度轿车防盗系统控制电路图(2)

多功能遥控系统 – IVMS
线路图 – 多路 –（续）

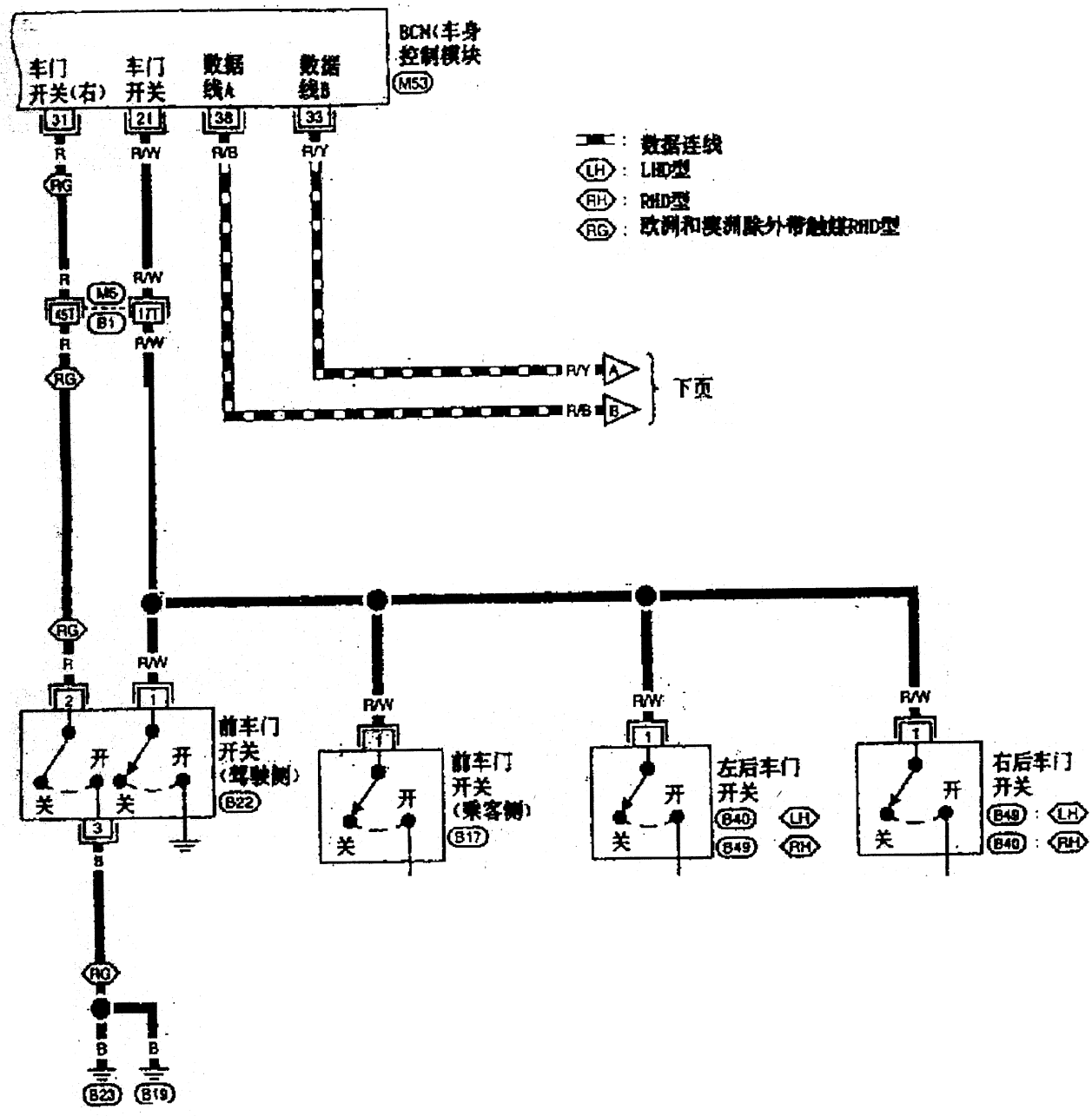

图 3－3　日产风度轿车防盗系统控制电路图(3)

多功能遥控系统 - IVMS
线路图 - 多路 - (续)

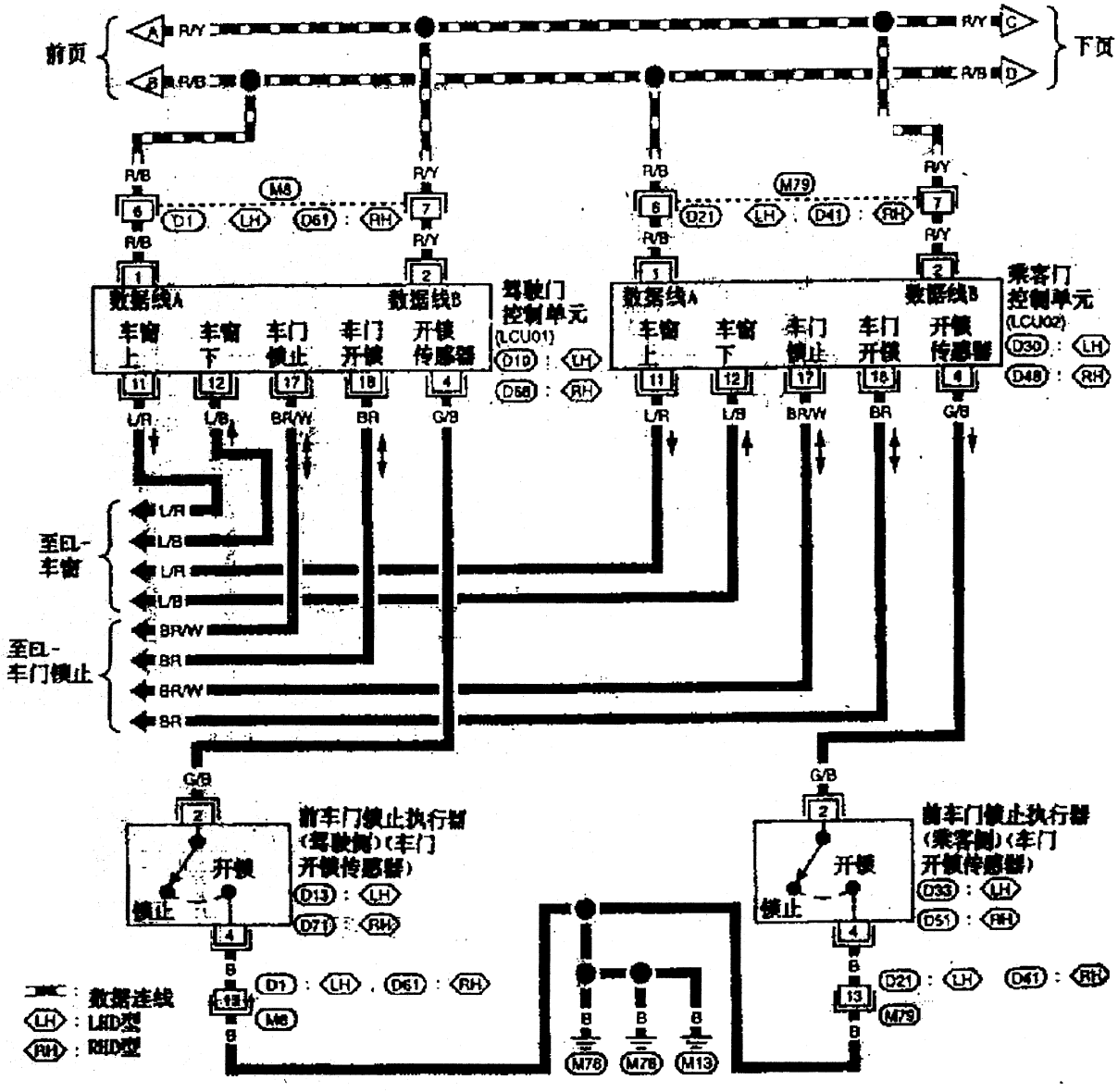

图 3-4　日产风度轿车防盗系统控制电路图(4)

多功能遥控系统 - IVMS

线路图 - 多路 - (续)

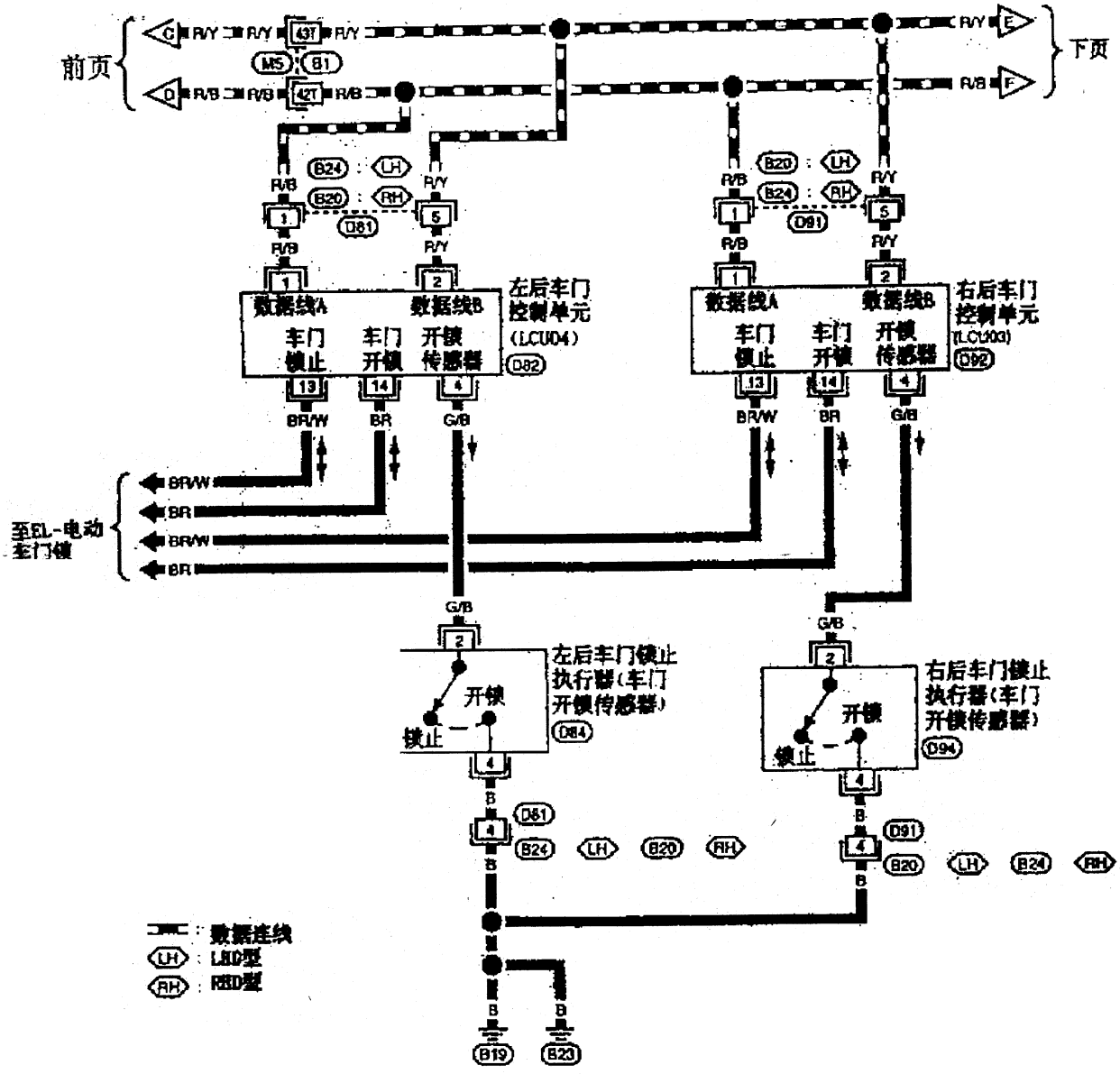

图 3-5　日产风度轿车防盗系统控制电路图(5)

多功能遥控系统 - IVMS
线路图 - 多路 - (续)

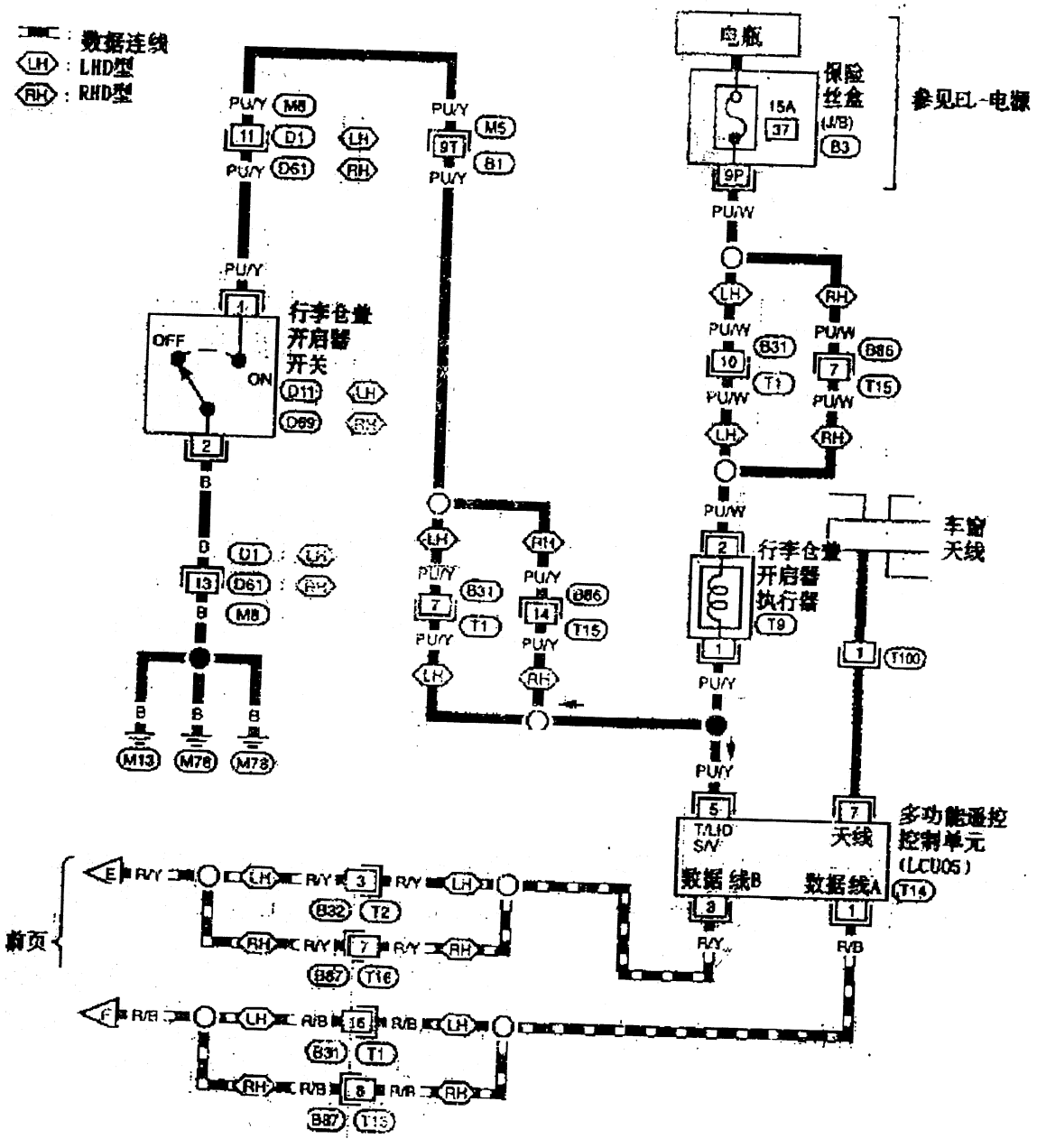

图 3-6　日产风度轿车防盗系统控制电路图(6)

多功能遥控系统 - IVMS
原理图

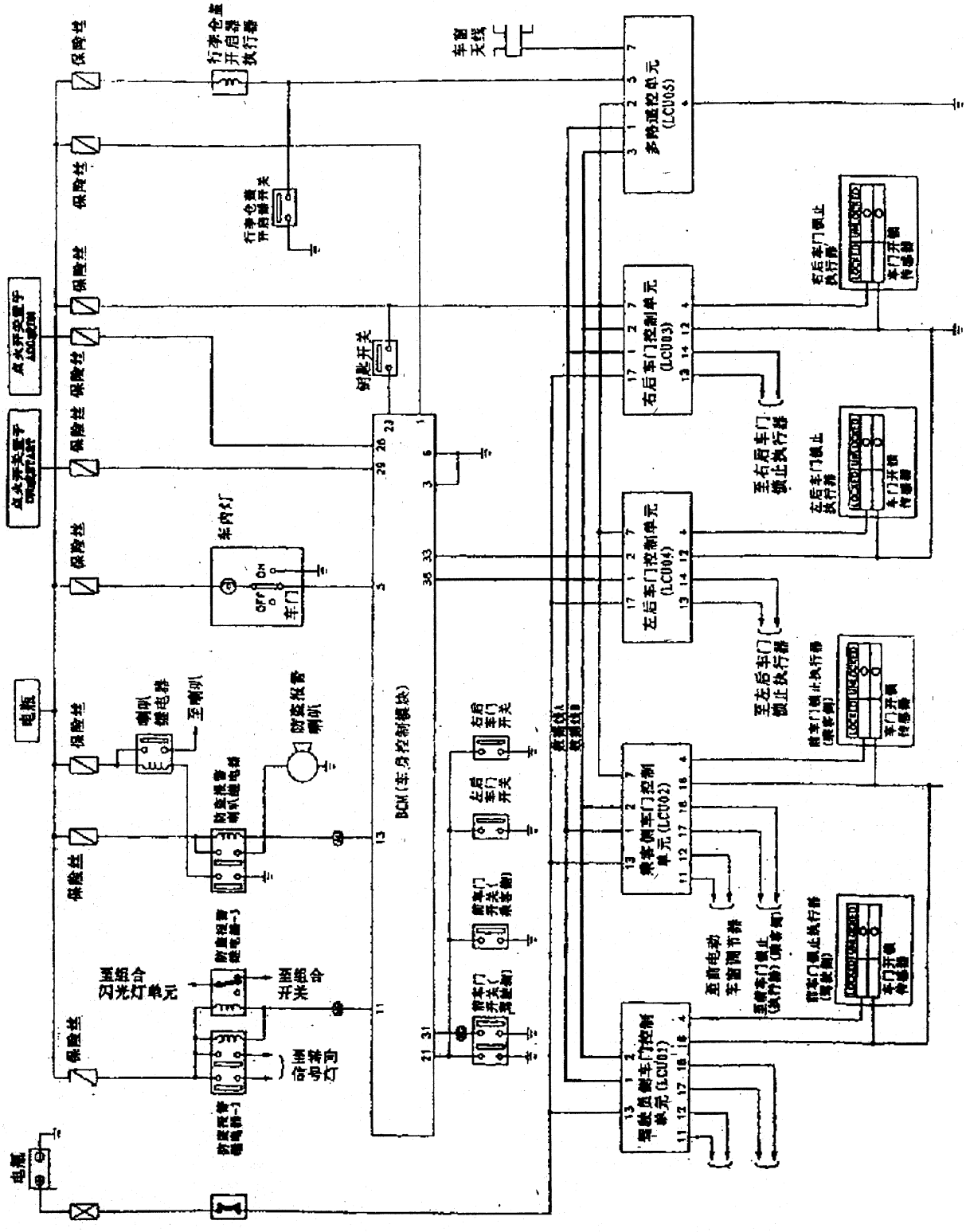

图 3-7　日产风度轿车防盗系统控制原理图

表 3－1　日产风度轿车防盗系统之多功能遥控系统故障诊断表.

症状表

方法	IVMS通讯诊断		电源和接地线路检查									
参考页	EL－177	EL－184	EL－206	EL－207	EL－239	EL－240	EL－241	EL－241	EL－223	EL－277	EL－213	EL－295
症状	诊断仪	车上诊断(模式1)	接地线路检查	电源电路检查	诊断步骤1	诊断步骤2	诊断步骤3	诊断步骤4	检查"电动车门锁"系统	检查"防盗报警"系统	检查"电动车窗"系统	检查"车内灯"系统
遥控系统所有功能失灵	×	×	×		×	×						
锁止或开锁失灵	×	×	×	×								
当车门锁按钮持续按下1.5秒以上，紧急报警不工作	×	×	×	×						×		
当车门锁按钮持续按下1.5秒以上，前电动车窗不降下	×	×	×	×							×	
当灯开关位于"DOOR(门)"位置时，车内灯功能失灵	×	×	×	×								
当行李仓盖开启器按钮持续按下1秒以上时，行李仓盖打不开	×	×	×	×			×	×				

在开始多功能遥控系统诊断步骤前，先进行"IVMS通讯诊断"，"电源和接地电路检查"

注：当点火钥匙插入钥匙座时，多功能遥控系统不起作用。

1. 故障诊断步骤 1

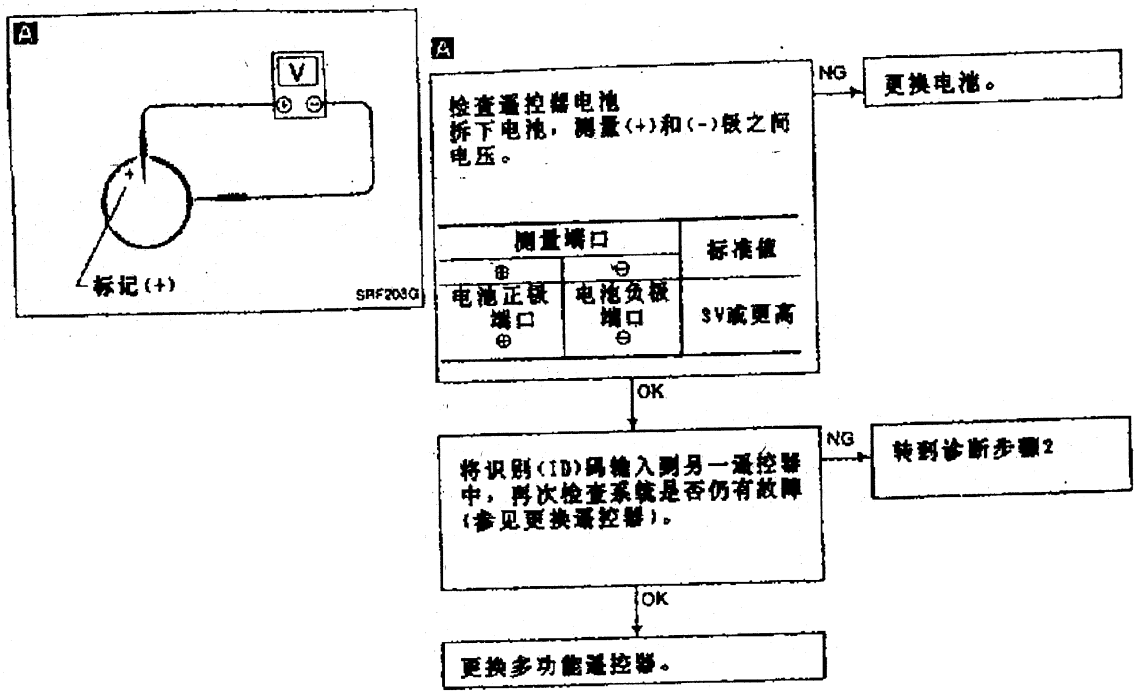

注:如电池安装不当,遥控器将不起作用。

2. 故障诊断步骤 2

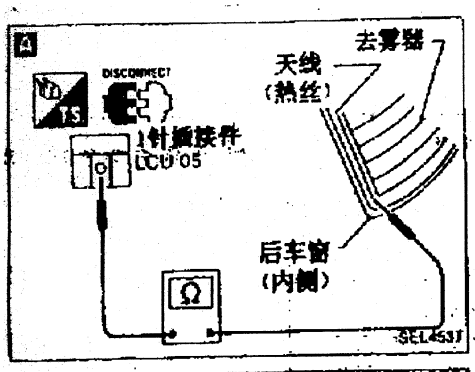

A

检查天线电路
1) 从LCU05上拔下1针插接件。
2) 拆下车后装饰网。
3) 检查端口中心与后车窗热丝导通性。
应导通。

NG → 修理天线电路。参见后车窗去雾器"热丝修理"

OK

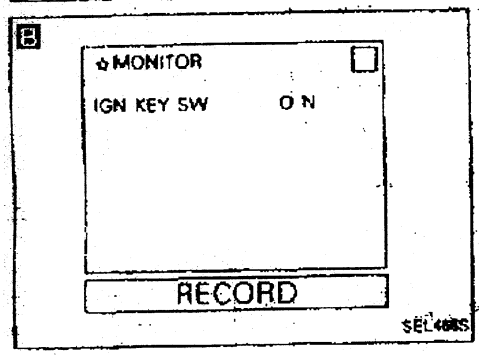

检查点火钥匙开关电路

B 诊断仪

在数据监控模式下，察看"IGN KEY SW(点火钥匙开关)"。
当点火钥匙插入钥匙座中，"IGN KEY SW"应为通(ON)。

NG → 检查和修理点火钥匙开关线路。

或

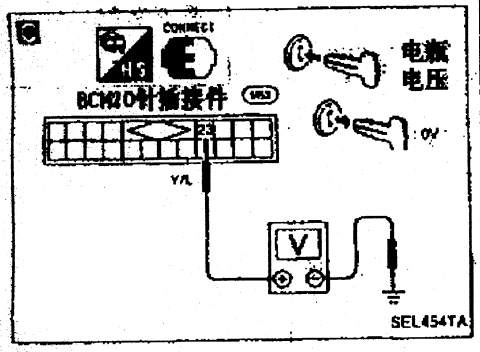

C 电表

当点火钥匙插入后，检查电压。
应为电瓶电压。

条件	电压
插入钥匙	电瓶电压
未插入钥匙	0V

OK

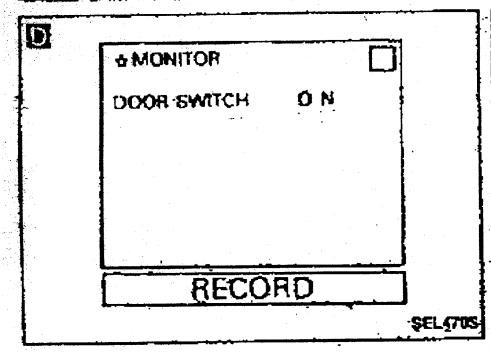

检查车门开关电路

D 诊断仪

在数据监控模式下，察看"DOOR SWITCH(车门开关)"。
如果所有车门关闭，"车门开关"应到断(OFF)。

NG → 检查和修理车门开关电路

或

车上诊断

用开关检测(模式Ⅱ)模式，检查所有车门开关。
(参见车上诊断)。

OK

再次检查IVHS通讯和系统功能。

3. 故障诊断步骤 3

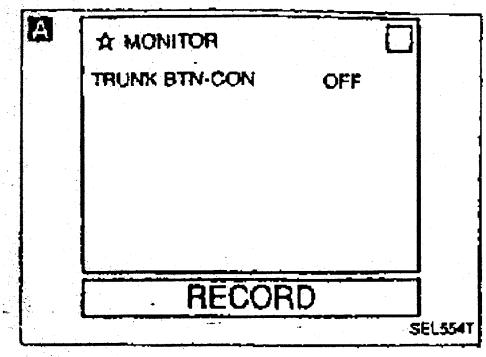

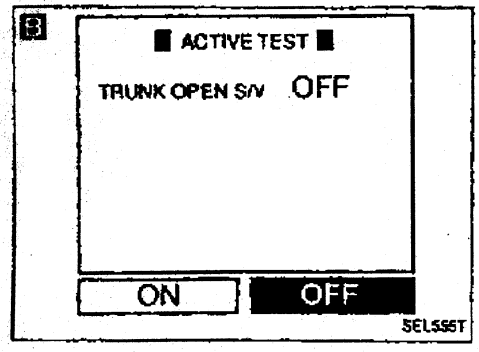

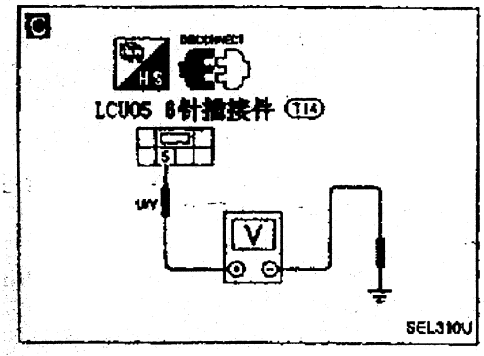

诊断步骤3

检查多功能遥控器功能

A 诊断仪

在数据监控模式，察看"TRUNK BTN-CON(行李仓控制钮)"。
当多功能遥控器行李仓盖开启器钮按下1秒以上，"行李仓控制钮"应为"ON"。

NG → 更换多功能遥控器。

或

车上诊断

参见开关检测(模式Ⅱ)模式。
(参见车上诊断)。

OK ↓

检查行李仓盖开启器电路

B 诊断仪

在运动测试模式下，察看"TRUNK OPEN S/V(行李仓盖开启器)"按显示器所示进行检测。
行李仓盖开启器应工作。

OK → 再次检查IVHS通讯和系统功能。

或

C 电表

检查LCU05 6针插接件端口(5)对地电压。
电压为电瓶电压。

NG ↓

修理LCU05与行李仓盖开启器执行器间线束。

4. 故障诊断步骤 4

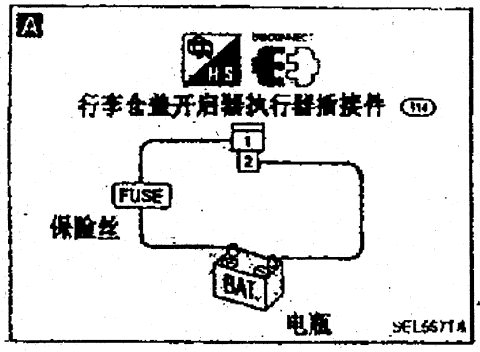

诊断步骤4

A

在行李仓盖开启器执行器插接件端口(1)，(2)间加12V直流电压，检查行李仓盖是否开启。

NG → A

OK ↓

检查和修理线束。

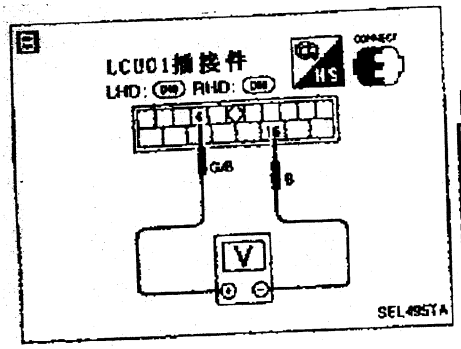

Ⓐ

B

门锁开关输入信号检查
测量LCU01端口(4)和(18)间电压。

驾驶侧门锁位置	电压[V]
锁止	约5
开锁	0

NG → 检查驾驶侧门锁执行器(锁止开关)。

OK → 检查BCM与驾驶门锁止开关和车门锁开关接地线路之间线束导通性。

NG → 修理线束。

OK → 再次进行IVNS通讯诊断。

OK → 更换LCU01。

OK → 检查线束

NG → 更换点火钥匙开关。

OK → 检查点火钥匙开关。

NG → 更换BCM

OK → 检查点火钥匙开关输入信号
1. 拔下BCM插接件。
2. 测量BCM端口(23)和(3)或(8)间电压。

钥匙开关状况	电压[V]
插入	约12
拔出	0

C

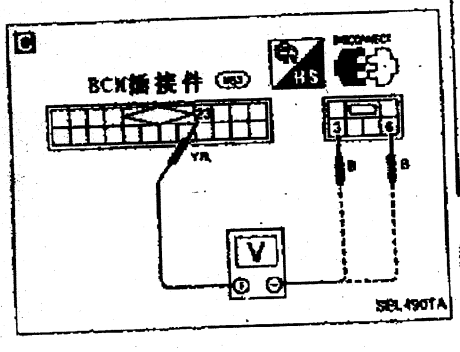

(四)更换遥控器或多功能遥控单元(LCU05)

在下述情况下,手动输入识别(ID)码:

·更换遥控器或多功能遥控单元(LCU05)。

·再用一个遥控器。

1.ID 码输入步骤

ID 码输入遵循以下步骤。

设置模式:

(1)锁上所有车门。

(2)在 10 秒内,插入、拔出点火钥匙 6 次以上。(危险报警灯闪烁两次)。

·此刻,原有 ID 码被删除。

ID 码输入

(3)将点火开关转到"ACC"位置。

(4)在新遥控器上按锁止键一次(例,如果在 ID 码输入状态用遥控器锁上车门,则可输入新的 ID 码)。

·到此,新 ID 码输入完毕。

增加输入 ID 码

(5)如需要多个遥控器,打开驾驶门锁按钮锁上车门。

(6)在车门遥控器上按锁门钮一次。

(7)保持 ID 码输入状态和设定模式直到驾驶门打开为止。

注:

·如需要增加 2 个以上新遥控器,对每个新遥控器重复"增加输入 ID 码"步骤。

·如果输入的 ID 码与存储器中的相同,危险报警灯闪烁两次,输入码被忽略。

·最多可输入 4 个 ID 码,多于 4 个 ID 码将被忽略。

·在"设定模式"终止后,任何输入的 ID 码都无效。如果在"设定"模式未输入 ID 码,遥控信号将不起作用。

二、防盗系统之时间控制系统 - IVMS

(一)功能

· IVMS 有表 3 - 2 所列的定时控制功能。

表 3 - 2　时间控制系统的定时控制功能

项目		控制说明
间歇刮水器控制		根据间歇刮水器设定，在2 - 21秒之间调节间歇时间
清洗器和刮水器组合控制		当清洗器开关转到"开"至少0.3秒后，起动刮水器
车灯报警蜂鸣器定时器		点火开关位于"关"、车灯开关位于第1或第2位时，此时转到驾驶门，则报警蜂鸣器鸣响
点火钥匙报警蜂鸣器定时器		若点火钥匙插在点火开关上，打开驾驶门，则报警蜂鸣器鸣响
后车窗去雾器定时器		在后车窗去雾器开关转到"开"约15 min后，关掉后车窗去雾器。如有车门反光镜加热器也同时关掉
电瓶节电器		当点火开关位于"关"时，任一车门打开时间超过30 min后，关掉车内灯，踏步灯和点火钥匙孔照明灯。如果点火开关转动或任一车门打开或关闭，节电器复位
车内灯定时器	系统A	在下述情况下，使车内灯和点火钥匙照明灯亮30秒。 · 拔出点火钥匙后，驾驶门锁打开 · 驾驶门关闭期间，拔出点火钥匙 · 拔出点火钥匙，驾驶门打开再关上 在下述条件下，定时终止，车内灯和点火钥匙孔照明灯熄灭 驾驶门锁住或 点火开关转到开
	系统B	在下述情况下，使车内灯和点火钥匙孔照明灯亮30秒 · 在驾驶门打开再关上

1. 间歇刮水器的控制

通过转动刮水器量调节钮，可将间歇功能设置为可变。刮水器马达根据设定的 1 - 20 秒时间间隔，低速驱动刮水器。这一功能由 BCM 控制。

地线从车身地线(E14)和(E30)接到前刮水器开关端口(17)和(20)。

当刮水器开关打开 INT(间歇)位置，地线接：

· 到 BCM 端口(25)

· 从刮水器开关端口(15)

要求时间间隔输入：

· 到 BCM 端口(17)

· 从刮水器开关端口(19)

2. 清洗器和刮水器组合控制

当清洗器开关打开"开"至少 0.3 秒时，刮水器起动。

点火开关位于 ACC 或 ON 时，电源供电。

· 通过 20 A 保险丝{No.[20],位于保险丝盒(J/B)}。
· 到刮水器继电器端口(1)。
地线接自车身地线(E14)和(E30)。
当刮水器开关打开 WASH(清洗)位置,地线接
· 到 BCM 端口(26)
· 从刮水器开关端口(18)。
然后,地线从 BCM 端口(10)接到刮水器继电器端口(2)以驱动刮水器。

三、防盗报警系统 IVMS

(一)系统概述

防盗报警系统的组成元件和线束插接件位置如图 3 - 8 所示。

1. 电路分析

(1)任何时候,电源供电(澳洲 M/T 型)
· 通过 30 A 熔丝{字母[g],位于保险丝和熔线盒}。
· 到点火开关端口(1)。
(2)当点火钥匙位于 START 位置时,电源供电
· 到点火开关端口(5)
· 到防盗报警继电器 - 1 端口(3)(澳洲 M/T 型)。
(3)当点火钥匙位于 ON 或 START 位置时,电源供电
· 通过 10 A 保险丝{No.[17],位于保险丝盒(J/B)}。
· 到防盗报警继电器 - 1 端口(3)(澳洲 A/T 型)。
· 到防盗报警继电器 - 1 端口(1)。(澳洲)
(4)任何时候,电源供电
· 通过 7.5 A 保险丝{No.[40],位于保险丝盒(J/B)}。
· 到安全指示灯端口(1)。
BCM 端口(38)与所有车门控制单元端口(1)以及多功能遥控单元端口(1)相通。
BCM 端口(33)与所有车门控制单元端口(2)以及多功能遥控单元端口(3)相通。
(5)当点火钥匙位于 ACC 或 ON 位置时,电源供电
· 通过 7.5 A 保险丝{No.[19],位于保险丝盒(J/B)}
· 到 BCM 端口(28)。
(6)当点火钥匙位于 ON 或 START 位置时,电源供电
· 通过 7.5 A 保险丝{No.[12],位于保险丝盒(J/B)}
· 到 BCM 端口(29)。
(7)任何时候,电源供电
· 通过 10 A 保险丝{No.[11],位于保险丝盒(J/B)}。
· 到防盗报警继电器 - 3 端口(1)。
· 到防盗报警继电器 - 2 端口(1),(6)和(3)。

组成元件和线束插接件布置

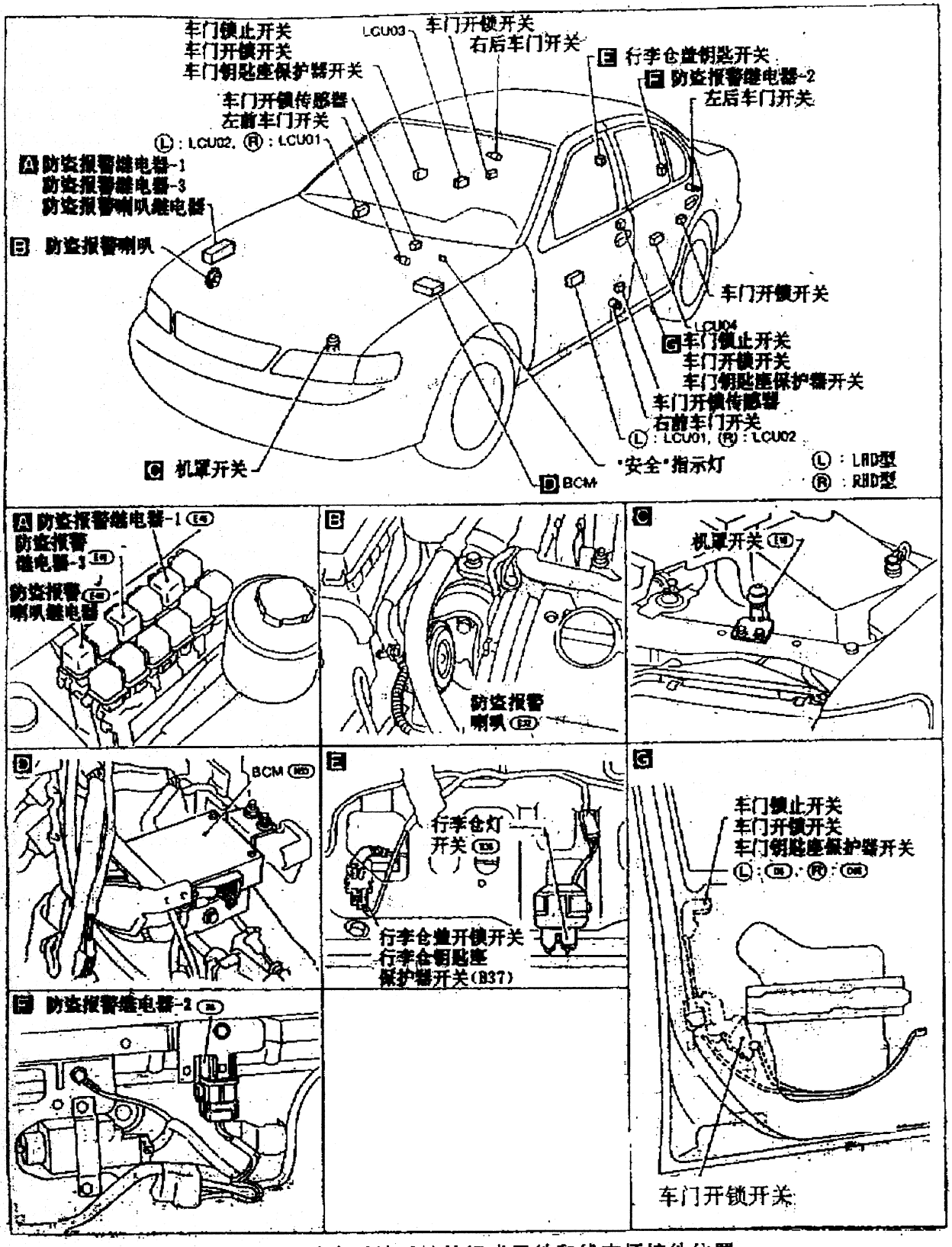

图 3－8　防盗系统系统的组成元件和线束插接件位置

(8)任何时候,电源供电

·通过 10 A 保险丝[No.[64],位于保险丝和熔丝盒]。

·到防盗报警喇叭继电器端口(2)。

(9)任何时候,电源供电

·通过 10 A 保险丝[No.[65],位于保险丝和熔丝盒]。

·到防盗报警喇叭继电器端口(1)和(3)。

(10)防盗报警系统(关闭)

当某个车门打开时,BCM 端口(21)从被打开的车门开关接到地信号。

当发动机罩打开时,BCM 端口(30)的接地信号:

·来自发动机罩开关端口(1)。

·通过车身地线(E14)和(E30)。

(11)当行李仓盖打开时,BCM 端口(32)接地,线路为

·从行李仓照明开关端口(1)

·通过车身地线(E14)和(E30)。

(12)当行李仓盖打开时,BCM 端口(32)接地,线路为

·从行李仓照明灯开关端口(1)

·通过车身地线(E19)和(E23)。

当上述情况都不存在时,防盗报警系统准备就绪。

2. 防盗报警系统开(打开)

(1)用钥匙锁门

用钥匙锁上车门后,驾驶侧和乘客门控制单元端口(6)收到接地信号。

·从左前或右前车门钥匙孔开关端口(1)。

·通过车身地线(M13)和(M78)。

(2)用多功能遥控器锁门

用多功能遥控器锁上车门后,多功能遥控单元(LCU06)通过数据线 A 和 B 将锁止信号送到 BCM。

如果 BCM 收到锁门信号和钥匙孔锁门信号或多功能遥控锁门信号,防盗报警系统自动打开。

一旦防盗报警系统打开,BCM 端口(1)将接地信号送到安全指示灯端口(2)。

3. 防盗报警系统(报警)

防盗报警系统由下述条件起动:

·未用钥匙或多功能遥控器打开车门或行李箱;

·打开发动机罩;

·撬出(例如凿出等)车门或行李箱盖钥匙座。

在防盗报警系统打开后,如果 BCM 端口(32),(21),(30)或(20)(防盗报警系统装备如上描述),接到地信号,则防盗报警系统起动。此外,当 BCM 收到下述任一信号,报警系统也将起动。

(1)当钥匙座开关被碰动,驾驶侧和乘客门控制单元(3)收到地信号,线路为

· 从左前或右前门钥匙座开关端口(3)。

· 到左前或右前门钥匙座开关端口(4)。

· 通过车身地(M13)和(M78)。

(2)如果防盗报警系统起动,地线连接(澳洲)

· 从 BCM 端口(14)。

· 到防盗报警继电器 - 1 端口(2)。(澳洲)

当电源和地线接通时,起动机(M/T 型)或抑制器开关(A/T 型)电源被切断。于是,起动机将不工作。参见"起动系统"。

(3)当防盗报警系统起动后,地信号断续地

· 从 BCM 端口(13)

· 到防盗报警喇叭继电器端口(2)。

当防盗报警喇叭继电器和喇叭继电器通电后,电源接通。当防盗报警继电器 - 2 和防盗报警继电器 - 3 通电后,电源接通。

危险报警灯闪烁,喇叭断续鸣响。

30 秒后警报自动关闭。

4. 防盗报警系统关(关闭)

(1)用钥匙关闭

①(欧洲除外 RHD 型)

用钥匙锁上车门后,驾驶侧和乘客门控制单元端口(5)收到接地信号。线路为

· 从左前或右前车门钥匙座开关端口(2)。

· 通过车身地线(M13)和(M18)。

用钥匙打开行李仓盖,BCM 端口收到接地信号。

· 从行李仓盖钥匙座开关端口(1)

· 通过车身地线(B19)和(B23)。

当收到上述任意一信号,防盗报警系统关闭。

②(欧洲,RHD 型)

用钥匙打开左前或右前车门锁,打开车门,防盗报警喇叭鸣响。将 NATS 点火钥匙插入钥匙孔,转到开位置,几秒后,NATS IMMU 将开锁信号送到驾驶侧车门控制单元(LCU01),防盗报警喇叭停止。

(2)用多功能遥控器关闭

当用功能遥控器打开车门或行李箱盖,多功能遥控单元(LCU05)通过数据线 A 和 B 将开锁信号中到 BCM。防盗报警系统自动关闭。

(二)防盗报警系统电路图

日产风度轿车防盗报警系统控制电路如图 3 - 9 ~ 图 3 - 18 所示。

线路图 - 防盗

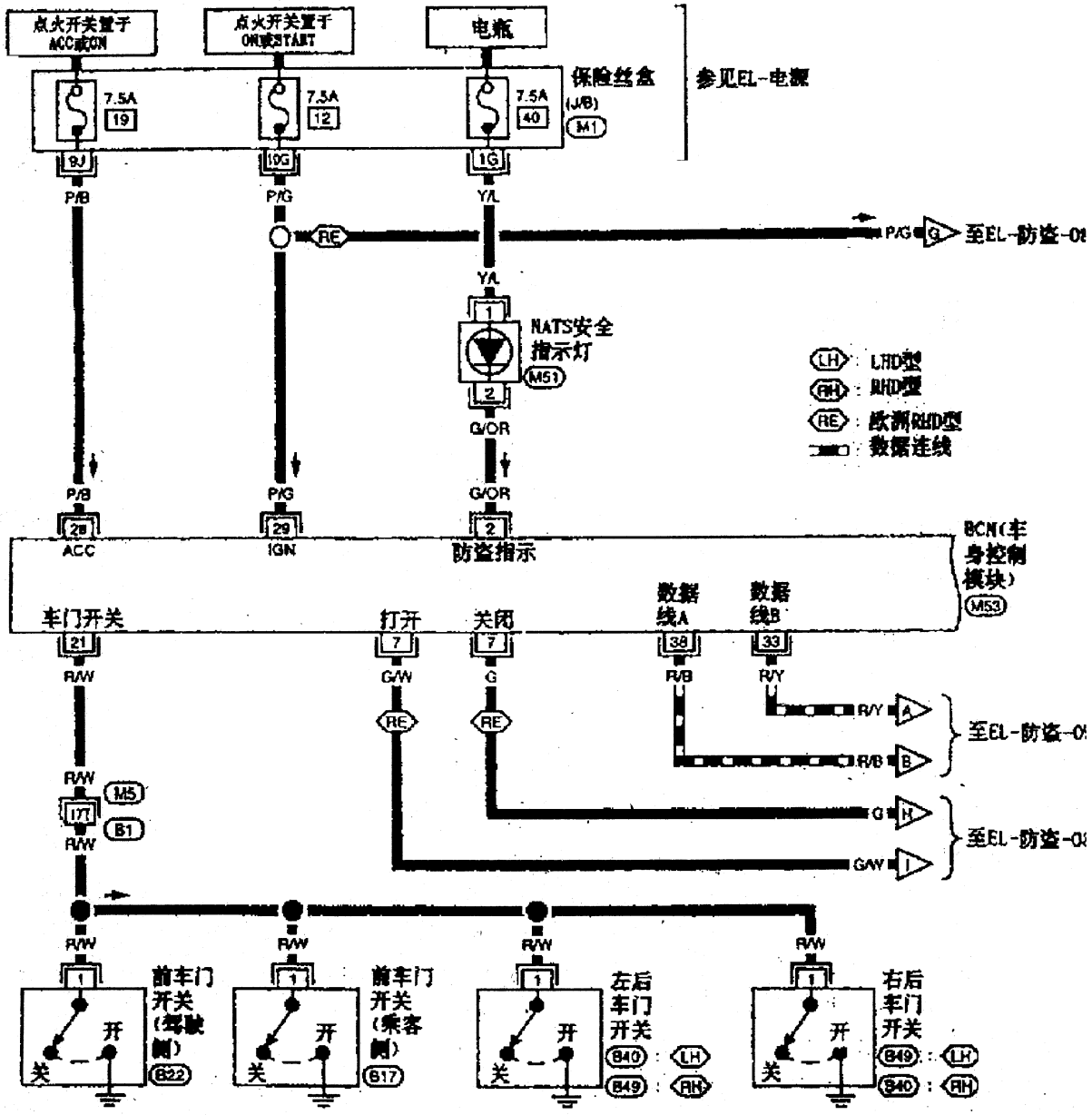

图 3-9　防盗报警系统控制电路(1)

线路图 - 防盗 - (续)

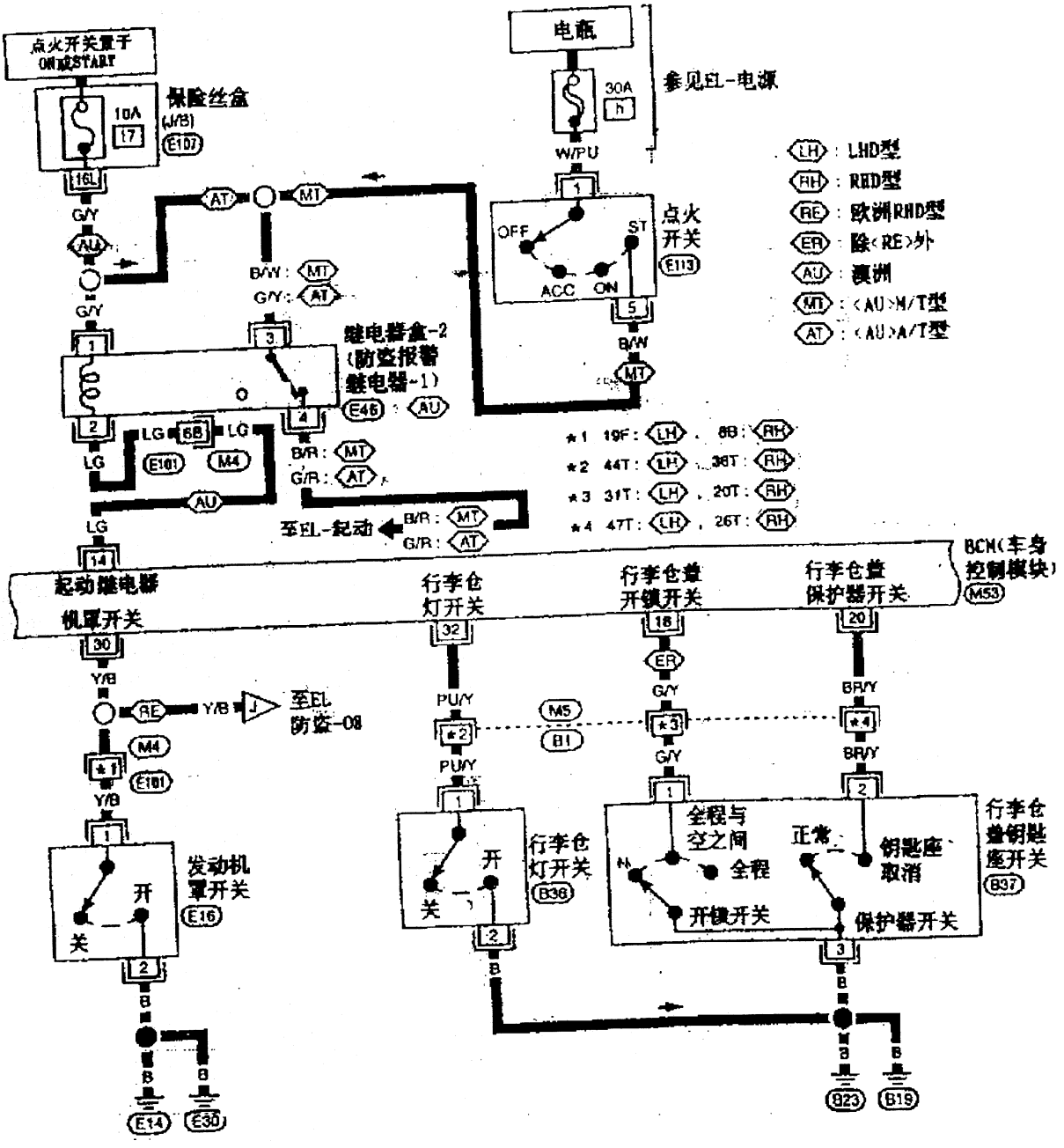

图 3 - 10　防盗报警系统控制电路(2)

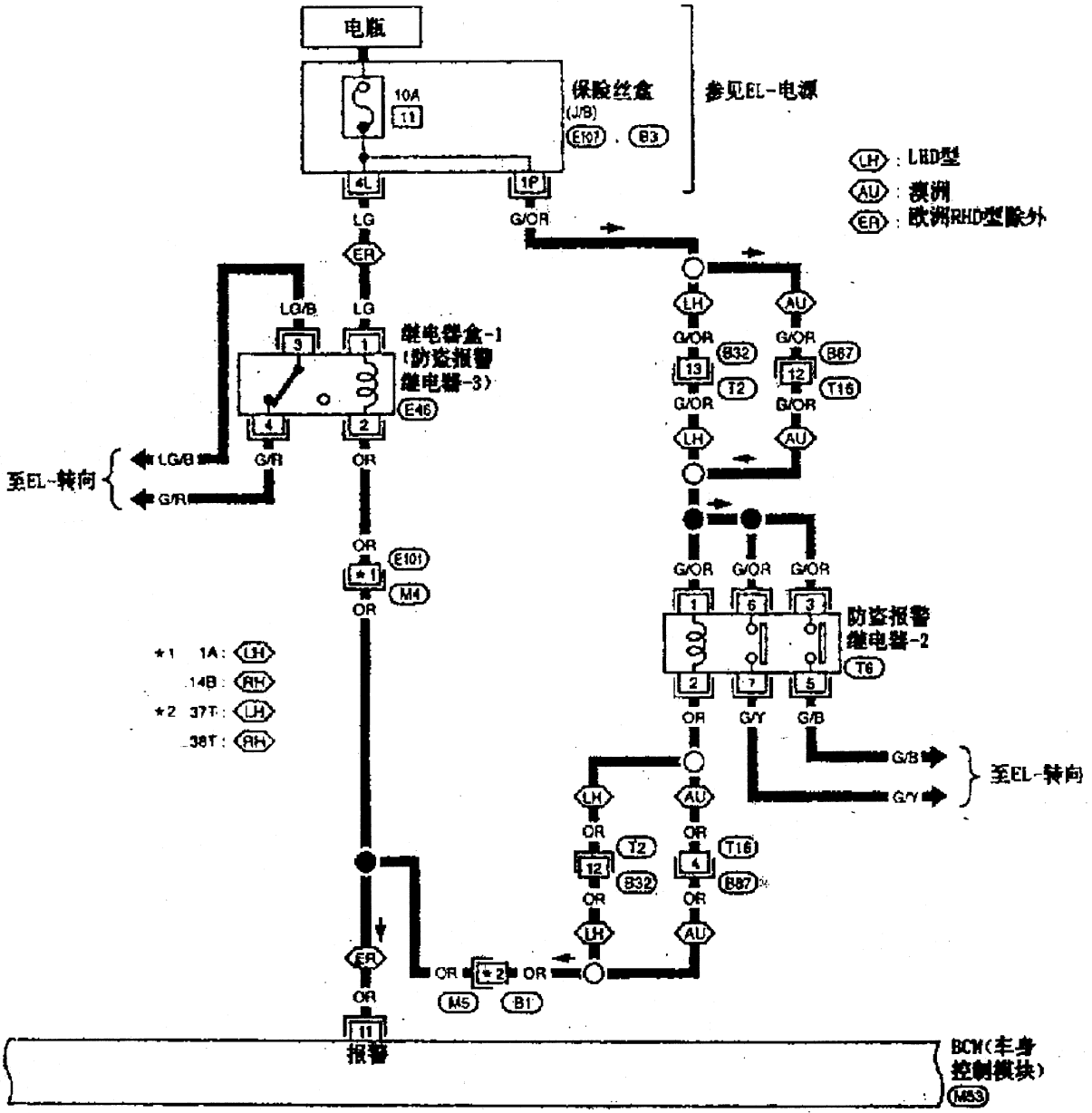

图 3-11 防盗报警系统控制电路(3)

线路图 - 防盗 - (续)

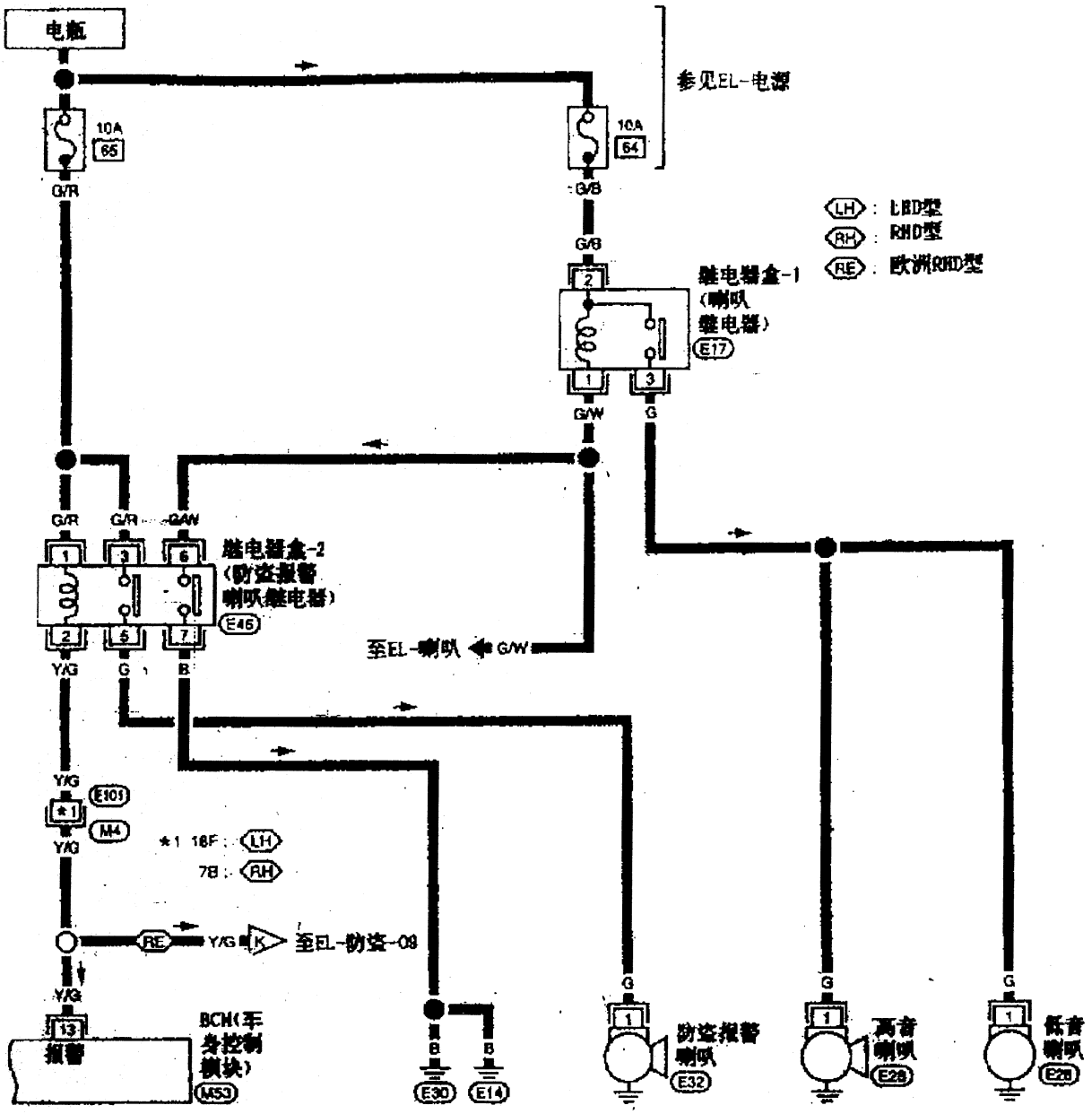

图 3 - 12　防盗报警系统控制电路(4)

线路图 – 防盗 –（续）

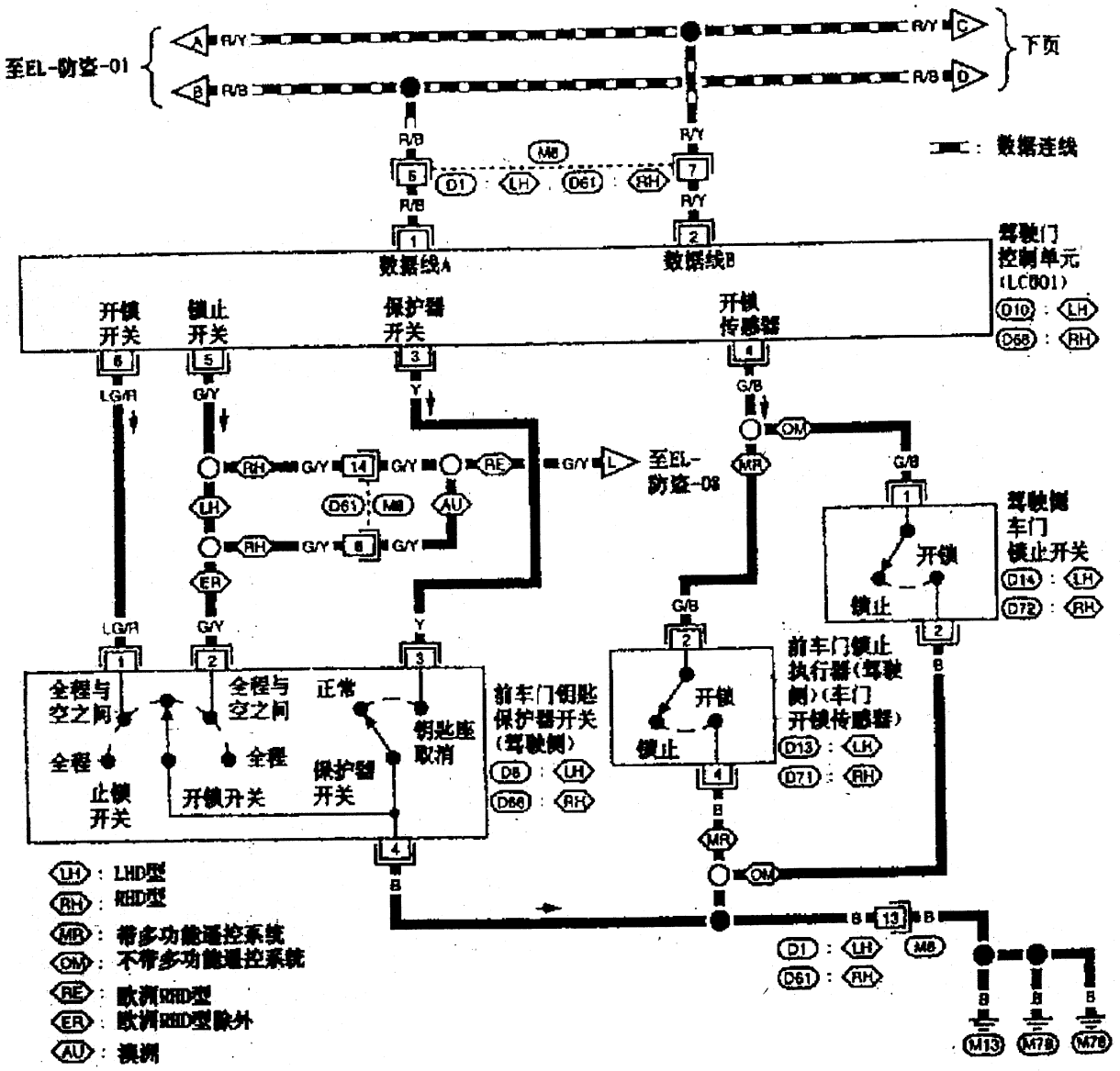

图 3 – 13　防盗报警系统控制电路(5)

线路图－防盗－(续)

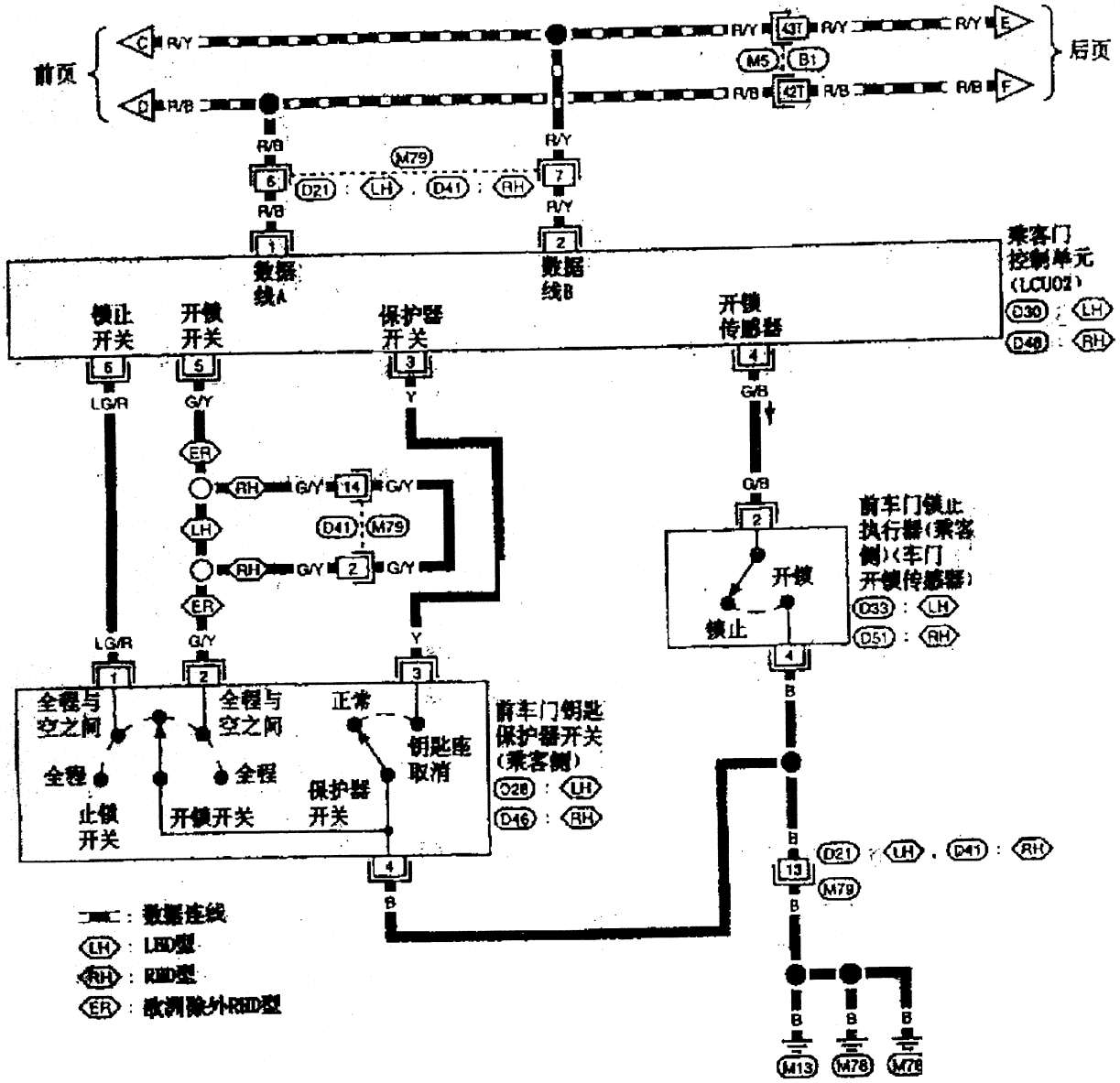

图 3－14　防盗报警系统控制电路(6)

线路图－防盗－(续)

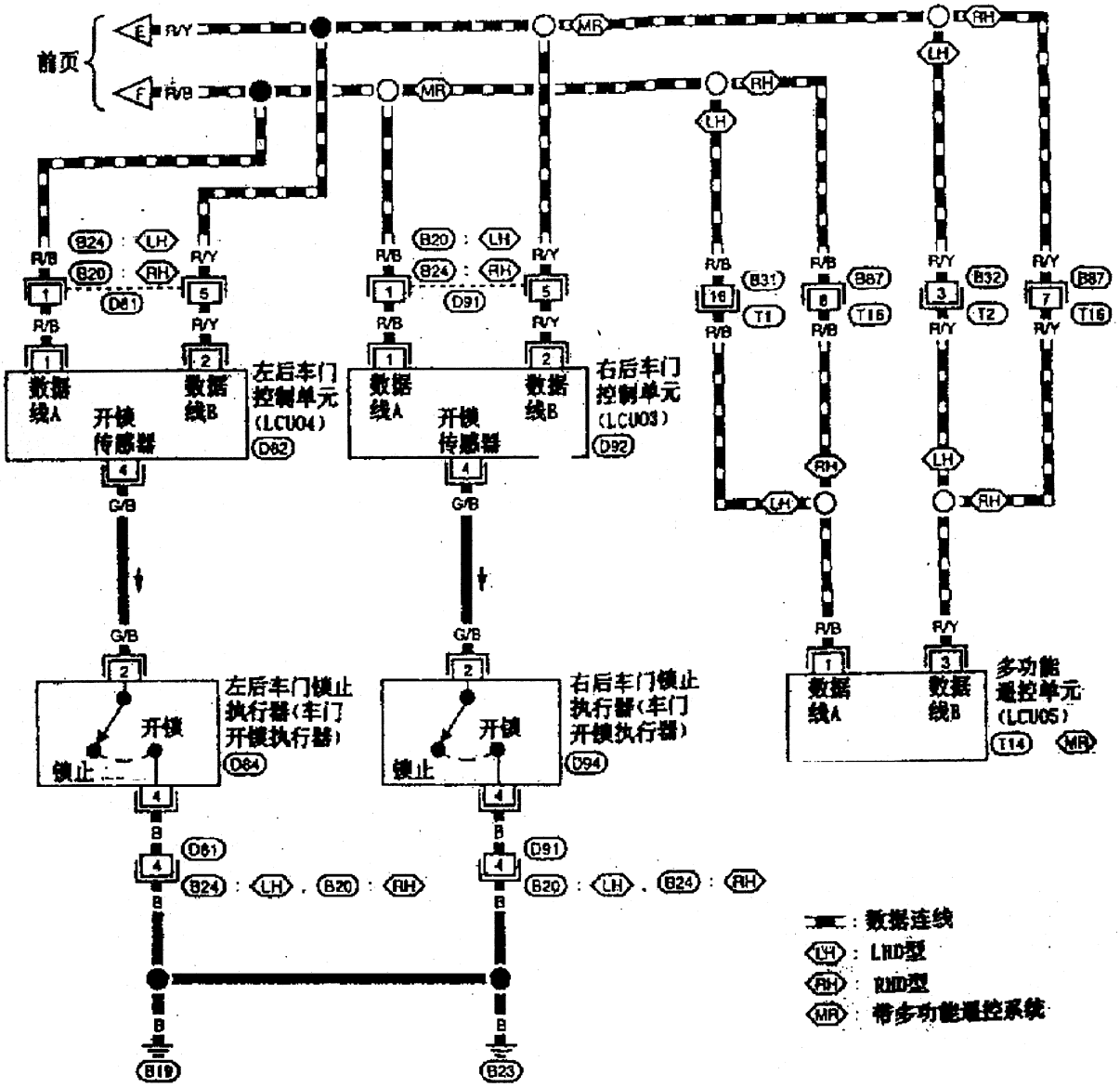

图 3－15　防盗报警系统控制电路(7)

线路图 - 防盗 - (续)

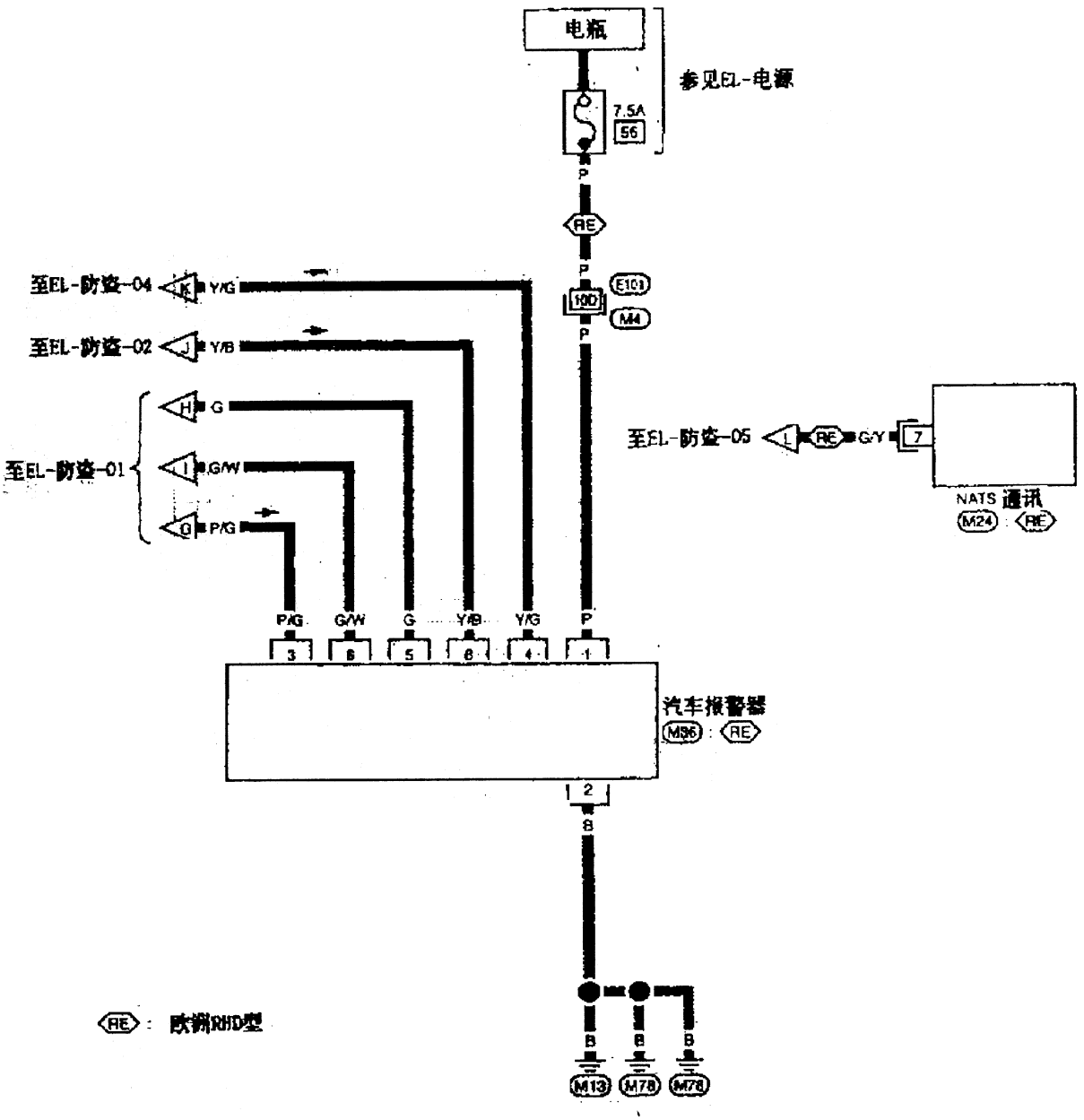

图 3-16 防盗报警系统控制电路(8)

防盗报警系统 - IVMS

原理图

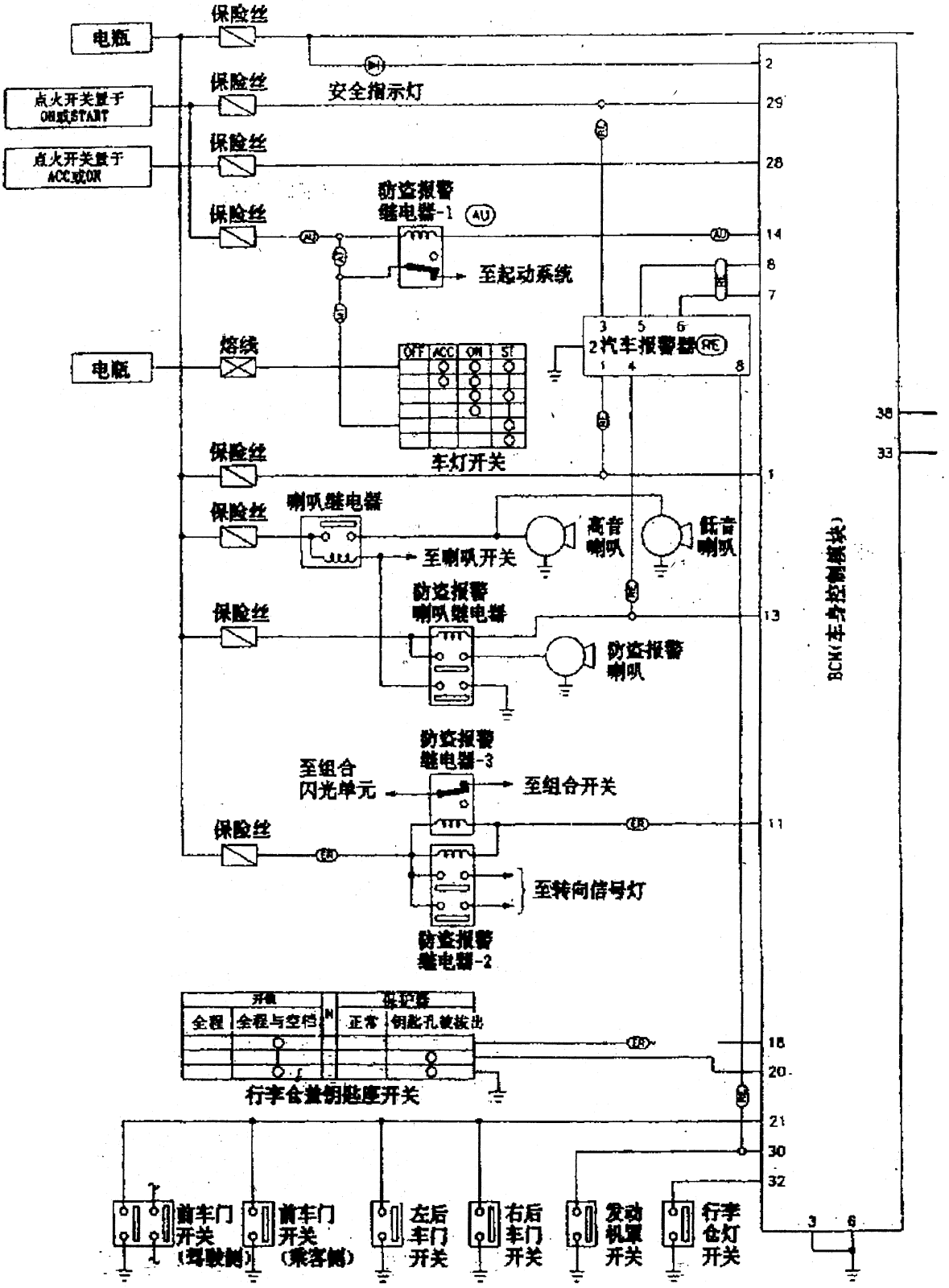

图 3－17　防盗报警系统控制电路原理图(1)

防盗报警系统 - IVMS

原理图(续)

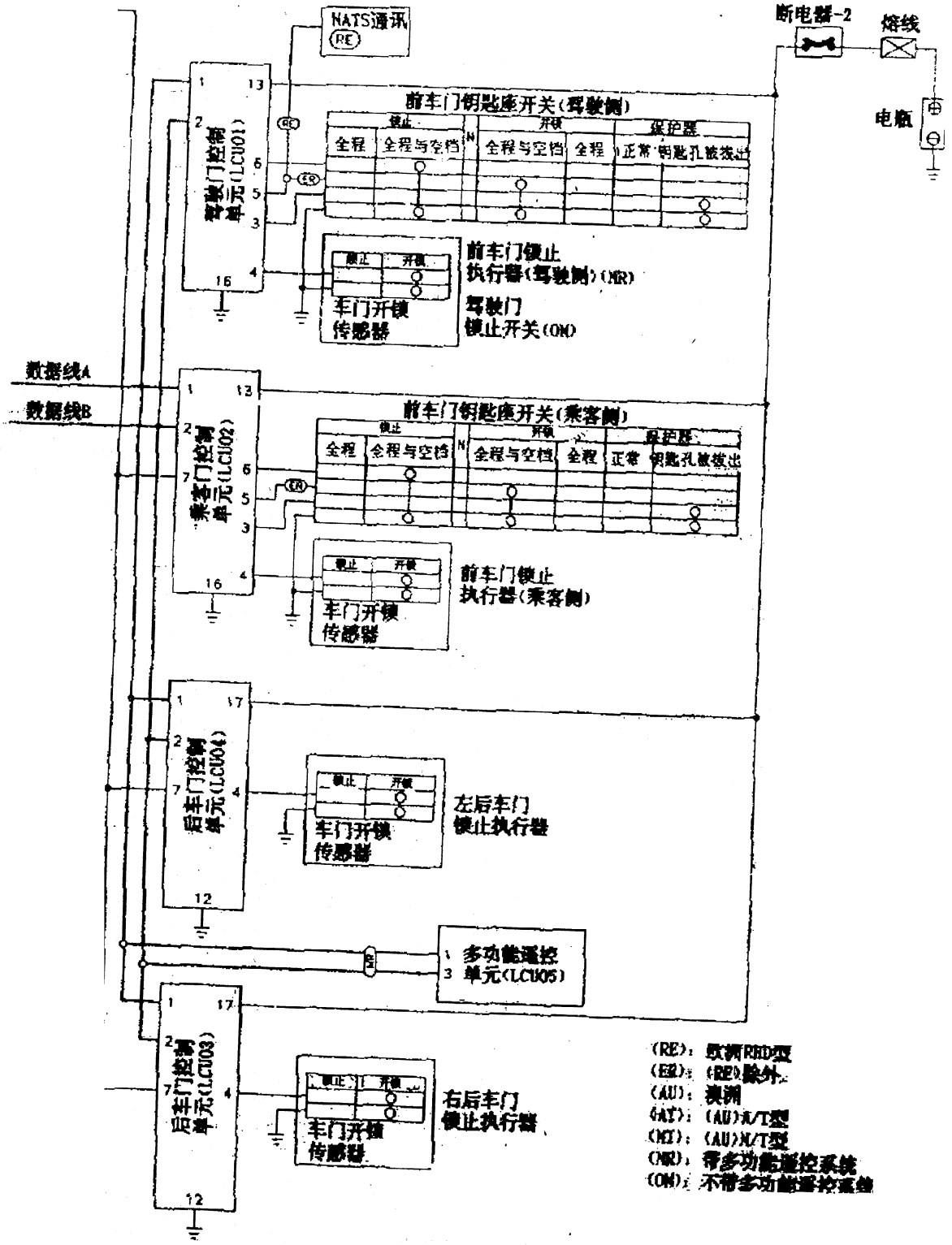

图 3－18　防盗报警系统控制电路原理图(2)

(三)防盗报警系统的设定、解除

1. 流程图

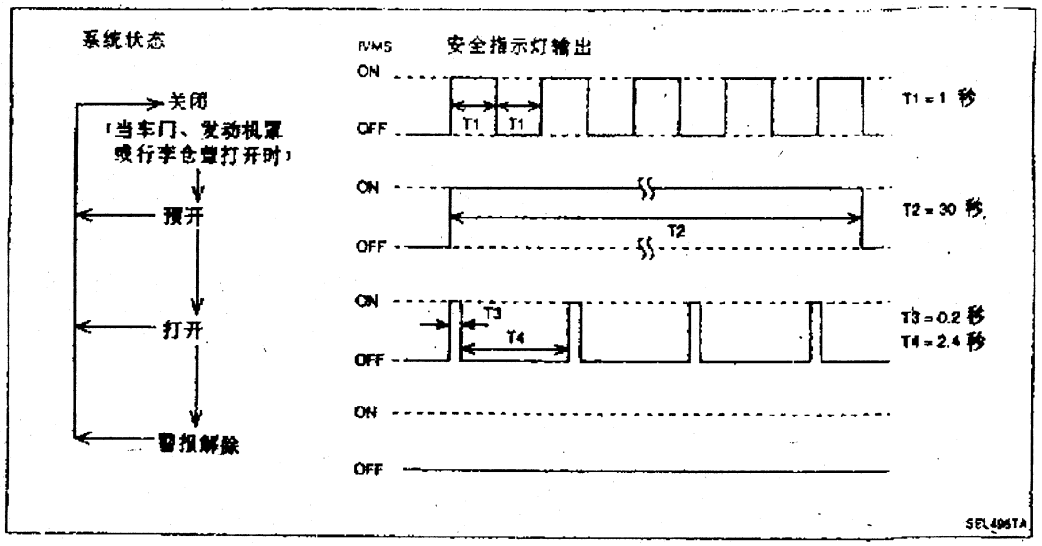

2. 设定防盗报警系统

1)初始状态

(1)关闭所有车门。

(2)关闭发动机罩和行李仓盖。

(3)拔出点火钥匙。

2)关闭状态(澳洲)

当任一车门、发动机罩或行李仓盖打开时,防盗报警状态处于关闭状态。安全指示灯每一秒闪烁一次。

3)预开状态和打开状态

当车门、发动机罩或行李仓盖关闭,且用钥匙或多功能遥控器锁上时,防盗报警系统处于预开状态。(安全指示灯点亮)。

约 30 秒后,系统自动转入"打开"状态(系统已设定)。(安全指示灯每 2.4 秒闪亮一次。)

3. 取消防盗报警系统设定

当下述(a),(b),(c)发生后,打开状态被取消。

(a)用钥匙打开车门或行李仓盖(欧洲 RHD 型除外)。

(b)用多功能遥控器打开车门或行李仓盖(配有多功能遥控系统车型)。

(c) 插入点火钥匙,将点火开关打到 "ON" 或 "START"。(NATS IMMU 将取消信号送到 LCU01)(欧洲 RHD 型)。

4. 起动防盗报警系统

确认系统处于打开状态。(安全指示灯每 2.4 秒闪烁 1 次)。

当下述(a),(b),(c)任一情况发生,系统鸣响喇叭(使转向灯闪烁)约 2.5 分钟。(同时,系统断开起动电路。)警报解除后,起动系统仍然断开。

(a)撬开发动机罩,或行李仓盖。

(b)不用钥匙或多功能遥控器打开车门。

(c)从前车门或行李仓盖上抽出钥匙座。

(四)防盗报警系统的故障诊断

1. 故障症状表

防盗报警系统的故障诊断如表 3－3 所列。

表 3－3　防盗报警系统的故障诊断表

方法		IVMS 通讯诊断		电源和接地线路检查		诊断步骤									
症状		诊断仪	车上诊断(模式 I)	接地线路检查	电源电路检查	诊断步骤1(车门打开和保护器开关信号检查)	诊断步骤2(NATS安全指示灯检查)	诊断步骤3(锁门信号检查)	诊断步骤4(钥匙锁定/开锁信号检查)	诊断步骤5(防盗报警喇叭报警检查)	诊断步骤6(转向灯报警检查)	诊断步骤7(起动器切断检查)	诊断步骤8(行李仓盖锁开信号检查)	诊断步骤9(NATS控制单元信号检查)	检查"多功能遥控系统"
防盗报警系统不能被右边所例项目设定		x	x	x	x		x								
防盗报警指示灯不闪烁或不亮	全部项目	x	x	x	x	x		x							
	车门钥匙	x	x	x	x				x						
	多功能遥控器	x	x	x	x										x
防盗报警系统不起动	所有功能	x	x	x	x	x									
	喇叭报警	x	x	x	x					x					
	转向灯报警	x	x	x	x						x				
	起动器切断	x	x	x	x							x			
防盗报警系统不能被取消	车门钥匙	x	x	x	x				x						
	行李仓盖钥匙	x	x	x	x								x		
	多功能遥控器	x	x	x	x										x
	点火开关转到"ON"	x	x	x	x									x	

在进行防盗报警系统故障诊断前，先进行"IVMS 通讯诊断"和"电源和接地线路检查"。

2. 诊断步骤 1

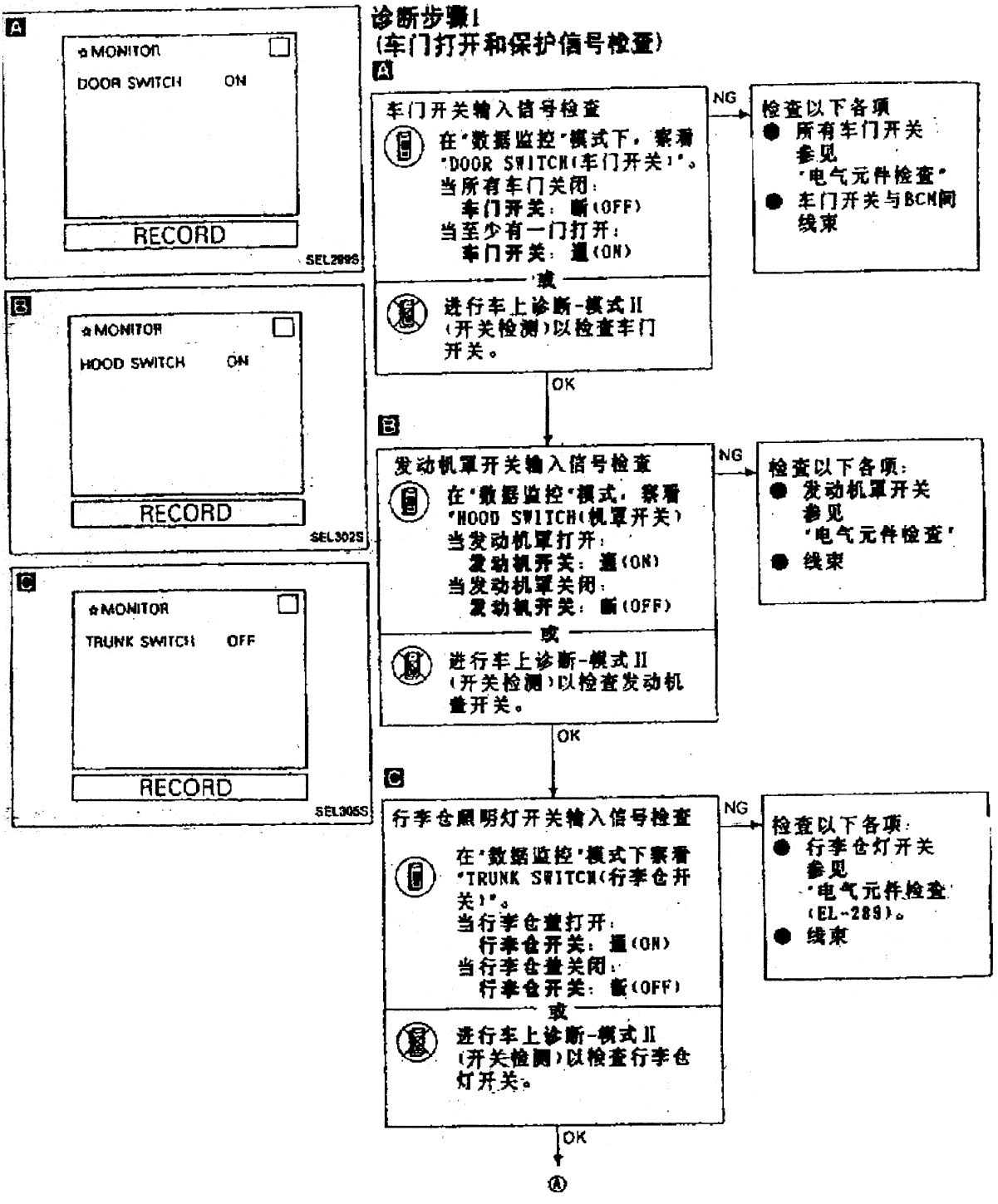
A
☆MONITOR
DOOR SWITCH ON
RECORD
SEL289S
B
☆MONITOR
HOOD SWITCH ON
RECORD
SEL302S
C
☆MONITOR
TRUNK SWITCH OFF
RECORD
SEL305S
诊断步骤1
(车门打开和保护信号检查)
A
车门开关输入信号检查
在"数据监控"模式下，察看"DOOR SWITCH(车门开关)"。
当所有车门关闭：
车门开关：断(OFF)
当至少有一门打开：
车门开关：通(ON)
或
进行车上诊断-模式II(开关检测)以检查车门开关。
NG
检查以下各项
● 所有车门开关
参见"电气元件检查"
● 车门开关与BCM间线束
OK
B
发动机罩开关输入信号检查
在"数据监控"模式，察看"HOOD SWITCH(机罩开关)"
当发动机罩打开：
发动机开关：通(ON)
当发动机罩关闭：
发动机开关：断(OFF)
或
进行车上诊断-模式II(开关检测)以检查发动机盖开关。
NG
检查以下各项：
● 发动机罩开关
参见"电气元件检查"
● 线束
OK
C
行李仓照明灯开关输入信号检查
在"数据监控"模式下察看"TRUNK SWITCH(行李仓开关)"。
当行李仓盖打开：
行李仓开关：通(ON)
当行李仓盖关闭：
行李仓开关：断(OFF)
或
进行车上诊断-模式II(开关检测)以检查行李仓灯开关。
NG
检查以下各项：
● 行李仓灯开关
参见"电气元件检查(EL-289)。
● 线束
OK
Ⓐ

（续）

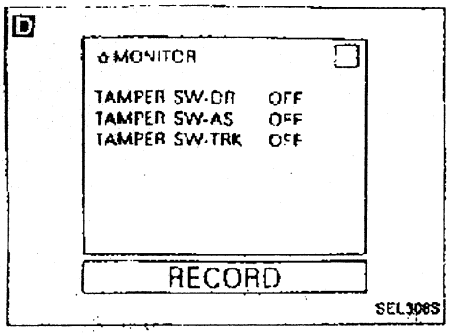

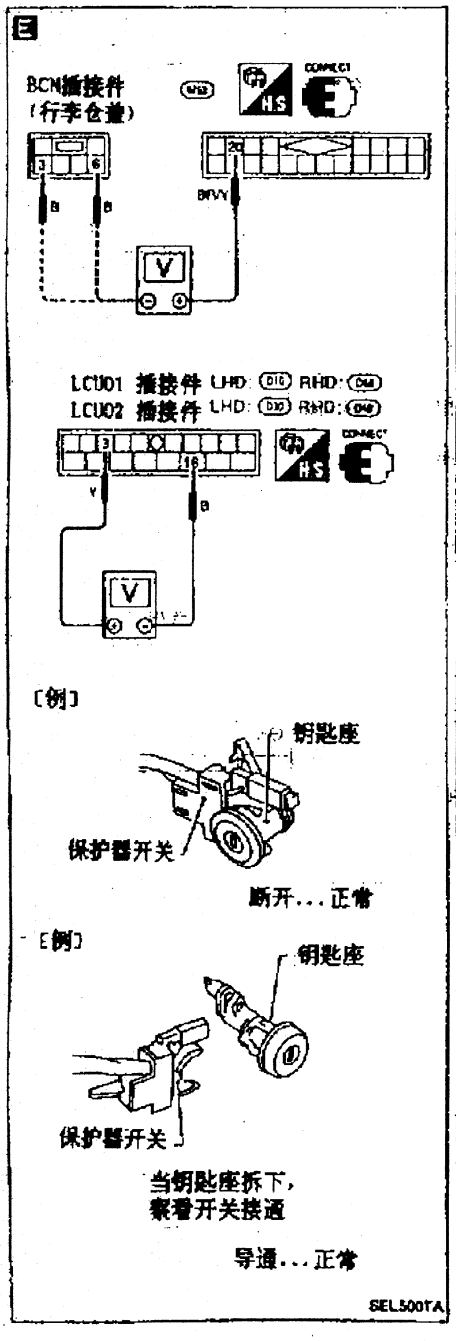

Ⓐ

D

检查钥匙座保护器开关输入信号

在"数据监控"模式下，察看"TAMPER SW(保护器开关)"。

当驾驶侧钥匙座拆下：
保护器开关-驾驶：通
当驾驶侧钥匙座装上：
保护器开关-驾驶：断
当乘客侧钥匙座拆下：
保护器开关-乘客：通
当乘客侧钥匙座装上：
保护器开关-乘客：断
当行李仓盖钥匙座拆下：
保护器开关-
行李仓：通
当行李仓盖钥匙座装上
保护器开关-
行李仓：断

OK → 转到下一步骤。

或

进行车上诊断-模式II（开关检测）以检查各保护器开关。

NG

E

检查钥匙座保护器开关输入信号电路

测量BCM端口(20)和(3)或(6)(行李仓盖)，LCU01端口(3)和(16)(驾驶员侧)，和LCU02端口(3)和(16)(乘客侧)。

条件		电压[V]
钥匙座拆下		0
钥匙座装上	车门	约12
	行李仓盖	约5

OK → 转至诊断步骤2。

NG

检查以下各项：
- 故障钥匙座保护器开关。参见"电气元件检查"
- 线束

3. 诊断步骤 2

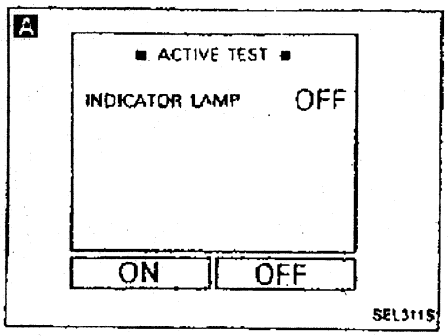

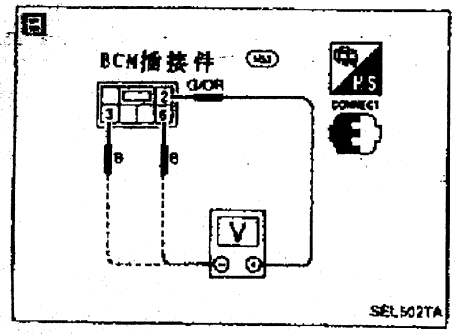

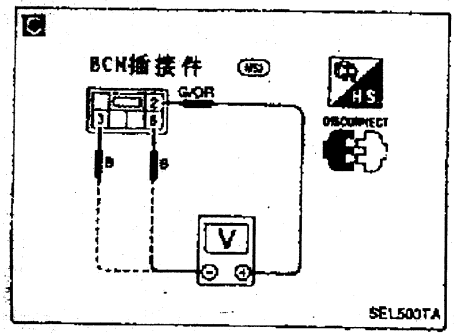

诊断步骤2
NATS安全指示灯检查

A

在"运动测试"模式，进行"INDICATOR LAMP(指示灯)"检测。
检查指示灯功能。
如没有诊断仪，就过此步，转到下一步。

OK → 指示灯正常。

NG → 检查指示灯。

NG → 更换指示灯。

OK

B

指示灯输出信号检查
1. 打开任一车门。
2. 检查BCM端口(2)和(3)或(6)间电压。
电压表指针应摆动。

OK → 指示灯正常。

NG → 检查保险丝。

NG → 更换保险丝。

OK

C

指示灯电路检查
1. 断开BCM插接件。
2. 测量BCM端口(2)和(3)或(6)间电压。
应为电瓶电压。

OK → 更换BCM。

NG → 检查和修理线束。

4. 诊断步骤 3

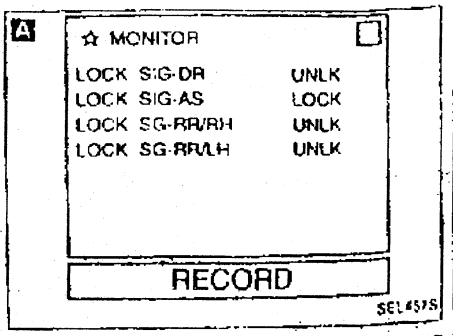

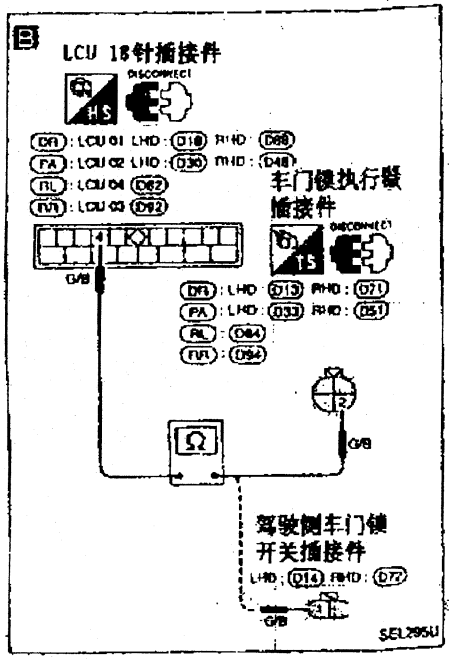

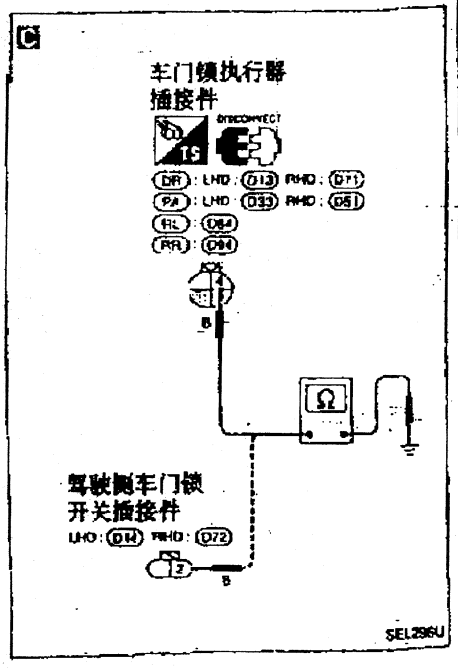

诊断步骤3
(锁定信号检查)

检查车门锁按钮开关电路

A 诊断仪

在"数据监控"模式，察看"LOCK SIG SW(锁定信号开关)"。
当车门锁按钮位于锁定位置时"锁止信号开关"为"锁定"

OK → 车门锁止信号正常。

或

车上诊断

在开关检测(模式Ⅱ)模式，检查车门锁按钮功能。
(参见车上诊断。)

NG

B

1) 断开LCU插接件和门锁执行器插接件。
2) 检查LCU插接件端口(4)与车门锁执行器插接件端口(2)或车门锁开关端口(1)间的线束导通性。
应导通。

NG → 修理线束。

OK

C

检查左前或右前车门锁按钮开关接地线路。
检查车门锁执行器插接件端口(4)或车门锁开关端口(2)与车身地线间线束导通性。
应导通。

NG → 修理接地线束。

OK

更换前车门锁执行器。

5. 诊断步骤 4

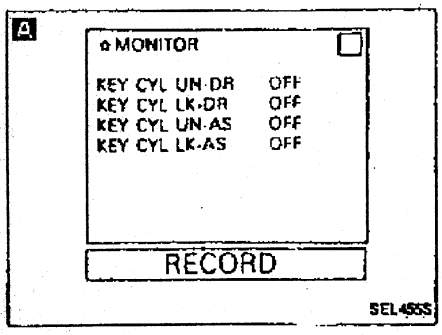

诊断步骤4
(钥匙座锁定/开锁信号检查)

检查车门钥匙座信号
A 诊断仪

在"数据监控"模式，观看"KEY CYL DR or AS(钥匙座驾驶员或乘客)"。
当钥匙插入车门钥匙座孔到锁定或开锁位置时，这些信号应为"通(ON)"。
当钥匙座转动时，如果诊断仪上的信号从"OFF"转到"ON"的速度太快，应用图形模式检查这些信号。
(参见诊断仪操作手册。)

OK → 钥匙座锁定/开锁信号正常。

或

车上诊断
在开关检测(模式II)模式，检查左前或右前车门锁钥匙座锁定/开锁开关。
(参见车上诊断。)

NG

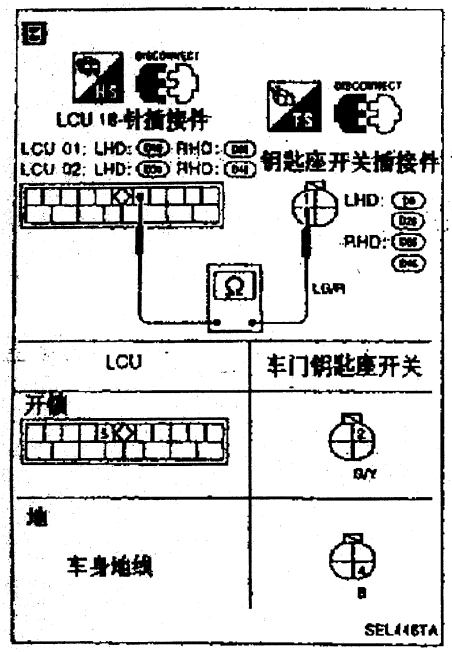

B

1) 断开LCU插接件和钥匙座开关插接件。
2) 检查导通性。

端口	导通性
⑧ - ①	Yes
⑤ - ②	
地 - ④	

· 欧洲RHD型除外

NG → 修理线束。

OK

检查车门钥匙座开关
参见"电气元件检查"

NG → 更换车门钥匙座开关

OK

更换故障LCU。

6. 诊断步骤 5

诊断步骤6
(防盗报警喇叭报警检查)

在"运动测试"模式，进行"ALARM RELAY(报警继电器)"检测。
检查喇叭功能。
如果没有诊断仪系统，跳过下此步转到下一步。

OK → 喇叭报警正常。

NG

检查防盗报警喇叭继电器。

NG → 更换。

OK

A

检查防盗报警喇叭继电器电源
1. 断开防盗报警喇叭继电器插接件。
2. 测量端口(1)对地电压。
应为电瓶电压。

NG → 检查以下各项
- 保险丝
- 线束

OK

B

检查防盗报警喇叭电路
1. 断开防盗报警喇叭继电器插接件。
2. 测量端口(3)和(5)间电压。
正常电压为电瓶电压。
3. 测量端口(6)和(7)间电压。
正常电压为电瓶电压。

NG → 检查以下各项
- 线束
- 防盗报警喇叭和防盗报警喇叭继电器接地[端口(7)]。

OK

C

检查防盗报警输出电路
1. 断开BCN插接件。
2. 测量端口(13)和(3)或(6)间电压。
正常电压为电瓶电压。

NG → 检查和修理线束。

OK

再次进行IVMS通讯诊断

OK → 喇叭报警正常。

NG

更换BCN

A

防盗报警喇叭继电器插接件 E46

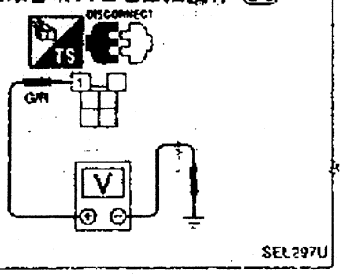

SEL297U

B

防盗报警喇叭继电器插接件

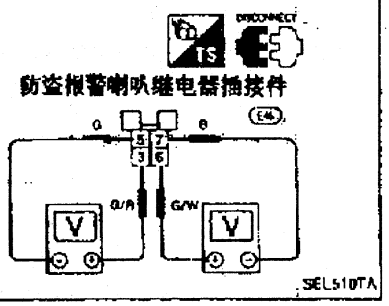

SEL510TA

C

BCN插接件 M53

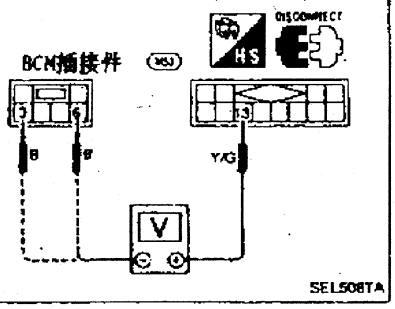

SEL508TA

7. 诊断步骤 6

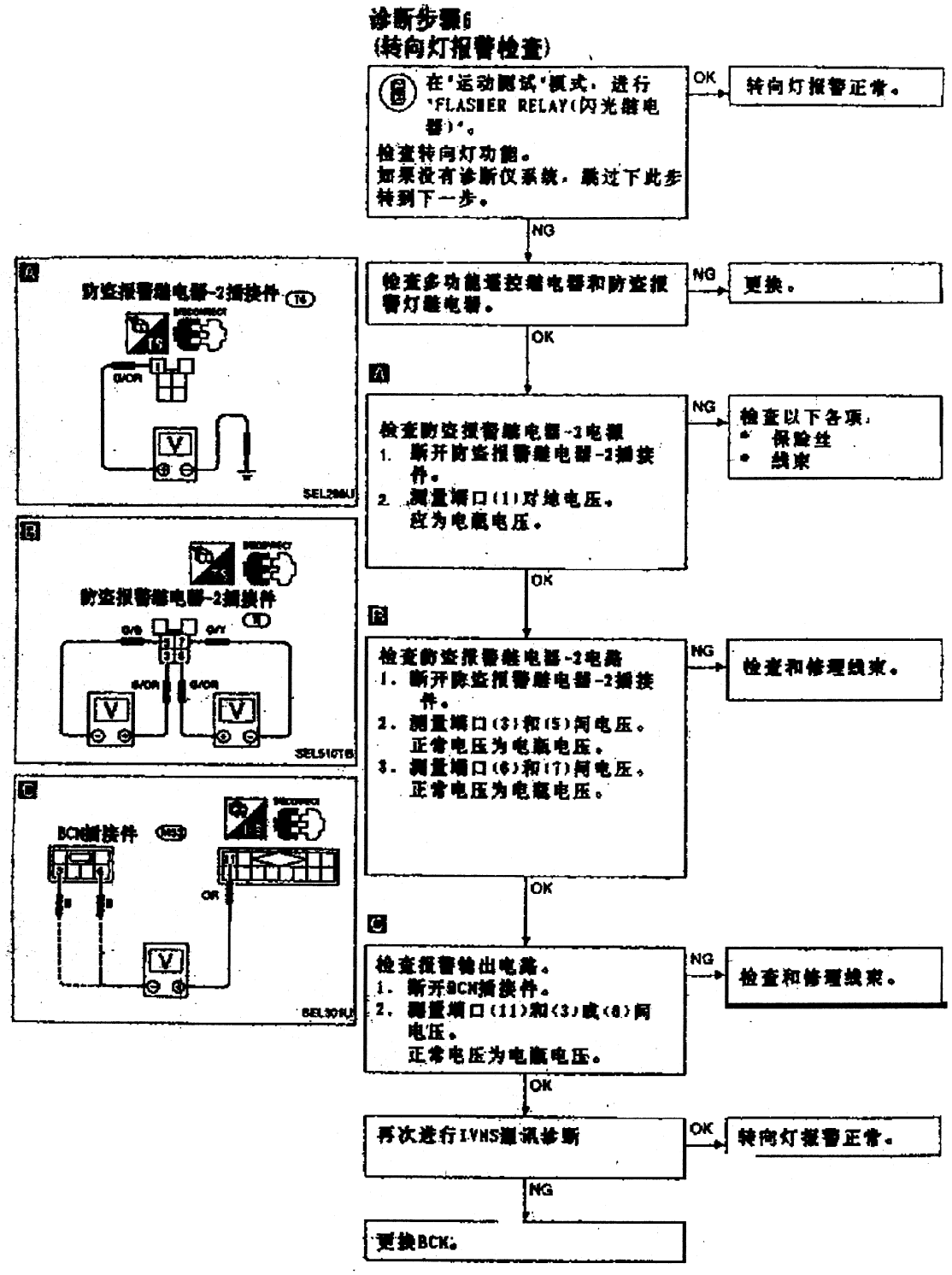

诊断步骤6
(转向灯报警检查)
在"运动测试"模式，进行"FLASHER RELAY(闪光继电器)"。
检查转向灯功能。
如果没有诊断仪系统，跳过下此步转到下一步。
OK
转向灯报警正常。
NG
检查多功能遥控继电器和防盗报警灯继电器。
NG
更换。
OK
A
检查防盗报警继电器-2电源
1. 断开防盗报警继电器-2插接件。
2. 测量端口(1)对地电压。应为电瓶电压。
NG
检查以下各项：
• 保险丝
• 线束
OK
B
检查防盗报警继电器-2电路
1. 断开防盗报警继电器-2插接件。
2. 测量端口(3)和(5)间电压。正常电压为电瓶电压。
3. 测量端口(6)和(7)间电压。正常电压为电瓶电压。
NG
检查和修理线束。
OK
C
检查报警输出电路。
1. 断开BCM插接件。
2. 测量端口(11)和(3)或(8)间电压。正常电压为电瓶电压。
NG
检查和修理线束。
OK
再次进行IVNS通讯诊断
OK
转向灯报警正常。
NG
更换BCM。
防盗报警继电器-2插接件
G/OR
SEL298U
防盗报警继电器-2插接件
G/B
G/Y
G/OR
SEL510TB
BCM插接件
OR
SEL301U

8. 诊断步骤 7

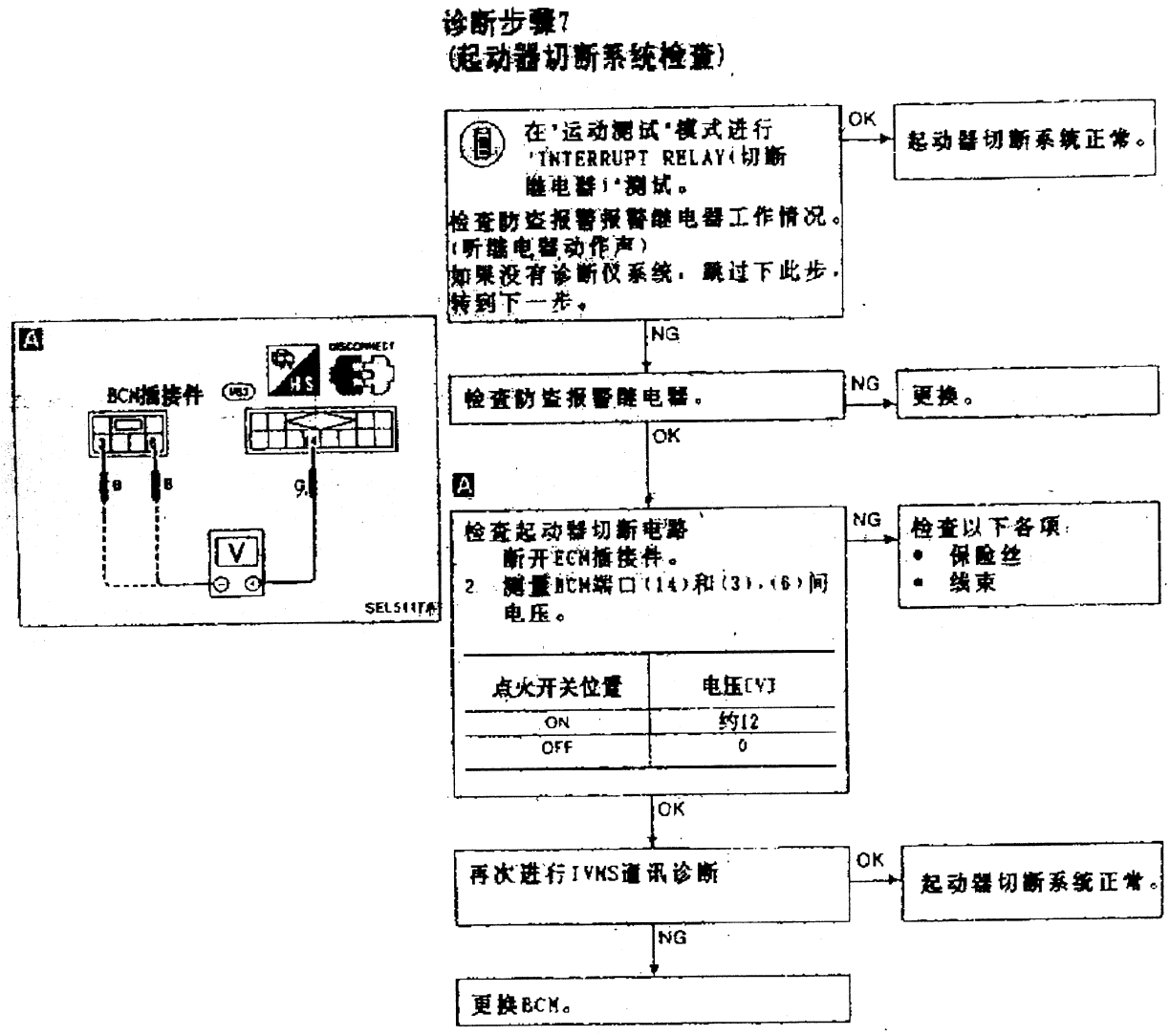
诊断步骤7
(起动器切断系统检查)
在'运动测试'模式进行'INTERRUPT RELAY(切断继电器)'测试。
检查防盗报警报警继电器工作情况。
(听继电器动作声)
如果没有诊断仪系统，跳过下此步，转到下一步。
OK
起动器切断系统正常。
NG
检查防盗报警继电器。
NG
更换。
OK
A
检查起动器切断电路
1 断开ECM插接件。
2 测量BCM端口(14)和(3)、(6)间电压。
点火开关位置
电压[V]
ON
约12
OFF
0
NG
检查以下各项:
• 保险丝
• 线束
OK
再次进行IVMS通讯诊断
OK
起动器切断系统正常。
NG
更换BCM。
A
BCM插接件
DISCONNECT
V
SEL511T

9. 诊断步骤 8

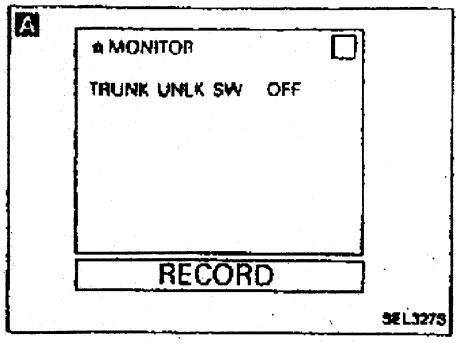

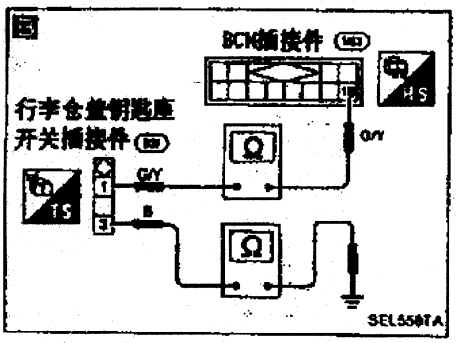

诊断步骤8
(行李仓盖开锁信号检查)

A

在"数据监控"模式下察看"行李仓开锁开关"。
当钥匙在钥匙座内位于"空"或"开锁"(全开)位置时:
行李仓开锁开关: 断(OFF)
当钥匙在钥匙座内位于"空"和"开锁"之间位置时:
行李仓开锁开关: 通(ON)

OK → 转到下一步骤。

进行车上诊断-模式II(开关检测)以检查行李仓盖开锁开关。

NG ↓

B

检查行李仓盖钥匙座开关(开锁开关)电路
1. 断开行李仓盖钥匙座开关插接件和BCM插接件。
2. 检查BCM端口(18)与钥匙座开关端口(1)导通性。
3. 检查钥匙座开关端口(3)与车身地线之间导通性。
应导通。

NG → 修理线束或插接件。

OK ↓

检查行李仓盖钥匙座开关,
参见"电气元件检查"

NG → 更换。

OK ↓

更换BCM。

10. 诊断步骤 9

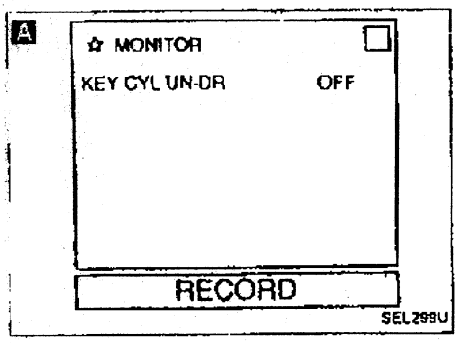

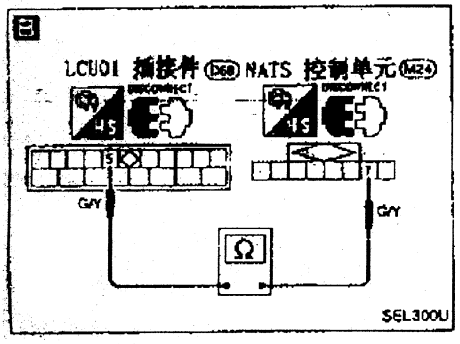

诊断步骤9
(NATS控制器信号检查)

检查NATS开锁信号

A 诊断仪

在数据监控模式，察看"KEY CYL UN-DR(钥匙座开锁-驾驶侧)"。
当钥匙插入点火钥匙座并打到"开"时，"钥匙座开锁-驾驶侧"应为"通 ON"。

→ NATS开锁信号正常。

或

车上诊断

在开关检测(模式II)，检查NATS开锁信号。
(参见车上诊断)。

B

1) 断开LCU01插接件和NATS控制单元插接件。
2) 检查LCU01插接件端口(5)与NATS控制单元端口(7)之间是否导通。

→ 修理线束。

检查"NATS控制"系统。

11. 钥匙保护开关、车门锁开关和车门开锁开关的诊断

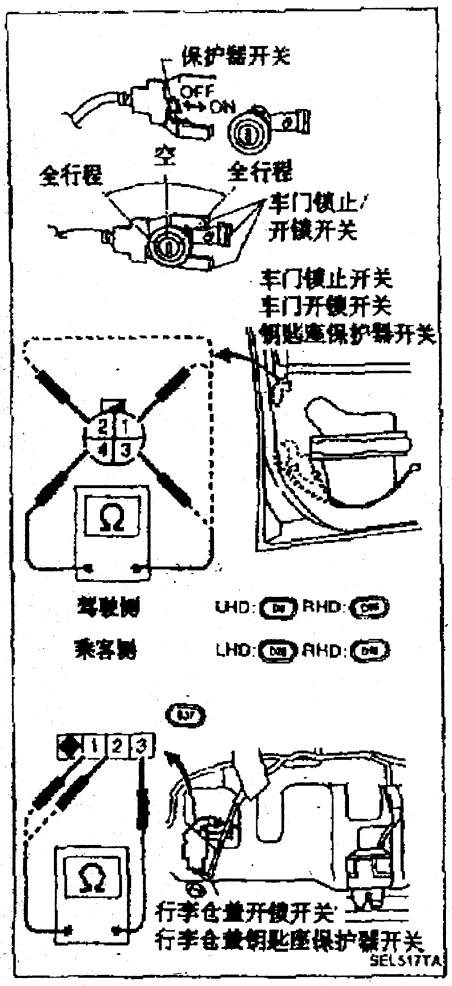

钥匙保护器开关、车门锁定开关和车门开锁开关

- **车门**

	端口	条件	导通性
保护器开关	③ - ④	钥匙座装上	No
		钥匙座拆下	Yes
车门锁定开关	① - ④	锁止（全锁）	No
		锁止与空之间	Yes
		空	No
车门开锁开关	② - ④	开锁	Yes
		全开	No

- **行李仓盖**

	端口	条件	导通性
保护器开关	② - ③	钥匙座装上	No
		钥匙座拆下	Yes
行李仓盖开锁开关	① - ③	锁止（全锁）	No
		锁止与空之间	Yes
		空	No

12. 电气元件检查

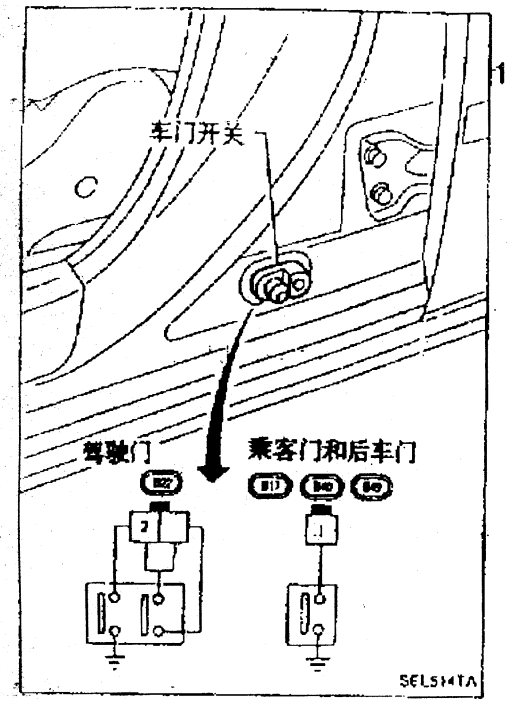

电气元件检查

1)车门开关

检查端口与开关壳体间导通性

	端口	条件	导通性
	② 开关本体	按下	No
		松开	Yes
驾驶侧开关 乘客和 后车门开关	① - 开关本体	按下	No
		松开	Yes

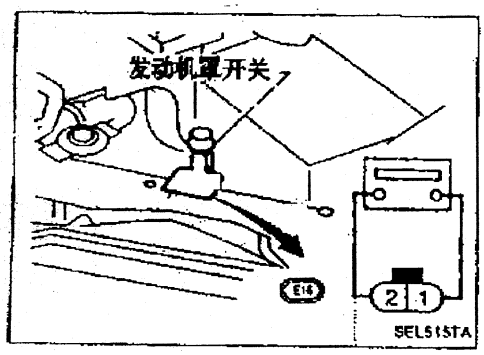

2)发动机罩开关

检查端口间导通性。

端口	条件	导通性
① - ②	按下	No
	松开	Yes

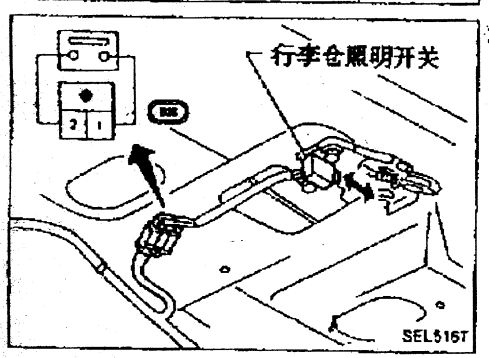

3)行李仓照明灯开关

检查端口间导通性。

端口	条件	导通性
① - ②	按下	Yes
	松开	No

第二节　日产 Cedric 轿车防盗系统设定、解除与检修

一、元件位置图

日产 Cedric 防盗系统的元件位置如图 3－19 所示。

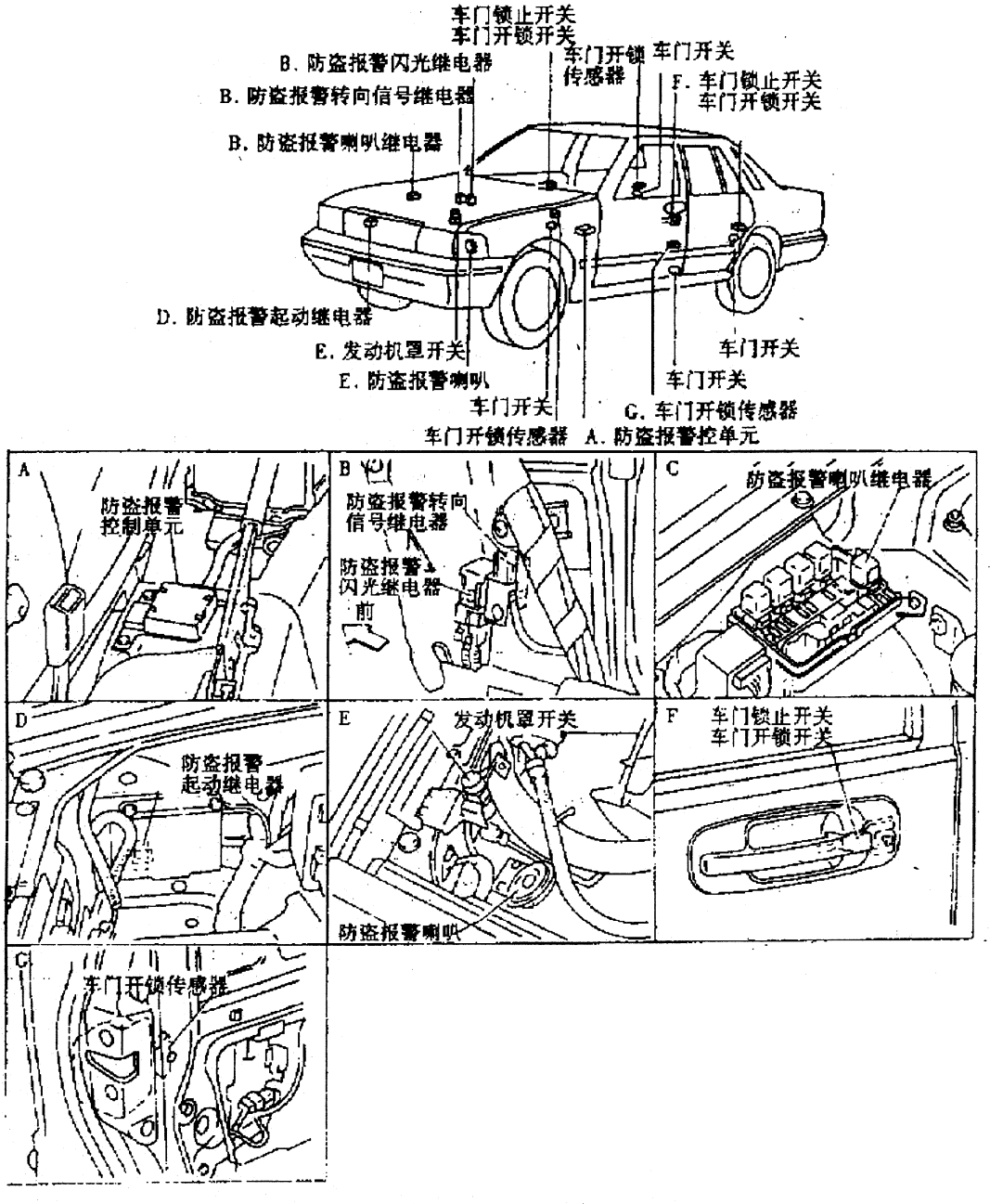

图 3－19　日产 Cedric 防盗系统元件位置图

二、日产 Cedric 防盗系统线路图

日产 Cedric 防盗系统线路图如图 3－20 和图 3－21 所示。

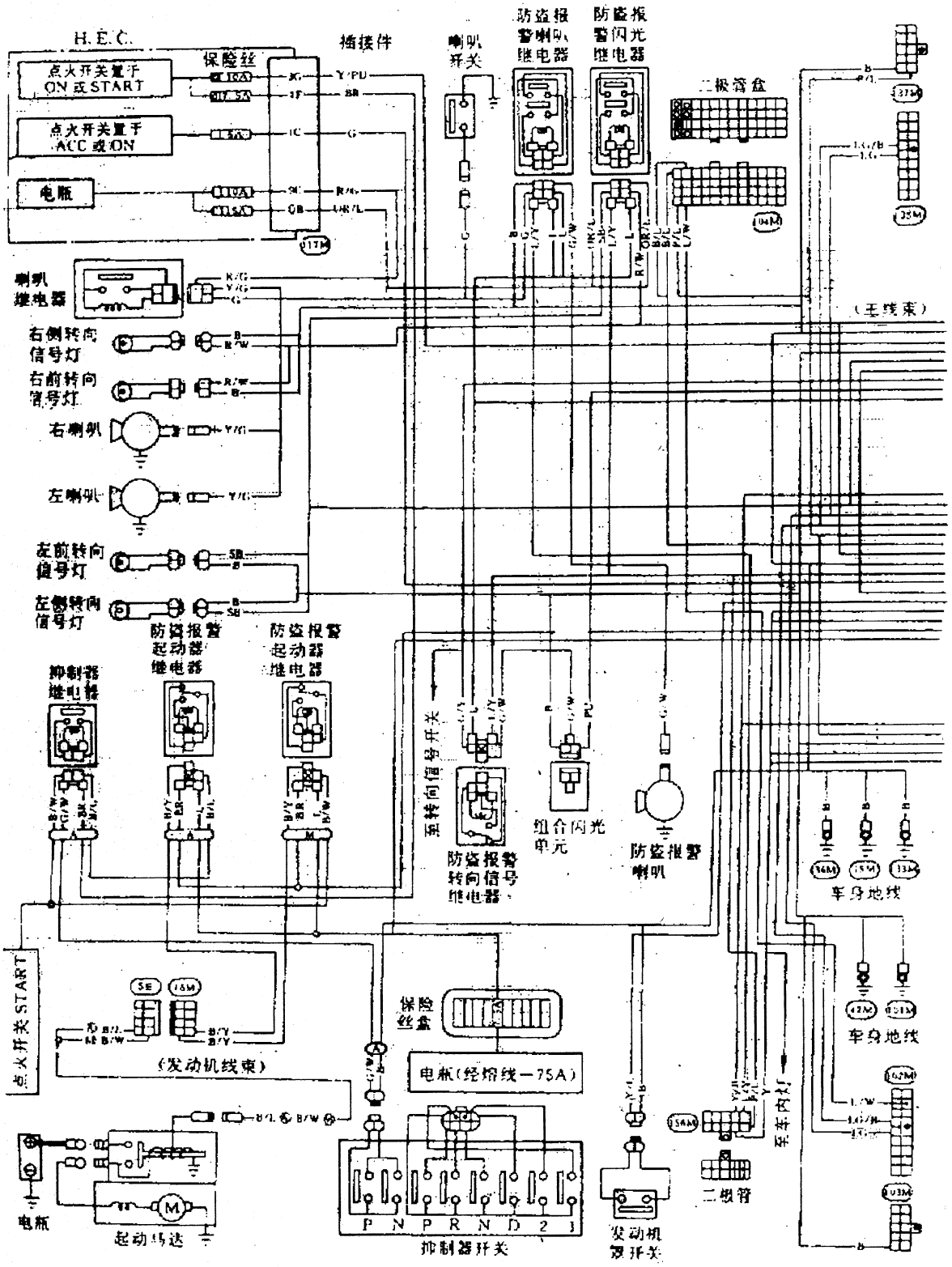

图 3－20　日产 Cedric 防盗系统线路图(1)

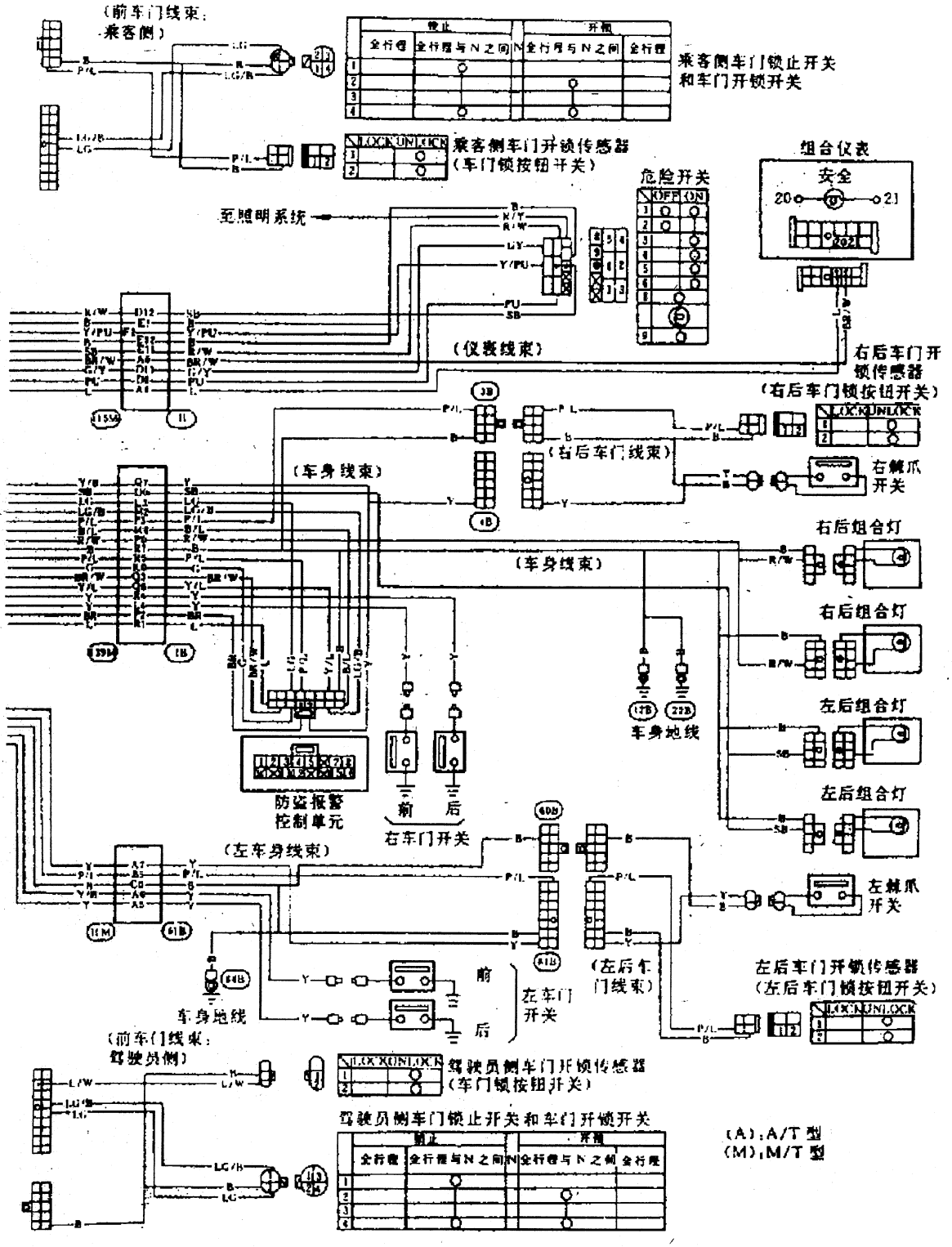

图 3－21　日产 Cedric 防盗系统线路图(2)

三、防盗系统故障诊断框图

日产 Cedric 防盗系统的故障诊断框图如图 3－22 所示。在框图中的各个诊断步骤中，如果点火开关转到“ACC”位置，则取消系统工作。

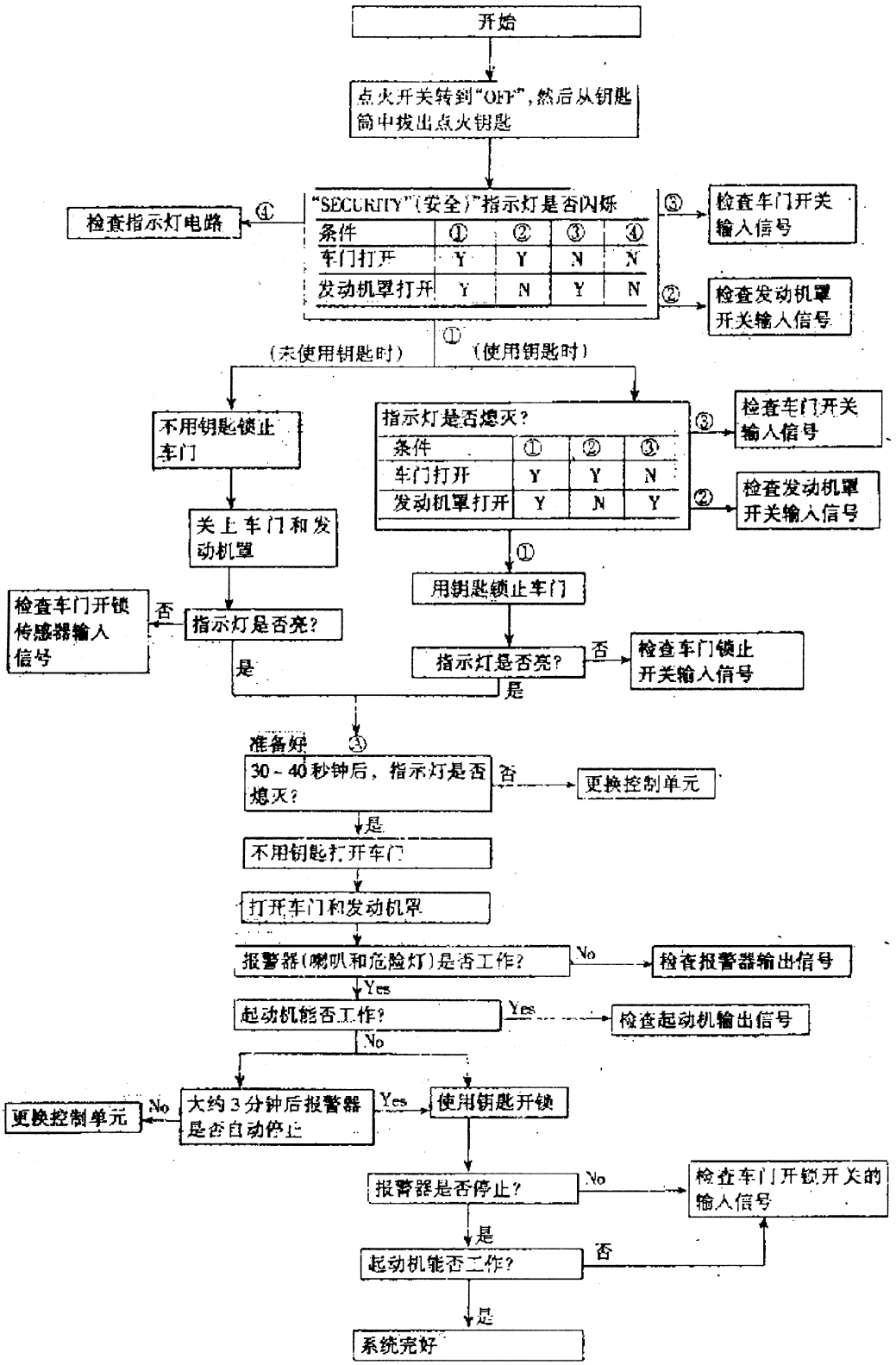

图 3－22　日产 Cedric 防盗系统的故障框图

四、日产 Cedric 防盗系统故障诊断速查线路图

日产 Cedric 防盗系统故障诊断速查线路如图 3－23 和图 3－24 所示。

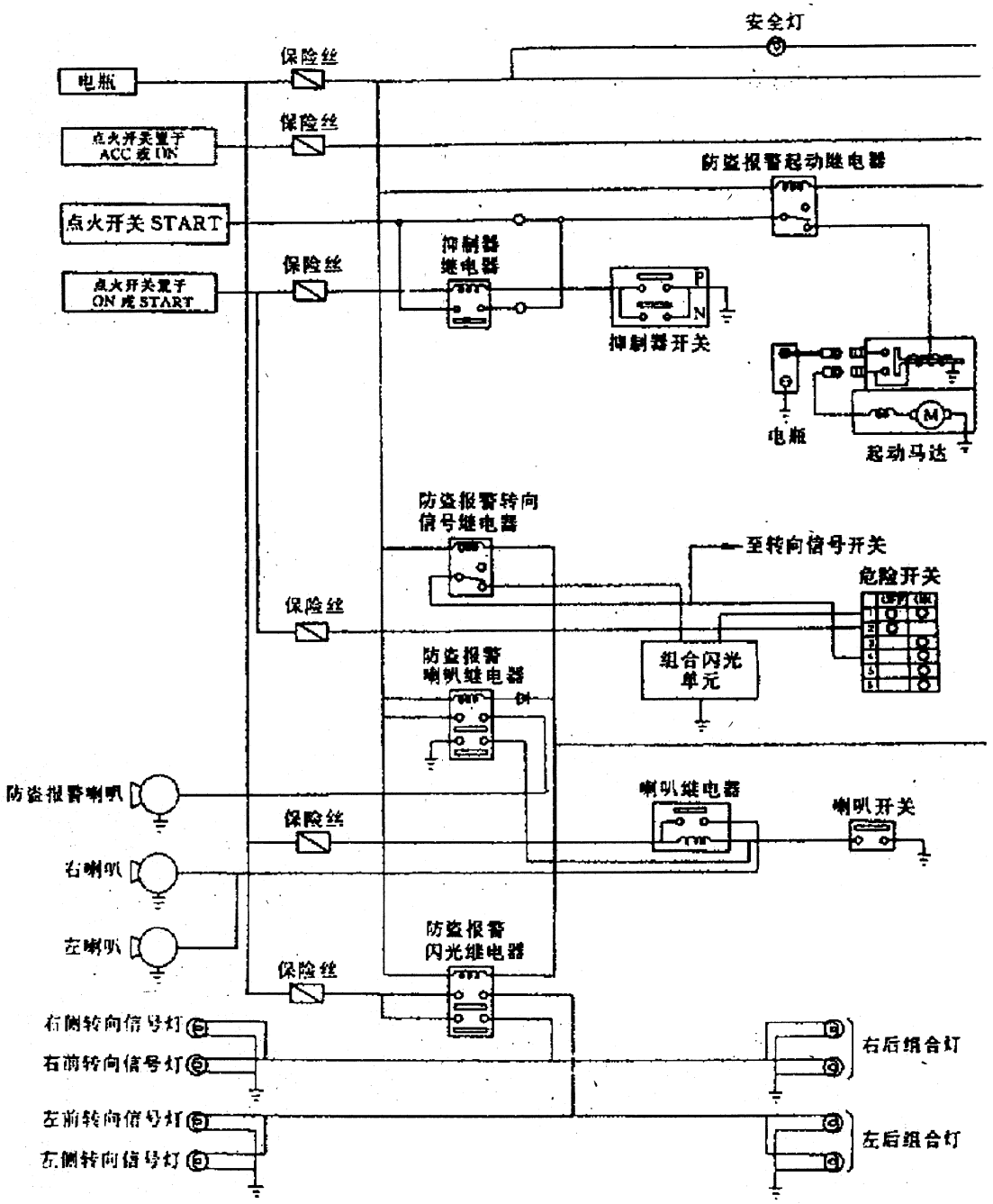

图 3－23　日产 Cedric 防盗系统故障诊断速查线路图(1)

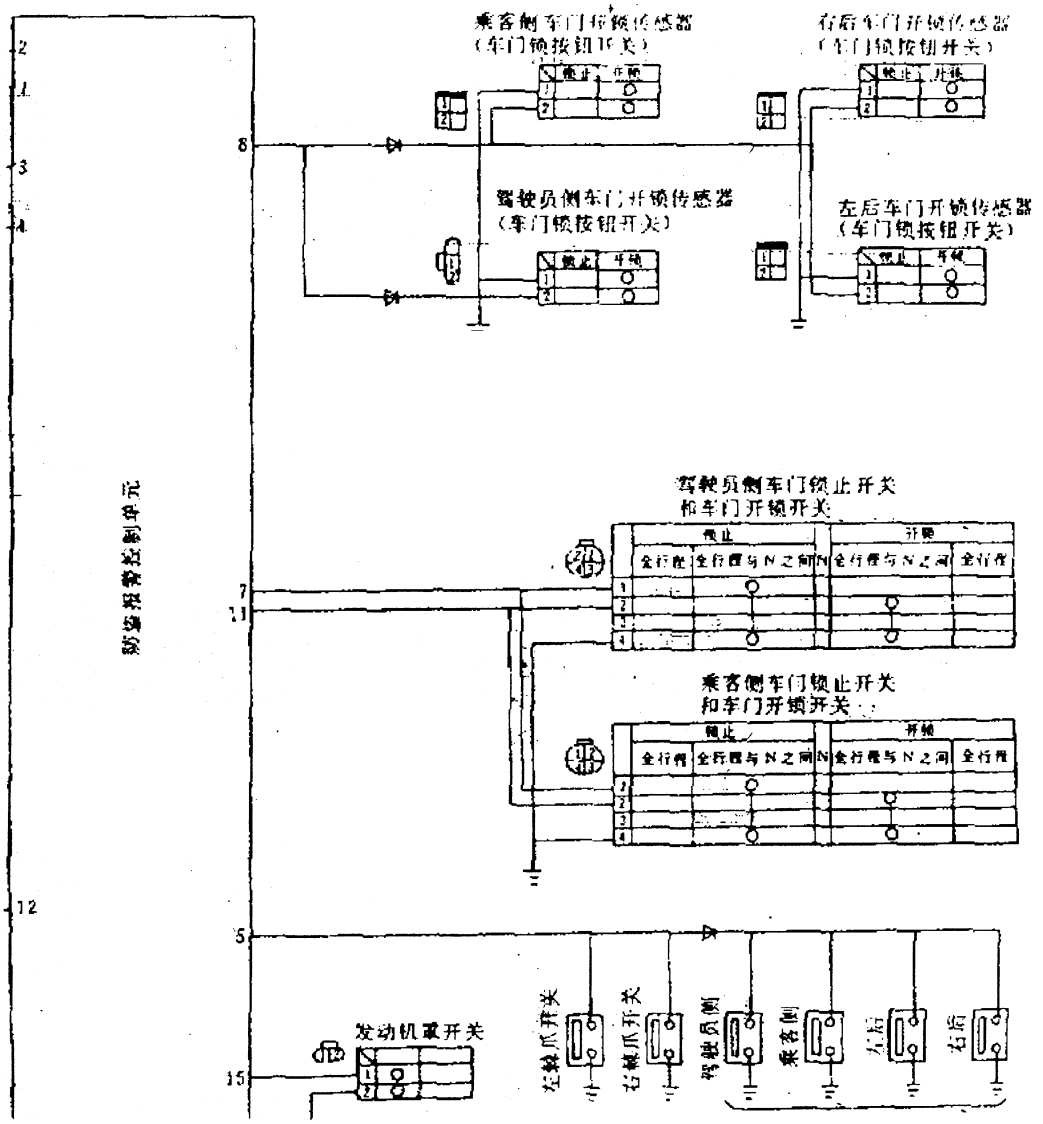

图 3－24　日产 Cedric 防盗系统故障诊断速查线路图(2)

五、故障诊断

1. 电源和地线线路的检查

(1)主电源线路的检查

主电源线路的检查如图 3－25(a)所示，检查结果应如下表：

端口	点火开关位置		
	OFF	ACC	ON
①－⑮	电瓶电压	电瓶电压	电瓶电压

(2)系统取消电源电路的检查

系统取消电路的检查如图 3-25(b)所示,检查结果应如下表:

端口	点火开关位置		
	OFF	ACC	ON
①-⑮	0V	电瓶电压	电瓶电压

(3)地线线路检查

地线线路检查如图 3-25(c)所示,检查结果应如下表:

端口	导通性
⑯-地线	Yes

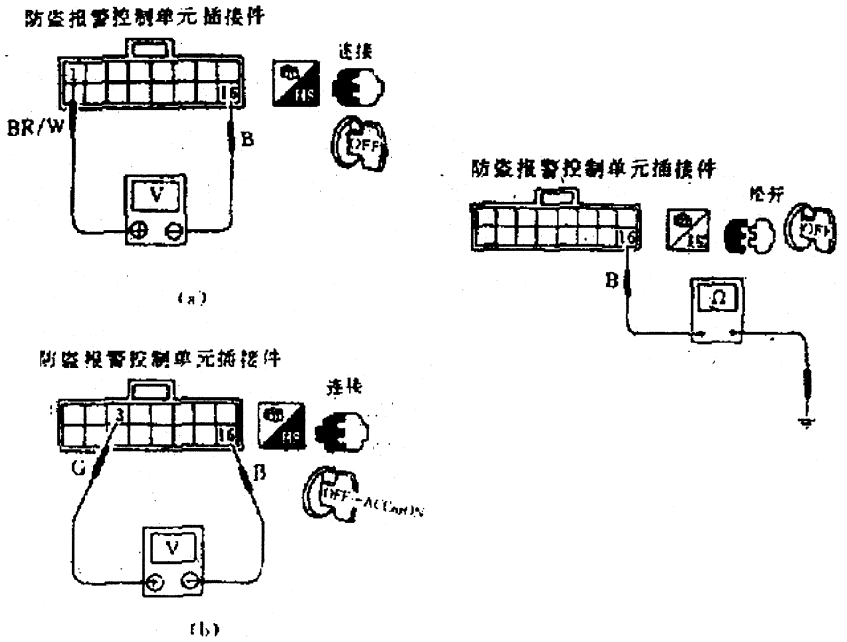

图 3-25 检查电源和地线线路

2. 诊断步骤 1

(1)故障

指示灯不闪亮;指示灯持续闪亮。

(2)诊断流程

流程一：

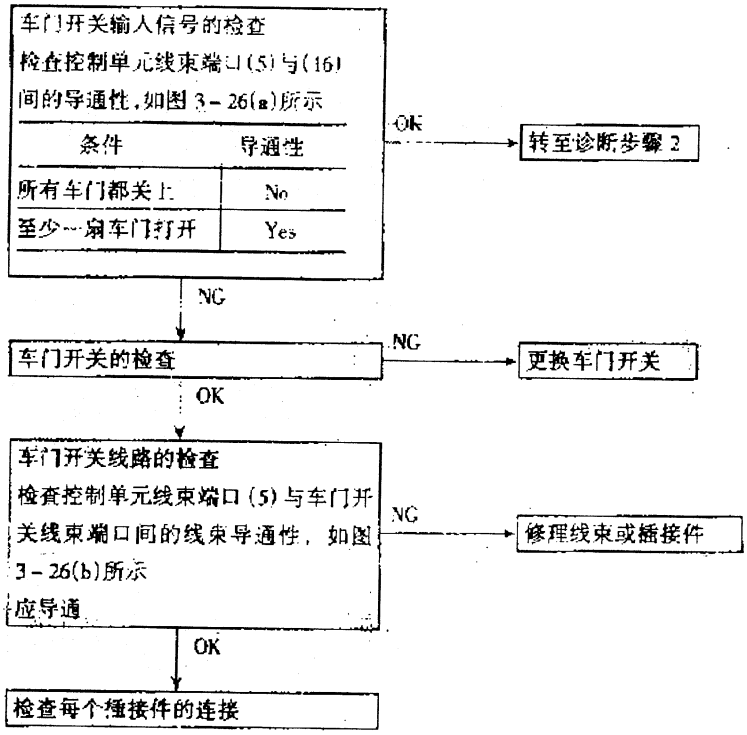

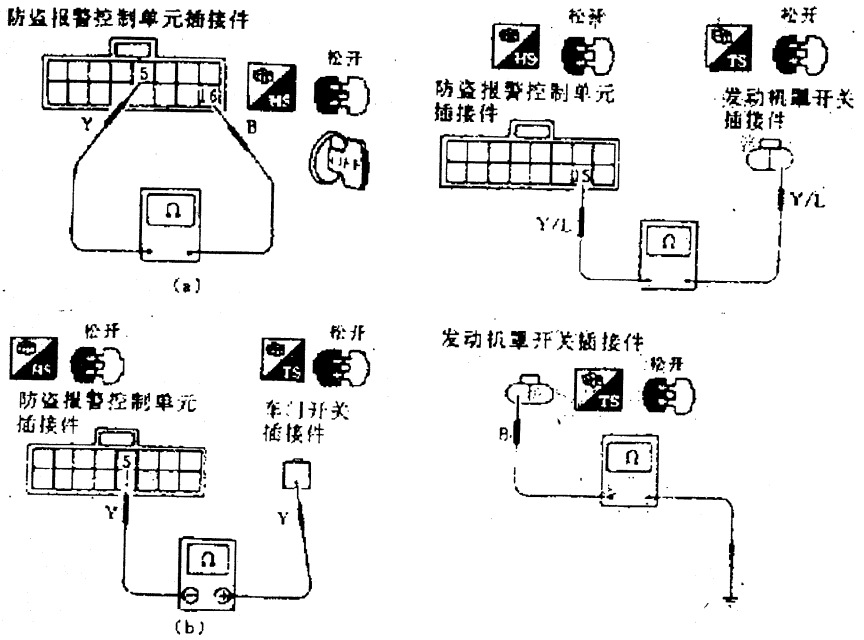

图 3-26　诊断步骤 1 的检测

流程二：

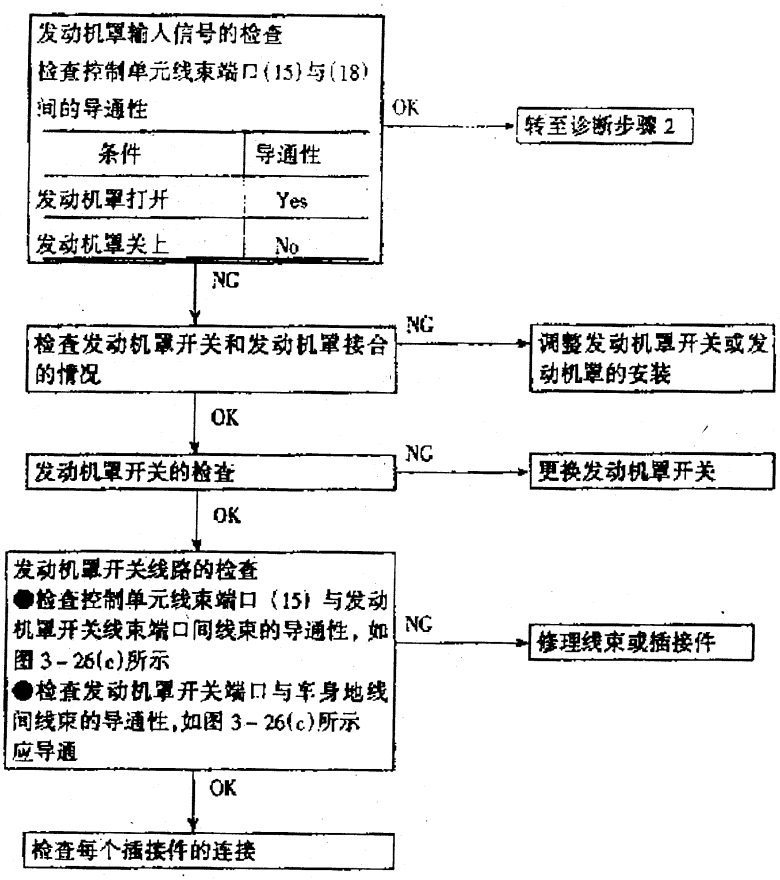

3. 诊断步骤 2

(1)故障

指示灯不闪烁。

(2)诊断流程

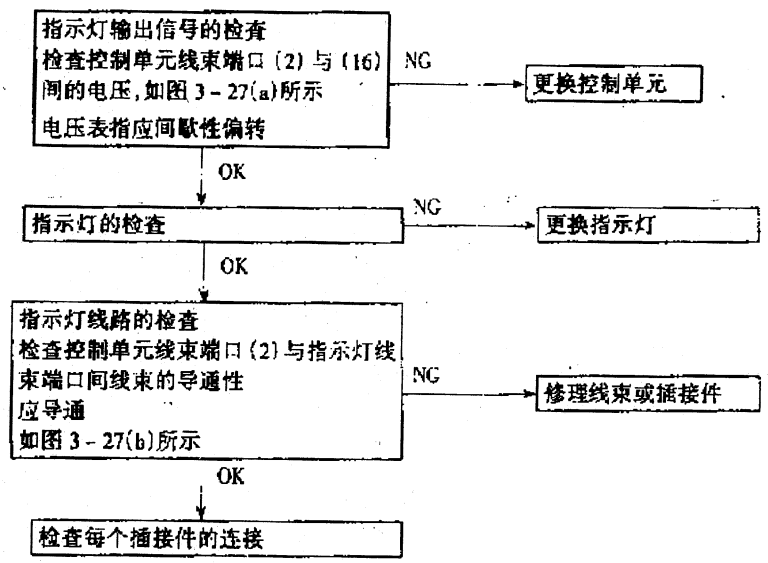

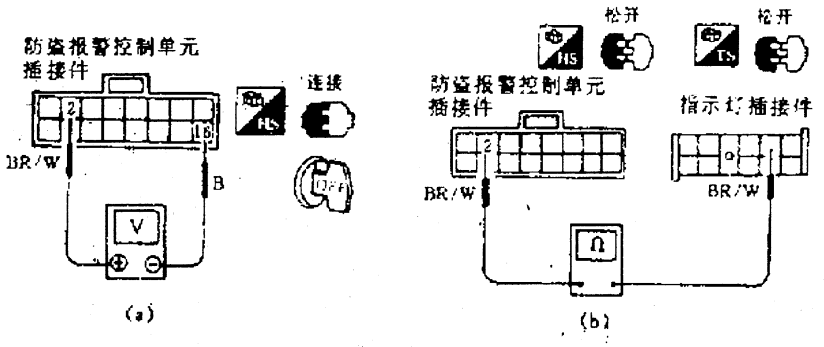

图 3－27　诊断步骤 2 的检测

4. 诊断步骤 3

(1)故障

指示灯不亮。

(2)诊断流程

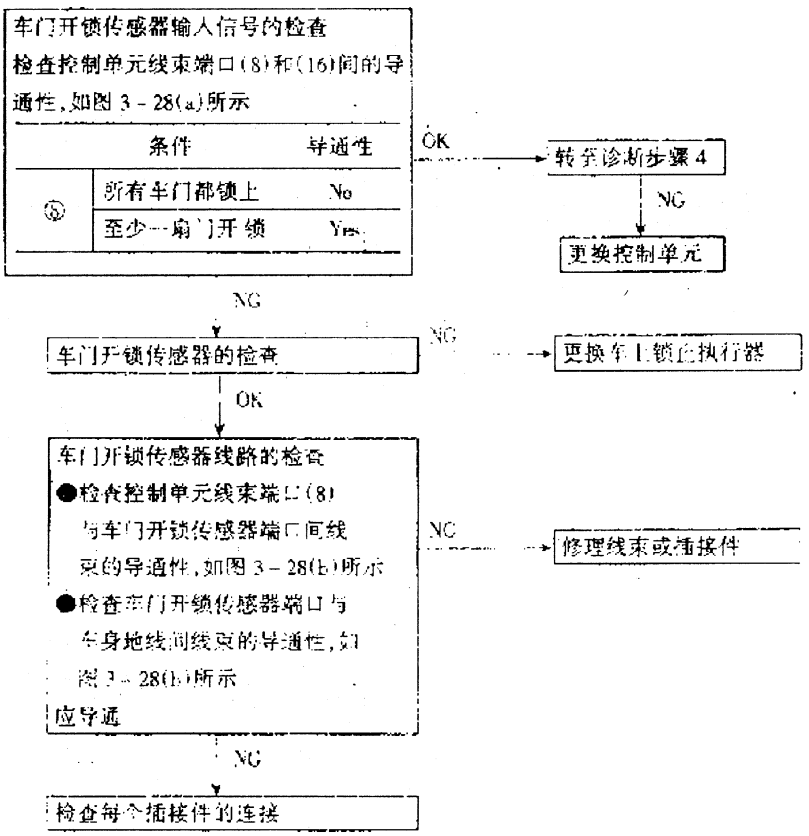

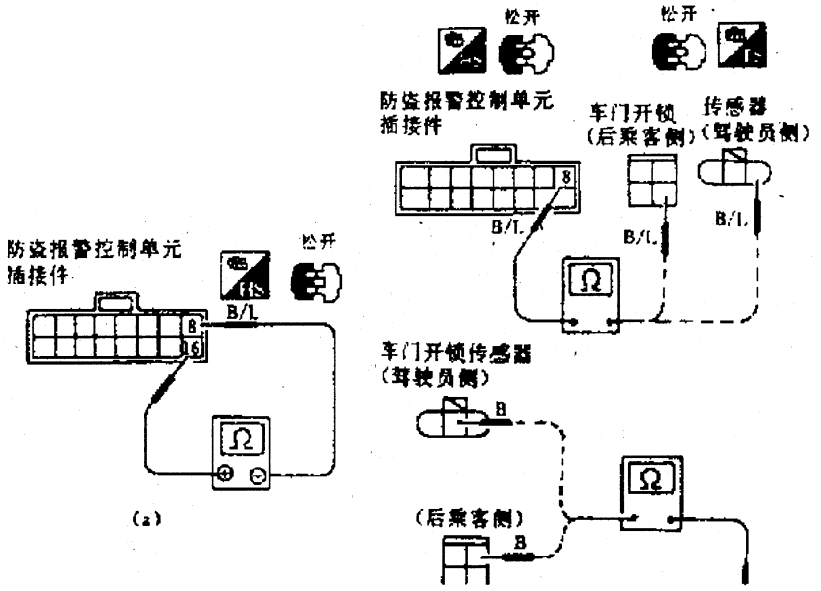

图 3－28　诊断步骤 3 的检测

5. 诊断步骤 4

(1)故障

指示灯不亮。

(2)诊断流程

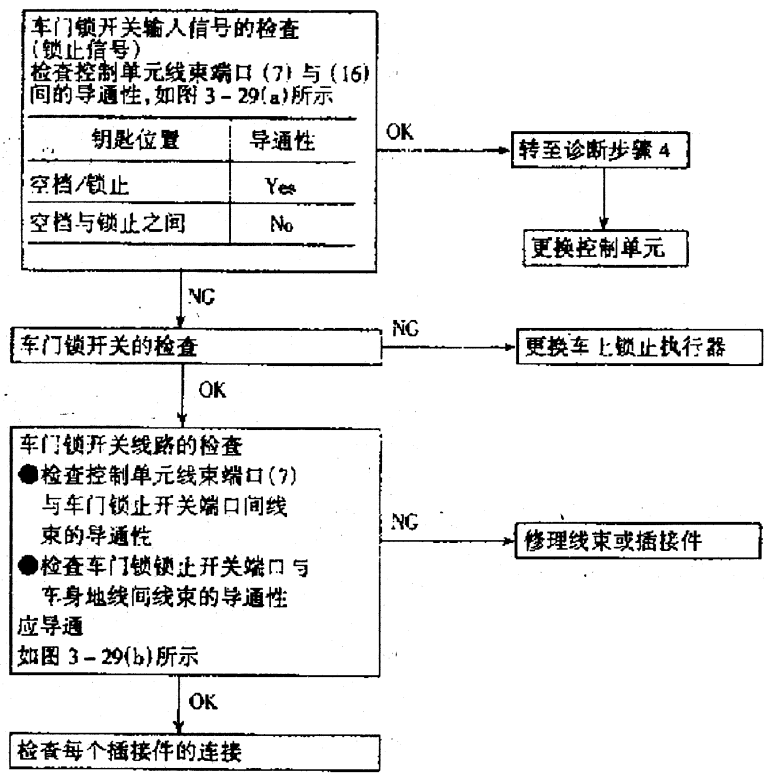

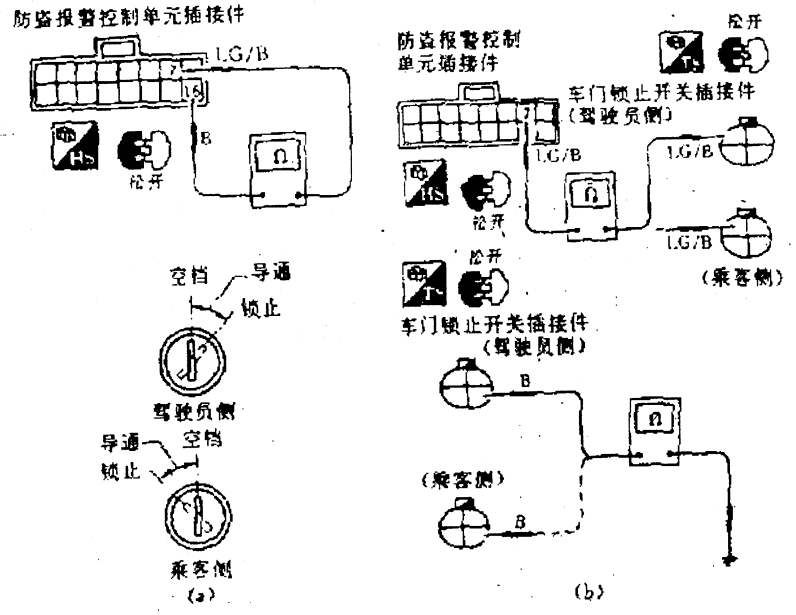

图 3－29　诊断步骤 4 的检测

6. 诊断步骤 5

(1)故障警报器不工作

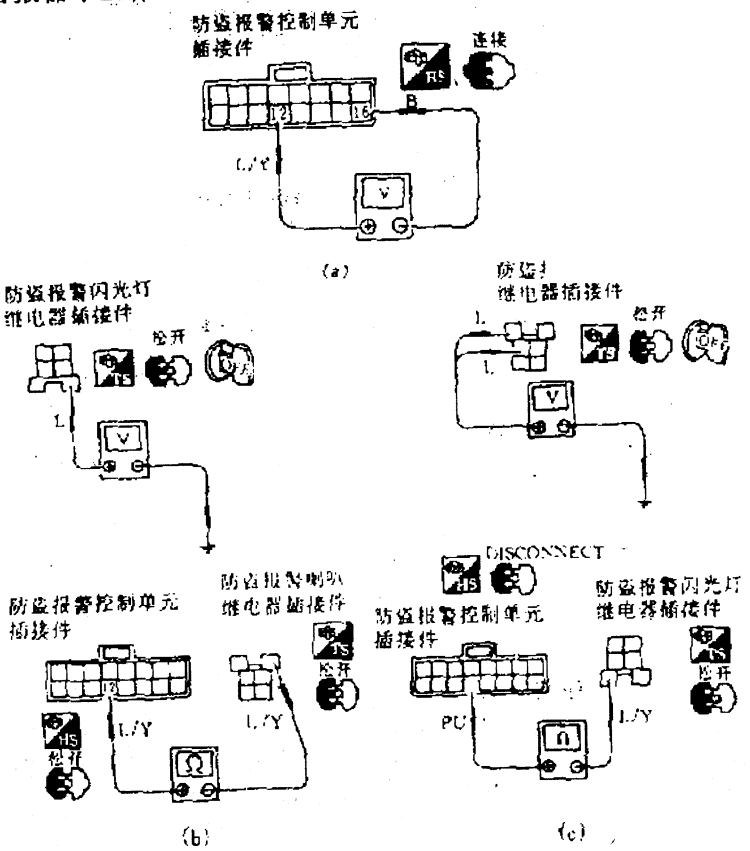

图 3－30　诊断步骤 5 的检测

(2)诊断流程。

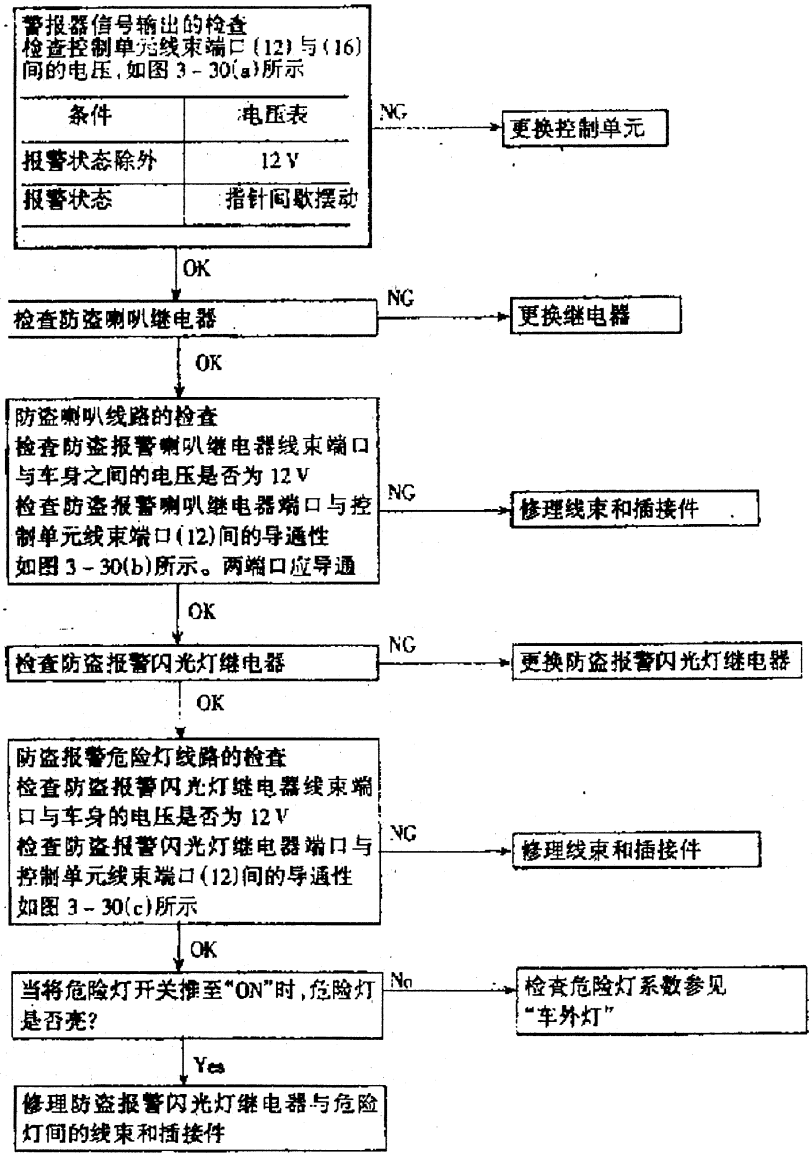

7. 诊断步骤6

(1)故障

起动机能工作(起动机不工作状态)。

(2)诊断流程

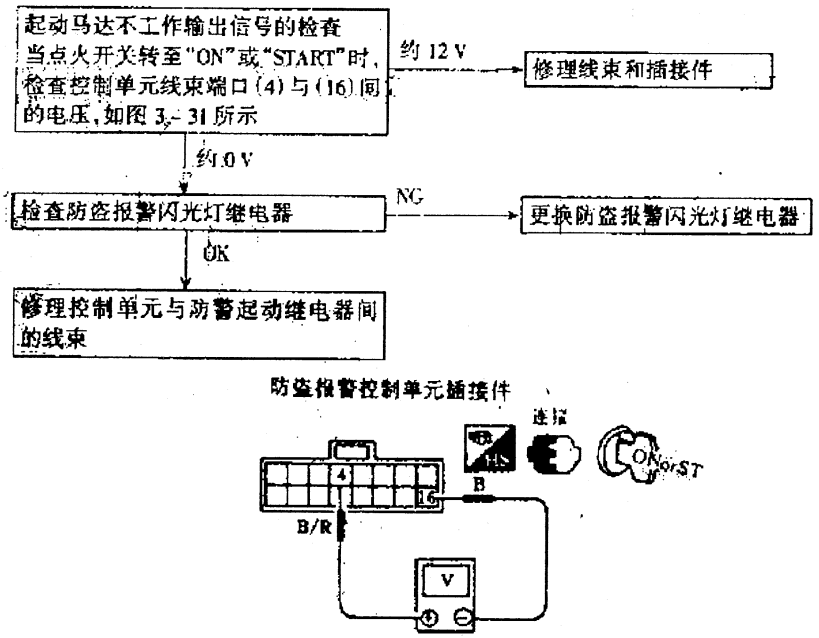

图3-31　诊断步骤6的检测

8. 诊断步骤7

(1)故障

即使给出停止信号，警报器也不停止。

(2)诊断流程

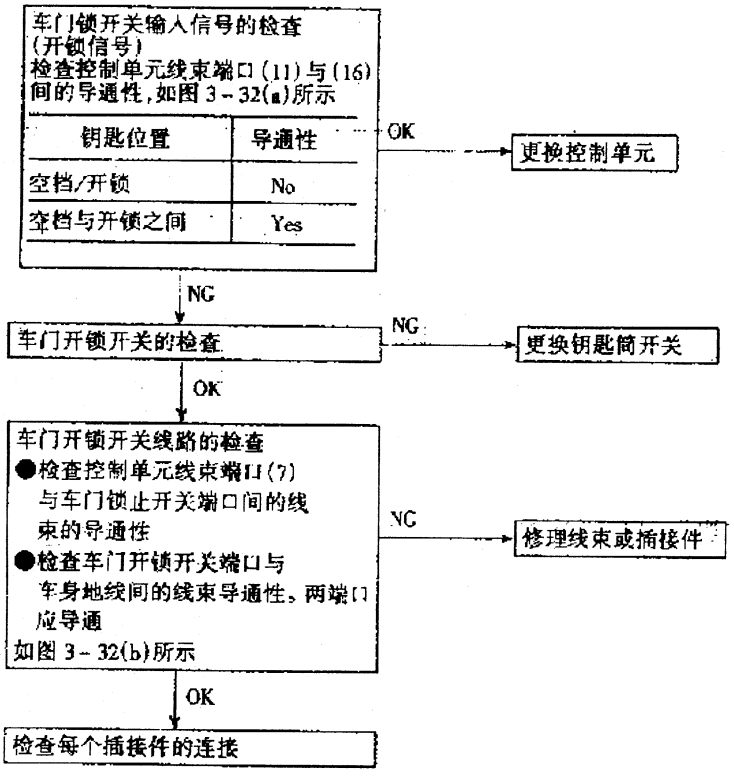

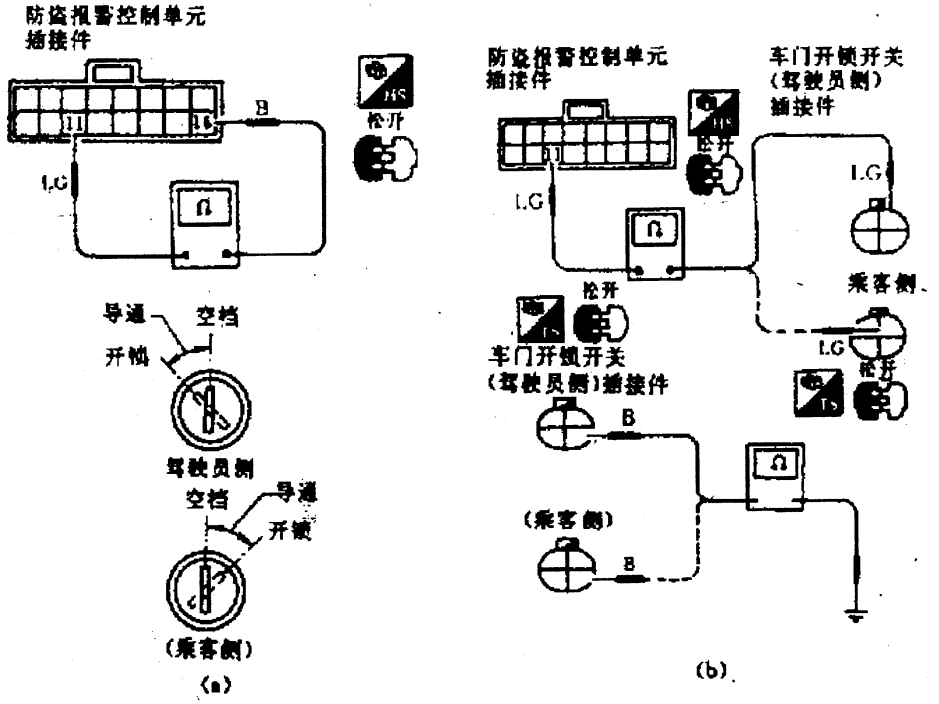

图 3-32　诊断步骤 7 中的检测

9. 电气元件的检查

(1)车门开关

当车门开关推上或放松时,检查端口间的导通性,如图 3-33(a)所示。结果应如下表:

端口	推上	放松
a		○
地线		○

(2)发动机罩开关

当发动机罩开关推上及放松时,检查端口间的导通性,如图 3-33(b)所示。结果应如下表:

端口	推上	放松
a		○
地线		○

(3)车门锁止开关和车门开锁开关

检查图如图 3-33(c)所示,结果应如下表:

	车门锁止开关		车门开锁开关		
	全行程	全行程与空档间	空档	全行程与空档间	全行程
1		○			
2				○	
3					
4		○		○	

(4)车门开锁传感器

检查图如图 3－33(d)所示，结果应如下表：

	锁止	开锁
1		○
2		○

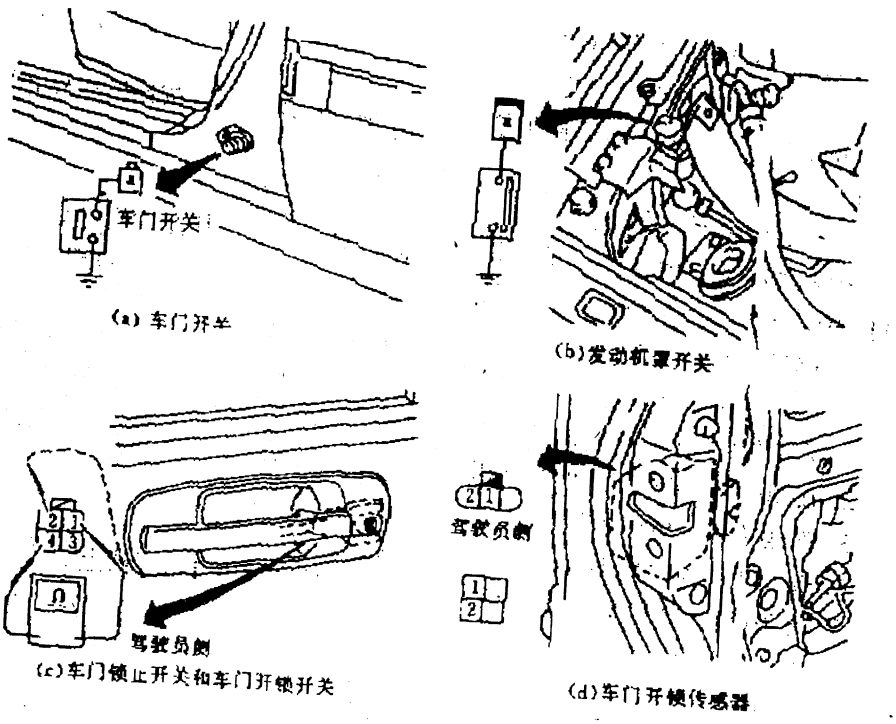

(a) 车门开关　(b)发动机罩开关

(c)车门锁止开关和车门开锁开关　(d)车门开锁传感器

图 3－33　电气元件的检查

第三节　日产千里马轿车中控/防盗系统设定、解除与检修

1995年的Maxima采用遥控中控及防盗系统，本节主要说明其操作、设定及诊断方式。

一、遥控器操作方法

1. 上锁：按下遥控器上面的"上锁"按钮，危险警示灯（超车灯）会闪二下并锁上所有车门。

2. 开锁：按下"开锁"按键后，驾驶员侧的门会开锁，再快速按一下按钮则所有车门皆开锁，若室内灯开关在中央位置时，则开锁后会亮起30秒。

3. 打开驾驶及乘客座车窗：按下"开锁"按键即可；放开按键后，电动窗即停止。

4. 后箱盖开启：按下"后箱开启"按键2秒以上即可。

5. 室内灯操作：按下"室内灯"按键后，室内灯会亮起约30秒，要关掉室内灯可利用"室内灯"或"上锁"按钮，或点火开关插入锁匙。

6. 吓阻模式：按下"上锁"钮不放即进入吓阻，再按下任一按钮即可停止警报，警报会响起约30秒。

若遥控器动作不正常时：

先检查锁匙是否插入点火开关中，并检查遥控器电池电压是否在3 V以上，若电压不足，则更换电池（Sango CR2025），其遥控距离依电池状况而定，一般可在50 FT以上遥控。

二、遥控器设定方法

每一个遥控器都有一个唯一的号码（ID），设定时必须让遥控器电脑记忆其ID。

1. 关上并锁上所有车门。
2. 在10秒内插入拔出锁匙6次以上。
3. 锁匙转到"ACC"位置。
4. 按下遥控器上面的"上锁"按钮一次。
5. 若要设定其他遥控器（最多 4组），打开驾驶侧的门扣再锁上。
6. 再按下新遥控器上面的"上锁"按钮一次。
7. 重复重复5、6，以进行其他遥控器设定。

三、遥控器电池更换/设定

若遥控有失效或间歇失效时，可能是由电池电力不足所致，请依下列程序更换。

（一）检修程序

1. 拆下遥控器电池盖（如图3－34），可用钱币旋开。
2. 拆下遥控器电池（图3－35）。
3. 检查遥控器电池接点是否正常（图3－36）。

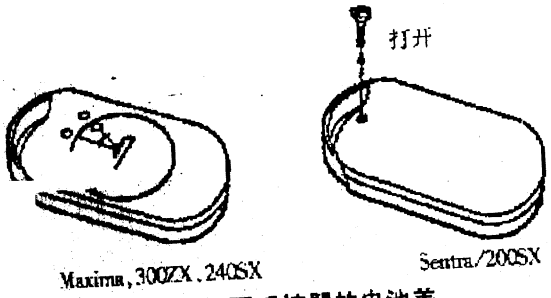

图 3－34　拆下遥控器的电池盖

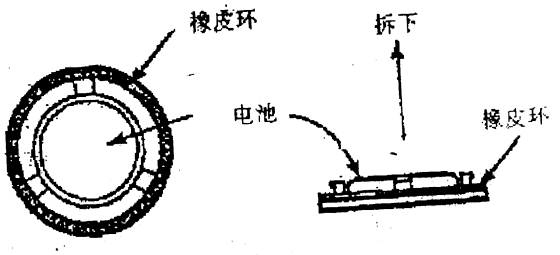

图 2　3－35　拆下遥控器的电池

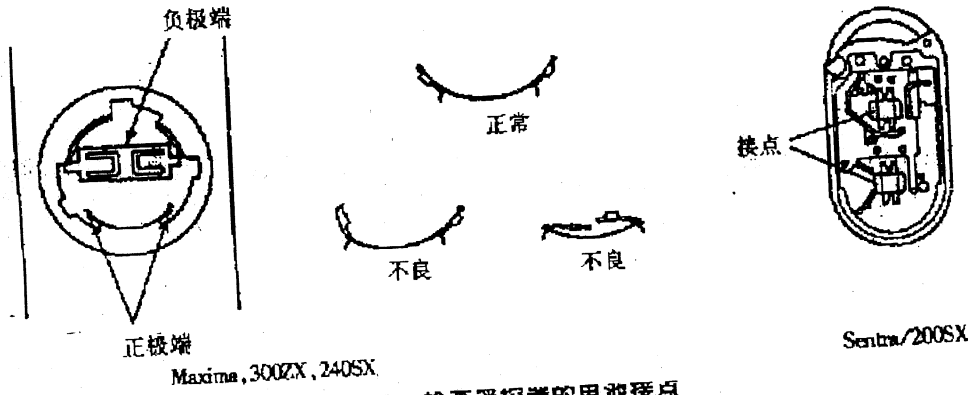

图 3－36　检查遥控器的电池接点

4. 用高内阻的电压表检查电压，在测量前并联一个 300 Ω 电阻（如图 3－37），若电压为 2.5 V 以上表示正常，若低于 2.5 V 则必须更换。

5. 在电池拆下后，按下遥控器的"上锁"按钮一次。

6. 装上电池（图 3－38），电池电压为 3VDC。

7. 将电池盖装回（图 3－39）。

更换电池后，必须实施设定。

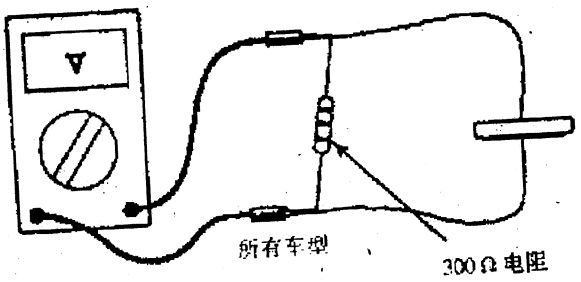

图 3－37　用电压表检查电压

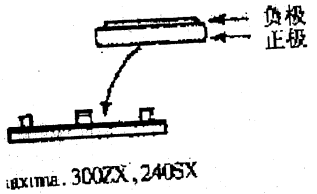

图 3－38　装上电池

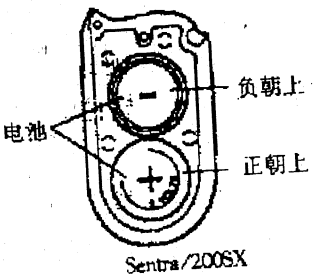

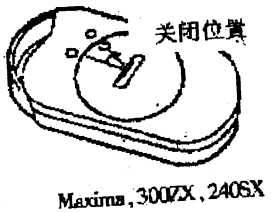

图 3－39　装回电池盖

四、遥控器重新程式化程序

这里主要是说明如何程式化新的遥控器；在更换遥控器或其控制电脑时，由于电源电瓶中断，同时也必须对遥控器程式化。

若程式化的遥控器在电瓶更换后，动作不正常时，必须实施以下的重新设定步骤：

1. 拆下遥控器电池。

2. 按下遥控器上的"上锁"按钮一次。

3. 装回遥控器电池。

注意：若车辆有超过一个以上的遥控器，必须同时进行程式化。

(一)MAXIMA，240SX、SENTRA/200SX 车型遥控器重新程式化程序

1. 关上并锁上所有车门。

2. 在 10 秒内，插入拔出点火开关锁匙 6 次以上，此动作将清除所有的遥控电脑的所有原始号码(ID)，同时超车灯会闪两次。

3. 将锁匙转到"ACC"位置。

4. 压下遥控器上面的"上锁"按钮一次，同时遥控电脑会记忆此遥控的 ID。

5. 打开驾驶侧车门，以中断 ID 输入模式。

(二)300ZX 车型遥控器重新程式化程序

1. 打开后车盖。

2. 关上并锁上所有车门。

3. 10 秒内插入拔出点火开关锁匙 6 次以上，即可将遥控器内储存的 ID 清除。

4. 使用门内把手，手动开关，上锁驾驶侧门。

5. 压下遥控器上的"上锁"按钮一次，即可输入 ID 至电脑内。

6. 打开驾驶侧车门，以中断 ID 输入模式。

(三)复制遥控器(在 ID 输入模式中)车型

1. MAXIMA、300ZX、240SX，打开门锁扣在锁上 Sentra/200SX 车型：按下扶手处开关在打开。

2. 按下新遥控器上的"上锁"按钮一次即可。

在 MAXIMA 车型上，最多可同时使用 4 组遥控器。

五、防盗系统故障诊断

1995 年 Altima 的防盗系统(Vss)的故障排除及诊断。

(一)系统说明

控制电脑位于方向机柱的下方，电脑是由无线电接收器及微处理机所组成，其电源由 10 A 保险丝供应电脑 # 2 及 # 5 脚，并由 # 1 搭铁。

(二)输入信号

a. 控制开关提供电脑要使用的操作模式，当开关在"AUTO"模式时，不传送信号给电脑；在"IMPACT OFF"模式时，供给电脑 # 18 脚 12 V 信号；在"ALARM OFF"模式时，供给 # 17 脚 12 V 电压。

b. 冲击感知器提供电脑一组脉冲信号，分别为 # 14 脚（轻微碰撞）及 # 11 脚（严重碰撞）。

c. 行李箱灯开关提供电脑 # 9 脚信号，用来表示行李箱的开与关。

d. 发动机盖开关提供电脑 # 8 脚信号，用来表示行李箱的开关。

e. 门开关提供电脑 # 10 脚信号，用来指示门的开关情形。

f. 点火开关提供电脑 # 19 脚信号，用以指示是否处于 ACC 档位。

g. 门锁计时器提供电脑 # 16 脚信号，以供电脑判断门锁状况。

(二)输出信号

a. 电脑 # 20 脚输出一脉冲信号到门锁计时器以锁上车门。

b. 电脑 # 12 脚输出一脉冲信号到门锁计时器以打开车门。

c. 电脑 # 15 脚提供喇叭继电器的搭铁，但某些 94 年前生产的车辆为空脚。

d. 电脑 # 3 脚提供间歇闪光的电源。

e. 电脑 # 6 脚提供警报搭铁。

f. 电脑 # 13 脚提供控制开关的 LED 搭铁。

g. 电脑 # 21 脚室内灯的搭铁。

(四)起动机断电

点火开关的起动信号传送到电脑的 # 7 脚，再经继电器送回到 # 4 脚，在警报响起时，电脑不送电到继电器，而起动信号也无法到起动马达。

(五)复制遥控器

在复制额外的遥控器时，有可能会不小心清除掉失前复制的遥控器，因此设定时最好全部的遥控器全都设定。

1. 在发动机盖、车门、后箱盖全关时，坐在车内。

2. 控制开关插入"ALARM OFF"位置。

3. 锁匙开关在 6 秒内由"OFF"到"ON"转动 6 次。

注意："OFF"到"ON"转动 6 次。

4. 控制开关由"ALARM OFF"转到"AUTO"位置，再转回"ALARM OFF"位置。

5. 按下遥控器上的"LOCK/UNLOCK"按钮一次。

6. 还要复制其他遥控器时，重复步骤 4、5。

7. 打开任一车门，即终断复制程式。

(六)系统动作检查

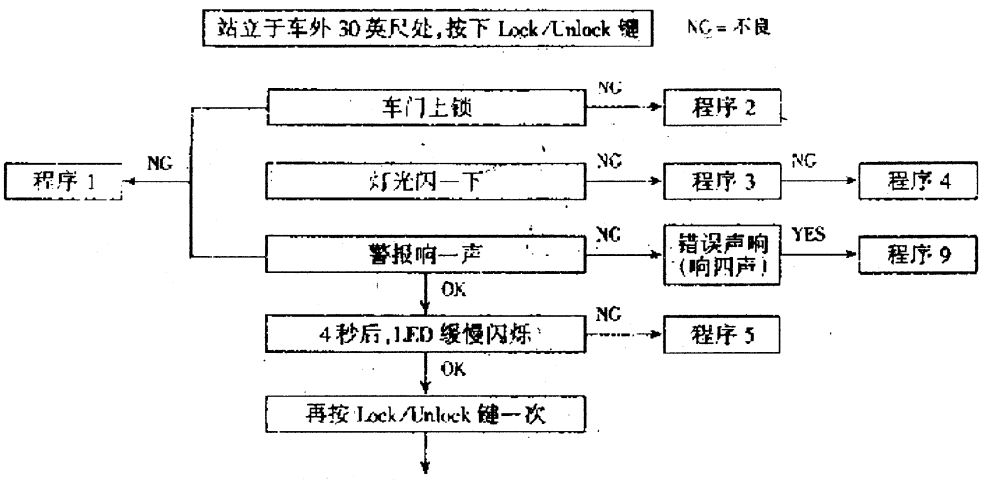

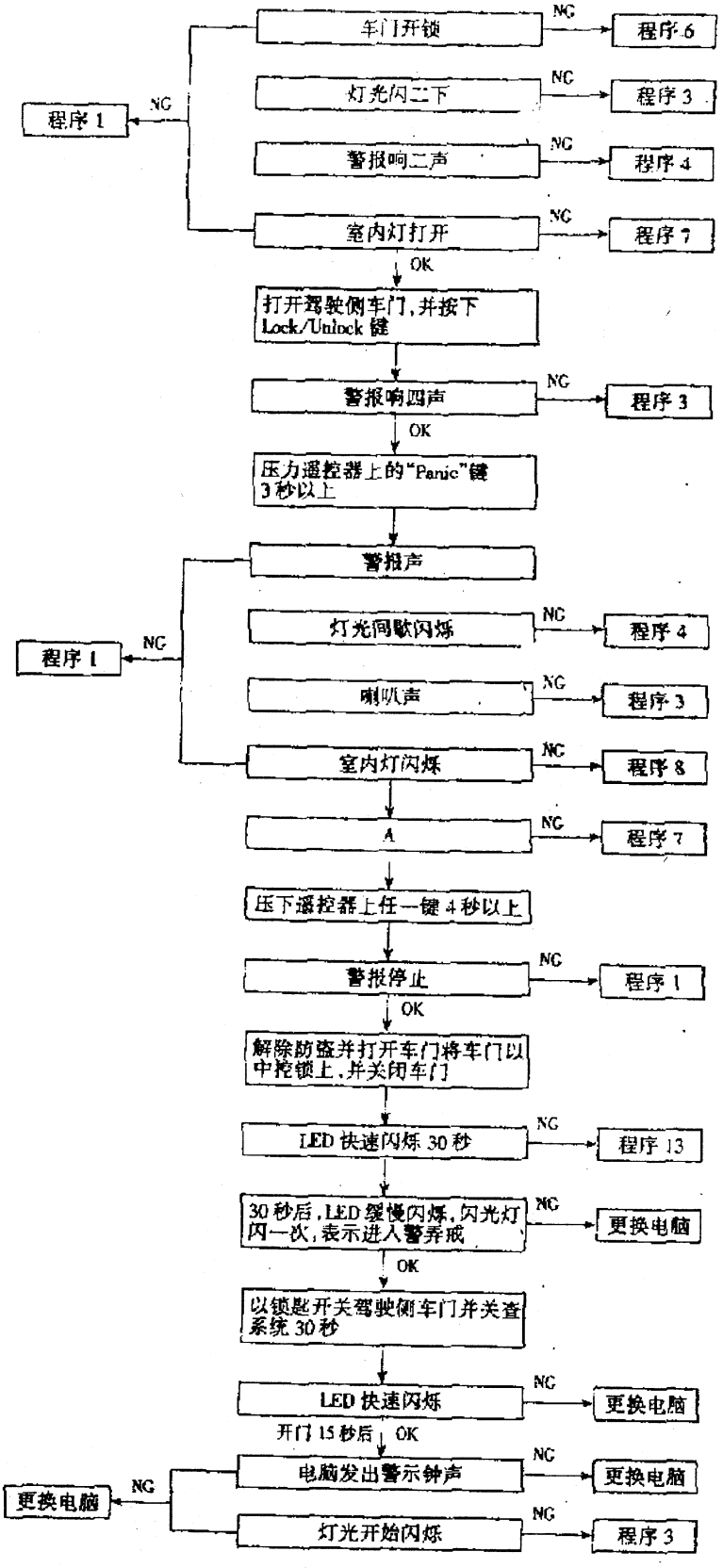
车门开锁
NG
程序 6
灯光闪二下
NG
程序 3
程序 1
NG
警报响二声
NG
程序 4
室内灯打开
NG
程序 7
OK
打开驾驶侧车门，并按下 Lock/Unlock 键
警报响四声
NG
程序 3
OK
压力遥控器上的"Panic"键 3 秒以上
警报声
灯光间歇闪烁
NG
程序 4
程序 1
NG
喇叭声
NG
程序 3
室内灯闪烁
NG
程序 8
A
NG
程序 7
压下遥控器上任一键 4 秒以上
警报停止
NG
程序 1
OK
解除防盗并打开车门将车门以中控锁上，并关闭车门
LED 快速闪烁 30 秒
NG
程序 13
30 秒后，LED 缓慢闪烁，闪光灯闪一次，表示进入警界戒
NG
更换电脑
OK
以锁匙开关驾驶侧车门并关查系统 30 秒
LED 快速闪烁
NG
更换电脑
开门 15 秒后
OK
电脑发出警示钟声
NG
更换电脑
更换电脑
NG
灯光开始闪烁
NG
程序 3

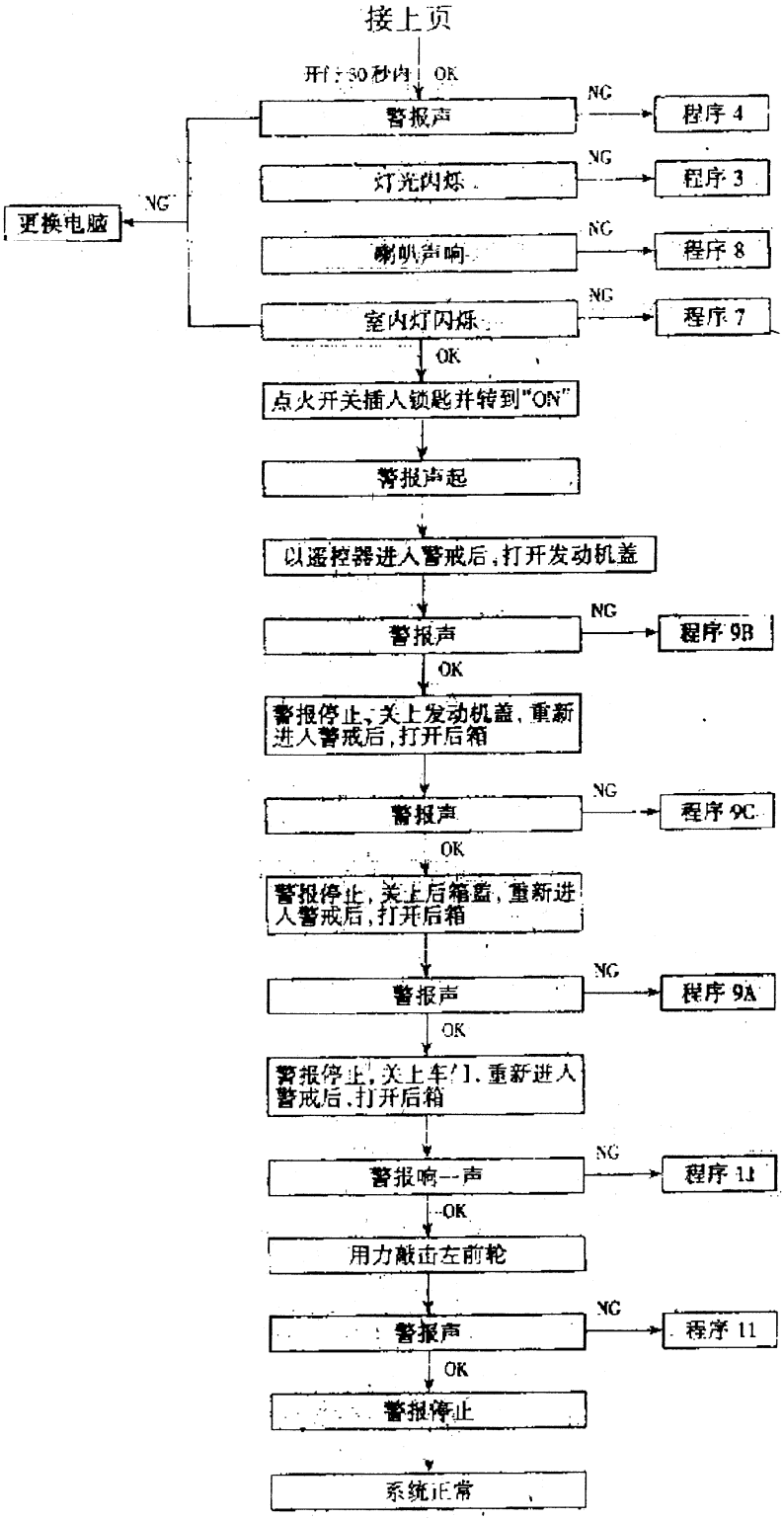
接上页
开门30秒内
OK
警报声
NG
程序 4
灯光闪烁
NG
程序 3
喇叭声响
NG
程序 8
室内灯闪烁
NG
程序 7
NG
更换电脑
OK
点火开关插入锁匙并转到"ON"
警报声起
以遥控器进入警戒后，打开发动机盖
警报声
NG
程序 9B
OK
警报停止，关上发动机盖，重新进入警戒后，打开后箱
警报声
NG
程序 9C
OK
警报停止，关上后箱盖，重新进入警戒后，打开后箱
警报声
NG
程序 9A
OK
警报停止，关上车门，重新进入警戒后，打开后箱
警报响一声
NG
程序 11
OK
用力敲击左前轮
警报声
NG
程序 11
OK
警报停止
系统正常

(七)诊断程序

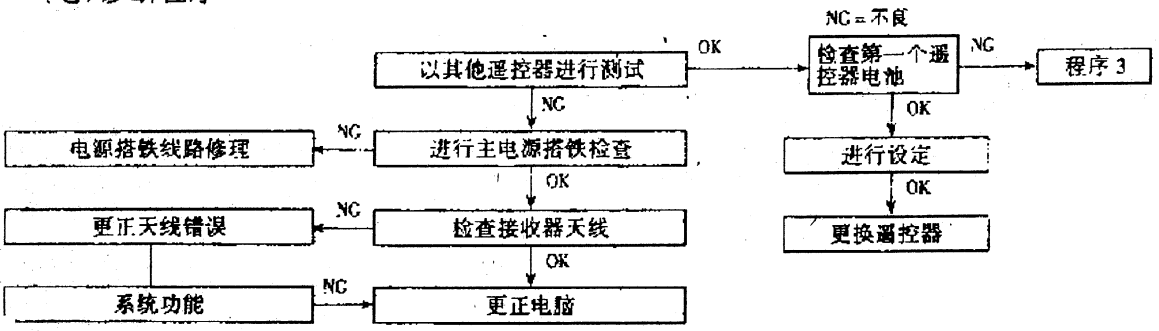

1. 诊断程序 1

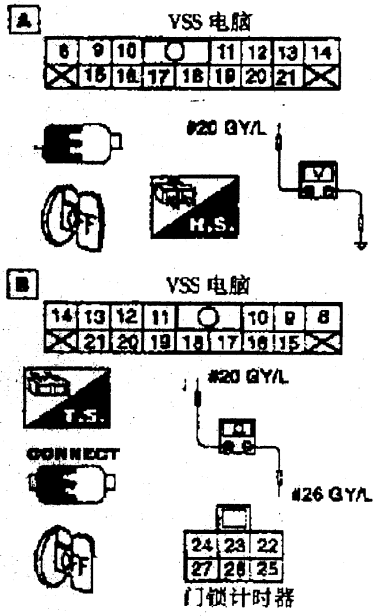

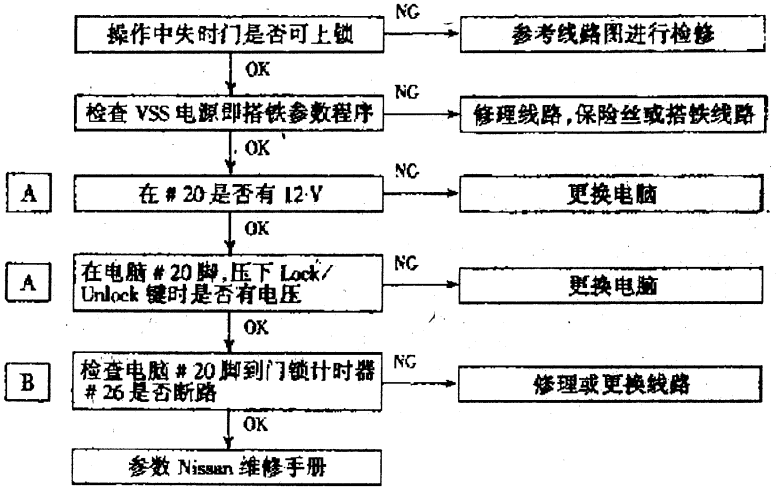

2. 诊断程序 2

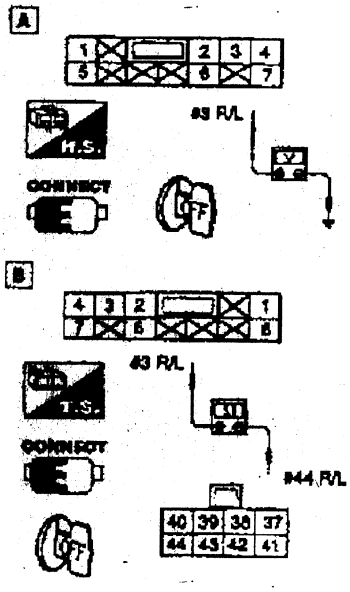

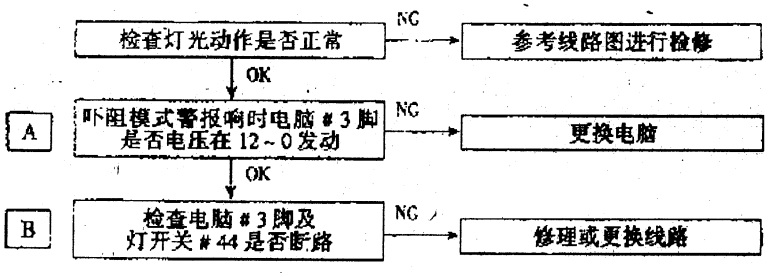

3. 诊断程序 3

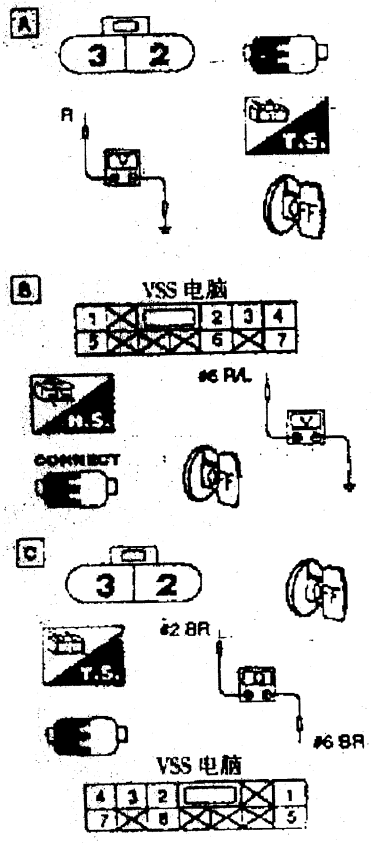

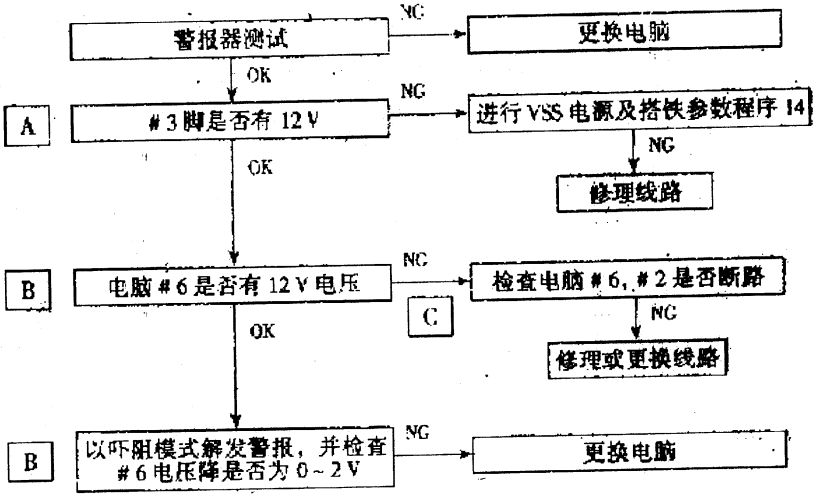

4. 诊断程序 4

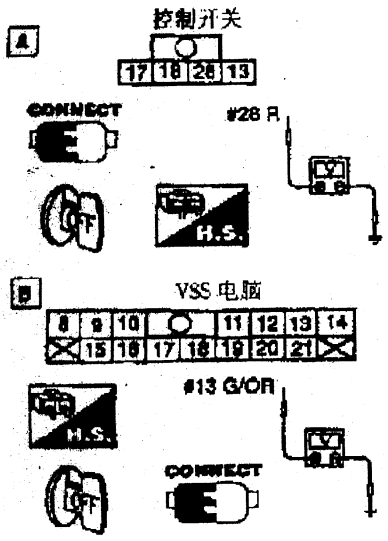

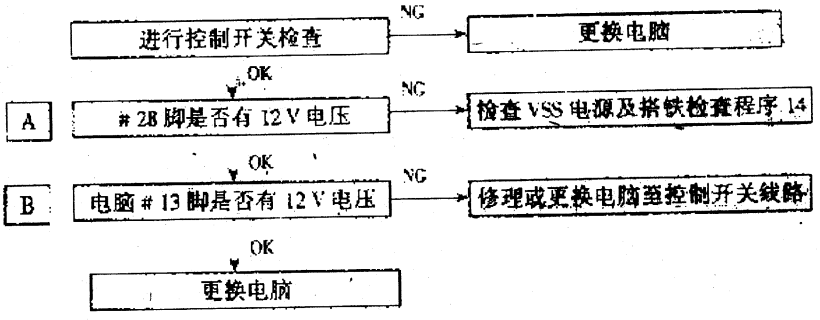

5. 诊断程序 5

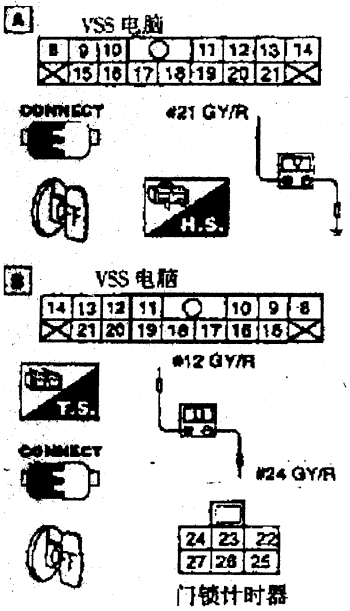

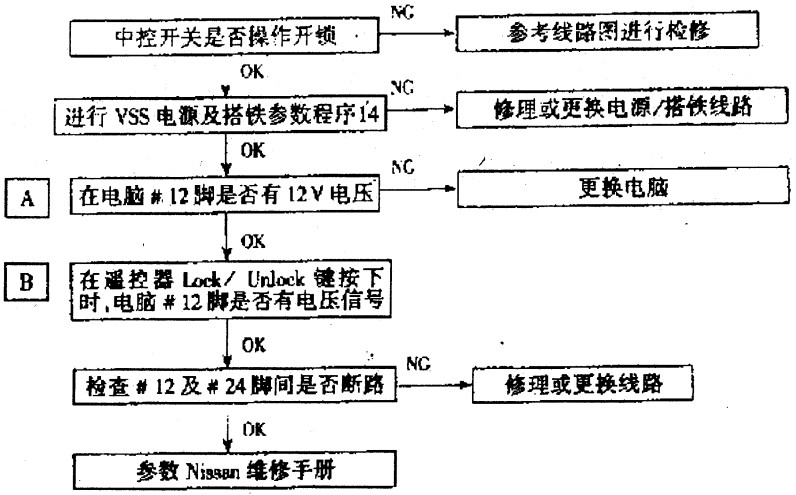

6. 诊断程序 6

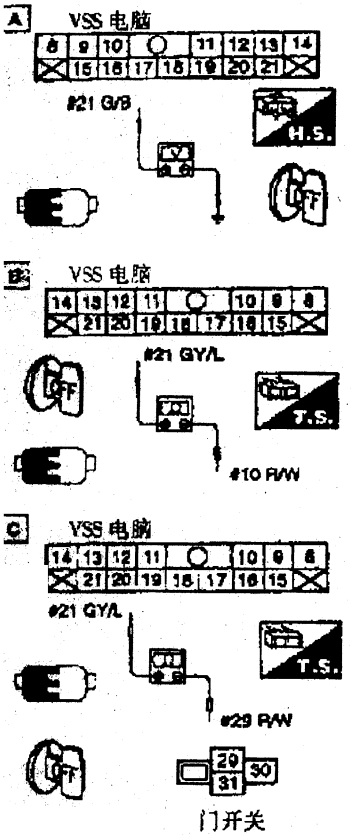

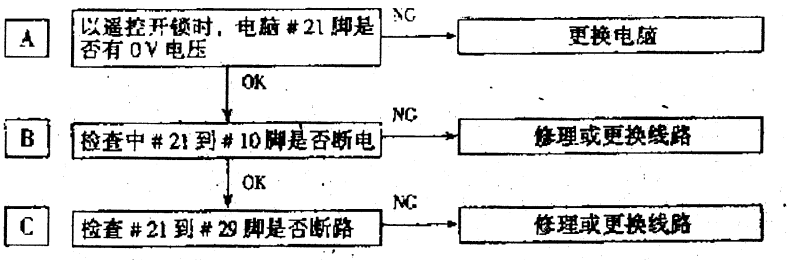

7. 诊断程序 7

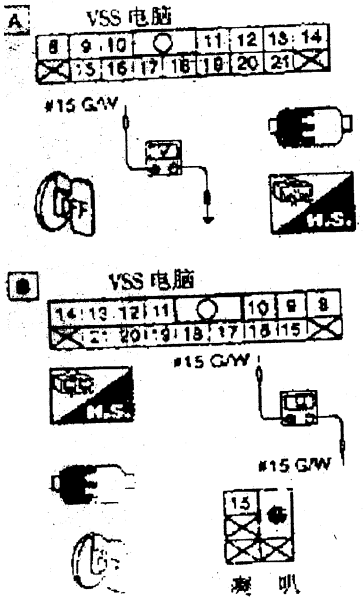

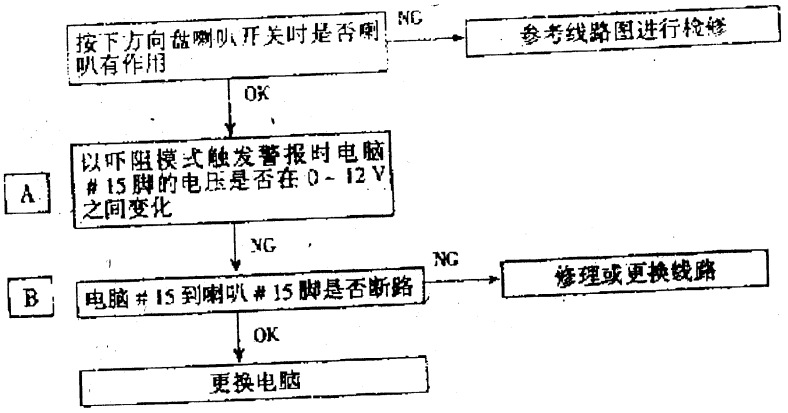

8. 诊断程序 8

(1)门开关

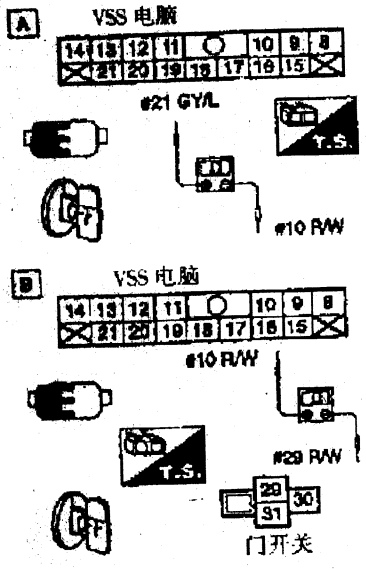

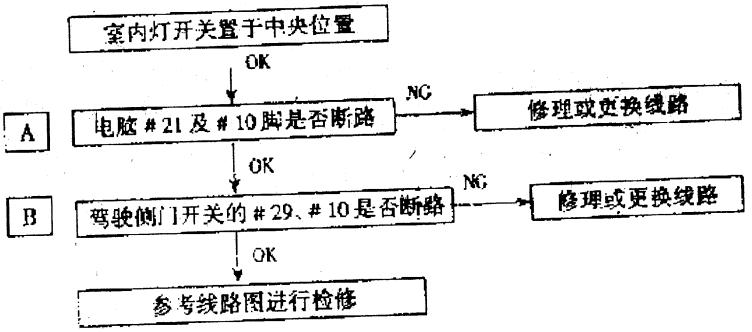

(2)发动机盖

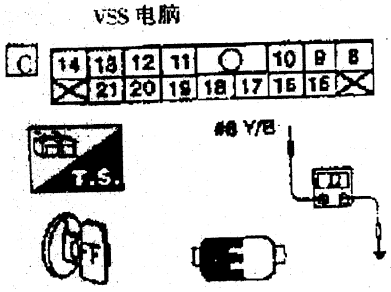

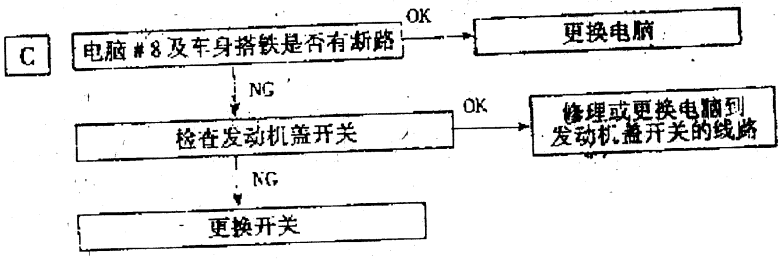

(3)行李箱

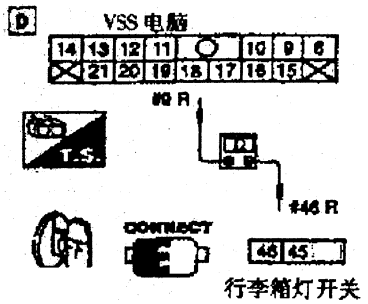

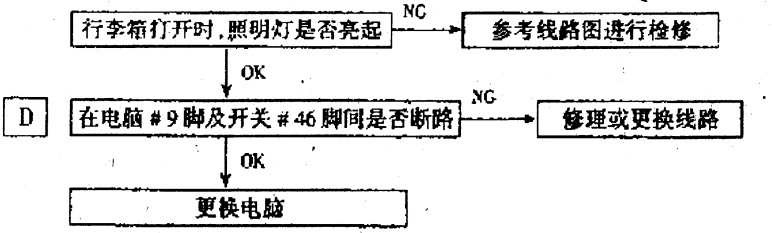

9. 诊断程序 9

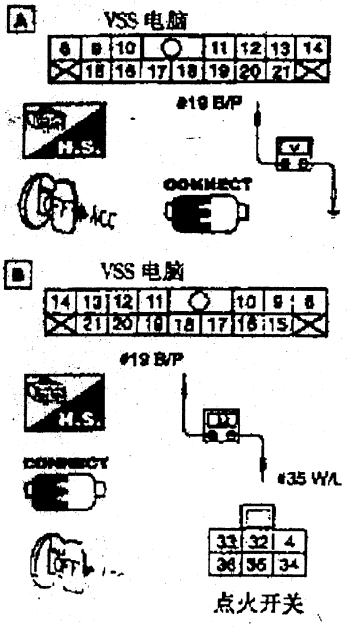

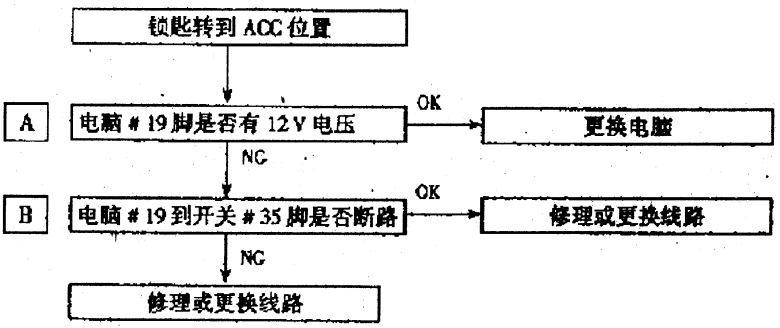

10. 诊断程序 10

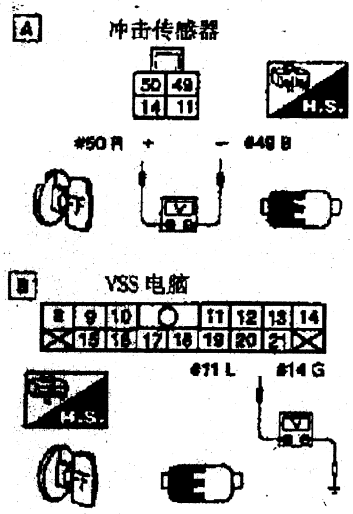

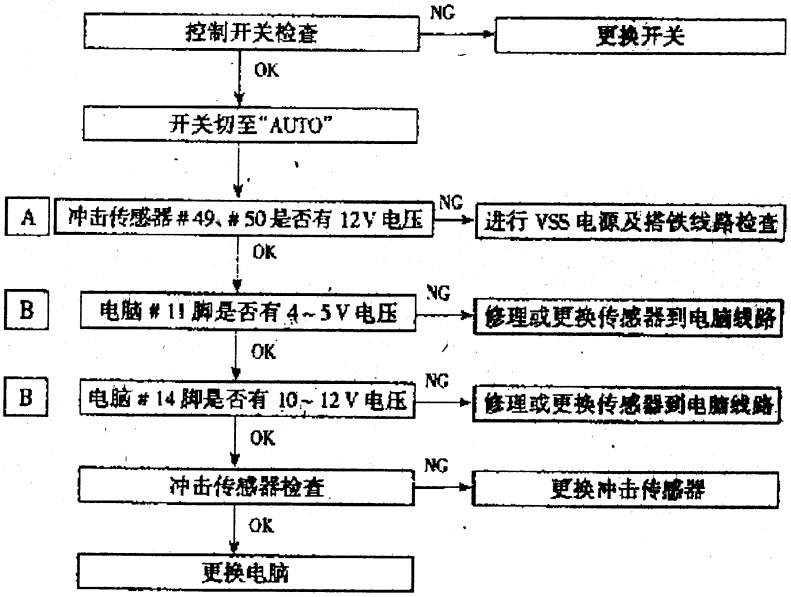

11. 诊断程序 11

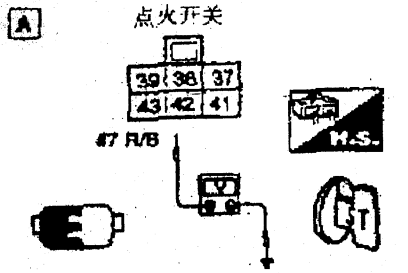

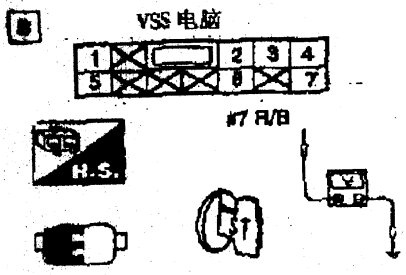

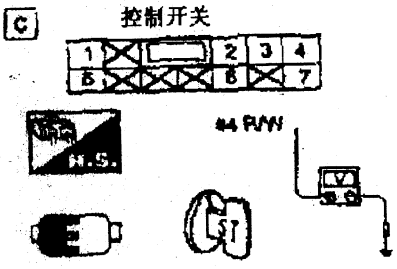

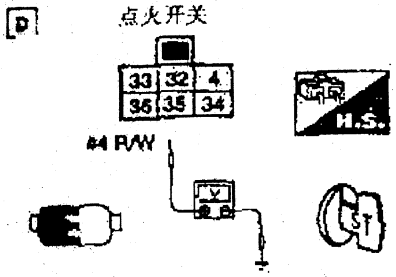

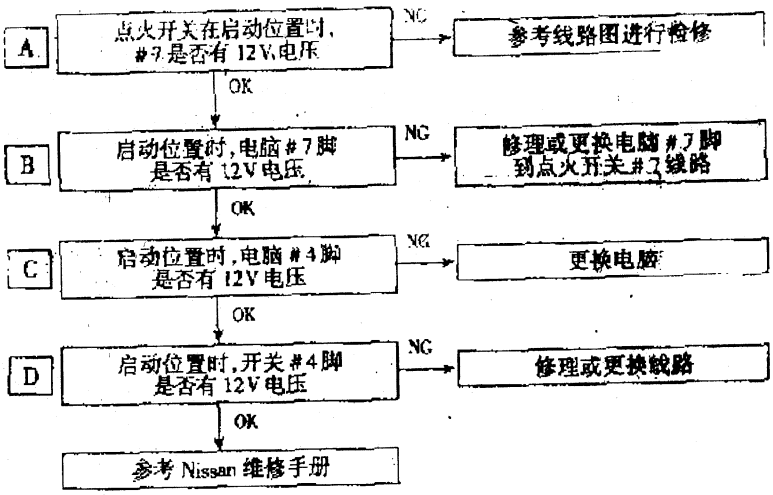

12. 诊断程序 12

主电源供应

接　点	点火开关位置		
	OFF	ACC	ON
#2到搭铁	12 V	12 V	12 V
#5到搭铁	12 V	12 V	12 V
#19到搭铁	0 V	12 V	12 V

搭铁线路检查

接　点	是否相通
#1到搭铁	是

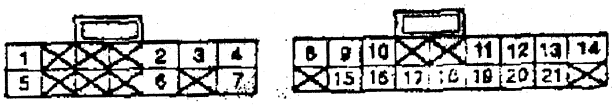

13. 诊断程序 13

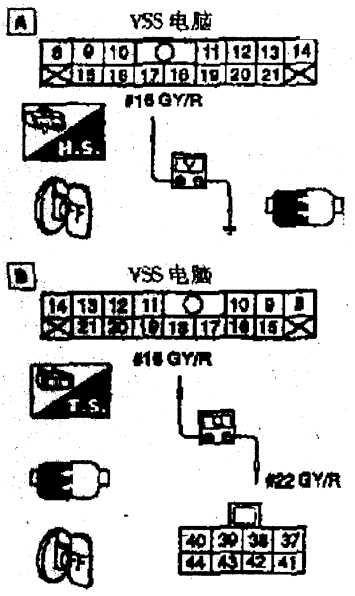

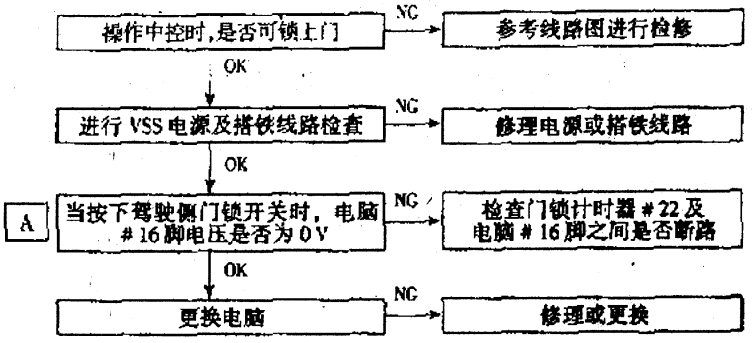

(八)冲击传感器检查

经销商所安装的防盗系统,可能使用以下两种型式的传感器。

型式 A

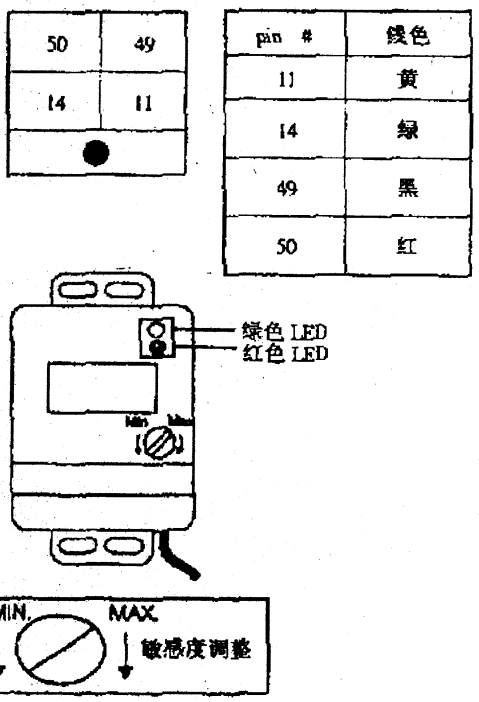

pin #	线色
11	黄
14	绿
49	黑
50	红

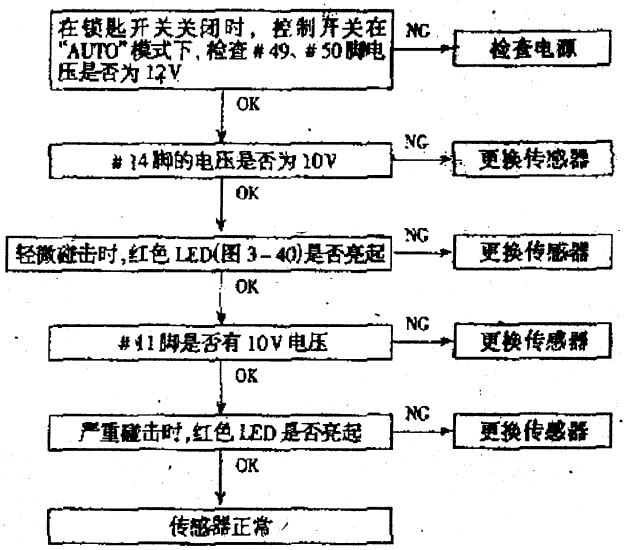

图 3-40 A 型冲击传感器

型式 B

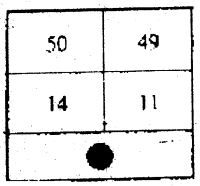

pin #	线色
11	黄
14	绿
49	棕
50	红

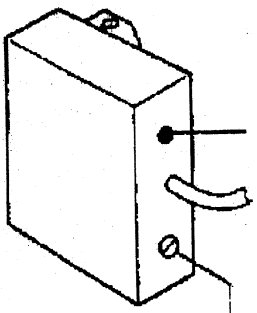

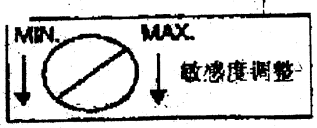

图 3－41　B 型冲击传感器

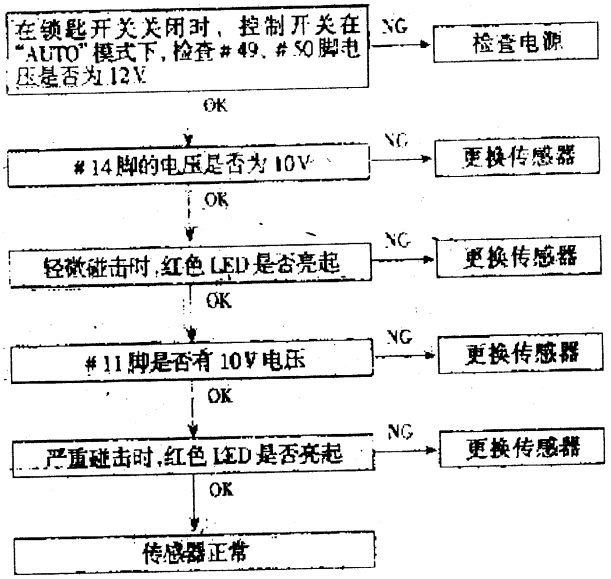

(九)Pin 脚说明/线路图

pin 脚的说明见表 3－4。

表 3－4　pin 脚的说明

VSS电脑pin脚	线色	VSS线路	车辆元件	车辆线色	车辆接头	电压值	动作情形(电压值)
1	黑	搭铁	控制电脑			搭铁	常数
2	红	电源	闪光灯			电瓶电压	点火开关OFF
3	红	灯亮电源	闪光灯			12 V脉冲	灯光闪烁时
4	红/白	起动机	点火开关		E 110	12 V	启动时
5	红	电源	控制电脑			电瓶电压	点火开关OFF
6	黑	搭铁	警报器			搭铁	警报器动作
7	红/黑	起动信号	点火开关			12 V	启动时
8	黄/黑	发动机盖开关	发动机盖开关			5 V、0 V	关上时、打开时
9	红	后箱盖开关	后箱盖开关	红	T9	12 V、0 V	盖上时、打开时
10	红/白	门开关	门开关	红/白	B9	12 V、0 V	门打开、门关上
11		严重碰击	冲击传感器			搭铁	严重碰击
12	灰/红	门开锁	门锁计时器			12 V搭铁脉冲	严重碰击
13	绿/橙	搭铁	控制开关			0 V、12 V	LED亮、LED熄
14	绿	轻微碰击	冲击传感器			搭铁脉冲	轻微碰击
15	绿/白	喇叭接地	喇叭			12 V、0 V	喇叭静音、喇叭声响
16	灰/白	门锁开关	门锁计时器			12 V脉冲	上锁时
17	灰/红	警报停止	控制开关			12 V	警报停止
18	浅绿	碰击停止	控制开关			12 V	碰击停止
19	黑/紫	电源	点火开关			12 V	点火开关ACC
20	灰	上锁	门锁计时器			搭铁脉冲	上锁时
21	绿/黑	室内灯	室内灯			0 V、12 V	灯亮、灯熄

日产千里马轿车中控/防盗系统电路如图 3－42 所示。

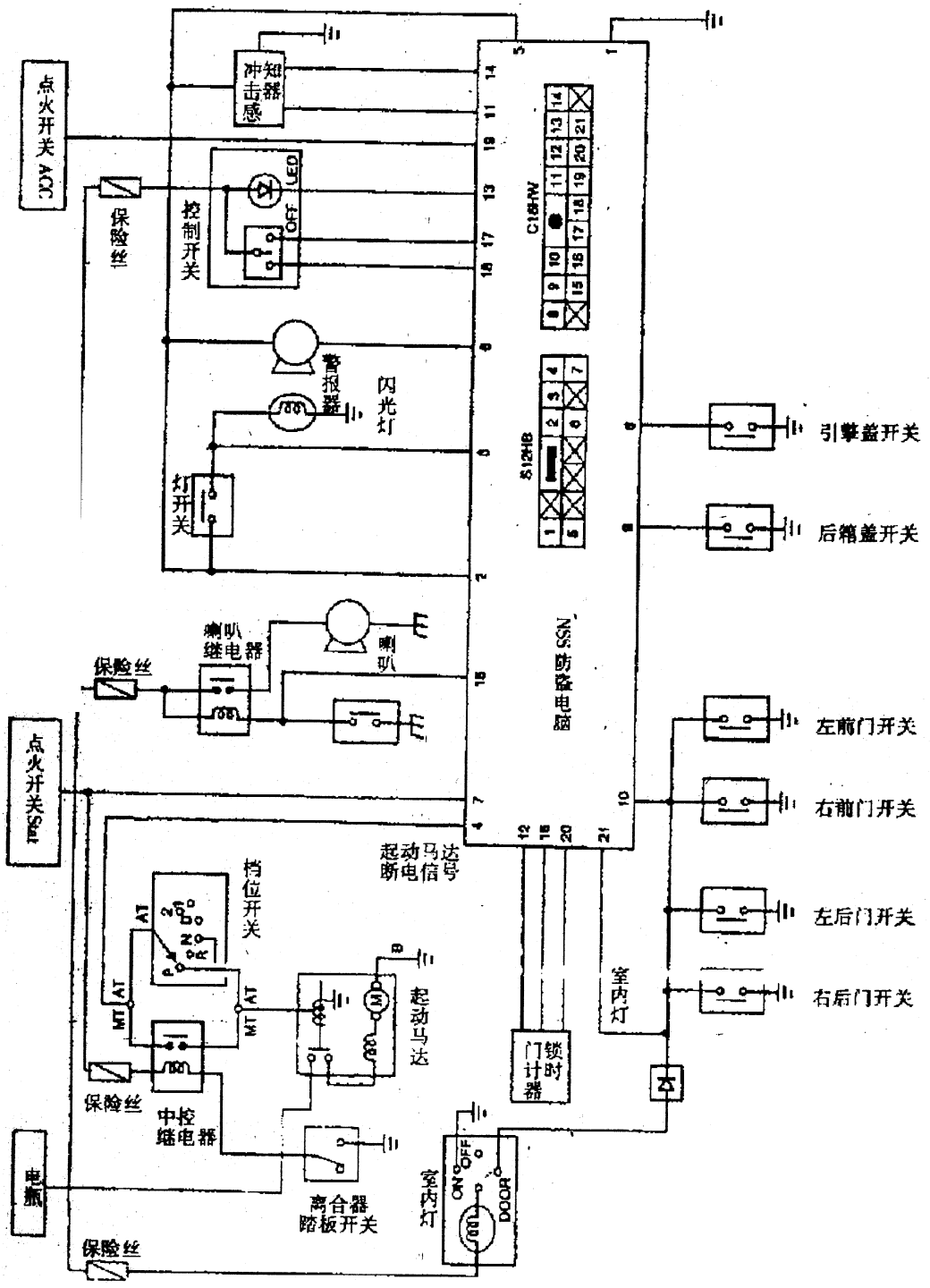

图 3－42　日产千里马轿车中控/防盗系统电路图

第三章　马自达929轿车防盗系统设定、解除及检修

一、元件位置图

马自达929防盗系统的元件位置如图4－1所示。

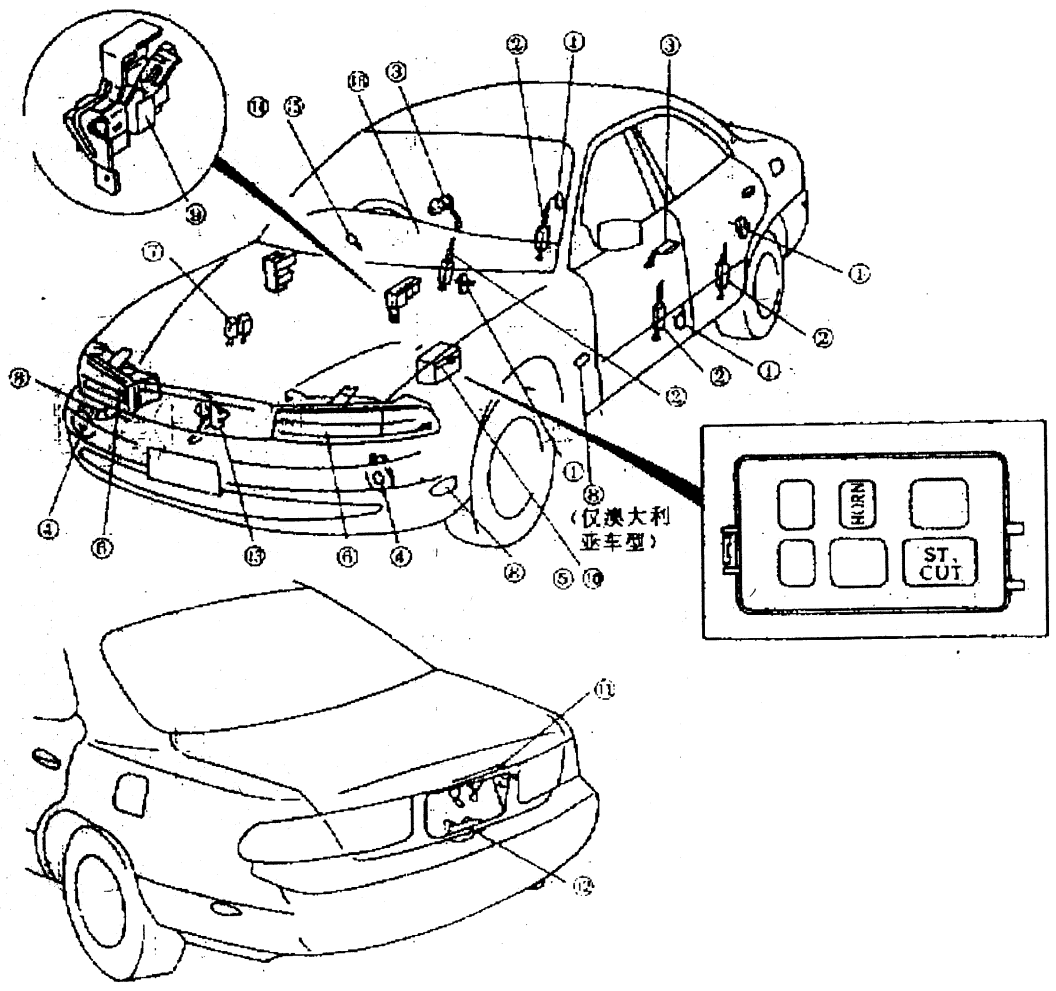

图4－1　马自达929防盗系统元件位置图

1—车门开关　2—门锁拉杆开关　3—门锁锁芯开关　4—喇叭　5—喇叭继电器　6—前大灯　7—前大灯继电器　8—危险警告灯　9—闪烁信号单元　10—起动机断电继电器　11—行李厢锁芯开关　12—行李厢灯开关　13—发动机罩开关　14—点火开关　15—钥匙提醒开关　16—安全灯

二、电路图和连接器图

马自达 929 防盗系统的电路图和连接器图分别见图 4－2 和 4－3 所示。

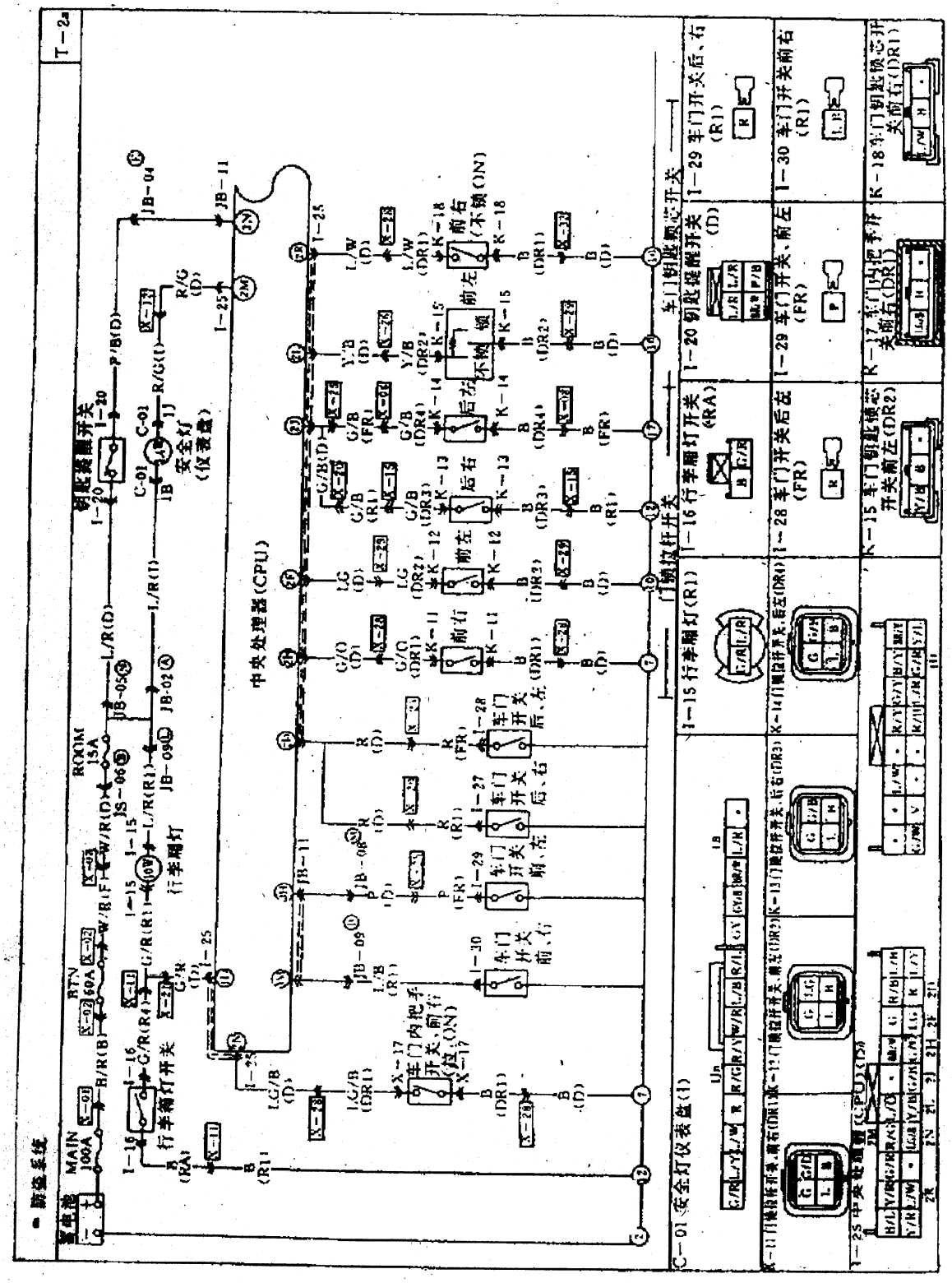

图 4－2　马自达 929 防盗系统电路图和连接器图(a)

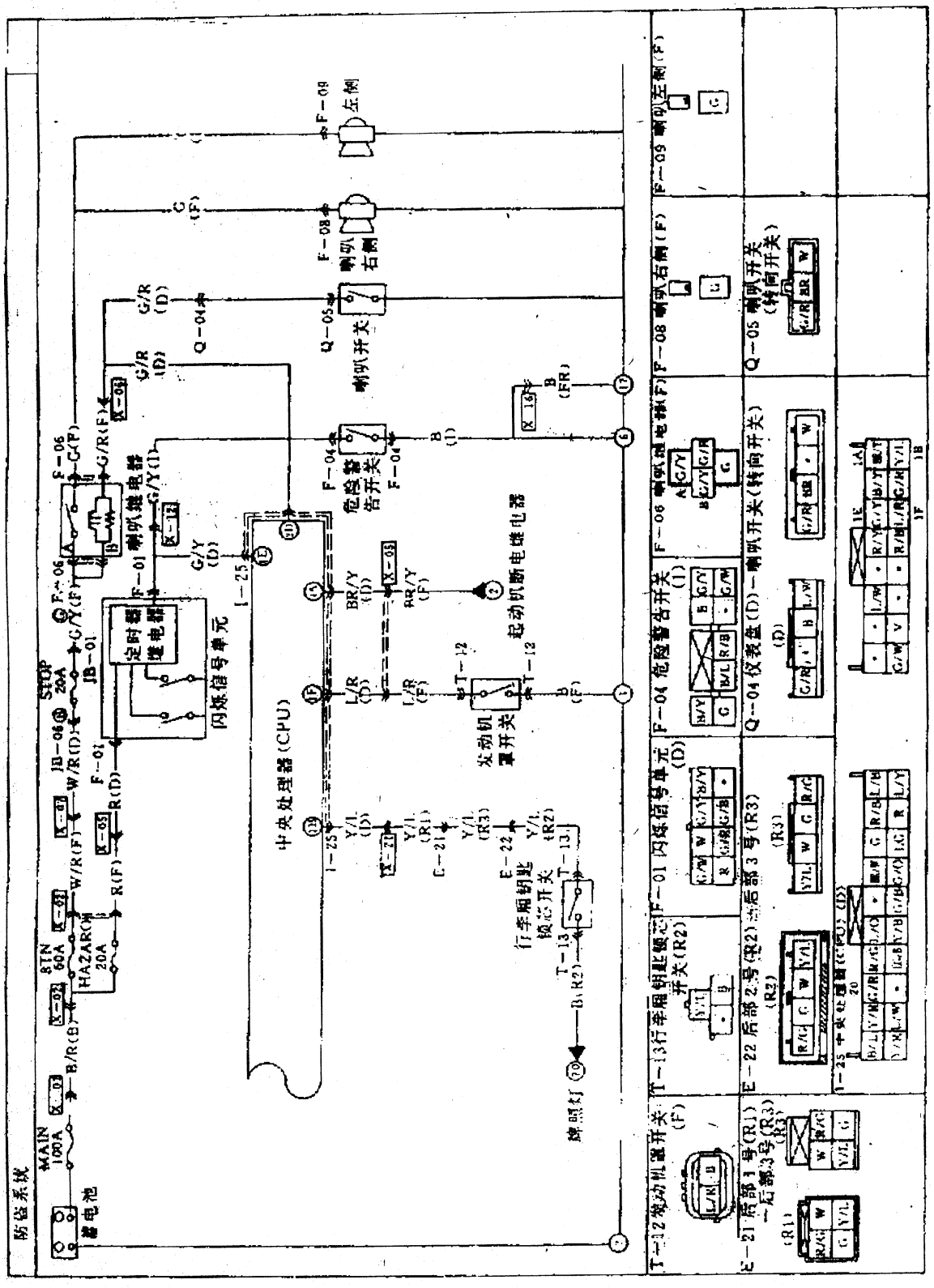

图 4-3　马自达 929 防盗系统电路图和连接器图(b)

三、常见检查项目概述

马自达929防盗系统的常见故障和检查项目见表4-1所示。

表4-1　马自达929防盗系统的常见故障和检查项目

	步骤/相应操作	故障现象
1	·打开任意一个车窗，所有车门关闭，拔出点火钥匙 ·关闭发动机罩及行李厢，打开任意一个车门，检查安全灯是否亮，蜂鸣器是否响一下	预警1；安全灯不亮，蜂鸣器不响
		预警1；蜂鸣器响但安全灯不亮
		预警1；安全灯亮，但蜂鸣器不响
2	·当所有车门都锁上时，观察安全灯是否亮10 s ·安全灯亮10 s后，观察蜂鸣器是否响一下，安全灯是否每3 s闪亮一次	预警1；蜂鸣器不响
		预警1；安全灯不闪烁
3	·插入点火钥匙并将点火开关置于ON ·观察安全灯是否熄灭	取消状态已完成；安全灯不熄灭
4	·按上面的步骤1和2设置报警1状态 ·打开任何一个车门把手 ·确认安全灯熄灭，并且喇叭鸣响，前大灯和危险警告灯闪亮 ·点火开关置于START ·此时起动机应不工作	报警1；安全灯不熄灭
		报警1；喇叭不响
		报警1；前大灯不亮
		报警1；危险警告灯不闪亮
		报警1；起动机工作
5	·用钥匙打开任意一个车门锁或用钥匙打开行李厢 ·此时喇叭应停止鸣响，前大灯和危险警告灯熄灭 ·当点火开关置于START时，起动机应工作	用钥匙打开门锁后报警不停止
		用钥匙打开行李厢后报警不停止
6	·拆下STOP 20 A保险和HEAD 40 A保险，重新进行步骤1、2、3的测试 ·此时危险警告灯应闪烁5±0.2 min	危险警告灯不继续闪烁5±0.2 min
		过5±0.2 min后危险警告灯不熄灭

四、防盗系统故障排除

1. 预警1：安全灯不亮，蜂鸣器不响

(1)原因分析

可能的原因如下：

①ROOM 15 A保险烧断；

②钥匙提醒开关损坏；

③车门开关损坏；

④行李厢开关损坏；

⑤机罩开关损坏；

⑥安全灯灯泡烧坏；

⑦CPU损坏；

⑧线束中有短路；

⑨线束中有断路；

⑩插头接触不良。

(2)故障排除

①检查保险盒里的 ROOM 15 A 保险，如下表所示：

保　险	操　作
烧　断	检查并修理线束后更换保险
正　常	到步骤②

②从接线盒上拆下 CPU；

取下点火钥匙；

测量接线盒插头(JB—11)的 3B 端电压，如图 4－4(a)所示。

引　脚	电　压	操　作
3B	V_B	到步骤③
	其　他	修理线束(ROOM 15 A 保险—CPU)

V_B：蓄电池电压

③检查接线盒插头(JB—11)的 3D 端与车身地的通断状况，如图 4－4(b)所示。

端　子	通断状况	操　作
3D	通	到步骤④
	断	修理线束(CPU—地)

V_B：蓄电池电压

④测量接线盒插头(JB—11)的 3N 端电压，如图 4－4(c)所示。

端　子	电　压	操　作
3N	V_B	更换遥控门锁—关或修理线束(ROOM 15 A 保险—CPU)
	其　他	到步骤⑤

V_B：蓄电池电压

⑤将驾驶员侧和乘客侧车门都打开，检查接线盒插头(JB—11)接线端和地之间的通断状况，如图 4－4(d)所示。

接线端	通断状况	操　作
3M (驾驶员侧车门开关)	通	检查接线端3H
	断	到步骤⑥
3H (乘客侧车门开关)	通	到步骤⑦
	断	到步骤⑧

⑥拆下驾驶员侧车门开关，当开关处于 ON(不按下)时检查开关的通断状况，如图 4－(e)所示。

通断状况	操　作
通	修理线束(CPU—车门开关)
断	更换车门开关

⑦拆下乘客侧车门开关，当开关处于 ON(不按下)时检查车门开关的通断状况，如图 4－4(e)所示。

通断状况	操　作
通	修理线束(CPU—车门开关)
断	更换车门开关

⑧将 CPU 装到接线盒上。

拆下 CPU 插头(20针)。

在后门打开的情况下，检查 CPU 插头引脚 2D(R)和地间的通断状况，如图 4－4(f)所示。

通断状况	操　作
通	插上 CPU20 针插头，到步骤⑩
断	到步骤⑨

⑨拆下后门开关，当开关处于 ON(不按下)时检查开关的通断状况，如图 4－4(e)所示。

通断状况	操　作
通	修理线束(CPU—车门开关)
断	更换车门开关

⑩拆下 CPU 插头(16针)。

在行李厢和发动机罩均关闭的情况下检查线束插头引脚 1D 和 1F 间的通断状况，如图 4－4(g)所示。

引　脚	通断状况	操　作
1D(G/R) (行李厢开关)	通	检查接线端⑪
	断	检查引脚1F
1F(L/R) (发动机罩开关)	通	到步骤⑫
	断	插上CPU 16针插头并到步骤⑬

⑪拆下行李厢灯开关。检查行李箱灯开关的通断状况。

开　关	通断状况
按　下	断
松　开	通

若不符合要求，更换行李厢灯开关。

若开关正常，修理线束(CPU—行李厢内灯开关)。

⑫拆下发动机罩开关插头。

检查开关接线端间的通断状况。

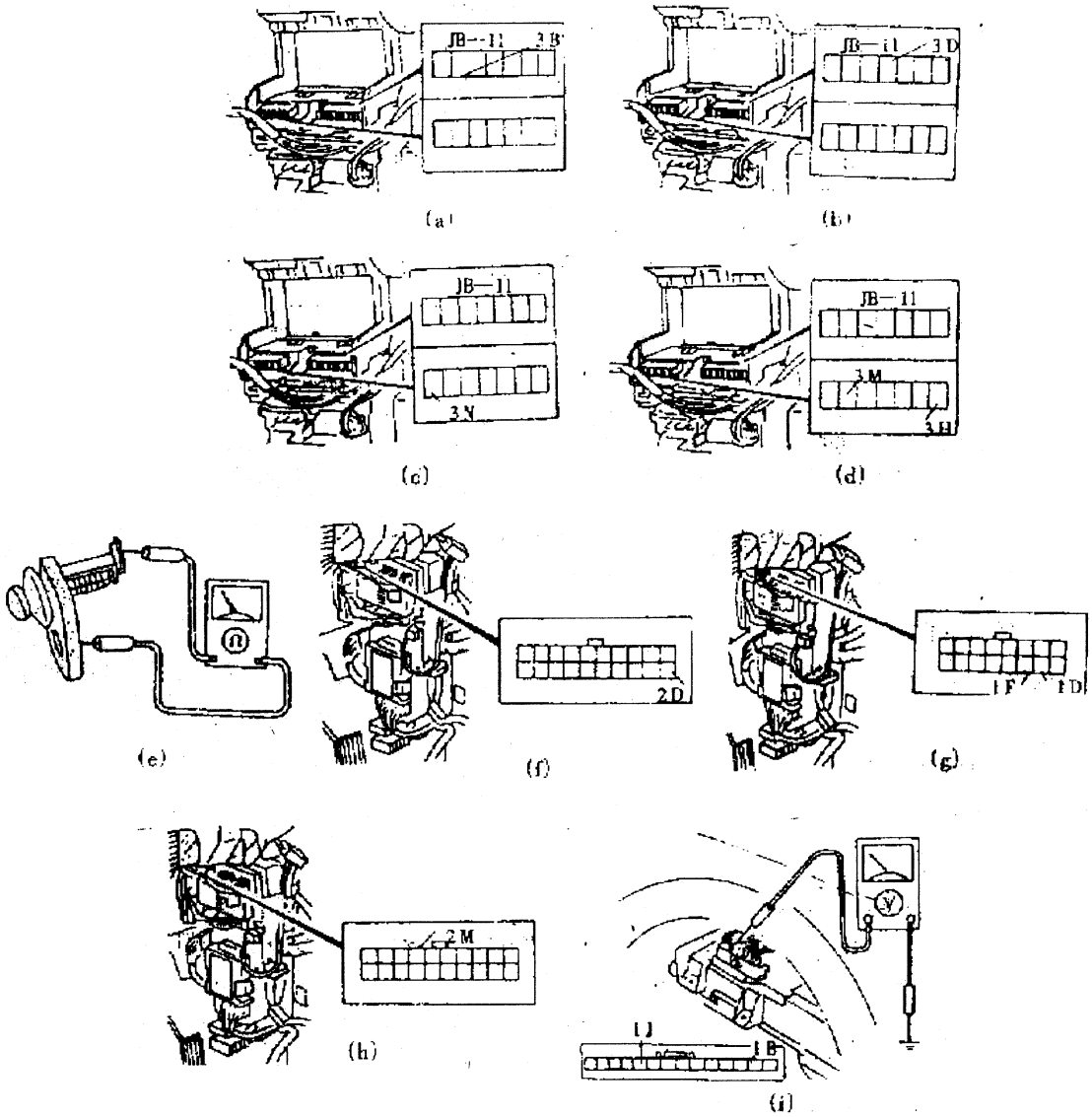

图 4－4　预警 1；安全灯不亮，蜂鸣器不响的故障排除

开　关	通断状况
按　下	断
松　开	通

若不合要求，则更换发动机罩开关。

若开关正常，则修理线束（CPU—发动机罩开关）。

⑬拆下 CPU 插头（20 针），当线束插头的 2 M 端（R/G）接地时，检查安全灯的状态，如图 4(h)所示。

安全灯	操　作
亮	更换 CPU
不亮	到步骤⑫

⑭测量仪表盘插头 1 号（白）的 1 B(L/R)端的电压，如图 4－4(i)所示。

电　压	操　作
V_B	到步骤②
其他	修理线束(ROOM 15 A 保险—仪表盘)

V_B:蓄电池电压

同上,测量 1 号仪表盘插头(白)的 1 J 端(R/G)电压,如图 4 - 4(i)所示。

电　压	操　作
V_B	修理线束(仪表盘—CPU)
其他	更换安全灯

V_B:蓄电池电压

2. 预警 1;蜂鸣器响但安全灯不亮

(1)原因分析

可能的原因如下:

①安全灯灯泡烧坏;

②CPU 损坏;

③线束中有断路;

④插头接触不良。

(2)故障排除

①取下点火钥匙,打开车门。

拆下 CPU 插头(20 针),当线束插头的 2 M 端(R/G)接地时,检查安全灯的工作,如图 4 - 4(h)所示。

安全灯	操　作
亮	更换 CPU
不亮	到步骤②

②测量 1 号仪表盘插头(白)的 1 B 端(L/R)电压,如图 4 - 4(i)所示。

电　压	操　作
V_B	到步骤②的第二步
其他	修理线束(ROOM 15 A 保险—仪表盘)

V_B:蓄电池电压

测量 1 号仪表盘插头(白)的 1 J 端(R/G)电压,如图 4 - 4(i)所示。

电　压	操　作
V_B	修理线束(仪表盘—CPU)
其他	更换安全灯

V_B:蓄电池电压

3. 预警 1;安全灯亮但蜂鸣器不响

(1)原因分析

可能原因:CPU 损坏。

(2)故障排除

更换 CPU。

4. 报警 1;蜂鸣器不响

报警 1;安全灯不闪烁

(1)原因分析

可能的原因如下:

①车门拉杆开关损坏;

②CPU 损坏;

③线束短路。

(2)故障排除

①关上所有车门,锁上所有车门锁销。

测量 CPU 插头(20 针)的 2 H、2 F 和 2 J 端的电压,如图 4 - 5(a)所示。

接线端	电　压	操　作
2 H(G/O) (驾驶员侧车门拉杆开关)	约5 V	检查2 F端
	其他	到步骤②
2 F(LG) (乘客侧车门拉杆开关)	约5 V	检查2 J端
	其他	到步骤④
2 J(G/B) (后排车门拉杆开关)	约5 V	更换CPU
	其他	到步骤⑥

②拆下 CPU 插头(20 针)。

检查线束插头的 2 H 端(G/O)与地的通断状况,如图 4 - 5(a)所示。

通断状况	操　作
通	到步骤③
断	更换 CPU

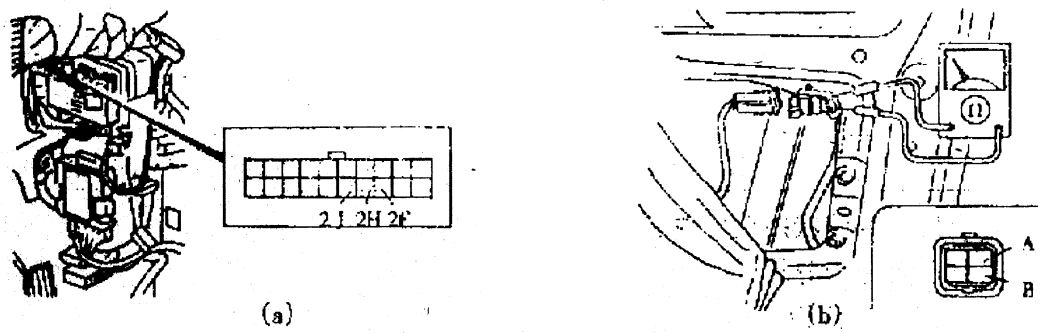

(a)　　(b)

图 4 - 5　蜂鸣器不响,安全灯不闪烁的故障排除

③拆下驾驶员侧的车门装饰板。

拆下门锁拉杆开关插头。

按下车门锁销时，检查开关的 A、B 端的通断状况，如图 4－5(b)所示。

通断状况	操　作
通	更换门锁拉杆开关
断	修理线束(CPU－门锁拉杆开关)

④拆下 CPU 插头(20 针)。

检查线束插头 2F 端(LG)与车身地的通断状况，如图 4－5(a)所示。

通断状况	操　作
通	到步骤⑤
断	更换 CPU

⑤拆下乘客侧车门装饰板。

拆下车门拉杆开关插头。

按下车门锁销，检查开关的 A、B 端之间是否不通，如图 4－5(b)所示。

通断状况	操　作
通	更换车门锁拉杆开关
断	修理线束(CPU－门锁拉杆开关)

⑥拆下 CPU 插头(20 针)。

检查 2J(G/B)端与地的通断状况，如图 4－5(a)所示

通断状况	操　作
通	到步骤⑦
断	更换 CPU

⑦拆下两个后车门的装饰板。

拆下门锁拉杆开关插头。

按下车门锁销，检查开关的 A、B 端间是否不通。如图 4－5(b)所示。

通断状况	操　作
通	更换车门锁拉杆开关
断	修理线束(CPU－门锁拉杆开关)

5. 取消状态已完成；安全灯不熄灭

(1)原因分析

可能的原因为 CPU 损坏。

(2)故障排除

更换 CPU。

6. 报警 1:安全灯不熄灭

(1)原因分析

可能的原因为 CPU 损坏。

(2)故障排除

更换 CPU。

7. 报警 1:喇叭不响

(1)原因分析

可能的原因如下:

①喇叭电路损坏;

②CPU 损坏;

③线束中有断路;

④插头接触不良。

(2)故障排除

①按下喇叭按钮,检查喇叭是否鸣响。

喇　叭	操　作
响	到步骤②
不响	检查喇叭电路

②抬起喇叭按钮,测量 CPU 插头(20 针)的 20 端(G/R)电压,如图 4-6所示。

电　压	操　作
V_B	更换 CPU
其他	修理线束(喇叭继电器—CPU)

V_B:蓄电池电压

8. 报警 1:前大灯不亮

(1)原因分析

可能的原因如下:

①前大灯电路损坏;

②CPU 损坏;

③线束中有断路;

④插头接触不良。

(2)故障排除

①前大灯开关置于 ON,此时前大灯亮。

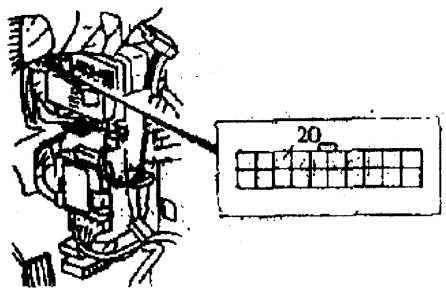

图 4-6　喇叭不响的故障排除

前大灯	操　作
亮	到步骤②
不亮	检查前大灯电路

②从接线盒拆下 CPU。

在前大灯开关处于OFF情况下测量接线盒插头(JB—11)的31端的电压,如图4-7所示。

电　压	操　作
V_B	更换CPU
其他	修理线束(前大灯继电器-CPU)

V_B:蓄电池电压

9. 报警1:危险警告灯不闪烁

(1)原因分析

可能的原因如下:

①危险警告灯电路损坏;

②CPU损坏;

③线束中有断路;

④插头接触不良。

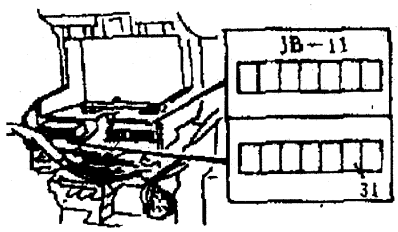

图4-7　前大灯不亮的故障排除

(2)故障排除

①危险警告灯开关置于ON,警告灯应闪烁。

危险警告灯	操　作
闪烁	到步骤②
不闪烁	检查危险警告灯电路

②危险警告灯开关置于OFF,测量CPU插头(16针)的1E端(G/Y)的电压,如图4-8所示。

电　压	操　作
V_B	更换CPU
其他	修理线束(闪烁信号单元-CPU)

V_B:蓄电池电压

10. 警告1:起动机工作

(1)原因分析

①ENGINE 10 A保险烧断;

②起动机断电继电器损坏;

③CPU损坏;

④线束中有断路

⑤插头接触不良

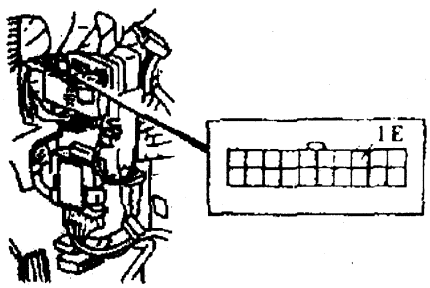

图4-8　危险警告灯不闪烁的故障排除

(2)故障排除

①检查保险盒内的ENGINE 10 A保险。

保　险	操　作
烧断	检查并修理线束后更换保险
正常	到步骤②

②拆下起动机断电继电器。

①点火开关置于 ON;

②测量线束插头 A 端(B/W)的电压,如图 4-9(a)所示。

电　压	操　作
V_B	到步骤③
其他	修理线束(ENGINE 10 A 保险-起动机断电继电器)

V_B:蓄电池电压

③加上蓄电池电压并检查起动机断电继电器接线端间的通断状况,如图 4-9(b)所示。

顺序 \ 端子	A	B	C	D
1	○———	———○	○———	———○
2	V_B	地		

○——○:通　　V_B:蓄电池电压

若不合要求,则更换起动机断电继电器。

若正常,则到步骤④。

④点火开关置于 LOCK,插上起动机断电继电器。

将点火开关置于 ON。

测量 CPU 插头(16 针)的 1A 端子(BR/Y)的电压,如图 4-9(c)所示。

电　压	操　作
V_B	更换 CPU
其他	修理线束(起动机断电继电器—CPU)

V_B:蓄电池电压

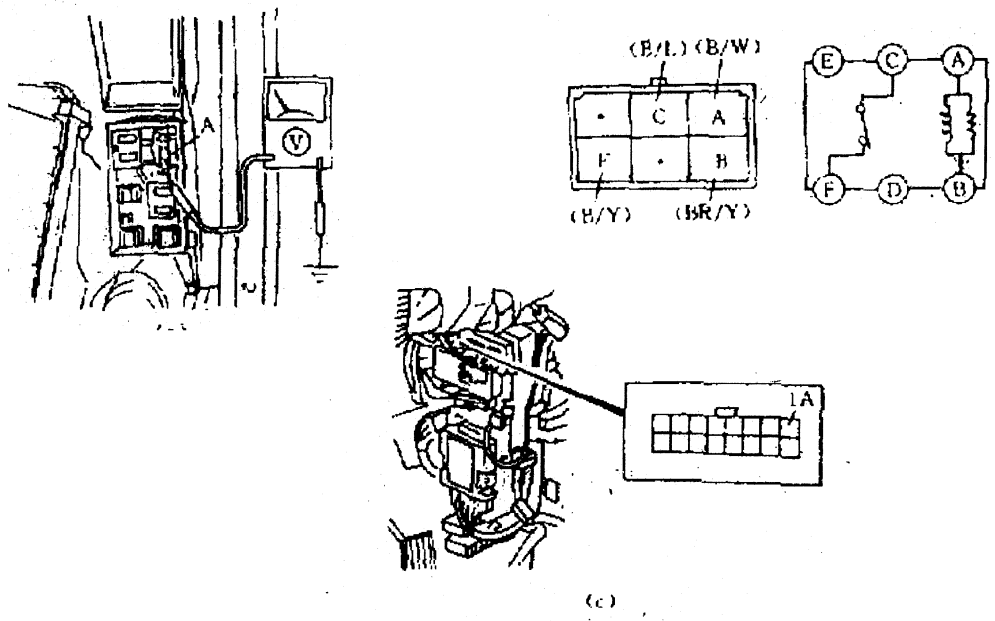

(c)

图 4-9　起动机工作的故障排除

11. 车门钥匙芯置于"unlock"；报警不停止

(1)原因分析

可能的原因如下：

①车门钥匙锁芯开关损坏；

②CPU 损坏；

③线束中有断路；

④插头接触不良。

(2)故障排除

①车门钥匙锁芯开关处于下述位置时，测量 CPU 插头(20 针)的 2R 和 2L 端的电压，如图 4－10(a)所示。

接线端	状　态	电　压	操　作
2R(L/W) (驾驶员侧)	不锁	0	到步骤②
	其他	5	
2L(Y/B) (乘客侧)	锁上	2.5	到步骤⑤
	不锁	0	
	其他	5	

若与上表不符，则更换 CPU。

②拆下 CPU 插头(20 针)。

让驾驶员一侧的车门钥匙锁芯开关处于不锁位置，检查线束插头的 2R 端(L/W)与地之间是否相通，如图 4－10(a)所示。

通断状况	操　作
通	更换 CPU
断	到步骤③

③拆下驾驶员侧车门装饰板。

取下车门钥匙锁芯开关插头。

让开关处于不锁位置，检查车门锁芯开关的 A、B 两端是否相通，如图 4－10(b)所示。

通断状况	操　作
通	到步骤④
断	更换驾驶员侧车门钥匙锁芯开关

④检查线束插头的 B 端(B)与地是否相通。

通断状况	操　作
通	修理线束(CPU－驾驶员侧车门钥匙锁芯开关)
断	修理线束(驾驶员侧车门钥匙锁芯开关－地)

⑤取下 CPU 插头(20 针)。

让乘客侧车门钥匙锁芯开关处于不锁位置,检查线束插头的 2L 端(Y/B)与地是否相通,如图 4-10(a)所示。

通断状况	操　作
通	更换 CPU
断	到步骤⑥

⑥拆下乘客侧车门装饰板。

拆下车门钥匙锁芯开关插头。

让开关处于不锁状态,检查锁芯开关的 A、B 两端是否相通。

通断状况	操　作
通	到步骤⑦
断	更换驾驶员侧车门钥匙锁芯开关

⑦检查线束插头的 B 端(B)与地是否相通。

通断状况	操　作
通	修理线束(CPU - 乘客侧车门钥匙锁芯开关)
断	修理线束(乘客侧车门钥匙锁芯开关 - 地)

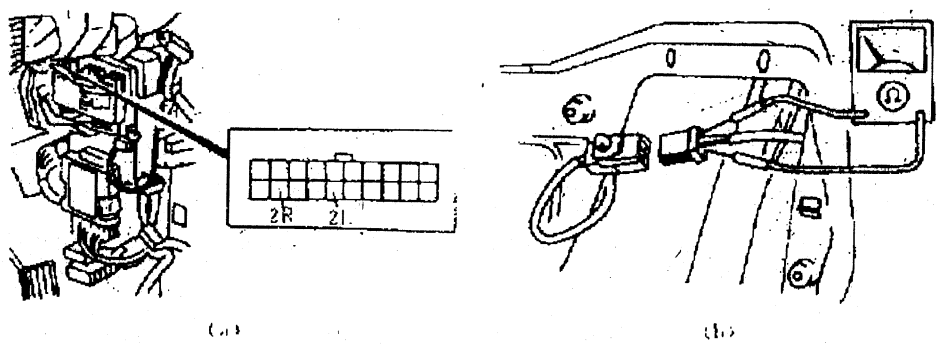

(a)　　(b)

图 4-10　车门钥匙锁芯置于"unlock";报警不停止的故障排除

12. 用钥匙打开行李厢;报警不停止

(1)原因分析

可能的原因如下:

①行李厢钥匙开关损坏;

②CPU 损坏;

③线束中有断路;

④插头接触不良。

(2)故障排除

①拆下 CPU 插头(16 针)。

让行李厢钥匙锁芯置于开的位置，检查线束插头的 1B 端(Y/L)和地是否相通，如图 4－11(a)所示。

通断状况	操　作
通	更换 CPU
断	到步骤②

②拆下行李厢装饰板。

拆下行李厢钥匙锁芯开关插头。

在钥匙处于开的条件下检查行李厢锁芯开关的 A、B 端之间是否通，如图 4－11(b)所示。

通断状况	操　作
通	到步骤③
断	更换行李厢钥匙锁芯开关

③检查线束插头的 B 端(B)和地是否通。

通断状况	操　作
通	修理线束(CPU－行李厢钥匙锁芯开关)
断	修理线束(行李厢钥匙锁芯开关－地)

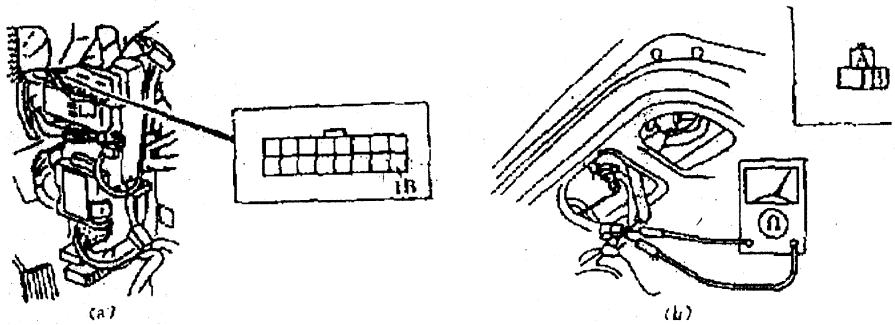

图 4－11　用钥匙打开行李厢；报警不停止的故障排除

13. 危险警告灯不继续闪烁 5±0.2 min

(1)原因分析

可能的原因为 CPU 损坏。

(2)故障排除

更换 CPU。

14. 过 5±0.2 min 后危险警告灯不熄灭

(1)原因分析

可能的原因为 CPU 损坏。

(2)故障排除

更换 CPU。

15. 门锁拉杆开关的检修(驾驶员侧)

(1)拆下车门装饰板。

(2)检查门锁执行器插头的通断状况,如图 4 - 12 所示。

状　态	端　子	
	C	D
锁上		
打开	○———	———○

○——○:通。

(3)如与上表不符,则更换门锁执行器。

16. 驾驶员侧门锁锁芯开关的检修

(1)检查门锁锁芯开关的通断状况,如图 4 - 13 所示。

状　态	端　子	
	A	B
锁上		
打开	○———	———○

○——○:通

(2)如与上表不符,则更换门锁锁芯开关。

17. 乘客侧门锁锁芯开关的检修

(1)检查门锁锁芯开关的通断状况,如图 4 - 13 所示。

状　态	端　子	
	A	B
锁上	○———	———○ 0.95 kΩ ~ 1.05 kΩ
打开	○———	———○

○——○:通

(2)如与上表不符,则更换门锁锁芯开关。

18 行李厢钥匙锁芯开关的检修

(1)检查行李厢钥匙锁芯开关的通断状况,如图 4 - 14 所示。

状　态	端　子	
	A	B
锁上		
打开	○———	———○

○——○:通

(2)如与上表不符,则更换行李厢钥匙开关。

19. 行李厢灯开关的检修

(1)检查行李厢灯开关的通断状况,如图 4 - 15 所示。

状　态	端　子	
	A	B
锁上		
打开	○———	———○

○——○:通

(2)如与上表不符,则更换行李厢灯开关。

20. 起动机断电继电器的检修

(1)加上蓄电池电压并检查起动机断电继电器引脚间的通断状况,如图 4－16 所示。

(2)若不符合要求,则更换起动机断电继电器。

	A	B	C	D
1	○———	———○	○———	———○
2	V_B	地		

○——○:通

21. 发动机罩开关的检修

(1)检查发动机罩的通断状况,如图 4－17 所示,A、B 端子之间应导通。

(2)若不合要求,则更换发动机罩开关。

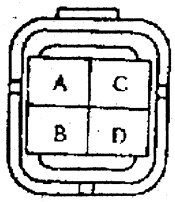

图 4－12　门锁执行器连接器(驾驶员侧)

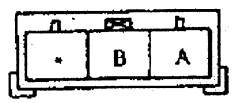

图 4－13　门锁锁芯开关(乘客侧)

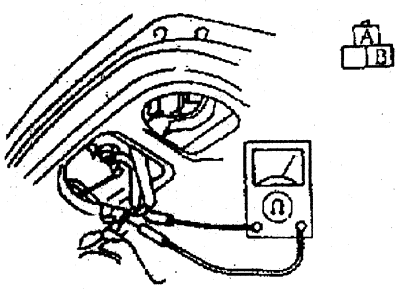

图 4－14　检查行李厢钥匙锁芯开关

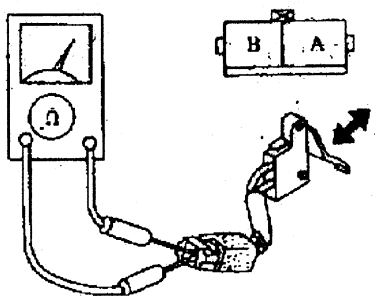

图 4－15　检查行李厢灯开关

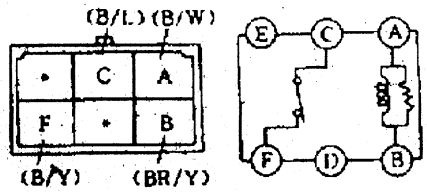

图 4－16　检查起动机断电继电器

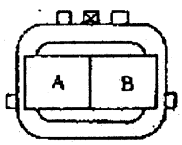

图 4－17　检查发动机罩开关

五、马自达929防盗系统引脚电压一览表

马自达929防盗系统引脚电压如表4－2所示，CPU14针，36针插头。

表4－2　马自达929防盗系统引脚电压

插头		引脚	连接到	测试条件		测量值
A（14针）		3H	车门开关（乘客侧）	通断状况检查	车门打开	通
					车门关上	断
		3M		通断状况检查	车门打开	通
					车门关上	断
		3N	钥匙提醒开关	钥匙插入点火开关		V_B
B（36针）	（20针）	2D	车门开关（后门）	通断状况检查	后门打开	通
					车门关上	断
		2F	门锁拉杆开关（乘客侧）	门锁拉杆开关（乘客侧）	车门锁上	约5 V
					车门不锁	0 V
		2H	门锁拉杆开关（驾驶员侧）	门锁拉杆开关（驾驶员侧）	车门锁上	约5 V
					车门不锁	0 V
		2J	门锁拉杆开关（后车门）	门锁拉杆开关（后车门）	车门锁上	约5 V
					车门不锁	0 V
		2L	车门钥匙锁芯开关（乘客侧）	车门钥匙锁芯开关（乘客侧）	门钥匙锁上	2.5 V
					门钥匙打开	0 V
					其他	5 V
		2R	车门钥匙锁芯开关（驾驶员侧）	车门钥匙锁芯开关（驾驶员侧）	门钥匙打开	0 V
					其他	5 V
		2M	安全灯	一直		V_B
		2O	喇叭继电器	喇叭鸣响		0 V
				报警		0 V
				其他		V_B
	（16针）	1A	起动机断电继电器	点火开关ON		V_B
				点火开关OFF		0 V
		1B	行李厢钥匙锁芯开关	通断状况检查	行李厢钥匙锁上	断
					行李厢钥匙打开	通
		1D	行李厢开关	通断状况检查	行李厢打开	通
					行李厢关上	断
		1E	危险警告	危险警告开关ON		0 V
				危险警告开关OFF		V_B
		1F	发动机罩开关	通断状况检查	发动机罩打开	通
					发动机罩合上	断

六、马自达车系防盗系统线路

马自达车系防盗系统线路如图 4－18～图 4－23 所示。

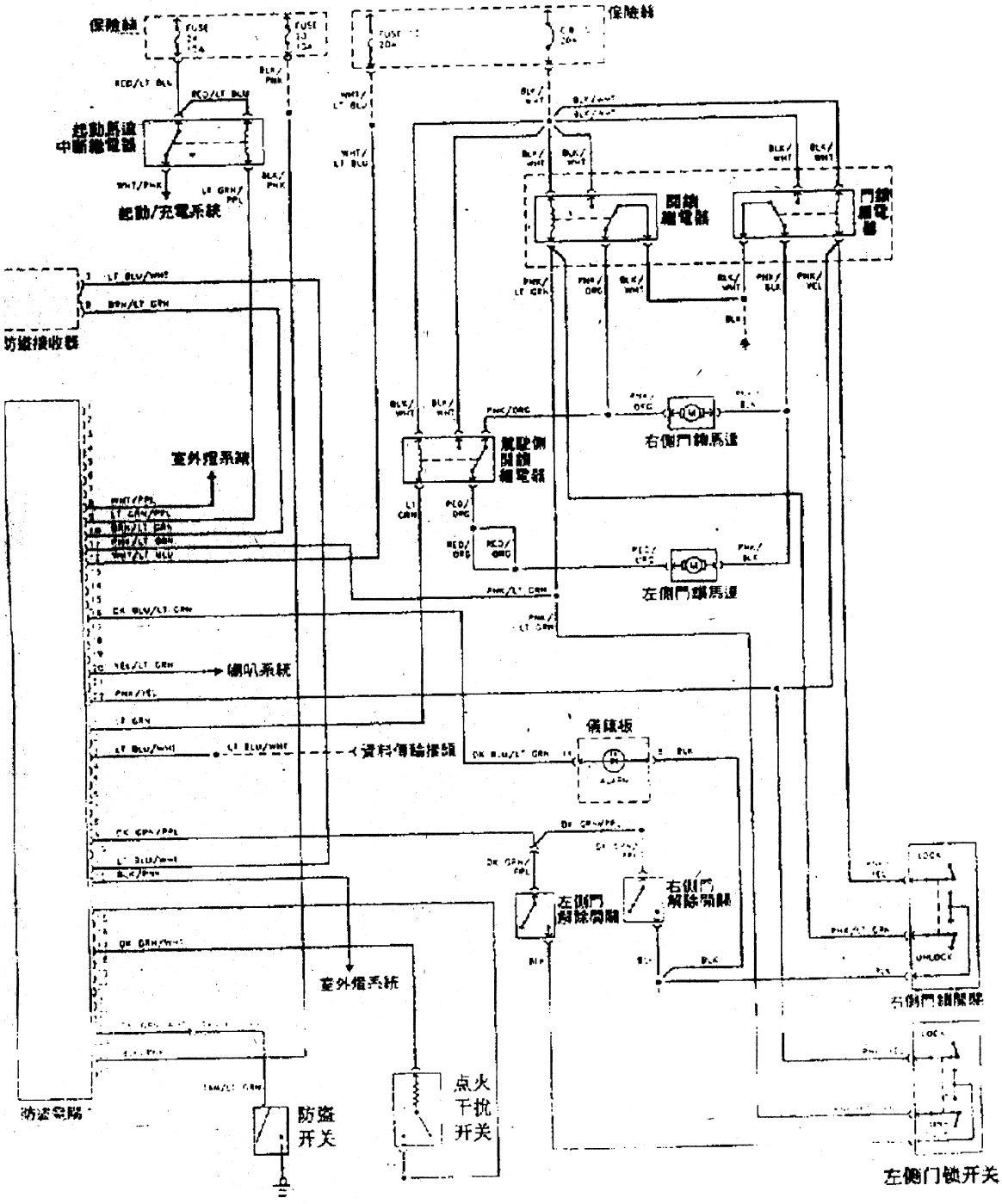

图 4－18　防盗系统电路(1)

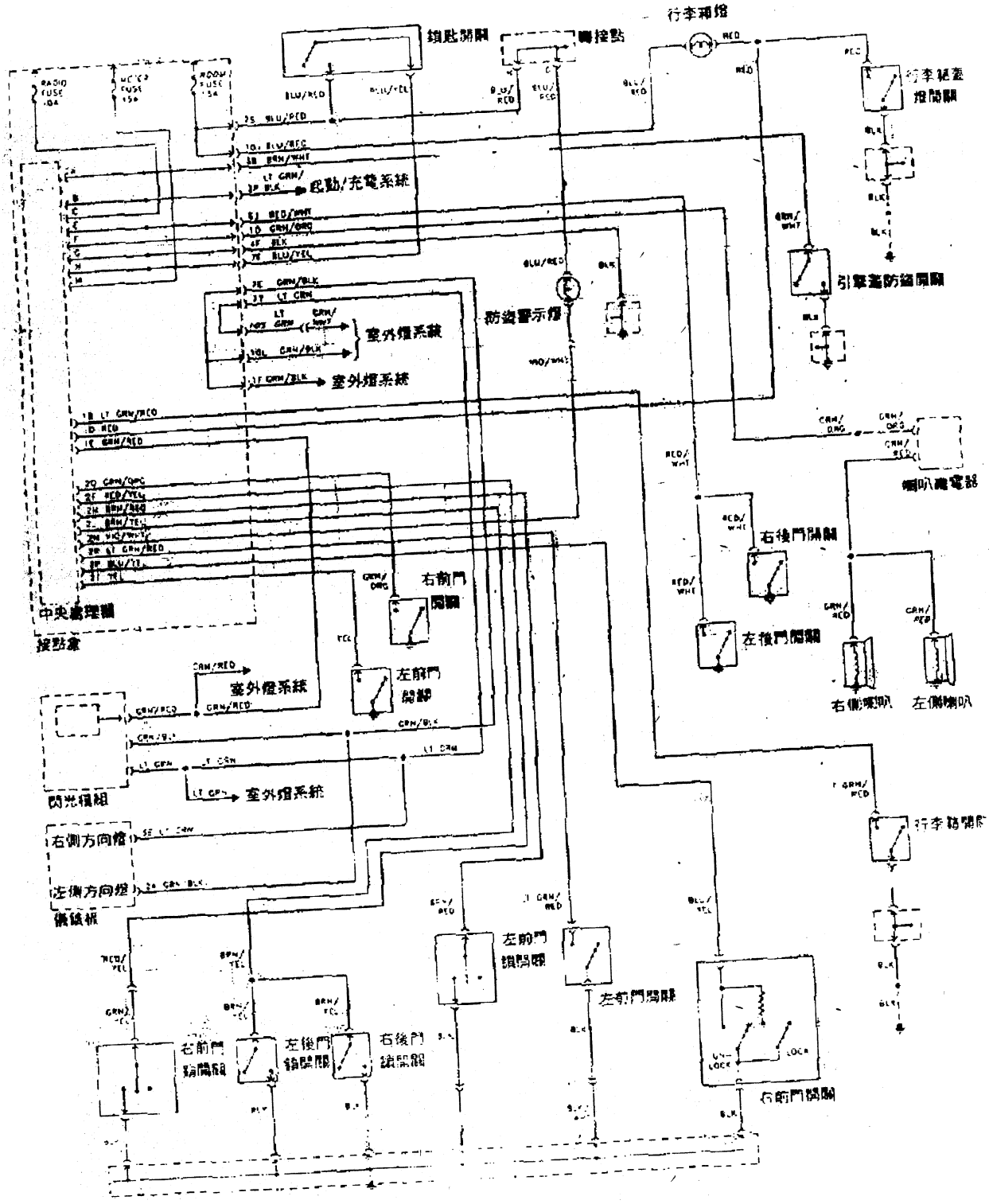

图 4—19　防盗系统电路(2)

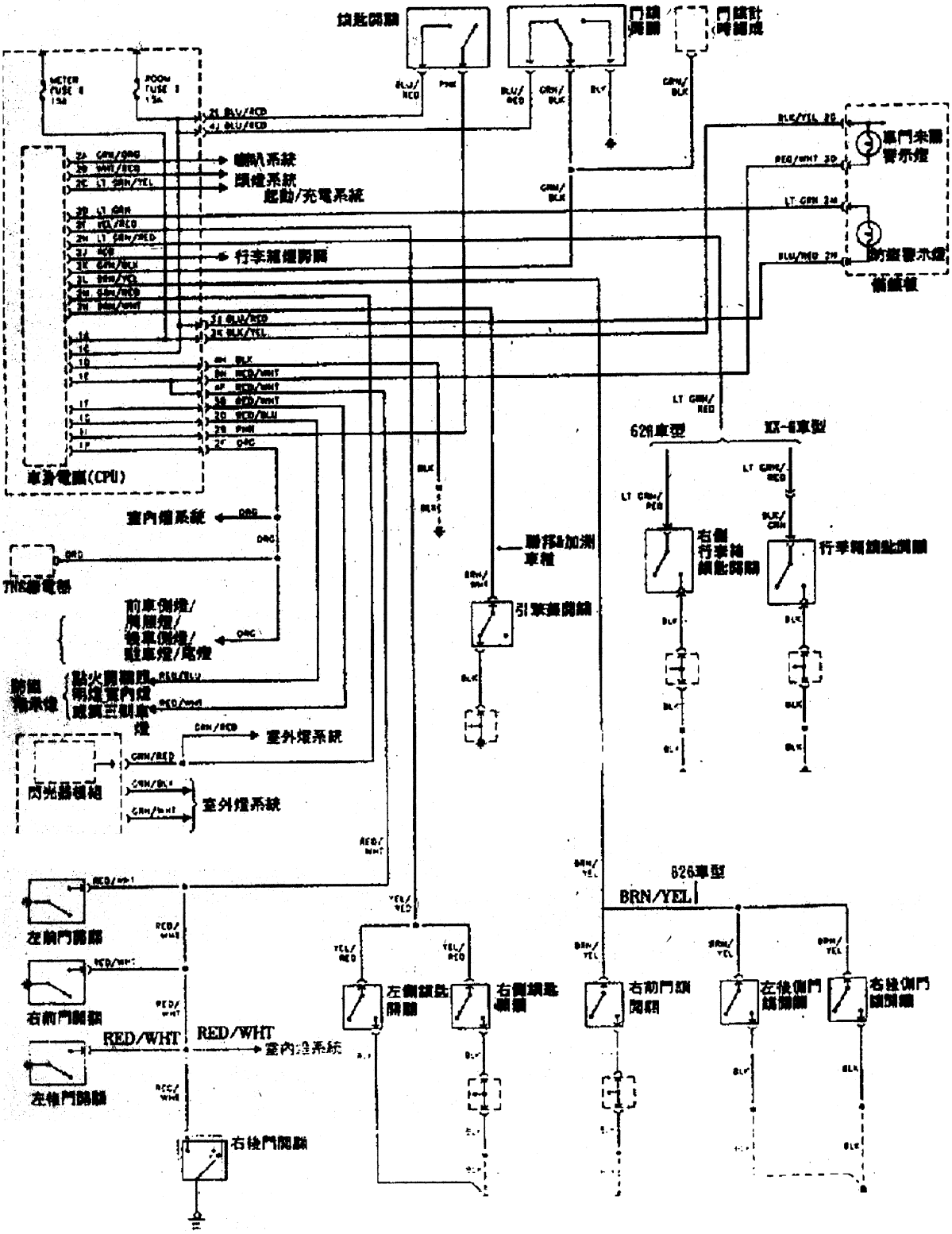

图 4－20　防盗系统电路(3)

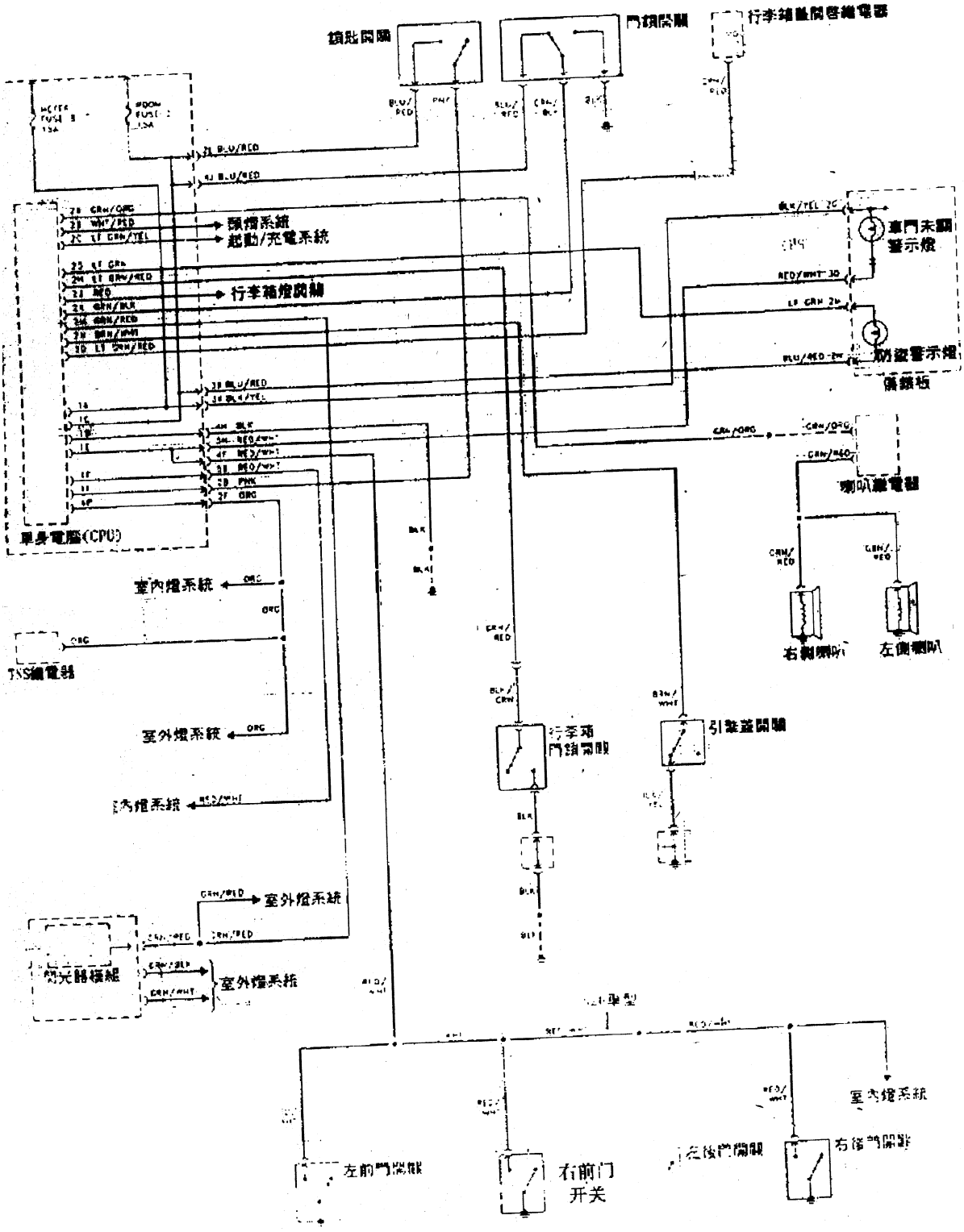

图 4－21　防盗系统电路(4)

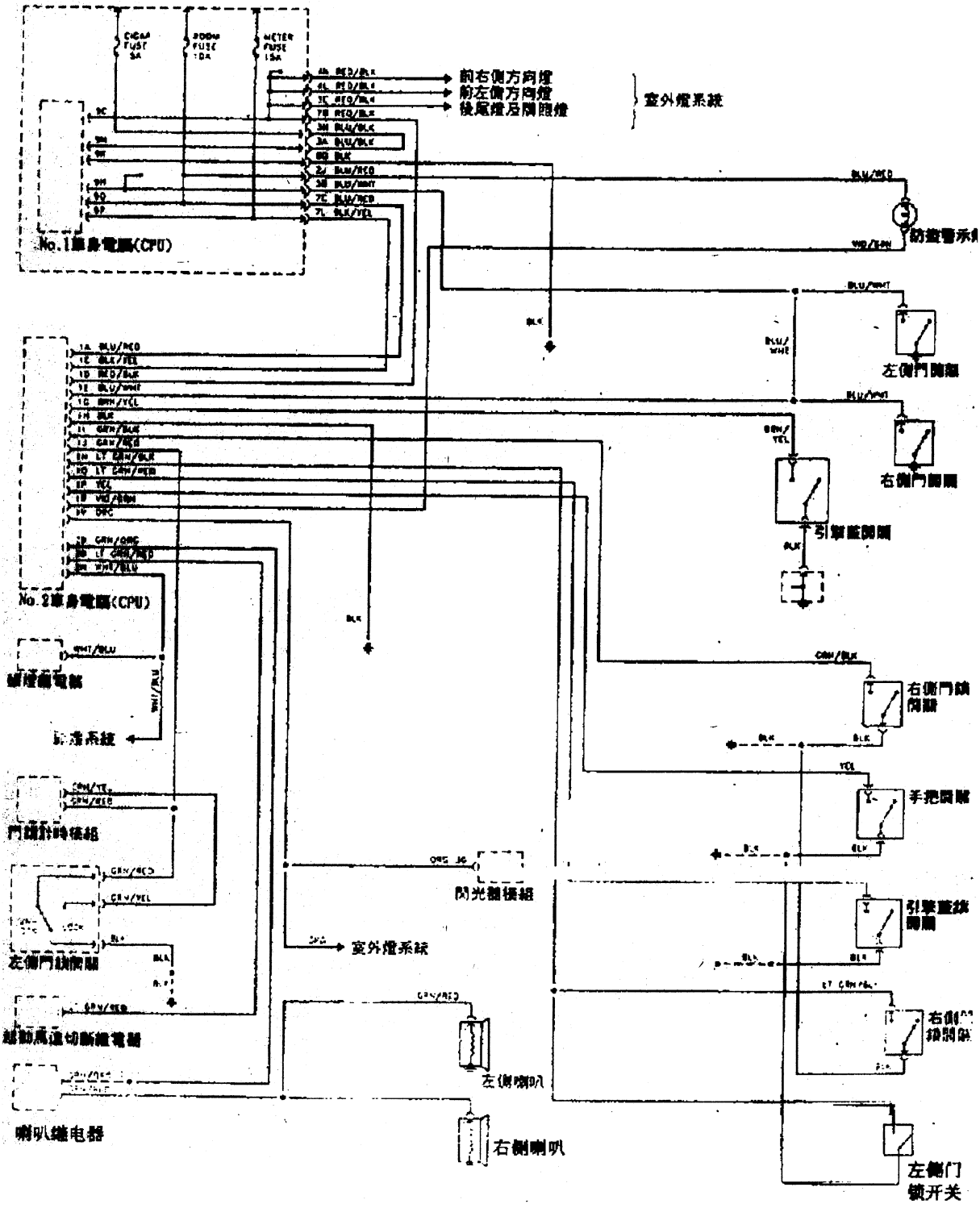

图4-22　防盗系统电路(5)

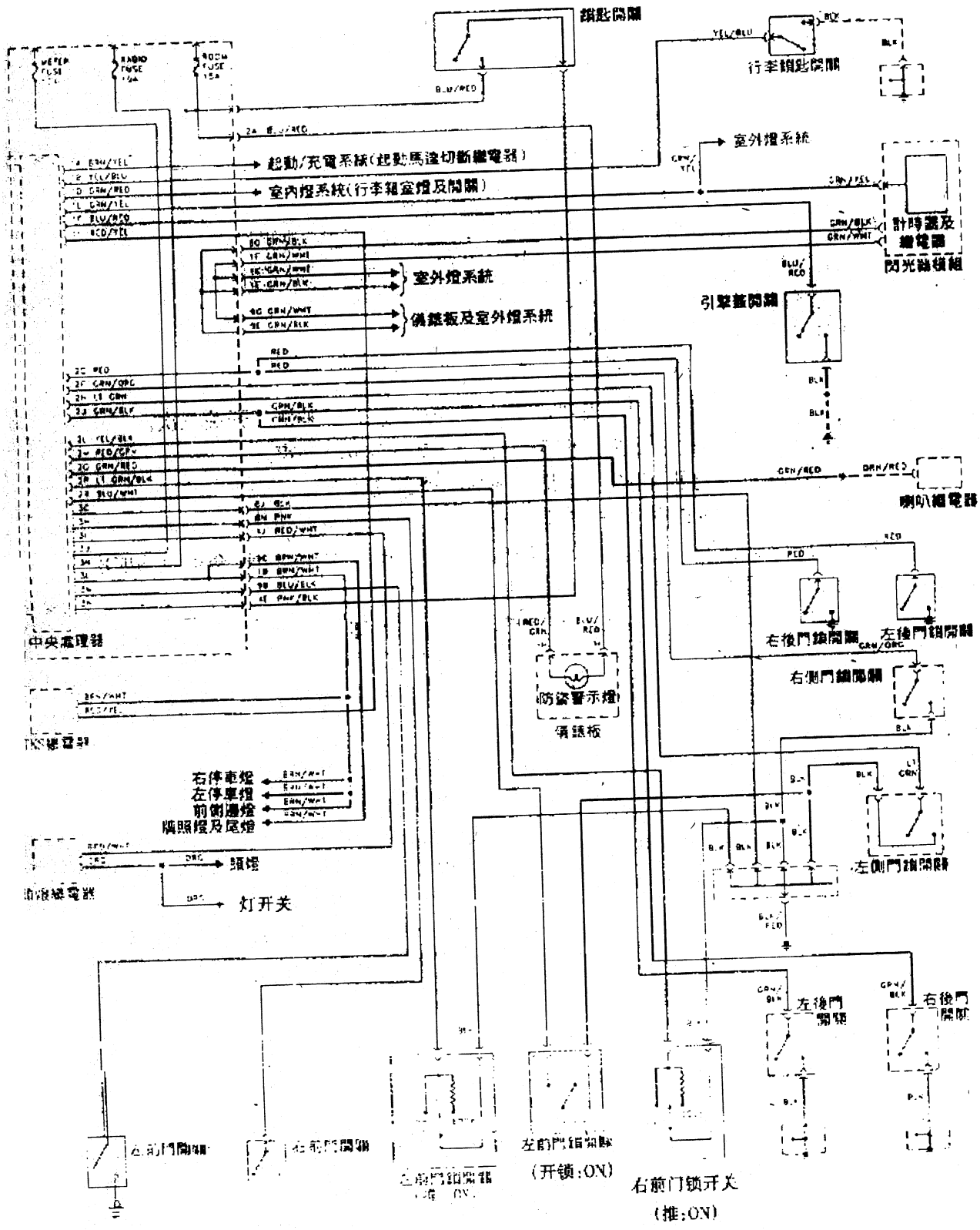

图 4－23　防盗系统电路(6)

七、马自达/福特/起亚轿车防盗/遥控系统设定方法

1. 防盗系统造成断油,断电的解除方法

利用钥匙将乘客侧门锁上,再打开锁即解除。

2. 遥控器重新设定/程序

1)完全解除遥控控制功能步骤

(1)利用钥匙打开驾驶侧车门解除防盗功能。

(2)插入钥匙到点火开关 Key – on 再 off,取出钥匙。

(3)重复步骤(2)三次,或开、关驾驶侧车门三次或按/放驾驶侧门开关三次。

(4)此时防盗喇叭响一声,再等待 15 秒以后,会再响四次即已解除防盗功能。

2)恢复遥控控制功能及重设遥控发射器步骤

(1)利用钥匙打开驾驶侧车门。

(2)插入钥匙到点火开关 Key – on 再 off,取出钥匙。

(3)重复步骤(2)三次,或开、关驾驶侧车门三次,按/入驾驶侧门开关三次。

(4)当喇叭响一声后,按遥控器任何键 2 次后喇叭会再响一声。

(5)等待 15 秒后,会再声响四次,即完成遥控器重设。

(6)在 15 秒可再设定另一个遥控器,步骤如下:

按新的遥控器上任一个按键 2 次,然后会声响一次,等待 15 秒钟,会再声响四次。

(7)在 16 秒可再设定第三个遥控器,步骤如下:

按新的遥控器上任一个按键 2 次,然后会声响二次,即完成设定。

第四章　沃尔沃轿车防盗系统设定、解除与检修

一、沃尔沃轿车中控锁防盗遥控系统设定

(一)防盗系统的类型

VOLVO 车系采用的防盗遥控系统，可区分为三种型式：

①BASIC ALARM—基本警报防盗系统。(固定功能)

②GUARD ALARM—Ⅰ—防护警报第一代系统。(具有设定功能)

③GUARD ALARM—Ⅱ—防护警报第二代系统。(具有设定功能)

遥控器的识别如图 6－1 所示。

◎ BASIC ALARM　◎ GUARD ALARM－Ⅰ　◎ GUARD ALARM－Ⅱ

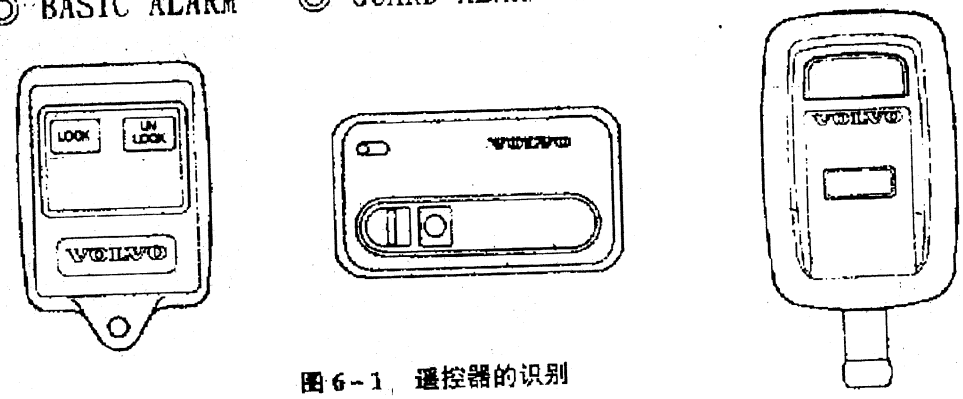

图 6－1　遥控器的识别

BASIC ALARM 系统，仅具有遥控车门开关，及警报功能。

GUARD ALARM－Ⅰ/Ⅱ系统，除具备车门开关遥控及警报功能外，另具备可设定警报喇叭声响改变，警示闪光灯作用模式，及阻警报等功能设定。

(二)BASIC ALARM 及 GUARD ALARM－Ⅰ/Ⅱ系统设定项目

BASIC ALARM 及 GUARD ALARM－Ⅰ/Ⅱ系统设定项目如表 6－1 所列。

表 6－1　防盗系统设定项目表

BASIC ALARM系统(7＋8pin电脑)	遥控器同步设定及复制
GUARD ALARM－Ⅰ系统 (91年以前为25pin电脑) (92年以后为9＋9pin电脑)	1. 遥控器同步设定及复制。 2. 仅解除警报功能设定。 3. 仅解除方向灯闪烁警示功能设定。 4. 暂时完全解除防盗功能设定。 5. 防盗电脑功能设定。(不用仪器)
GUARD ALARM－Ⅱ电脑 (7＋8pin电脑＋5pin。)	1. 遥控器同步设定及复制。 2. 仅解除警报功能设定。 3. 仅解除方向灯闪烁警示功能设定。 4. 暂时完全解除防盗功能设定。 5. 防盗电脑功能设定。(必须用仪器)

VOLVO 防盗系统作用时，均使起动机无法运转，解除方法如下：

（强迫解除起动功能），只要将点火开关 ST(50#) 脚，直接跨接到起动机 ST(50#) 脚即可。

(三)BASIC ALARM 及 GUARD ALARM－Ⅰ/Ⅱ系统设定程序

BASIC ALARM 及 GUARD ALARM－Ⅰ/Ⅱ系统设定程序如下：

1.BASIC ALARM—基本警报防盗系统，遥控器同步设定/复制程序：

(1)将点火开关转到Ⅰ或Ⅱ段，再转回 OFF(0)位置，在 10 钞内操作 5 次，最后一次保持点火开关在Ⅰ或Ⅱ段的位置。

(2)完成步骤(1)后在 30 秒内，按下"LOCK 键"或"UNLOCK 键"一下。

(3)如果要复制另外的遥控器，则必须在步骤(1)完成后 30 秒内执行步骤(2)即可，最多可复制 3 个遥控器。

(4)将点火开关 Key－off 后，即完成设定/复制程序。

◎遥控器与接收器必须互相配合才能使用；VOLVO 原厂提供的 BASIC ALARM 系统的遥控器与接收器料号如表 6－2 所列。

表 6－2　BASIC ALARM 遥控器与接收器料号

型　式	接收器模组料号	遥控器匹配料号
A	9148647	9148646
C	9128710	9128709
H	9128928	9128927

注：当更换接收器模组(位置如图 6－2所示)后，仍须进行同步设定程序。步骤同上(1)～(4)。

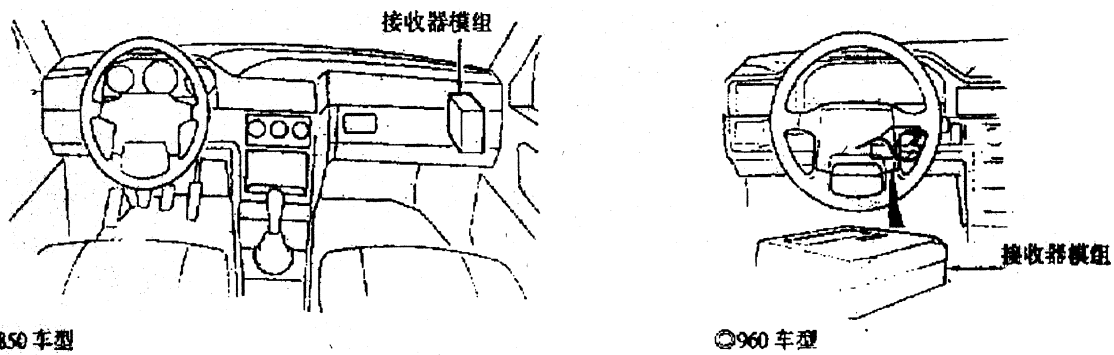

◎850 车型　　◎960 车型

图 6－2　接收器模组的位置

2. VOLVO—GUARD ALARM－Ⅰ遥控器重新设定/复制程序

(1)将车门全关闭，并将点火开关转到第Ⅱ段。(如图 6－3 所示)。

(2)按住遥控接收器功能开关(如图 6－4 所示)，直到使 LED 灯第 1 和第 2 均亮，然后放开功能开关。

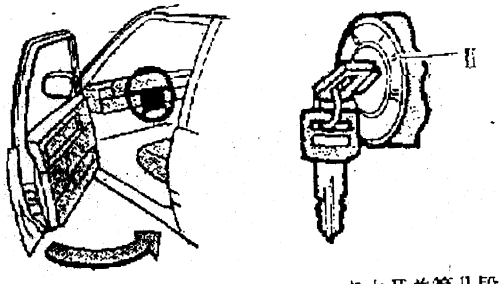

图 6－3　将车门全关闭，点火开关转至第Ⅱ段

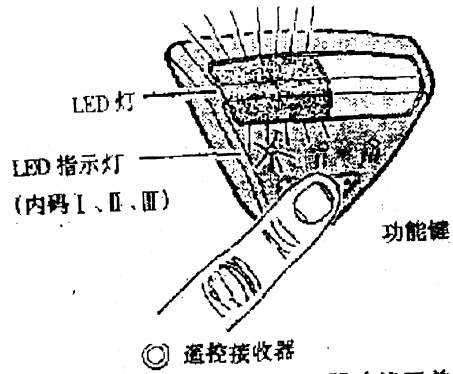

图 6－4　按住遥控接收器功能开关

(3)再利用功能开关(如图 6－4)选择 LED 指示灯Ⅰ、Ⅱ或Ⅲ决定所要选择的设定内码模式，如果 LED 指示灯亮着表示该组内码已有设定，如果 LED 指示灯不亮表示未被设定，如原已有设定的内码，在进行重新设定程序时仍然可以被重新设定以取代原有的内码。(内码设定参考接收器功能设定程序)。

(4)10 秒内利用遥控器(图 6－5)按下遥控器，即可自行重新设定，LED 指示灯内码可拷贝 2 个遥控器，由于 VOLVO 遥控接收器有Ⅰ、Ⅱ、Ⅲ三组内码设定，因此可拥有 6 个遥控器。

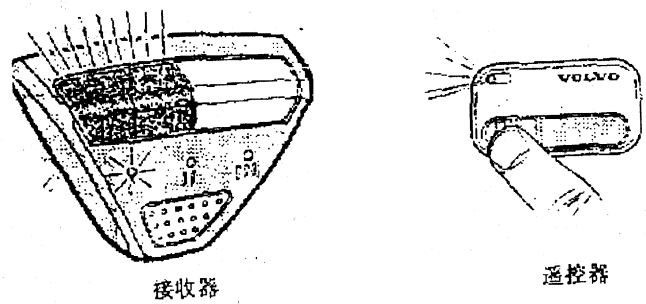

图 6－5　按下遥控器

◎有关 GUARD ALARM－Ⅰ系统在进行遥控器复制设定时，可能遇到无法复制的问题处理要点：

Q. 问题状况：当点火开关 Key－ON 时，接收器上的 LED 灯 1、2，出现每 3 秒钟闪烁一次的现象时，表示目前防盗系统是在"暂时完全解除防盗模式"。

A. 处理程序：执行恢复防盗模式的步骤：

将点火开关转到第Ⅱ段，然后按遥控器按键两次即可恢复防盗功能。

3. VOLVO—GUARD ALARM－Ⅰ接收器功能设定程序：

(1)如何设定"暂时完全解除防盗模式"

说明：当设定进入该功能模式时，相当于该系统完全不存在，(相当于没有安装防盗系统)，如要拆蓄电池时也要进入此模式再拆下蓄电池，否则在装回蓄电池后，必须重新执行防盗模式设定。

①进入"暂时完全解除防盗模式"步骤

a. 将点火开关转到Ⅱ段(RUN)位置。

b. 按住遥控器按键保持3秒以上即可。

②解除"暂时完全解除防盗模式"步骤

a. 没有遥控器的解除方法

· 将点火开关转到Ⅱ段(RUN)位置。

· 按住接收器的功能键，直到如图6-6a再放开即可。

b. 有遥控器的解除方法

· 将点火开关转到Ⅱ段(RUN)位置。

· 然后按两下遥收器按键，如图6-6b所示。

解除该模式，当该车有中央控制锁系统时，所有门锁会自动全部锁上。

(2) GUARD ALARM-Ⅰ防盗系统8种模式选择设定程序

a. 确认防盗已解除，接收器上没有任何灯亮。

b. 打开驾驶侧车门，然后将点火开关转到Ⅱ段位置。

c. 按住接收器功能键，直到如图6-6c中间(2)灯亮。

d. 关上驾驶侧车门后再放开功能键。

e. 再按功能键图6-7去选择接收器上Ⅰ、Ⅱ、Ⅲ，LED灯亮熄的组合(参考表6-3)，表示防盗作用的功能模式。

f. 确定选择后，将点火开关OFF，去设定模式，此时接收器上的(1)灯会亮，然后再按功能键去选择Ⅰ、Ⅱ、Ⅲ，LED灯亮熄组合(参考表6-3)，表示警报声及控制模式。

g. 此时按下遥控器及储存设定，同时接收器(1)灯会闪烁，表示设定完成，打开驾驶侧车门结束设定。

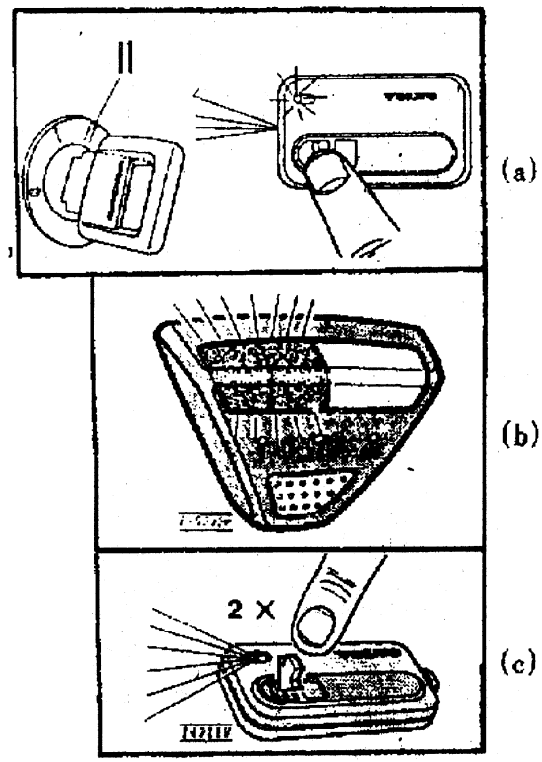

图6-6 解除防盗模式

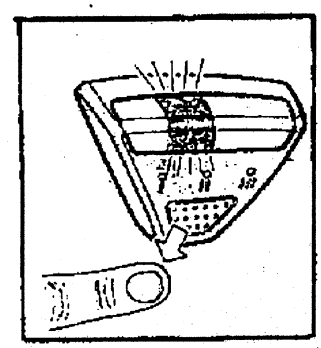

图6-7 按功能键

表 6-3　GUARD　ALARM－Ⅰ防盗系统 8 种模式选择设定程序

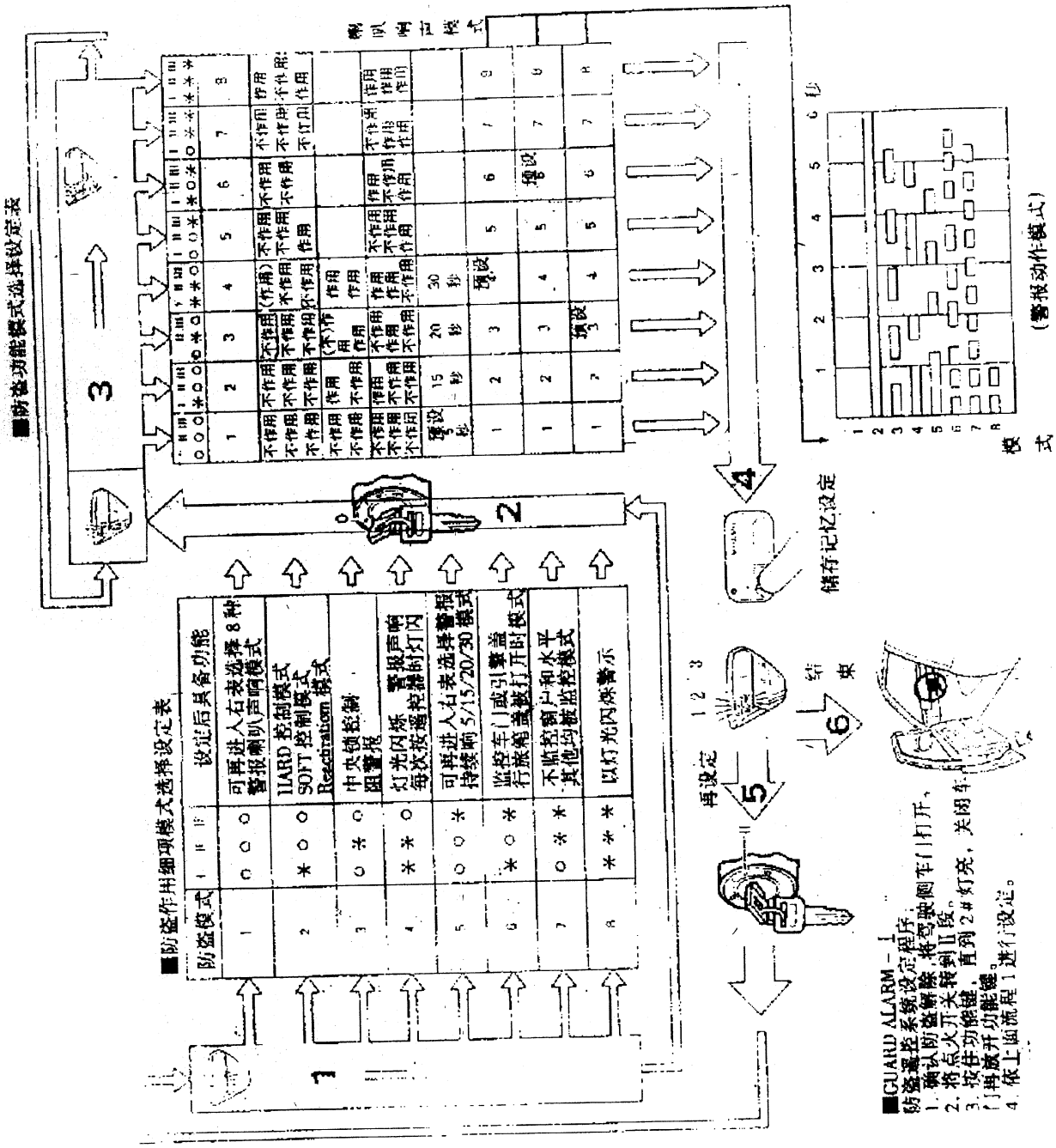

4. VOLVO—GUARD ALARM－Ⅱ防盗遥控器重新设定/复制程序

(1)将发动机盖、后行李厢盖及车门均关闭(图 6-8)。

(2)10 秒钟之内将点火开关由 OFF 位置转到第Ⅱ段 5 次(图 6-9)，最后放在第Ⅱ段位置。

(3)第一个设定的遥控器必须在 15 秒内按下遥控器前面的按键，当接收器 LED 灯闪烁时表示已接收设定完成。

(4)第二个遥控器必须在完成第 1 个遥控器设定 LED 灯开始闪烁起 10 秒内，按下遥控器前面的按键。

(5)最多可复制 4 个遥控器。

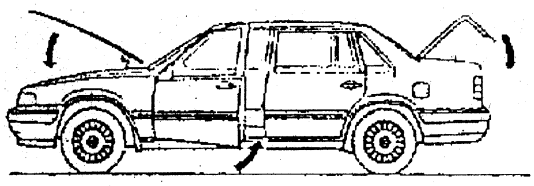

◎引擎盖、后行旅厢盖、车门均

图 6-8

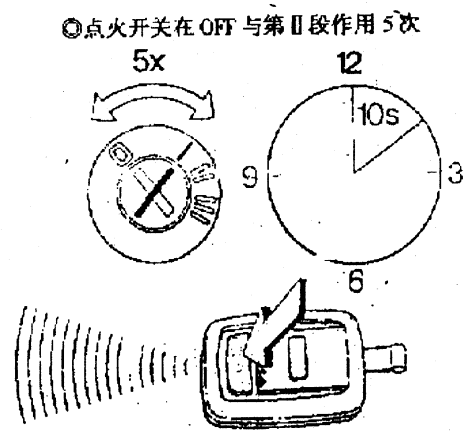

◎设定每一个遥控器之间在 10 秒内

图 6-9

◎遥控器防盗接收器与遥控器必须为同一个频率系列图 6-10 才能匹配使用。而接收器重新设定必须使用原厂仪器(1399141-9)。

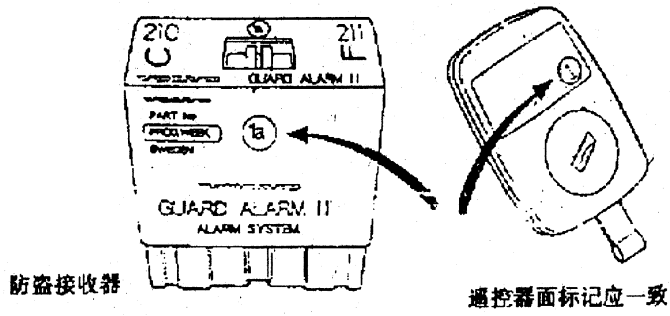

图 6-10

5. GUARD ALARM-Ⅱ防盗系统进入"暂时完全解除防盗模式"的设定与解除程序

设定程序:

(1)将点火开关转到Ⅱ段,然后按下遥控器 3 秒以上,再放开。

(2)此时接收器上的 1、2 灯会以每 3 秒闪烁一次,表示已进入该模式。此时遥控器已无法控制系统。

解除程序:

(1)将点火开关转到 OFF 位置。

(2)按 2 下遥控器按键即恢复正常防盗功能。

二、沃尔沃 7 系列与 8 系列轿车防盗系统设定、解除与检修

1. 概述

沃尔沃的中央门锁及防盗系统有两种形式,7 系列、8 系列车系为一种型式,9 系列车系为另一种型式,其遥控器的设定程序不相同,但防盗手段都是控制起动机线路。

2. 7 系列与 8 系列车系中央门锁及防盗系统

图 6-11 是中央门锁及防盗系统 7 系列、8 系列车系的元件位置。

(1)概述

a. 若防盗系统处于警戒模式时,防盗 LED 灯应以每 3 s 一次的速度闪烁(如图 6-12)。

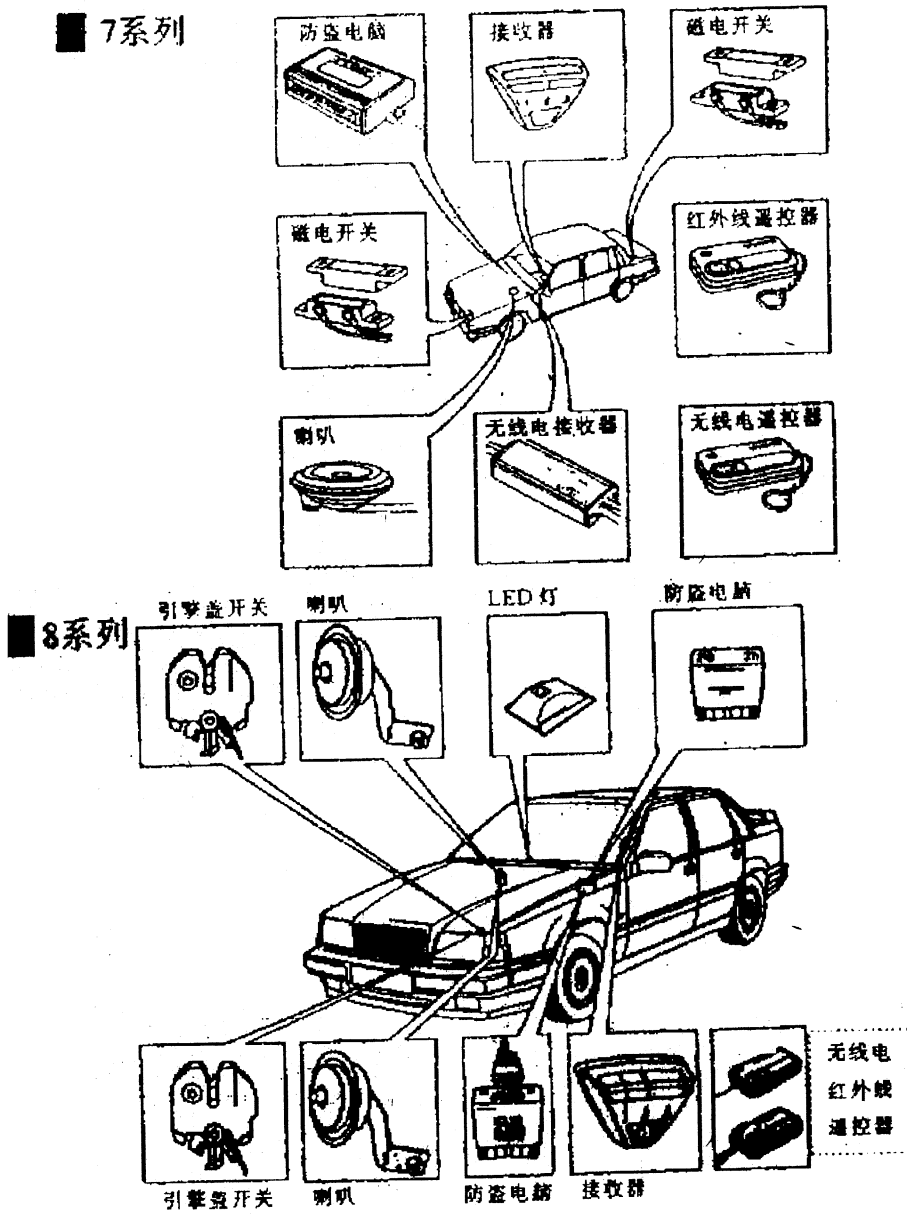

图 6－11　沃尔沃 7 系列、8 系列车型中央门锁及防盗系统元件位置图

b. 点火开关 KEY－ON 并按下防盗接收器功能键时 LED 灯应熄灭。若 LED 灯一直亮着，则表示防盗系统内部码未设定，应进行重新设定程序。

c. 沃尔沃 7/8 系列车系更换防盗主电脑后也必须进行重新设定程序。

(2)沃尔沃 7/8 系列防盗电脑重新设定程序

打开车门、点火开关 KEY－ON，按遥控接收器功能键，当 LED 灯第Ⅱ段亮时，保持按住(如图 6－13)。关闭所有车门，然后放开功能键，即完成重新设定。

(3)沃尔沃 7/8 系列车系遥控器重新设定程序

a. 将车门全部关闭，点火开关 KEY－ON，如图 6－14(a)左所示。

b. 如图 6－14(a)右所示，按遥控接收器按键使 LED 灯Ⅰ、Ⅱ段及 LED 指示灯均亮后放开功能键。

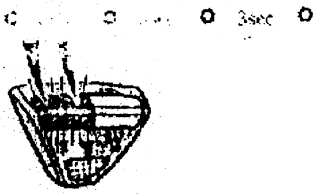

图 6－12　防盗 LED 灯闪烁情况

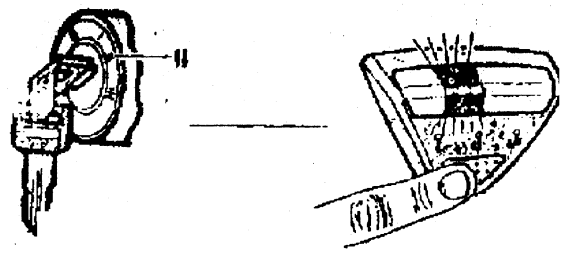

图 6－13　沃尔沃 7/8 系列防盗电脑程序的重新设定

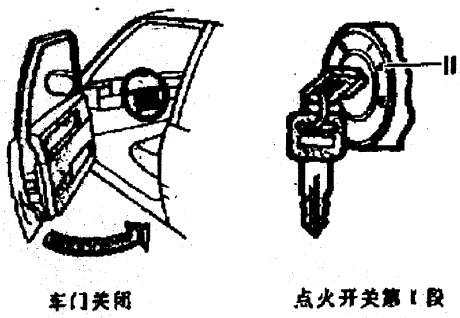

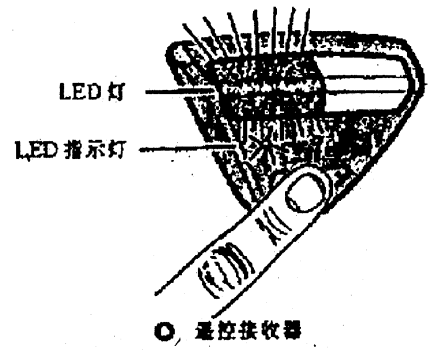

(a)

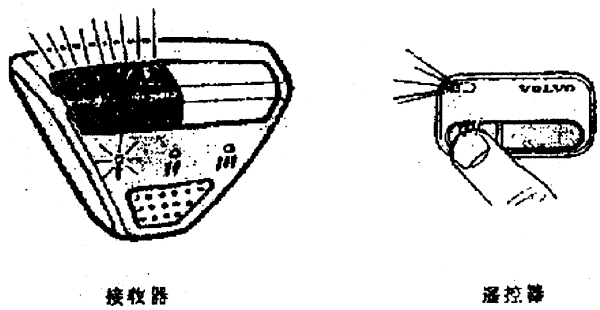

(b)

图 6－14　沃尔沃 7/8 系列车系遥控器重新设定程序

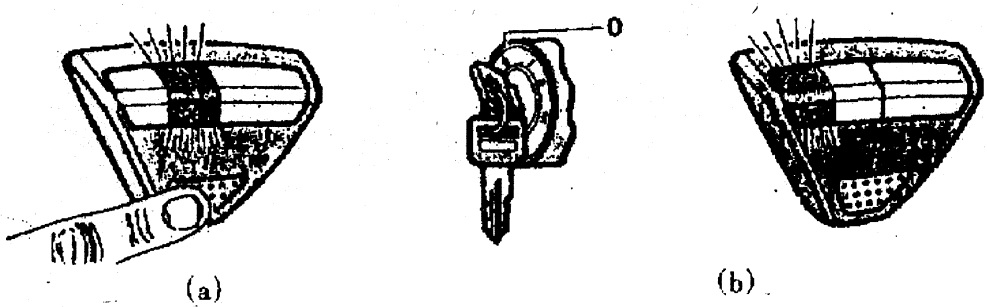

图 6－15　沃尔沃 7/8 系列车系防盗系统模式设定

c. 利用功能键选择 LED 指示灯Ⅰ、Ⅱ、Ⅲ决定所要选择的设定内部码模式，如果 LED 指示灯亮着表示该组内部码已有设定，如果 LED 指示灯不亮表示未被设定，如原已有设定的内[illegible]以取代原用有的内部码。

d. 10 s 内利用遥控器（如图 6－14(b)）按下遥控键，即可自行重新设定，每一组 LED 指示灯内码可拷贝 2 个遥控器，由于 VOLVO 遥控接收器有Ⅰ、Ⅱ、Ⅲ三组内部码设定，因此可拥有 6 个遥控器。

(4)沃尔沃 7/8 系列车系防盗系统模式设定

a. 点火开关 KEY－ON，按遥控接收器功能键直到 LED 灯第Ⅱ段亮。如图 6－15(a)所示。

b. 点火开关 KEY－OFF，遥控接收器 LED 灯第Ⅰ段会亮，如图 6－15(b)所示。

c. 按功能键选择 LED 灯Ⅰ、Ⅱ、Ⅲ段亮熄的不同组合来达到不同的防盗模式。防盗 LED 指示灯Ⅰ、Ⅱ、Ⅲ段组合防盗模式检索表见表 6－4。

d. 选定模式后，按下遥控器按键，直到遥控接收器 LED 灯Ⅰ段亮，再 KEY－OFF，将车门打开即完成设定。

表 6－4　防盗 LED 指示灯Ⅰ、Ⅱ、Ⅲ段组合防盗模式检索表

指示灯Ⅰ、Ⅱ、Ⅲ	功能
○○○(1)	只有喇叭会警报约5 s
●○○(2)	车门、发动机盖、行李箱盖被开起时即会警报15 s，中央门锁开启会响1 s
○●○(3)	只有灯会闪，并警报20 s
●●○(4)	车辆被摇动即会警报30 s，灯光会闪
○○●(5)	当车门、发动机盖、行李箱盖，尾灯被不正常打开即会警报2 min
●○●(6)	同●○○及○○●功能
○●●(7)	同○○●功能
●●●(8)	同●●○及○●●功能

三、沃尔沃 9 系列轿车防盗系统设定、解除与检修

1. 沃尔沃 9 系列车系防盗遥控系统重新设定程序

(1)将所有车门、发动机盖及行李箱均关闭。

(2)在 10 s 钟内将点火开关从 OFF 位置到第Ⅰ段(ACC)位置杆循环转动 5 次，最后停在第Ⅰ段位置。

(3) 第一个设定的遥控器必须在 15 s 内按下遥控器前面的按键，当接收器 LED 灯闪烁时表示已接收设定完成。

(4) 第二个遥控器必须在完成第 1 个遥控器设定 LED 灯开始闪烁起 10 s 内，按下遥控器前面的按键。

(5)VOLVO9 系列车系最多可复制 4 个遥控器。

沃尔沃 VOLVO9 系列的遥控防盗电脑与遥控器必须为同一个频率系列才能匹配使用。

2.9 系列中央门锁及防盗系统元件位置图

沃尔沃 9 系列车型中央门锁及防盗系统元件位置图如图 6－16～图 6－18 所示。

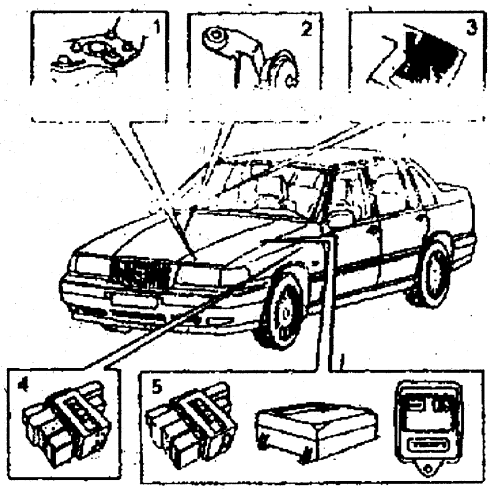

(a)

1—发动机盖开关　2—喇叭　3—警示 LED　4—控制模块　5—中央控制系统

图 6-16　9 系列中央门锁及防盗系统元件位置图(1)

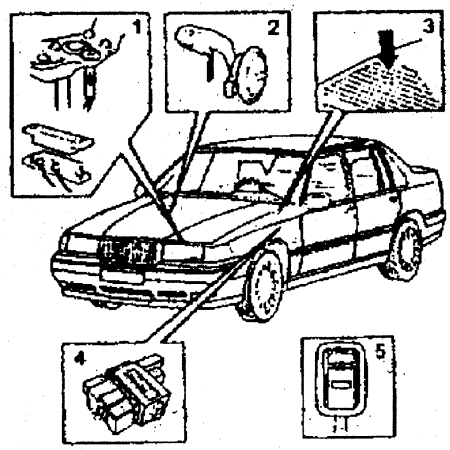

(b)

1—发动机盖开关(960-1995),磁电开关(940-1993、960-1993-94)　2—喇叭　3—警示 LED　4—音响传感器及报警示器控制模组　5—遥控器

图 6-17　9 系列中央门锁及防盗系统元件位置图(2)

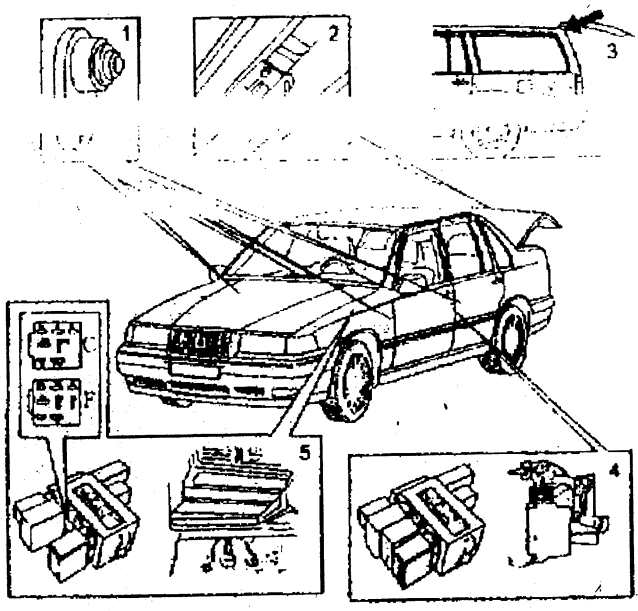

1—车门开关　2—行李厢盖开关　3—第五门开关（5门）　4—门锁控制系统　5—警示系统控制模组
（940－1993、960－1993－94、960－1995－C/F）

图 6－18　9系列中央门锁及防盗系统元件位置图(3)

四、沃尔沃轿车防盗系统电路

沃尔沃轿车防盗系统电路如图 6－19～图 6－39 所示。

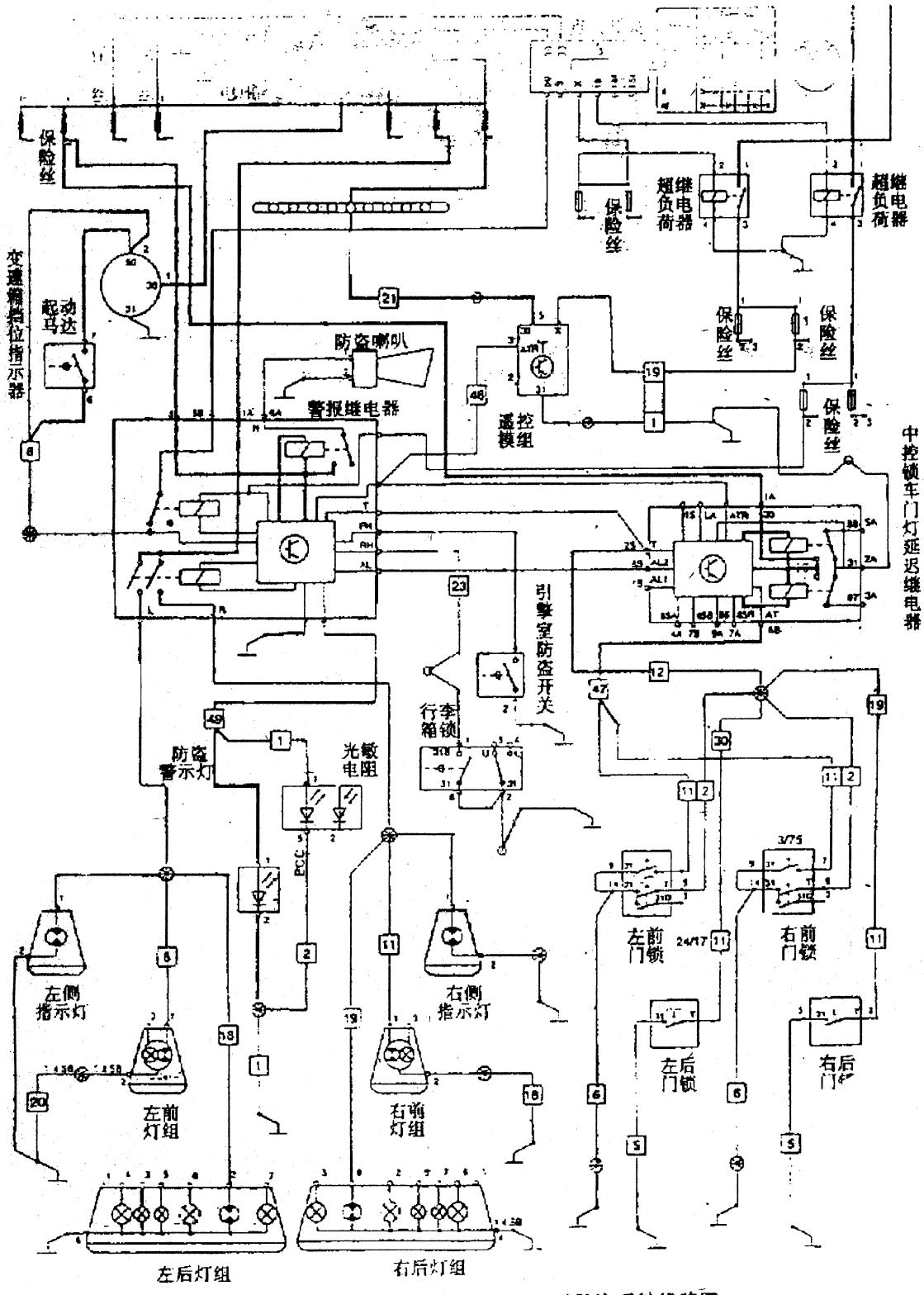

图 6－19　Grand Alarm Ⅰ(9+9pin)防盗系统线路图

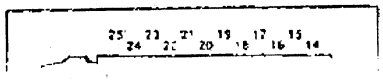

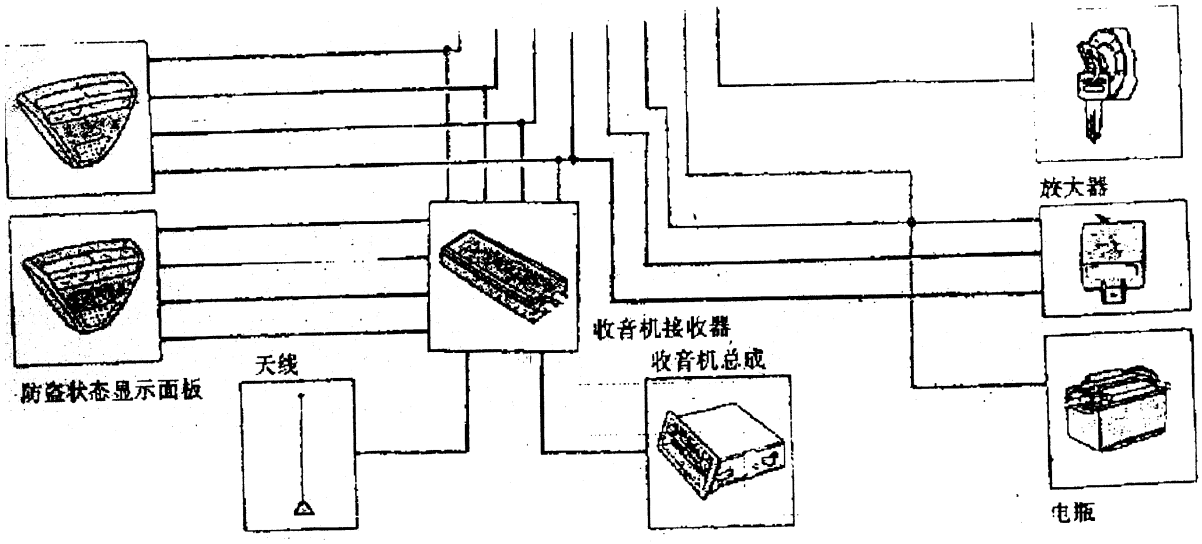

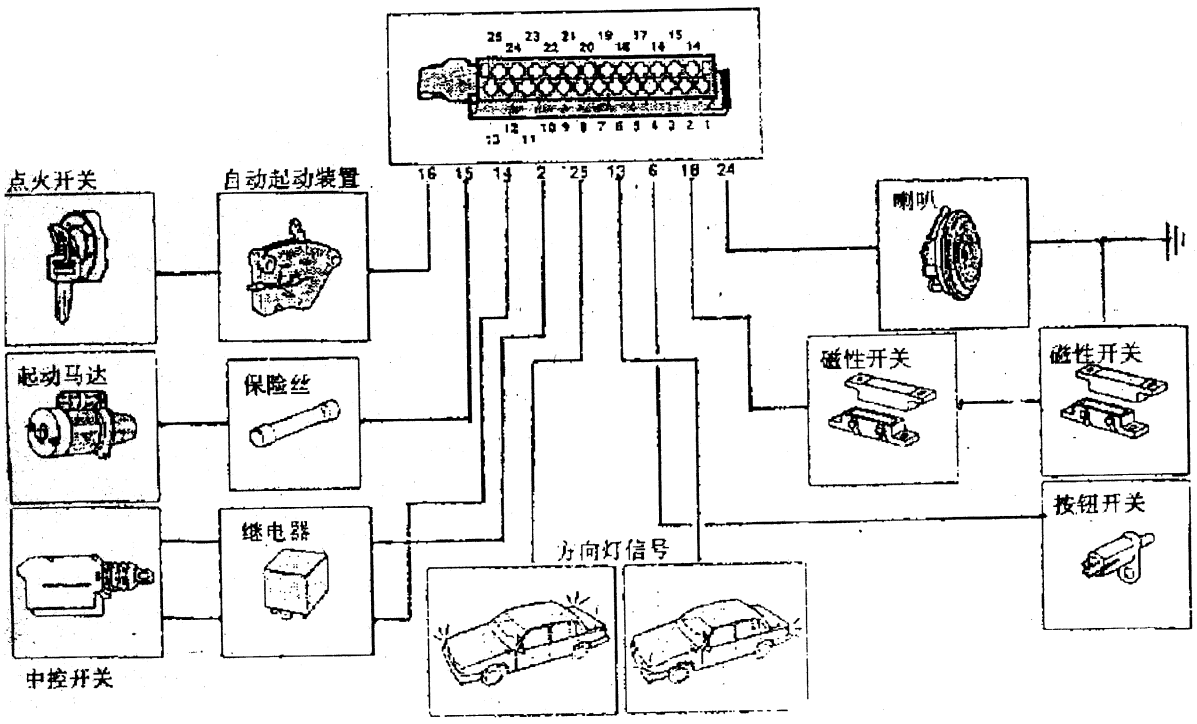

图 6－20　Grand Alarm Ⅰ(25pin)防盗系统线路图

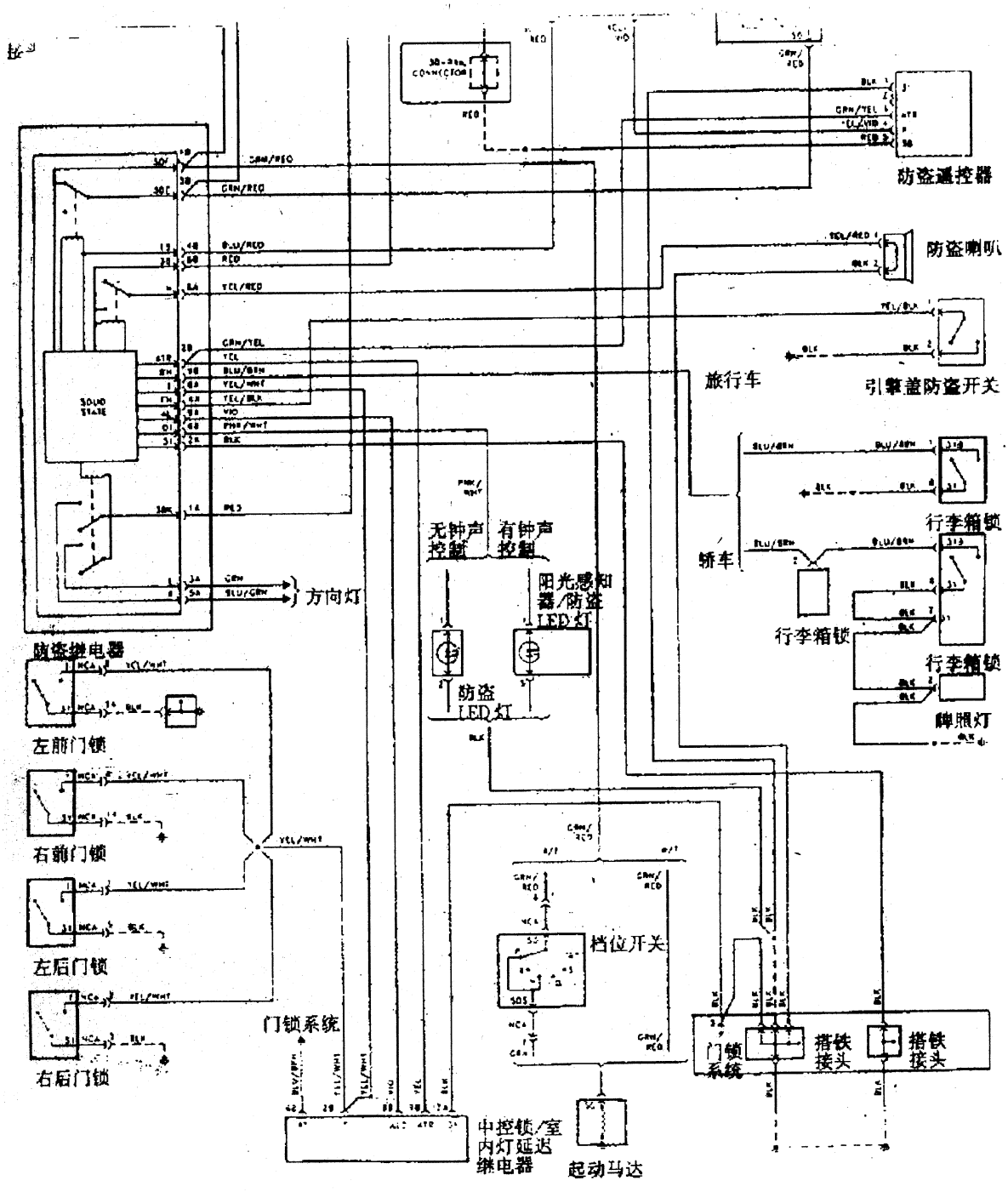

图 6－21　850 防盗系统(基本模式)线路图

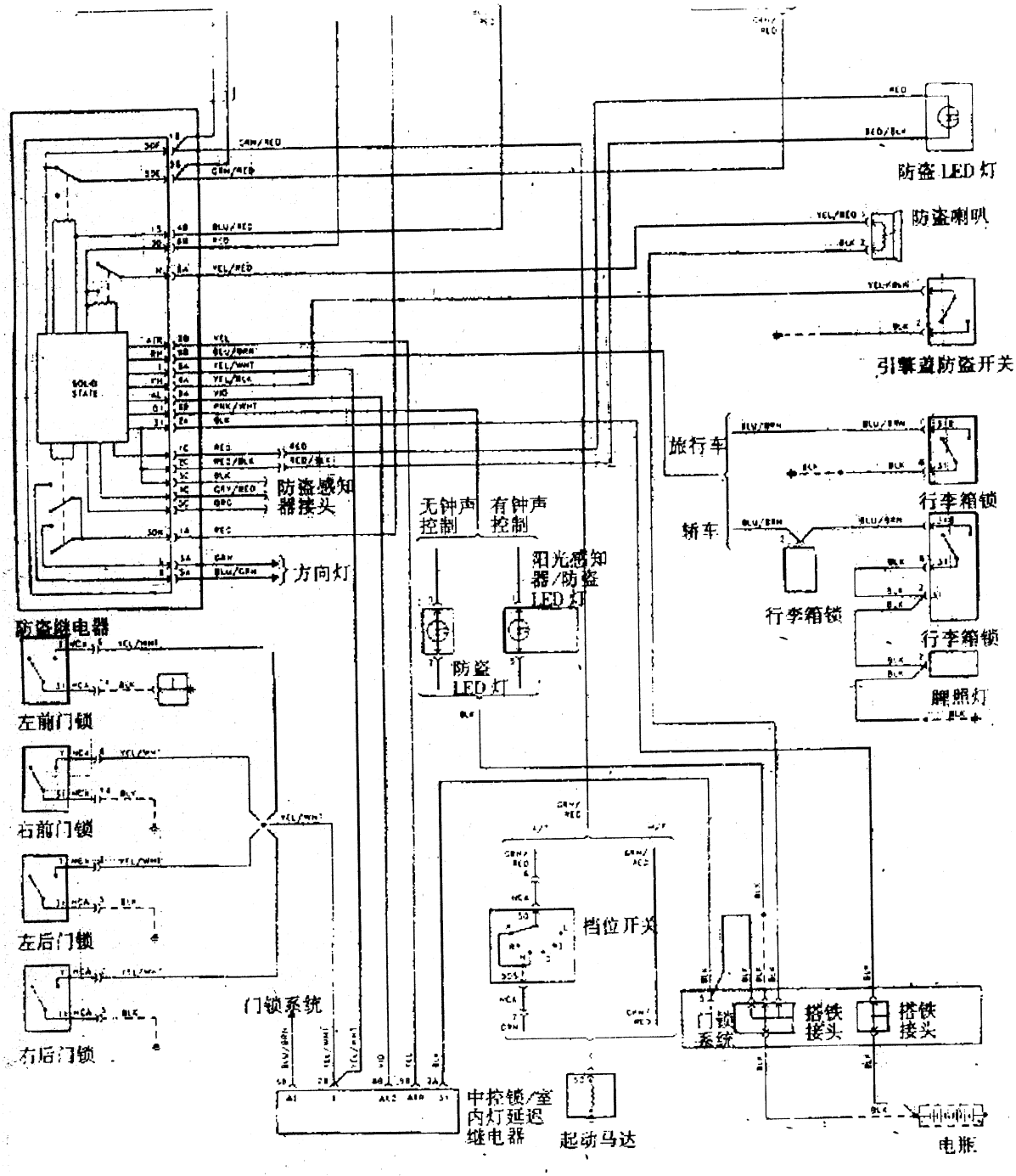

图 6－22　850 防盗系统(Grand Alarm Ⅱ早期型式)线路图

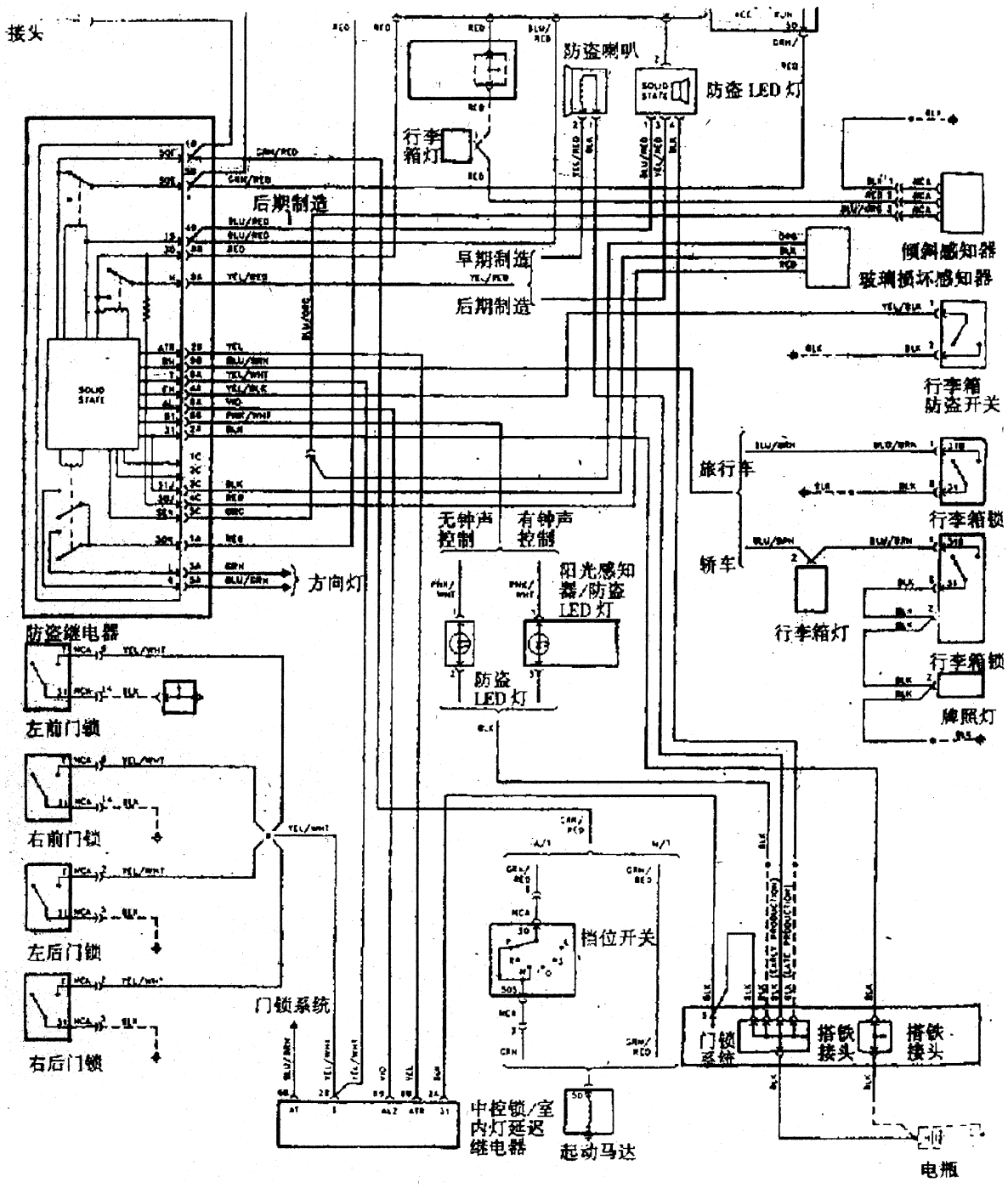

图 6-23　850 防盗系统(Grand Alarm Ⅱ晚期型式)线路图

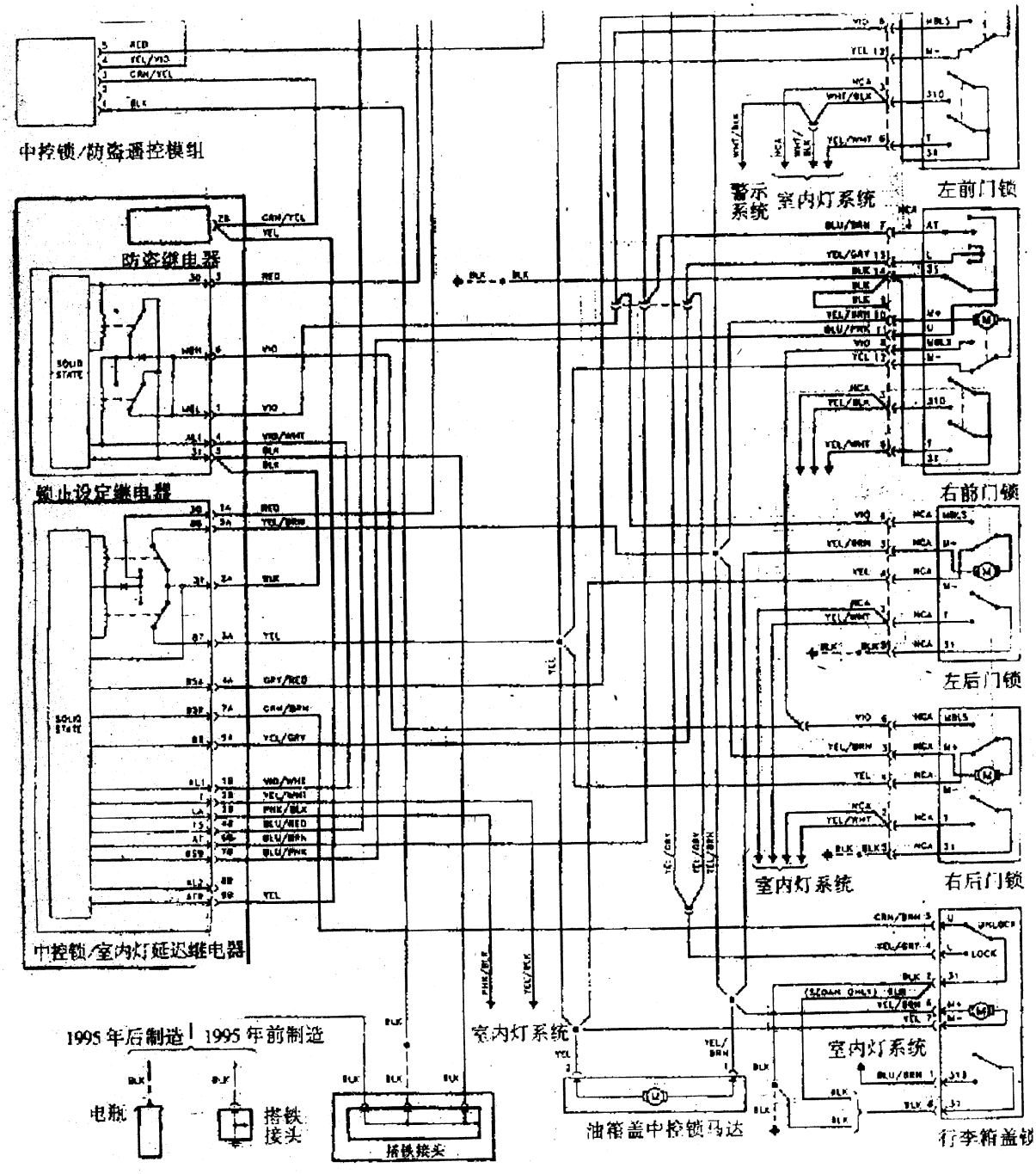

图 6－24　850 遥控系统线路图(含锁止)

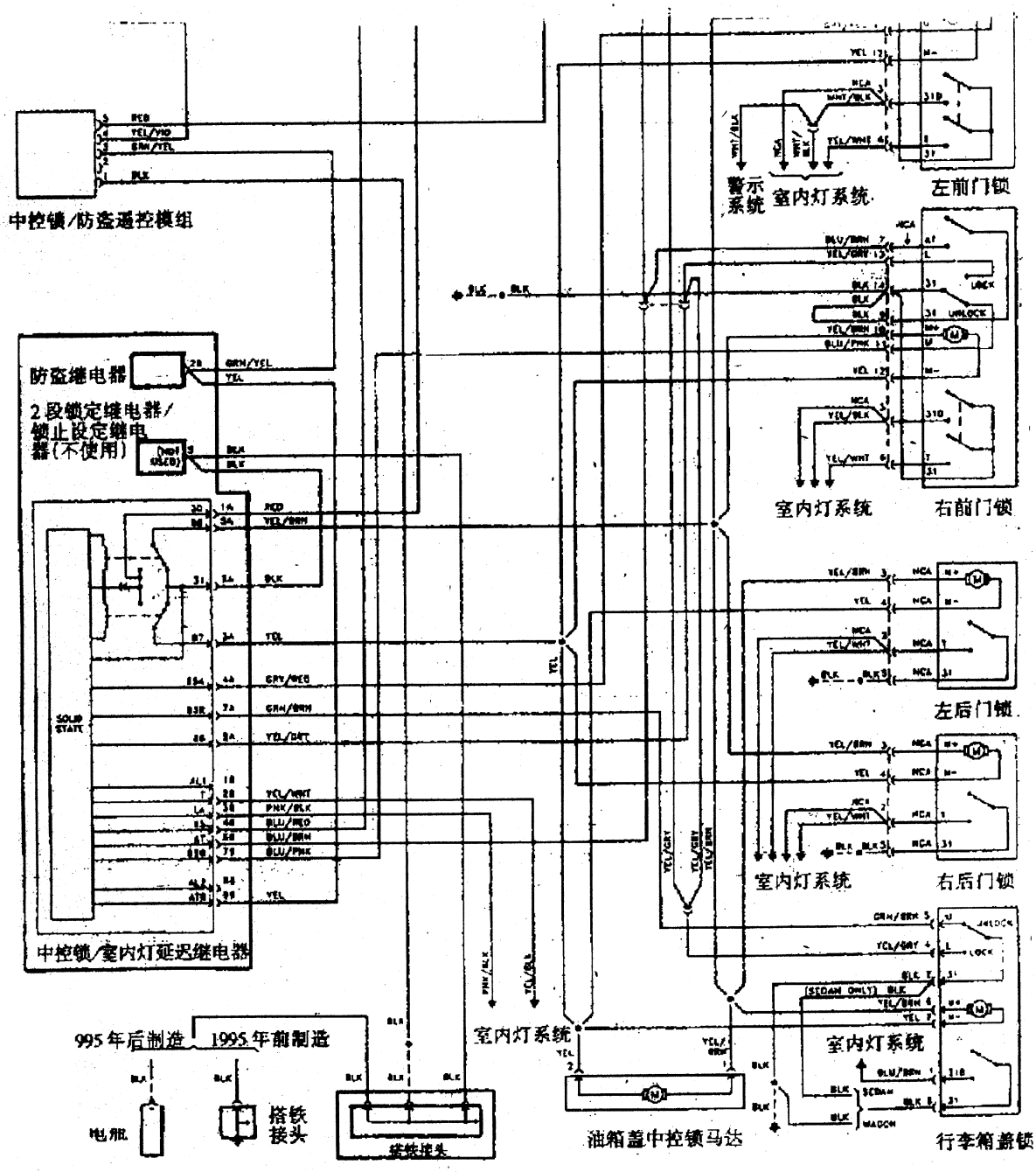

图 6-25　850 遥控系统线路图(无锁止)

ST或过负荷电器　　永久

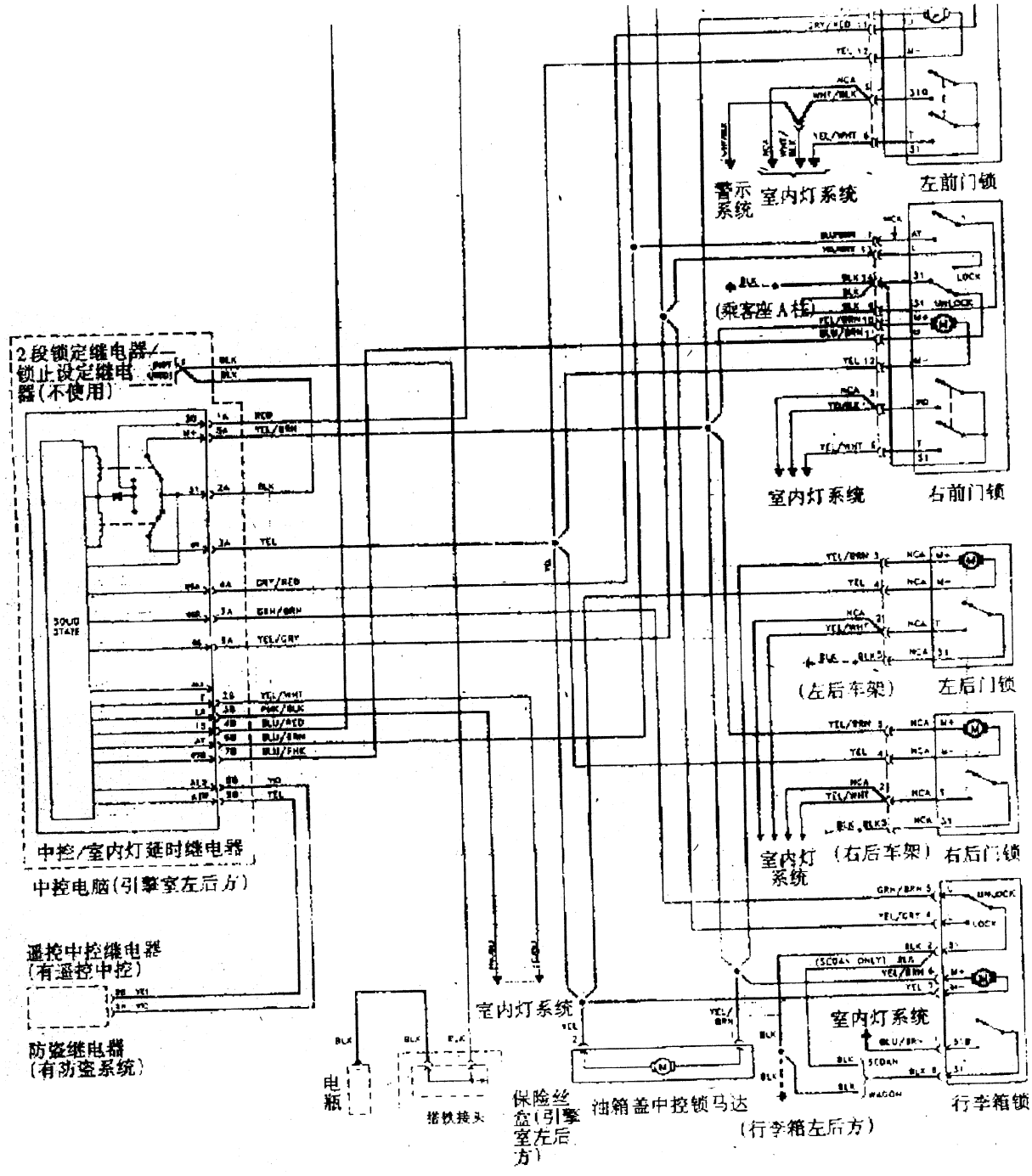

图 6 - 26　VLVO 850 中控锁系统线路图(无锁止)

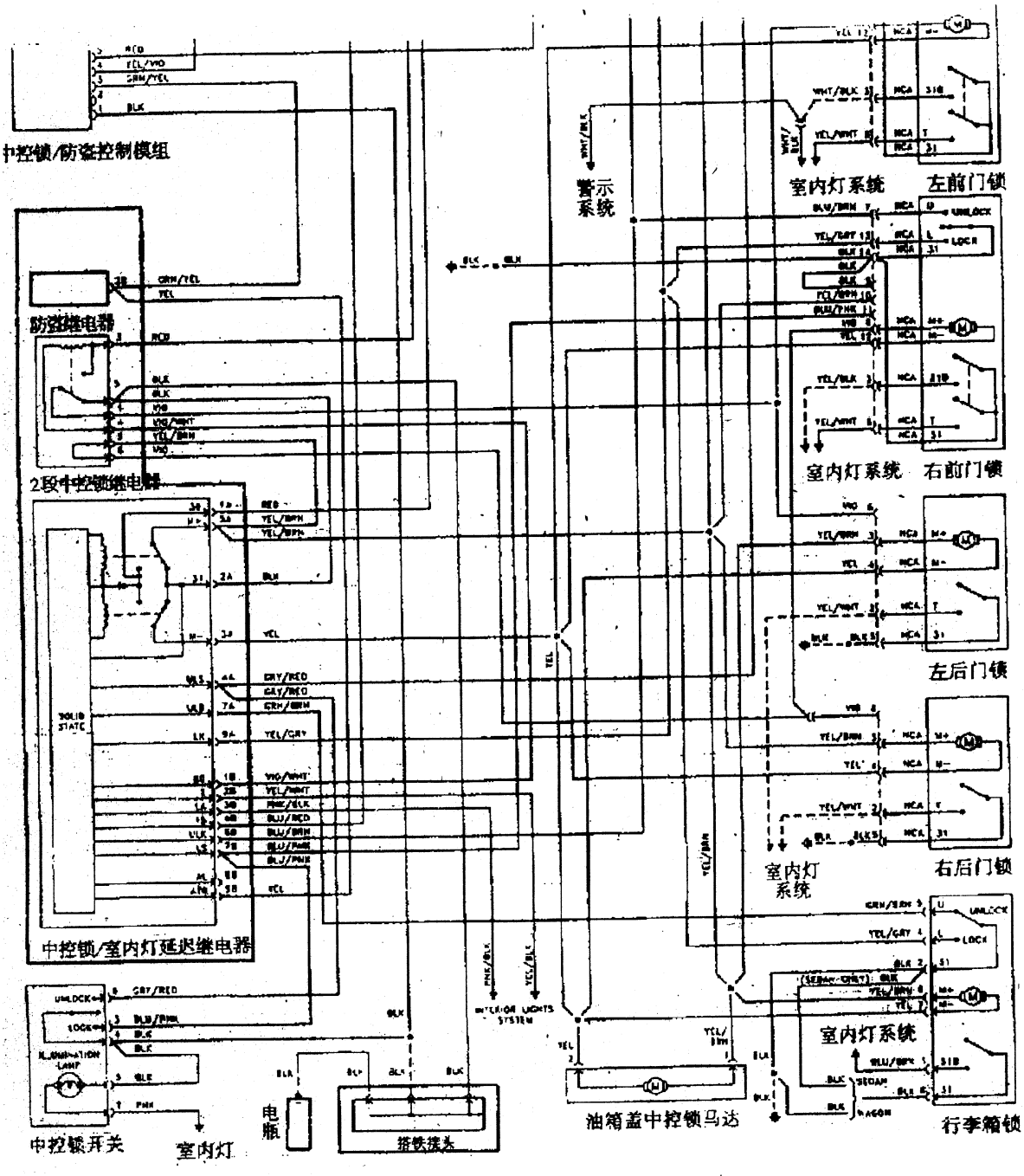

图 6-27　850 遥控系统线路图(有 2 段中控锁)

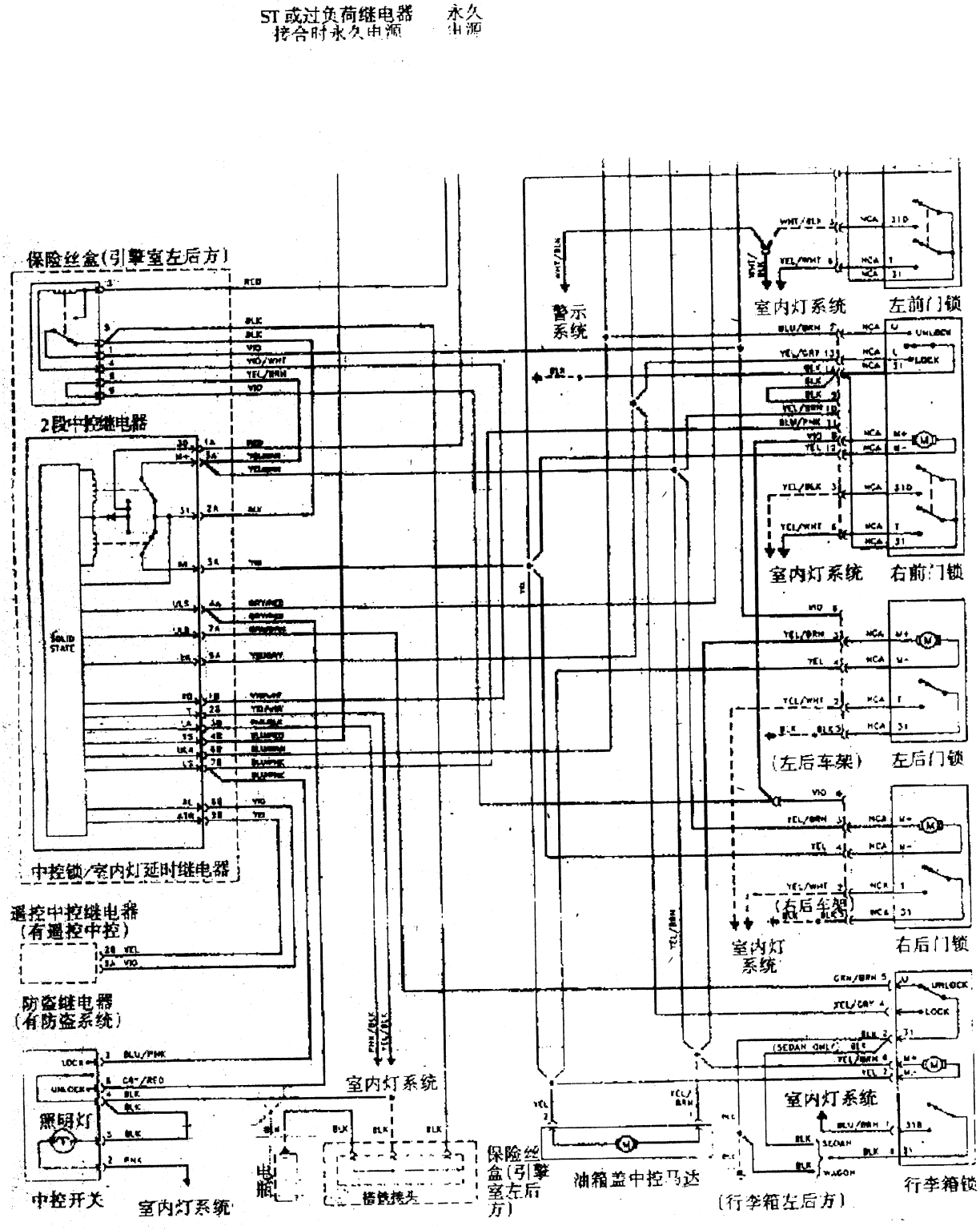

图 6－28　VOLVO 850 中控锁系统线路图(有 2 段中控锁)

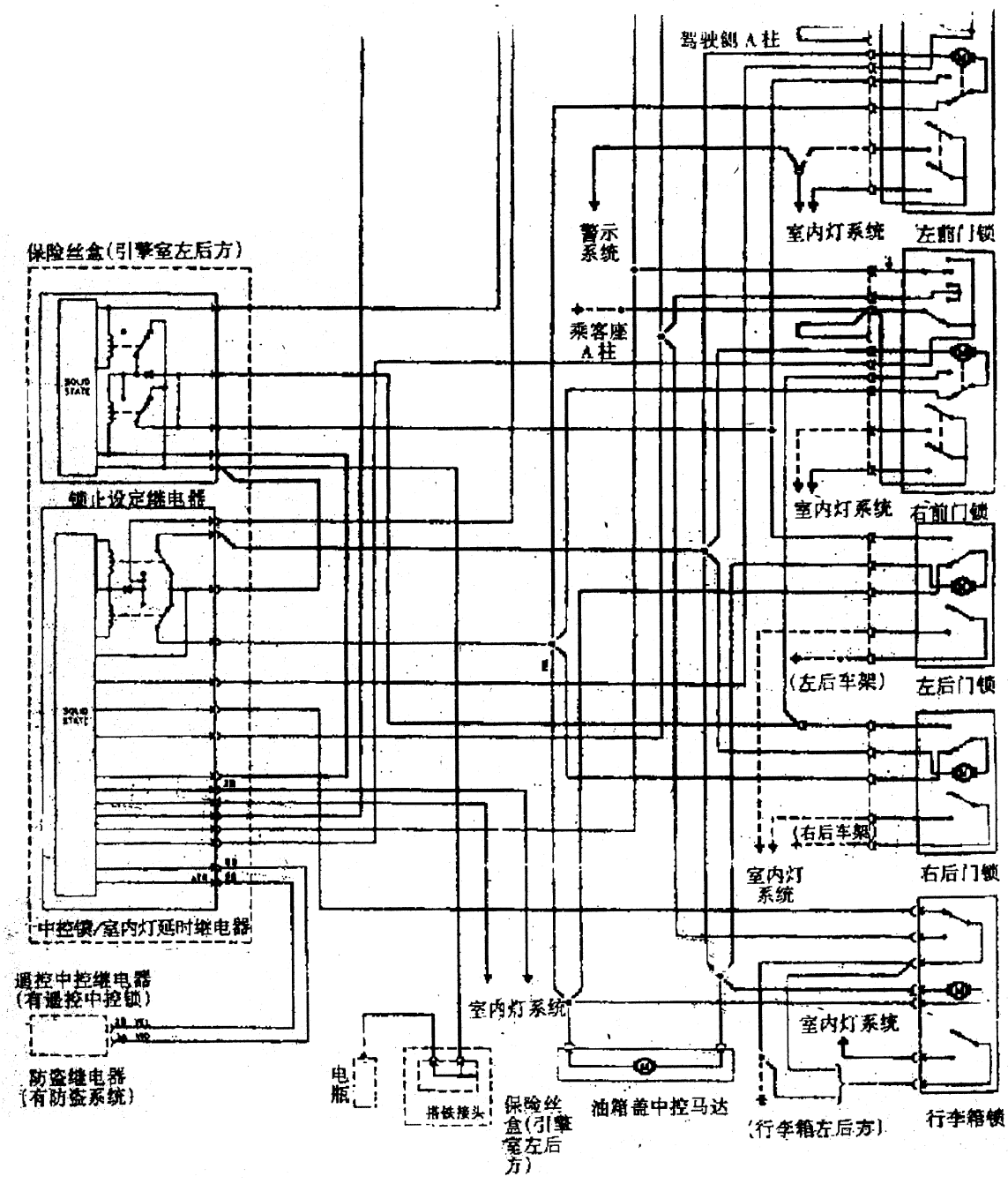

图 6－29　VOLVO 850 中控锁系统线路图(有锁止)

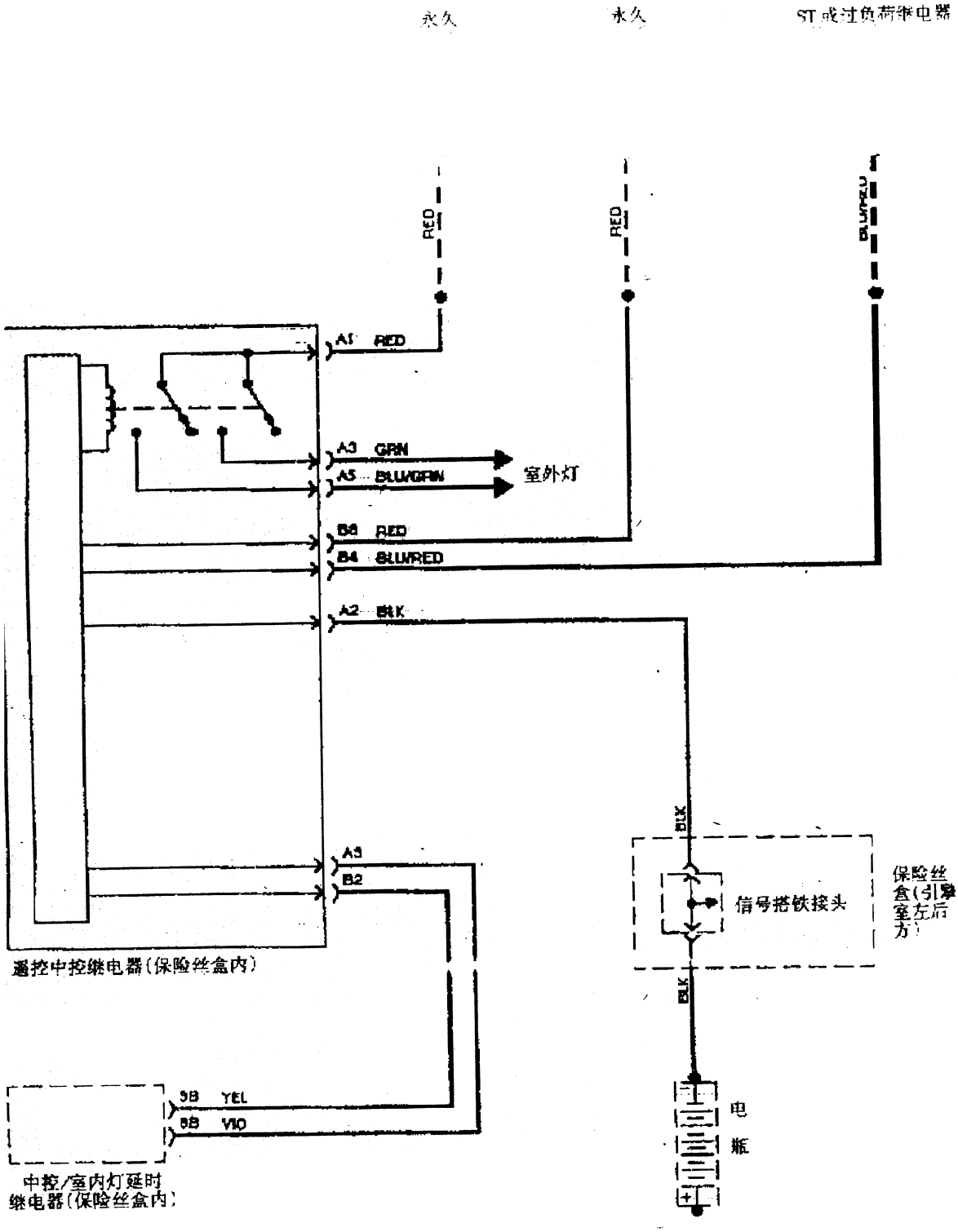

图 6－30　VOLVO 850遥控系统线路图

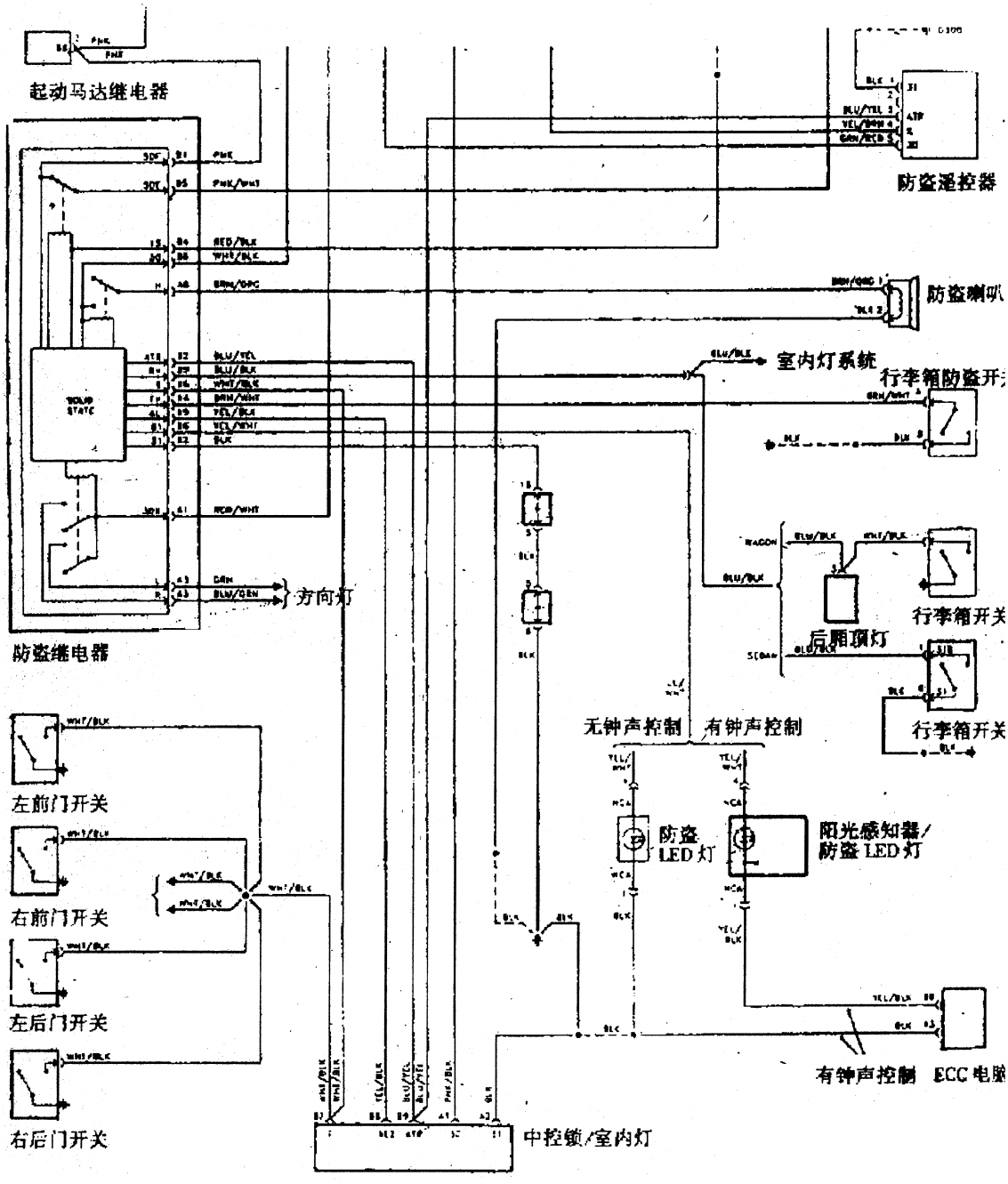

图 6－31　960防盗系统基本模式线路图

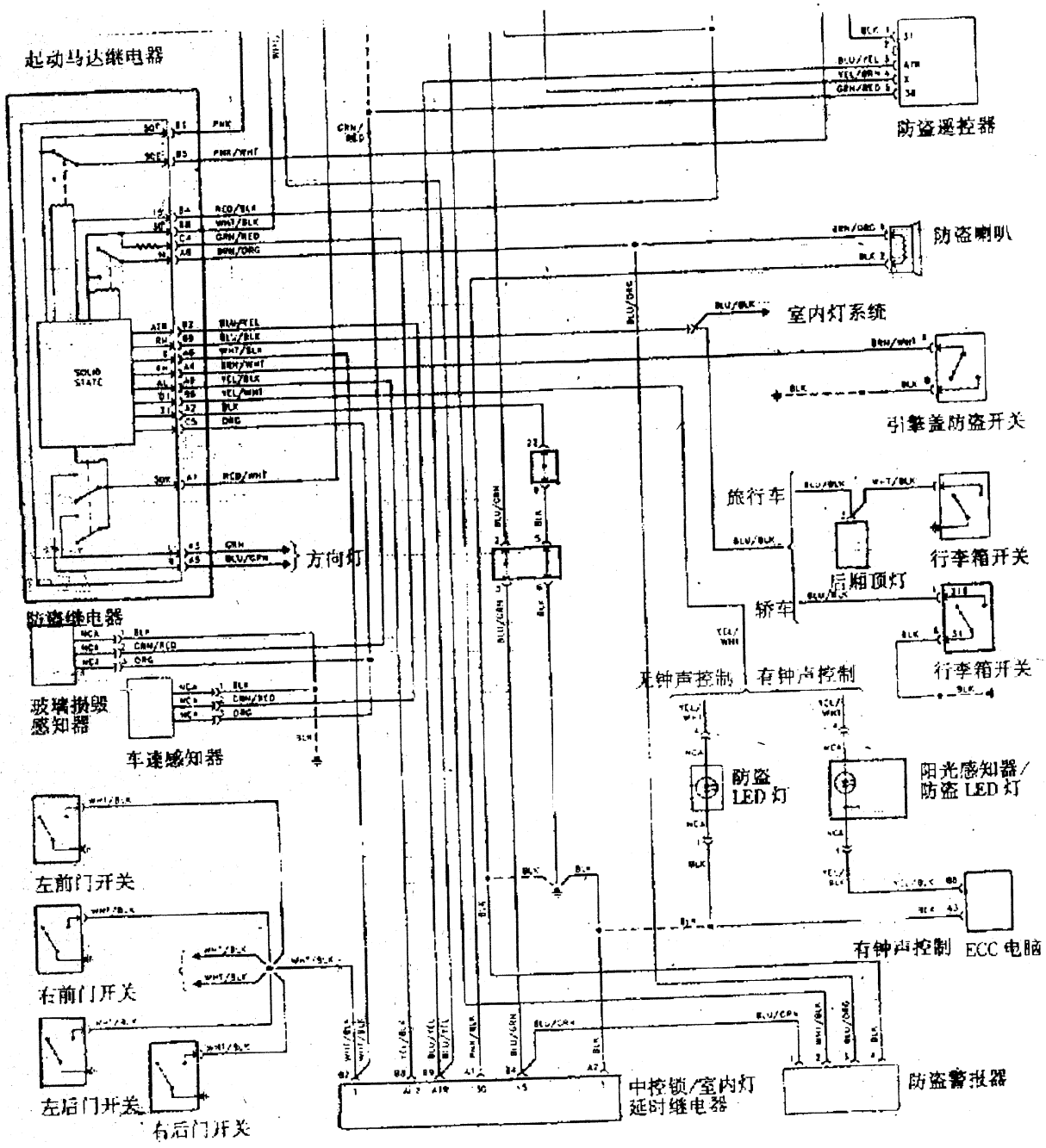

图 6-32　960 防盗系统(Grand Alarm Ⅱ型式)线路图

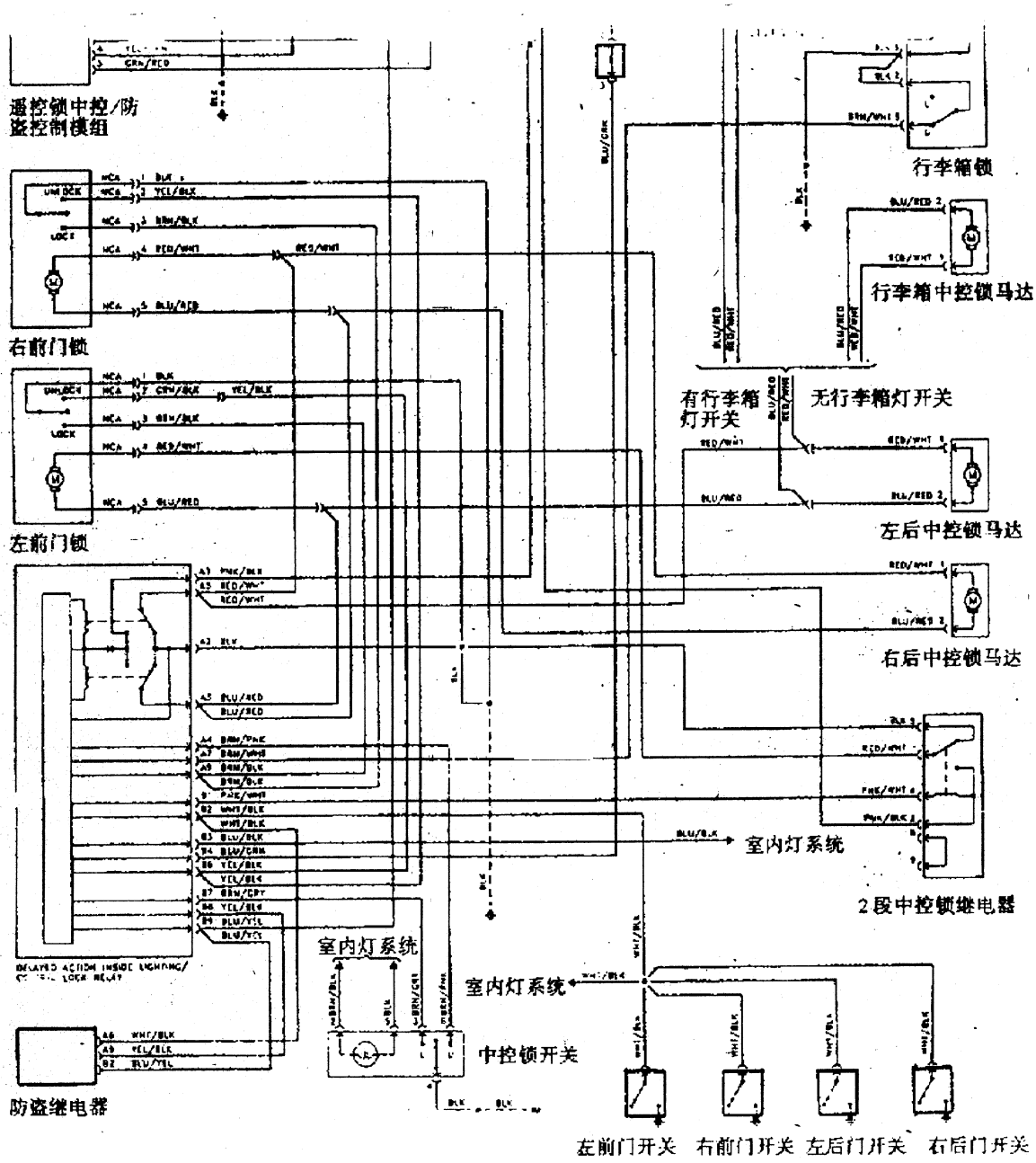

图 6－33　96 年 960 遥控系统线路图

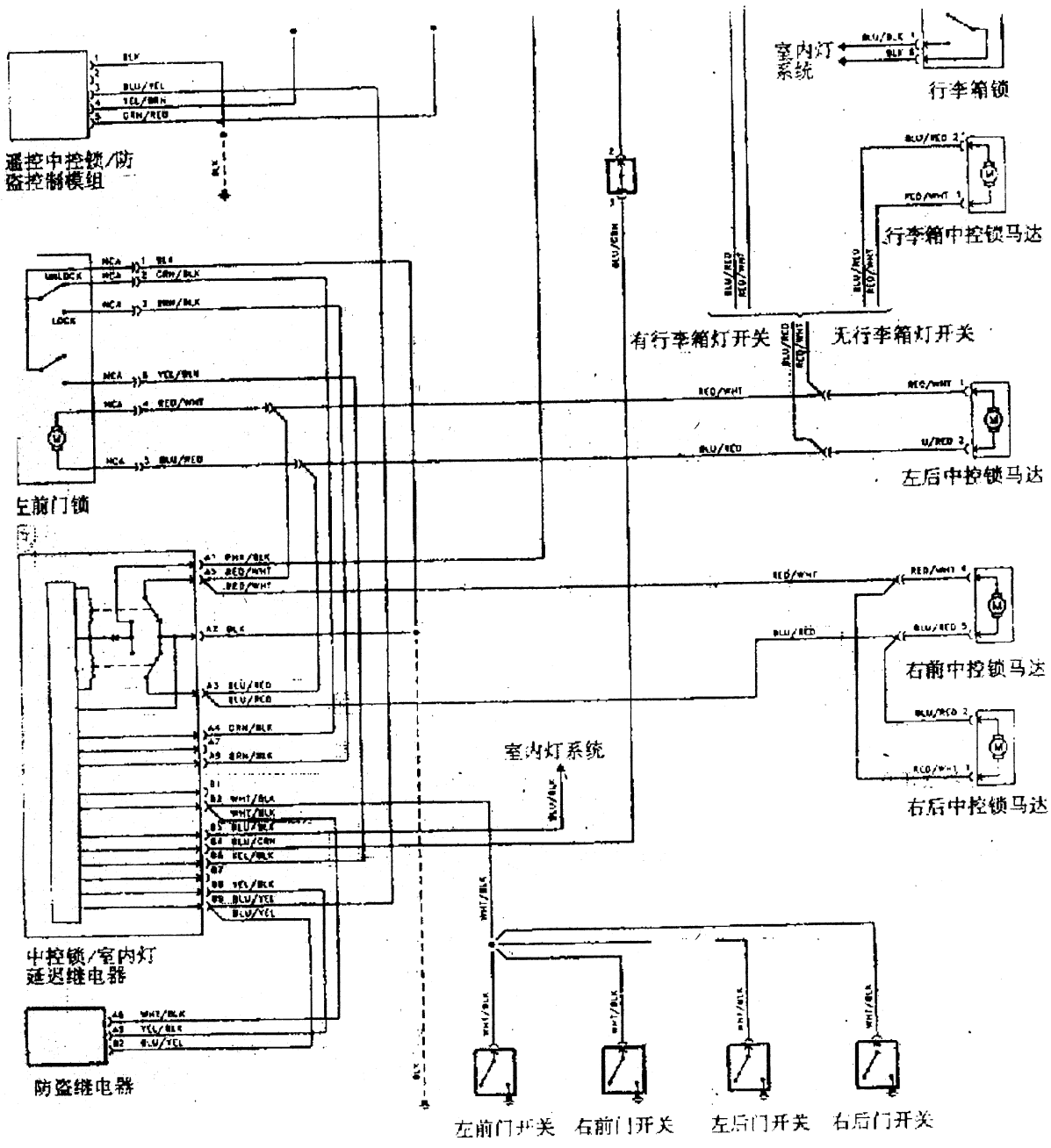

图 6－34　95 年 960 遥控系统线路图

方向机柱上 8 pin 警报接点

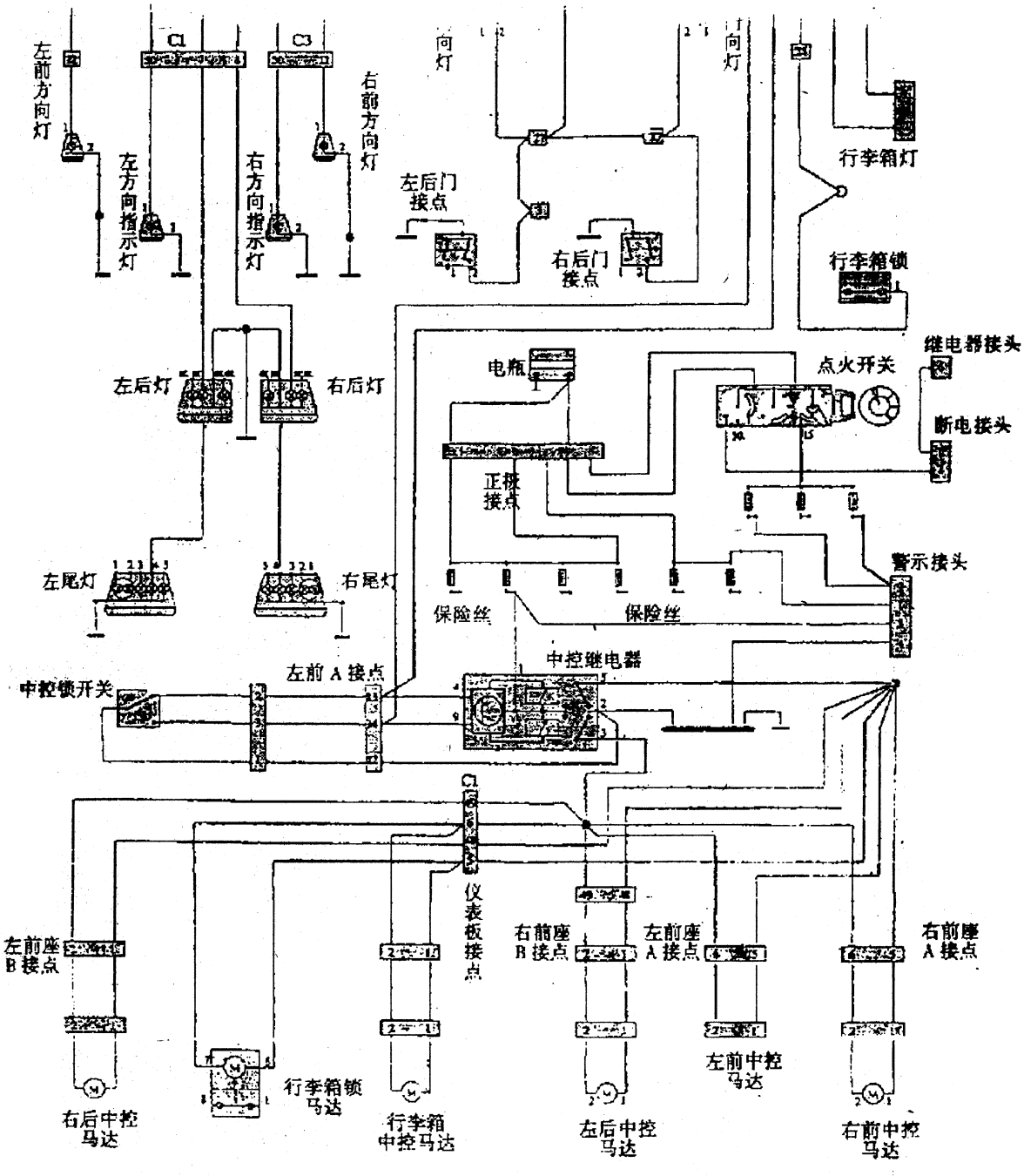

图 6－35　960 中控线路图

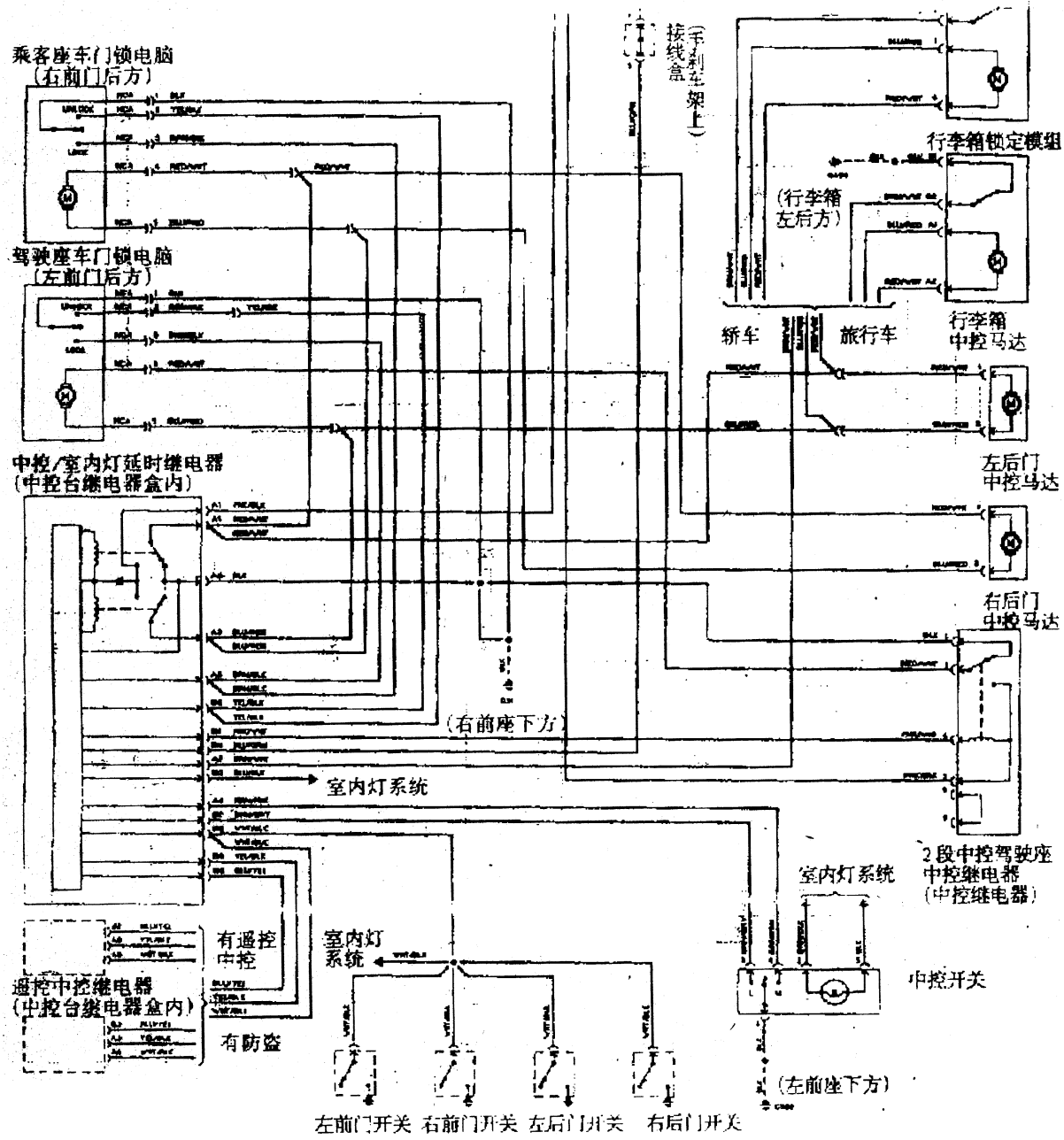

图 6－36　VOLVO 960 中控锁线路图

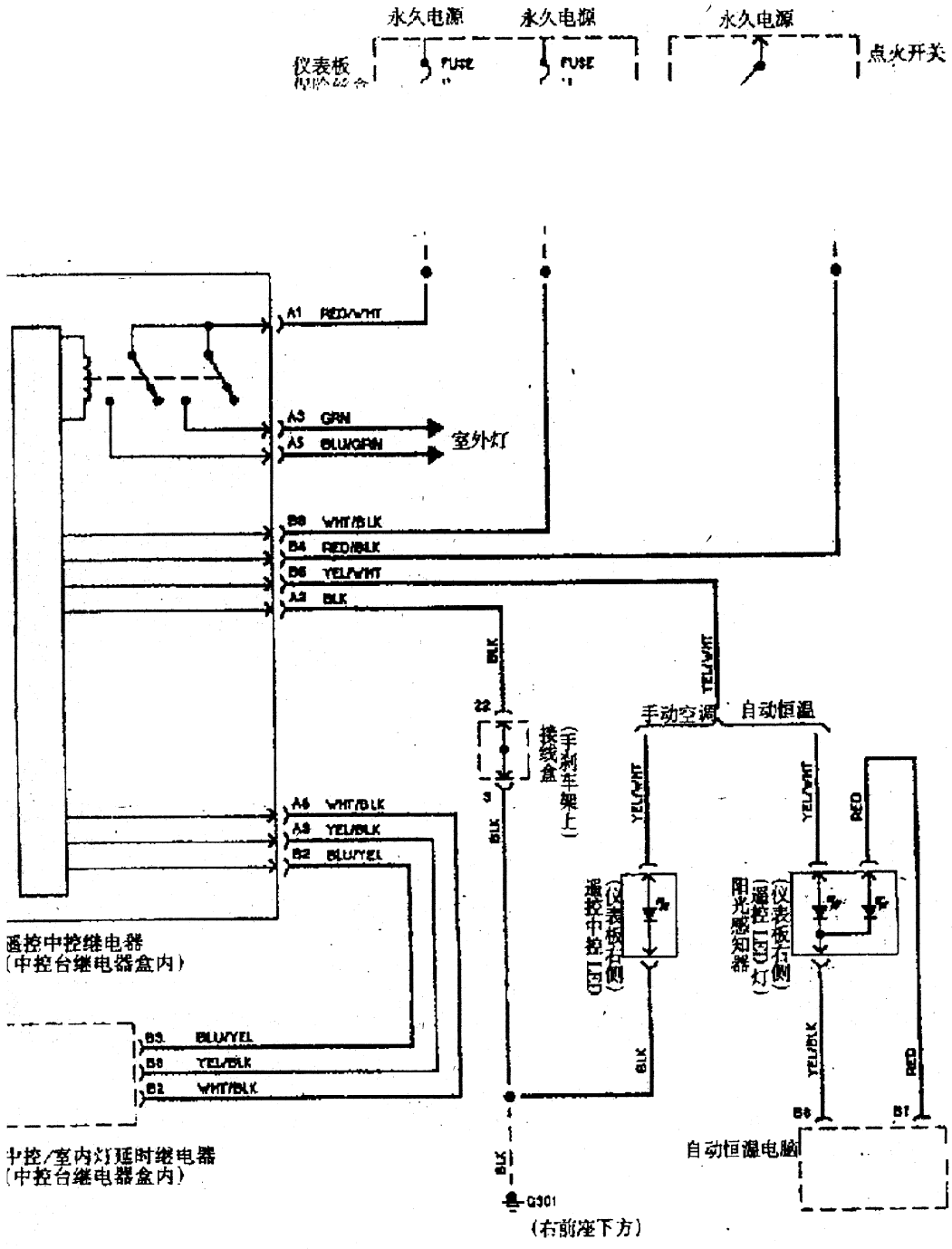

图 6－37　VOLVO 960 遥控锁线路图

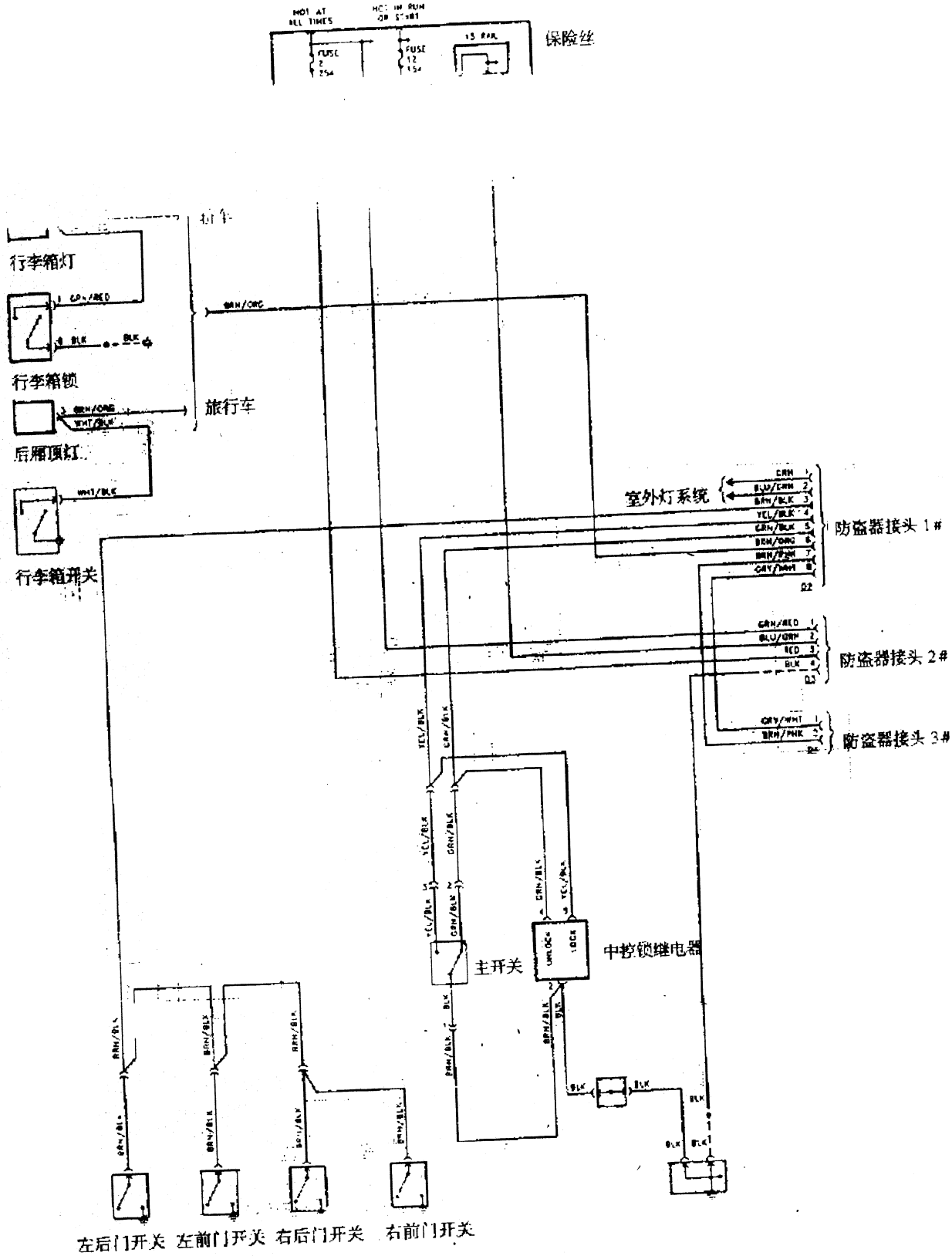

图 6-38　940 防盗系统线路图

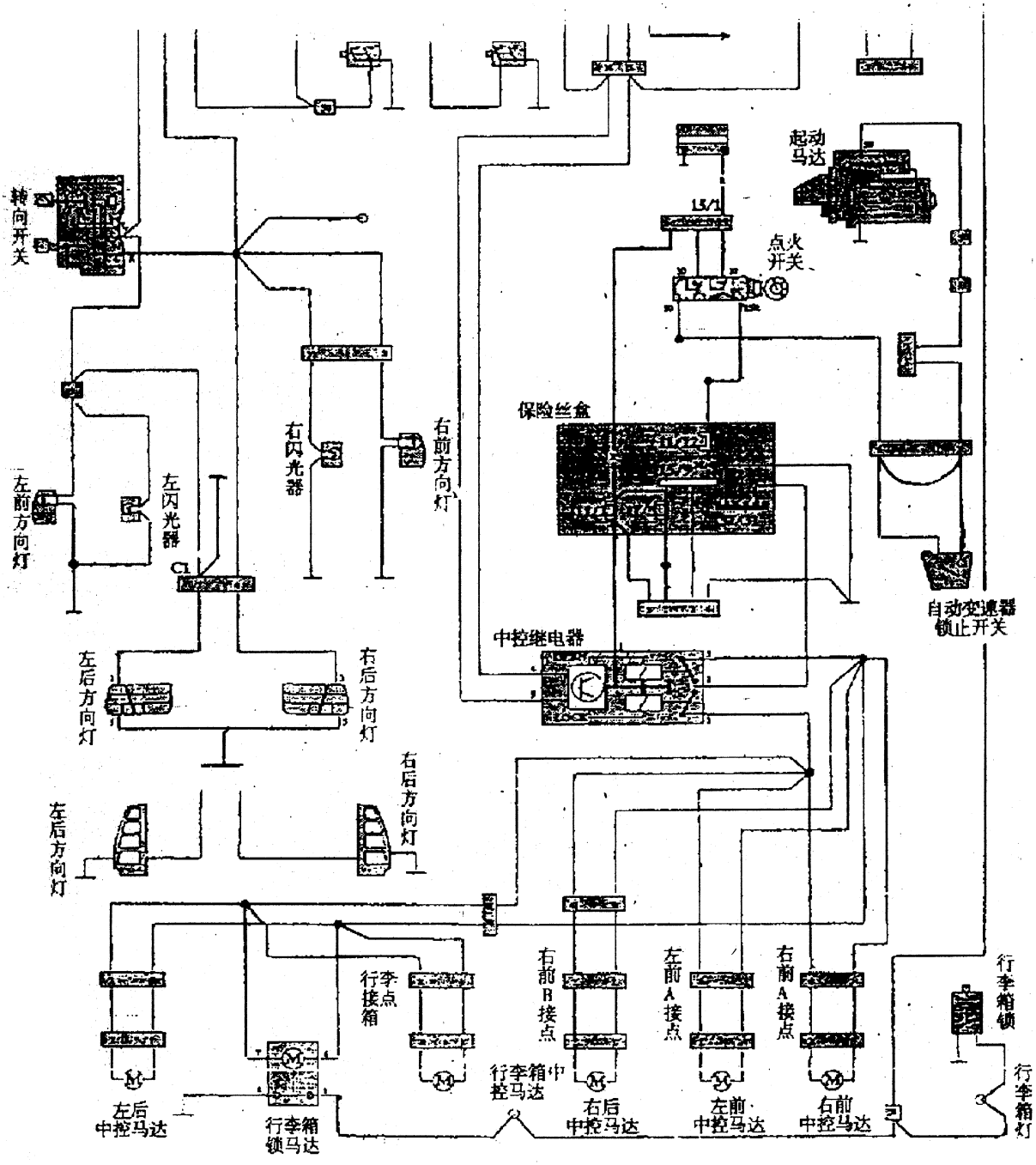

图 6－39　940 中控线路图

第五章　奔驰轿车防盗系统设定、解除与检修

一、红外线遥控与中央门锁系统

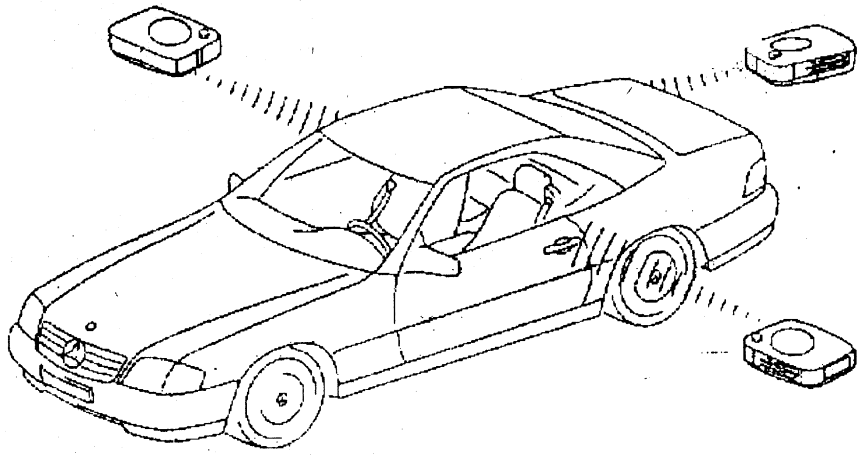

(一)奔驰 W129 红外线遥控中央门锁系统(IR/CLS)

奔驰 W129 红外线遥控中央门锁系统元件位置如图 7－1 所示。

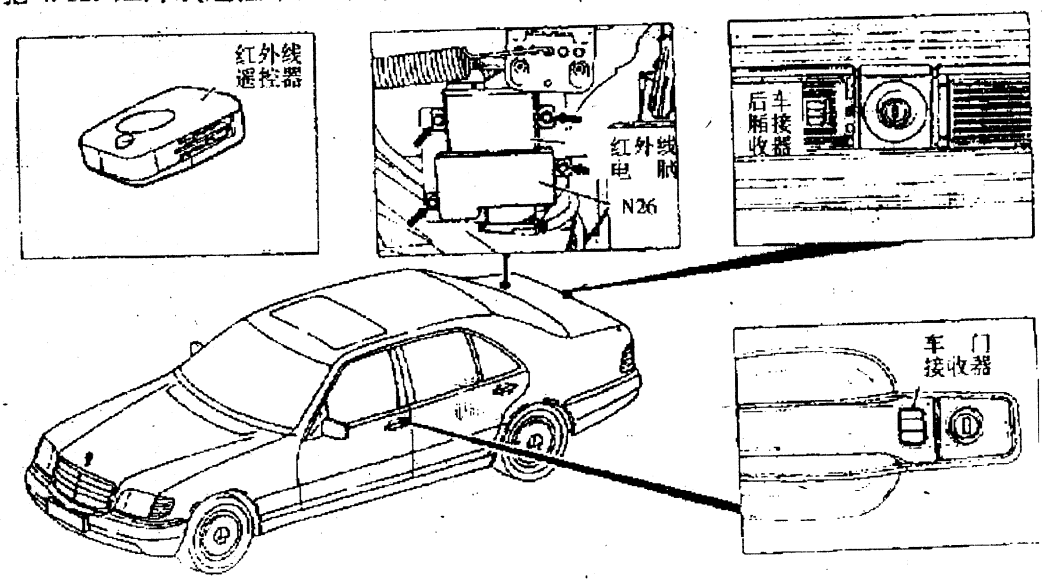

图 7－1　奔驰 W129 红外线遥控中央门锁系统元件位置图

1. 故障代码读取与清除：

①如图 7－2 接上 LED 测试灯。

②点火开关 ON。

③所有车门及行李箱全关闭，但车门不上锁。

第五章　奔驰轿车防盗系统设定、解除与检修

一、红外线遥控与中央门锁系统

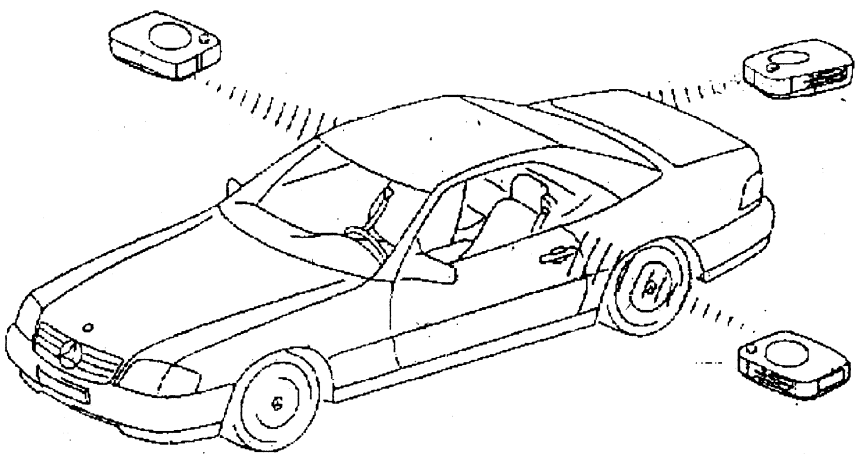

(一)奔驰 W129 红外线遥控中央门锁系统(IR/CLS)

奔驰 W129 红外线遥控中央门锁系统元件位置如图 7－1 所示。

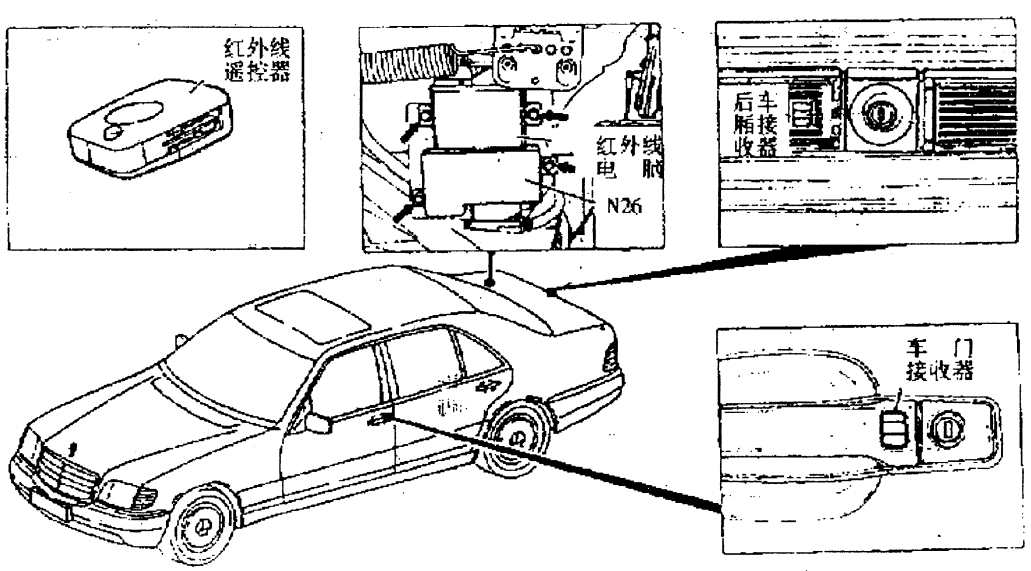

图 7－1　奔驰 W129 红外线遥控中央门锁系统元件位置图

1. 故障代码读取与清除：

①如图 7－2 接上 LED 测试灯。

②点火开关 ON。

③所有车门及行李箱全关闭，但车门不上锁。

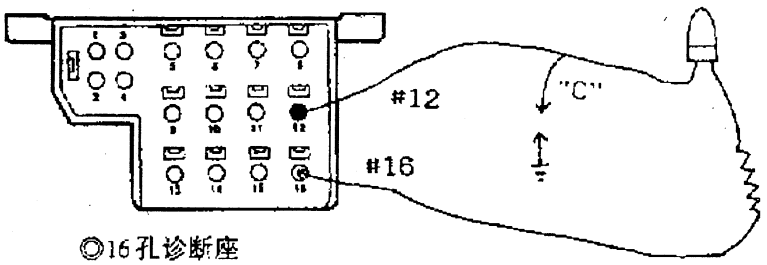

图 7－2　LED 的连接方法

④窗玻璃降下 10 cm。

⑤将"C"脚跨接搭铁 4 秒后取开。

⑥读取故障代码后，等待 4 秒，再将"C"跨接 8 秒，再取开。

⑦重复步骤⑤⑥直到故障码重新显示，表示故障代码读取结束。

⑧关闭点火开关 30 秒以上，即可清除故障代码。

2. 奔驰 W129－IR/CLS一故障代码分析（表 7－1）。

表 7－1　奔驰 W129－IR/CLS一故障代码分析

故障代码	内　　容	测试与分析
1	系统正常	如果读取故障代码是1，但车门却无法锁定或打开，则可能是红外线接收感知器不良。
2	红外线控制电脑不良	换新
3	中央控制锁，电动机线路短路	◎＃27脚与＃23脚之间电阻大于20 kΩ以上。
4	红外线接收感知器不良	◎＃27脚与＃1脚之间电阻大于20 kΩ以上。 ◎＃27脚与＃3脚之间电阻大于20 kΩ以上。 ◎＃27脚与＃21脚之间电阻大于20 kΩ以上。
5	红外线接收感知器线路	◎＃27脚与＃20脚之间电阻大于20 kΩ以上。 ◎＃27脚与＃10脚之间电阻大于20 kΩ以上。 ◎＃27脚与＃2脚之间电阻大于20 kΩ以上。
6	中央控制锁，电动机线路短路	◎＃9脚与＃23脚之间电阻大于20 kΩ以上。
7	红外线接收感知器回路	◎＃9脚与＃1脚之间电阻大于20 kΩ以上。 ◎＃9脚与＃3脚之间电阻大于20 kΩ以上。 ◎＃9脚与＃21脚之间电阻大于20 kΩ以上。
8	红外线接收感知器回路	◎＃9脚与＃20脚之间电阻大于20 kΩ以上。 ◎＃9脚与＃10脚之间电阻大于20 kΩ以上。 ◎＃9脚与＃2脚之间电阻大于20 kΩ以上。
9	防盗警报微动开关回路	◎＃9脚与＃11脚之间电阻大于20 kΩ以上。
10	点火起动开关线路断线	◎＃27脚与＃16脚相通（当点火开关在LOCK位置，并取出钥匙）。
11	点火起动开关或线路断路	◎＃27脚与＃16脚不通（当点火开关在LOCK位置，钥匙没取出）。
12	左前门控制器回路断线	◎＃27脚与＃16脚之间应有11－14 V。（当左车门未上锁）
13	右前门控制器回路断线	◎＃27脚与＃17脚之间应有11－14 V。（当右车门未上锁）
14	后车厢门控制器回路断线	◎＃27脚与＃25脚之间应有11－14 V。（当后车厢未上锁）

3. 奔驰 IR/CLS－功能测试(适用 W129/W140)

(1)准备事项：

①电瓶电压必须在 11～14 V。

②中央门锁作用正常，并不上锁。

③红外线遥控器内电池应有电。

④点火开关锁匙取出。

⑤窗玻璃降下 10 cm。

⑥全部车门及行车厢应关闭。

(2)功能测试：

测试：1　遥控锁门

执行：按遥控器锁门。

动作：全部车上锁，并有红色 LED 灯闪三次。

测试：2　遥控开锁

执行：按遥控器开锁。

动作：全部车门开锁，并有绿色 LED 灯闪三次。

测试：3　遥控器关窗

执行：按遥控器关锁，并继续按 1 秒以上。

动作：未关之窗，此时会关上。

测试：4　测试有一个门未关好时

执行：按遥控器锁门。

动作：当有门未关好时，红色 LED 灯会闪 10 秒未熄。全部车上锁，并有红色 LED 灯闪三次。

二、奔驰 W140/W202—红外线遥控中央门锁系统(IR/CLS)

1. 元件位置

奔驰 W140 红外线遥控中央门锁系统元件位置如图 7－3 所示。

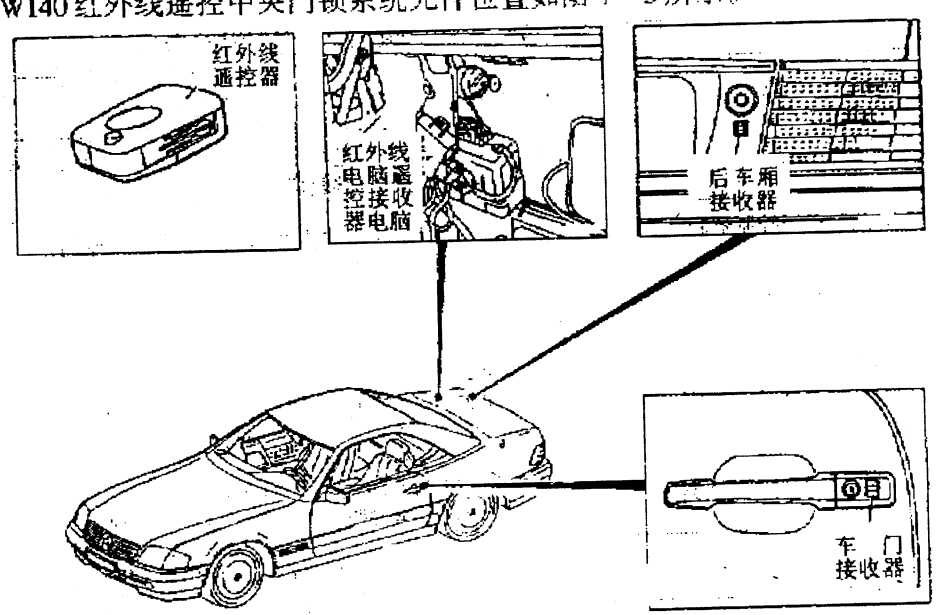

图 7－3　奔驰 W140/W202 红外线遥控中央门锁系统元件位置图

2. 故障代码读取与清除：

①如图 7－4 接上 LED 测试灯。

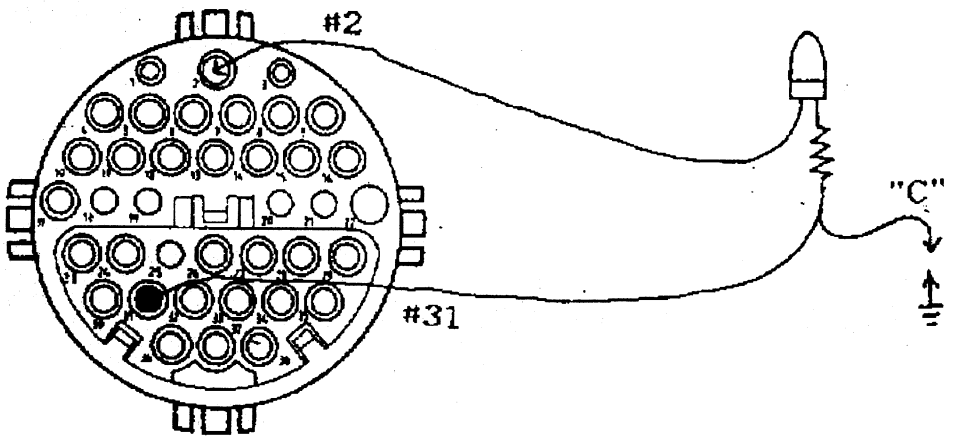

图 7－4　LED 的连接方法

②点火开关 ON。

③所有车门及行李箱全关闭，但车门不上锁。

④窗玻璃降下 10 cm。

⑤将"C"脚跨接搭铁 4 秒后取开。

⑥读取故障代码后，等待 4 秒，再将"C"跨接 8 秒，再取开。

⑦重复步骤⑤⑥直到故障代码重新显示，表示故障代码读取结束。

⑧关闭点火开关 30 秒以上，即可清除故障代码。

3. 奔驰 W140/W202－IR/CLS－故障码分析（表 7－2）

表 7－2　奔驰 W140－IR/CLS—故障码分析

故障代码	内　　容	测试与分析
1	系统正常	如果读取故障码是1，但车门却无法锁定或打开，利用遥控器则可能是遥控器没电或接收器不良。
2	左前车门控制器断路	◎ # 27脚与 # 6脚，上锁时为：5 Ω以下。未锁时为：20 kΩ以上。
3 4	蜂鸣器回路	◎ # 16脚与 # 9脚，取出钥匙时为11－14 V，钥匙在第一段时为0 V。
5 9	红色LED指示灯回路	◎ # 27与 # 13跨接，# 3与 # 9跨接红色LED灯应亮。 ◎ # 27与 # 13跨接，# 1与 # 9跨接红色LED灯应亮。 ◎ # 27与 # 24跨接，# 21与 # 9跨接红色LED灯应亮。
6 10	绿色LED指示灯回路	◎ # 27脚与 # 24跨接，# 20与 # 9跨接绿色LED灯应亮。 ◎ # 27脚与 # 13跨接，# 10与 # 9跨接绿色LED灯应亮。
7 8	锁头短路或IR电脑不良	◎ # 27脚与 # 11脚，当所有车门均锁定时为11－14 V。全部未上锁时为0 V。 ◎ # 27脚与 # 23脚，全部均锁定时为0 V，全部未上锁时为12 V。
11	IR主电脑不良	换新。

(三)红外线遥控控制电脑线路图

红外线遥控控制电脑线路如图 7－5～图 7－7 所示。

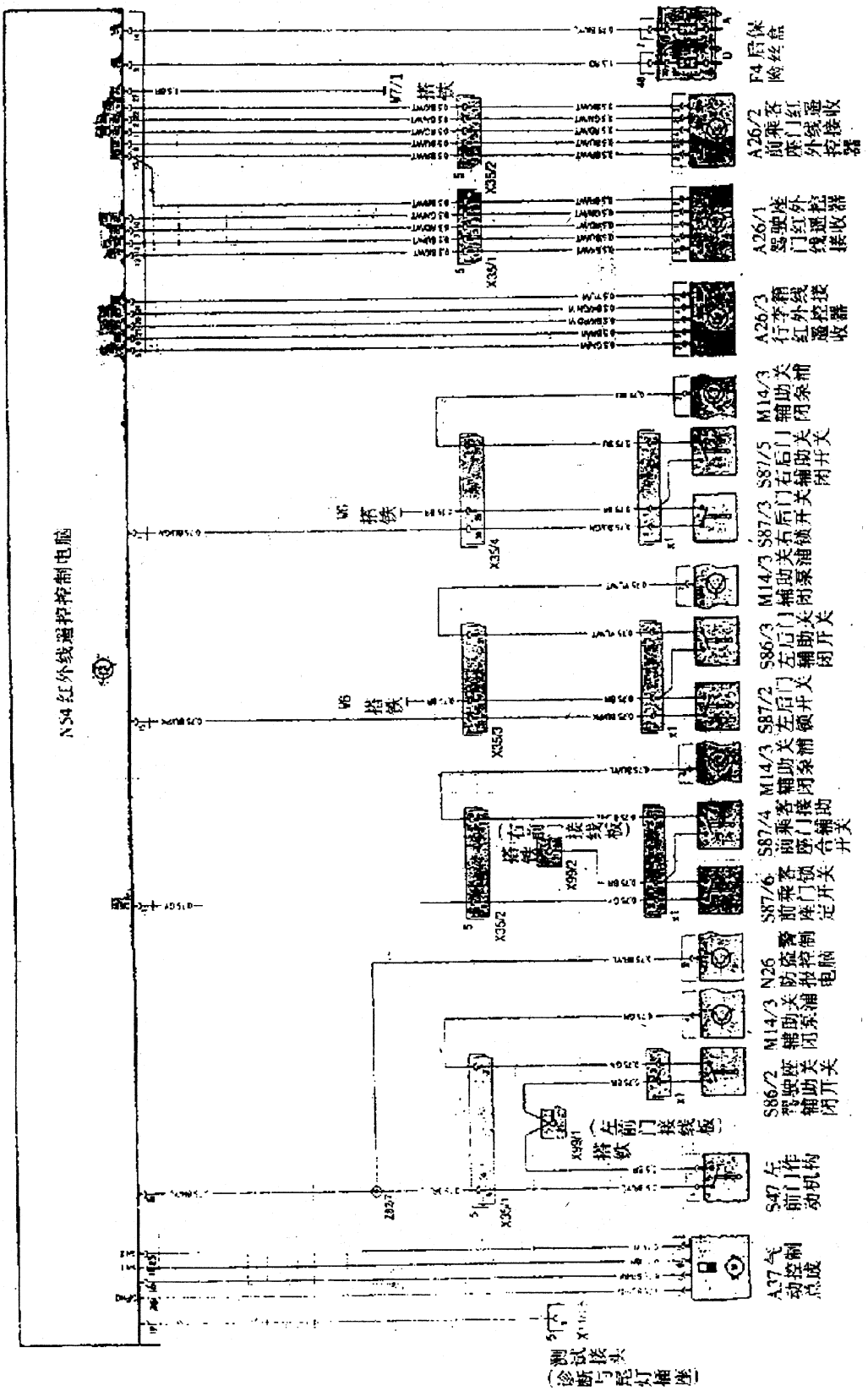

图 7－5　红外线遥控控制电脑线路图

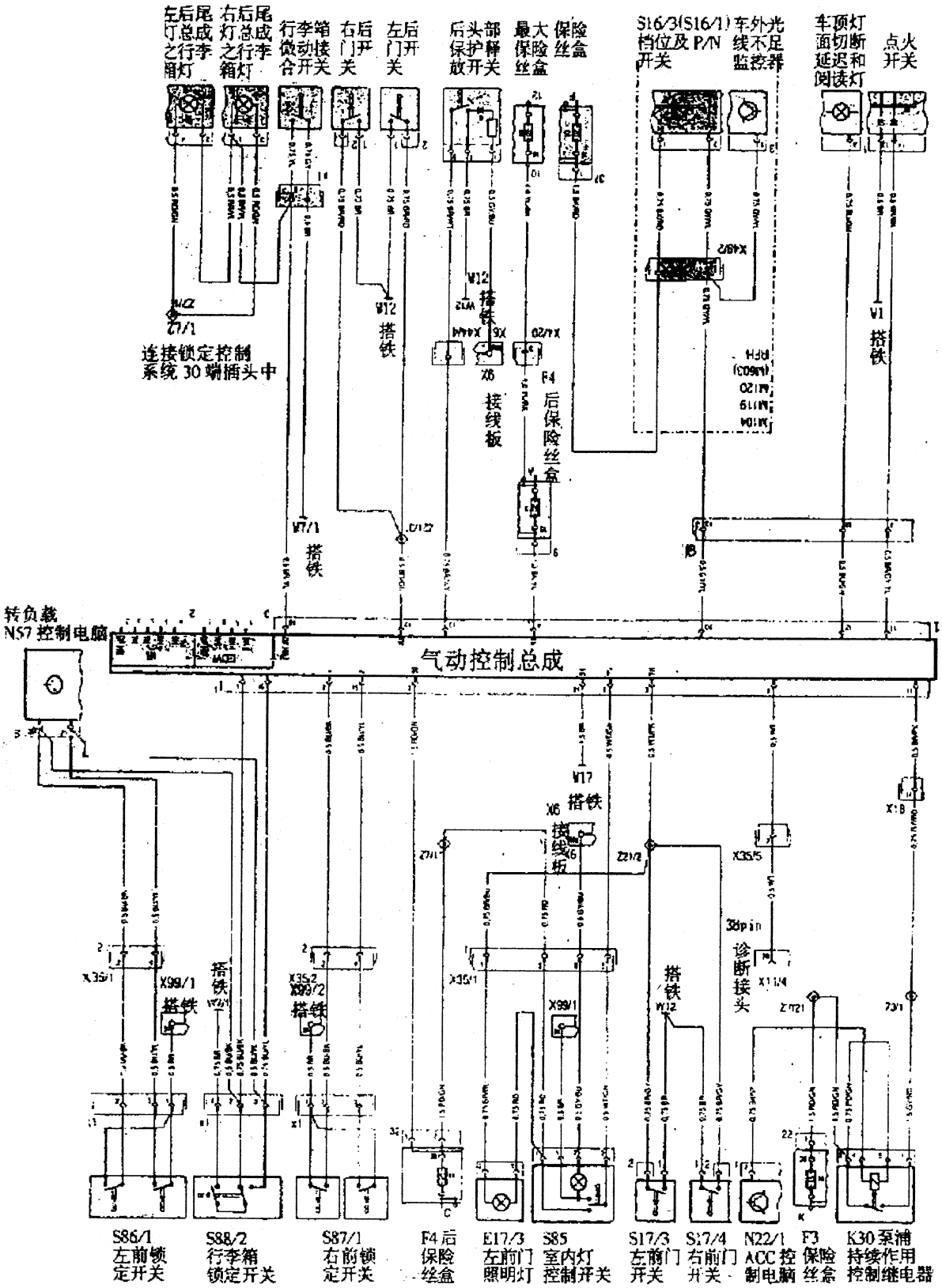

图 7-6　红外线遥控控制电脑线路图

二、奔驰——防盗系统 – Anti Theft Alarm(ATA)

(一)元件位置

W129车系防盗系统元件位置如图7-8所示。

W140车系防盗系统元件位置如图7-9所示。

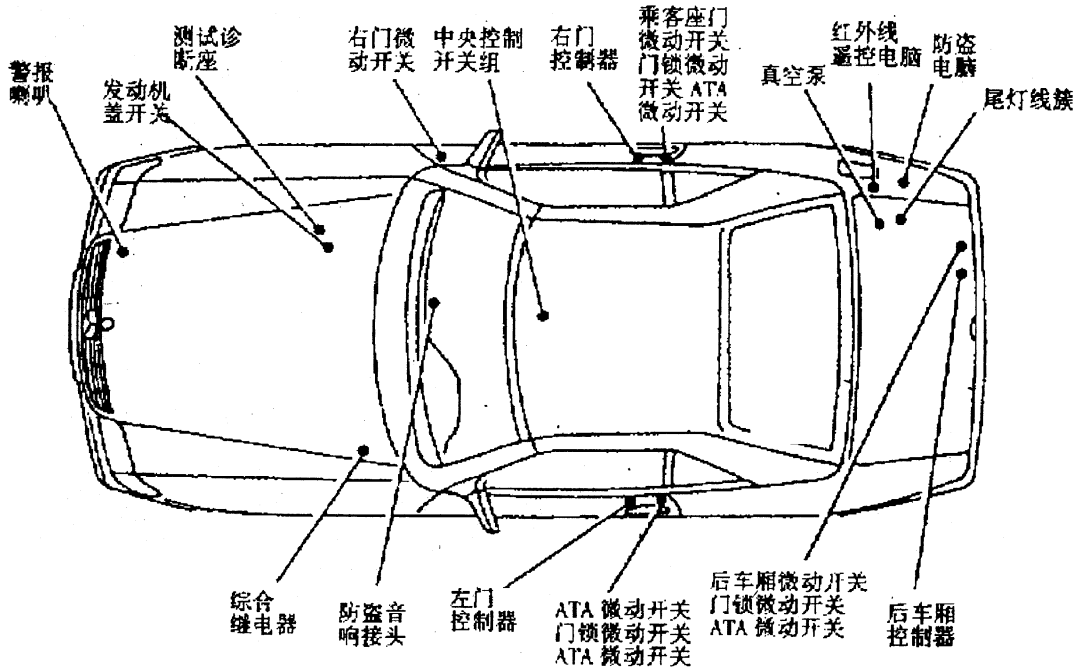

图7-8 W129车系防盗系统元件位置图

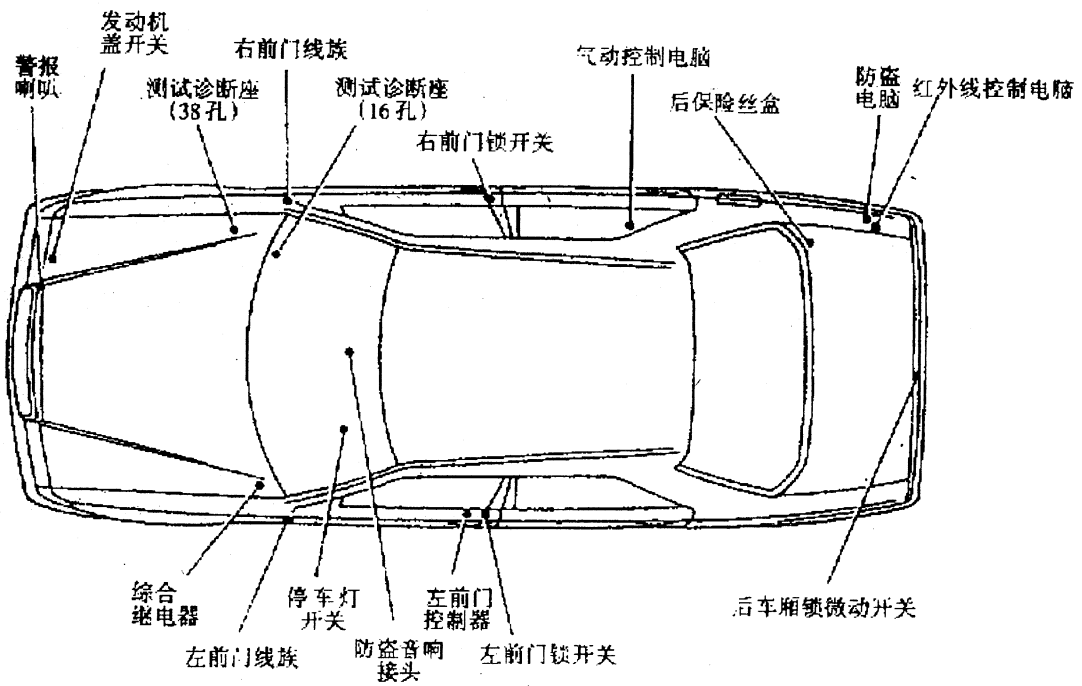

图7-9 W140车系防盗系统元件位置图

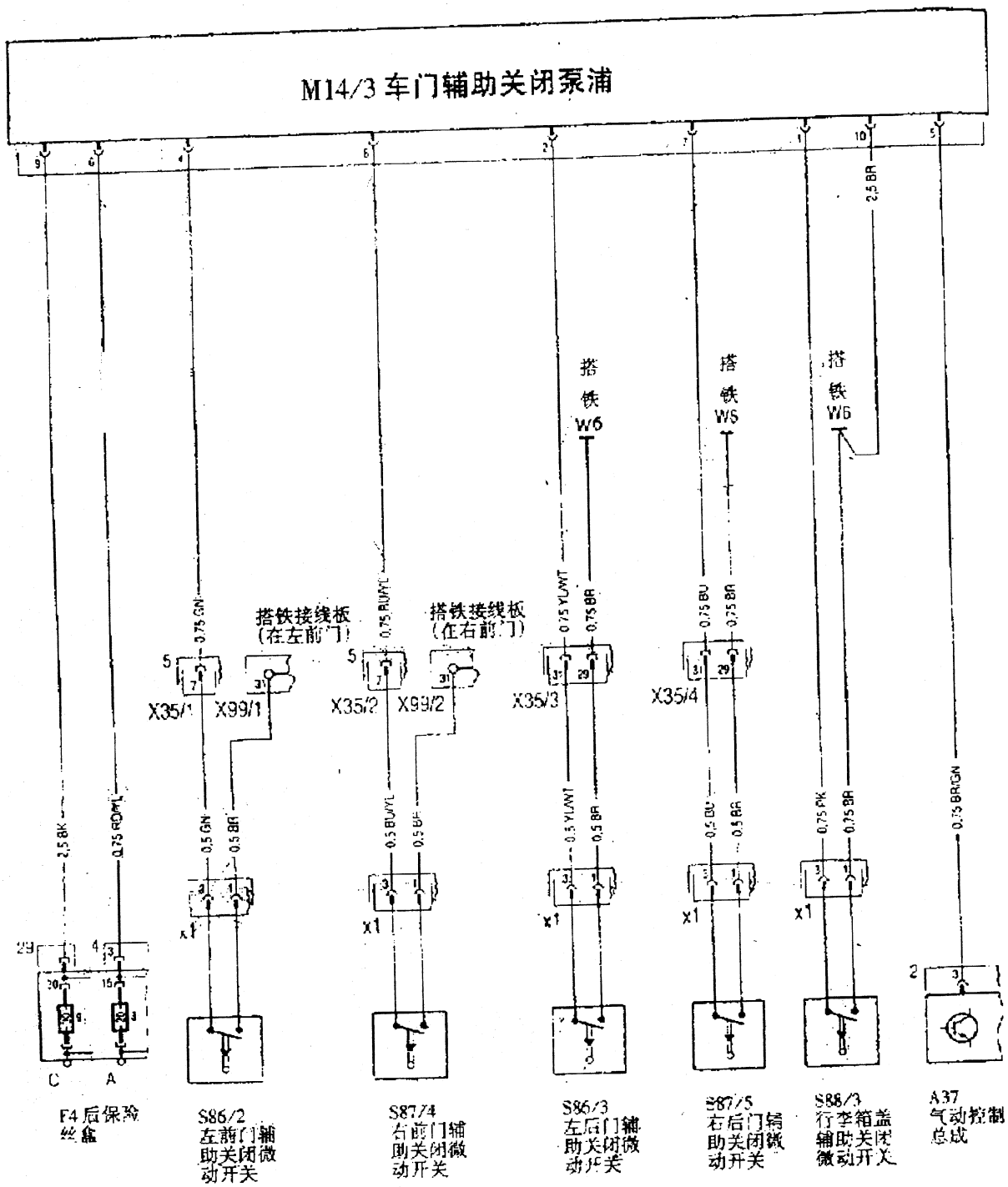

图 7-7　车门辅助关闭线路图

(二)奔驰—W129—ATA 故障码读取与清除

1. 故障码读取与清除程序

①如图 7 - 10 接 LED 测试灯。

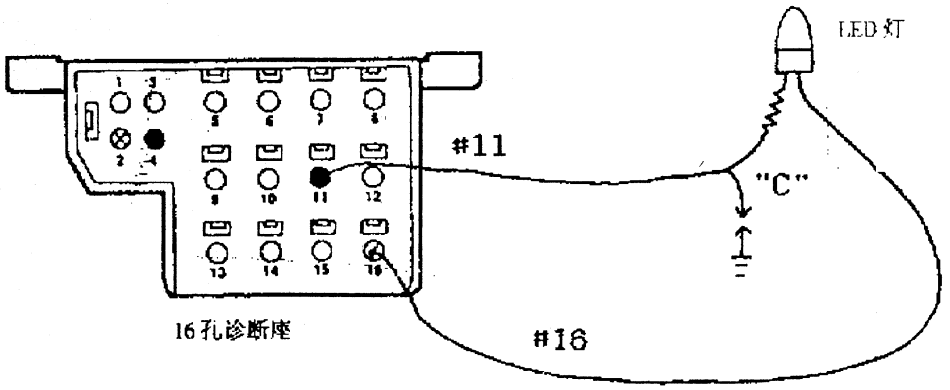

图 7 - 10　LED 灯的连接方法

②确认中央门锁系统,红外线遥控系统,制动灯及方向灯系统均正常。

③点火开关 KEY - ON。

④将"C"脚跨接搭铁 4 秒后取开,读取 LED 灯闪烁故障码,等 4 秒后再跨接"C"8 秒后取开。

⑤重复步骤④直到故障码重新显示。

⑥关闭点火开关 30 秒以上,即清除故障码。

2. 奔驰—W129—ATA 故障码

奔驰 W129 ATA 故障码如表 7 - 3 所示。

表 7 - 3　奔驰 W129 ATA 故障码

CODE:1	系统正常	CODE:6	左/右车门开关回路
CODE:2	后车厢回路	CODE:10	防盗音响回路
CODE:3	发动机盖回路	CODE:12	点火系统回路
CODE:5	中央控制开关	CODE:14	制动系统回路

(三)奔驰—W140—ATA 故障码读取与清除

1. 故障码读取与清除程序:

①如图 7 - 11 接 LED 测试灯。

②确认中央门锁系统,红外线遥控系统,制动灯及方向灯系统均正常。

③点火开关 KEY - ON。

④将"C"脚跨接搭铁 4 秒后取开,读取 LED 灯闪烁故障码,等 4 秒后再跨接"C"8 秒后取开。

⑤重复步骤④直到故障码重新显示。

⑥关闭点火开关 30 秒以上,即清除故障码。

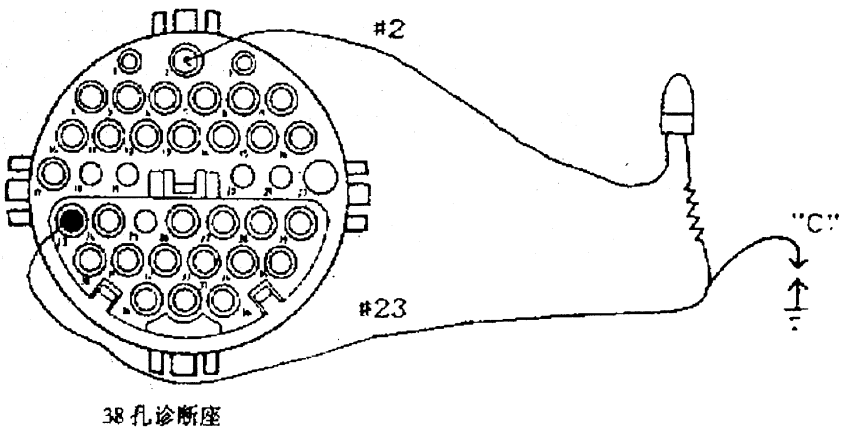

图 7-11　奔驰 W140 ATA 故障码读取与清除

2. 奔驰—W129—ATA 故障码

奔驰 W140 ATA 故障码如表 7-4 所示。

表 7-4　奔驰 W140 ATA 故障码

CODE:1	系统正常		CODE:10	防盗音响回路作用
CODE:2	后车厢回路作用		CODE:12	点火系统回路作用
CODE:3	发动机盖回路作用		CODE:14	制动系统回路作用
CODE:5	后车门回路作用		CODE:19	ATA 电脑回路作用
CODE:6	前车门回路作用		CODE:20	搭铁不良或左前车门控制器

(四)奔驰 S600 型轿车中央防盗门锁的维修

S600 型中央防盗门锁系统是德国戴姆勒奔驰股份公司最新遥控电子防盗门锁。它可在5 m 范围内遥控开启、锁紧门锁，如遇有盗贼偷车会发出叫声，同时小灯会闪烁。该车接收装置位于前门手把上，如图 7-12 所示，发射装置安装有钥匙手把内。只需按动钥匙手把按钮，门手把框内电子灯即会闪烁。红灯闪烁表示电子系统锁闭，绿灯闪烁表示电子系统开启，即可打开车门。

故障现象及排除方法：

电子系统只能开启不能锁紧，即按动钥匙手把按钮绿灯闪烁，而锁紧红灯不会闪烁，则故障点部位在中央控制系统。中央控制系统位于后座位左侧下部，将座位取下即可看见一个黑色塑料盒，打开黑色塑料盒盖，查找接线是否松动或焊点不良。

如遇到蓄电池缺电车门打不开，可设法将尾灯取下，用 12 V 蓄电池正极接尾灯负极搭铁，注意尾灯应亮，再按动钥匙按钮。

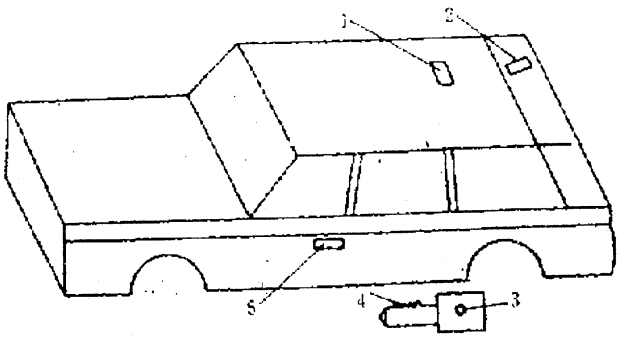

图 7－12　奔驰 S600 型中央防盗门锁

(五)新款奔驰 S 系列轿车防盗钥匙使用及重新设定方法

奔驰 S280、S320、S420、S500 等轿车有两类配套钥匙，一类是带红外遥控的，有 5 把钥匙；另一类是不带遥控器的，有 4 把钥匙。5 把配套钥匙的组成和功用如图 7－13 所示：2 把遥控主匙(机械匙折合在遥控器上，压按释放扭，1 可伸出)，1 把主匙，1 把副匙和 1 把平匙。遥控主匙的遥控器内装有编码芯片。遥控主匙的功用是通过压按遥控钮激励编解码电路，使其按设定的密码开启或锁定中央门锁，同时解除报警电路以及让起动电路上电（但要等点火开关闭合后才导通)。锁定中央门锁，报警电路上电同时让起动电路掉电。开启中央门锁后司机进入车内，并不一定要用遥控主匙来开车，而是换用无遥控器的主匙来拧动点火开关和起动发动机(1997 年以后的第三代特许驾驶系统 DAS3 起动发动机必须用带遥控器的电子钥匙，插在电子钥匙侧边的机械钥匙仅只能开门锁)。主匙的机械匙部分可以开启车上的所有锁，如司机门锁、行李厢锁、杂件箱锁和扶手箱锁等。副匙的机械匙部分只能开启司机门及方向锁，并且是在遥控器开启了中央门锁和让起动电路上电之后。平匙是备用应急匙，应收藏在车外的安全地方，作遥控主匙和主匙遗忘在车内或遗失后的补救匙。压下车门锁销锁定车门后，还应用遥控器对着车门把上的接收器发送编码信号，轿车才进入防盗报警状态，此时，若未用遥控器而直接用主匙或副匙开启司机门，报警器会报警，再直接用主匙或副匙去拧动点火开关，起动电路不导通，发动机发不动。因此，用主匙或副匙去开启已进入防盗锁定状态的司机门之前，必须先压按遥控器的发射钮，让中央门锁开启，同时解除报警电路和让发动机起动。

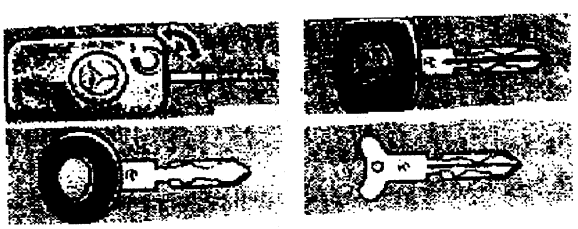

图 7－13　奔驰“S”系列轿车的防盗钥匙

重新设定的方法如下：

有的车主遗失了遥控主匙，或将其摔落在地，或被水浸湿，其功能便丧失，还有的车主因为遥控器发射窗的指示灯不亮而置之不理，然后用主匙或平匙去开车门，再按说明书上的一些“非授权”方法将报警电路解除后开车。这样就放弃了编解码防盗电路。

所谓的“重新设定”是针对遥控主匙上的电池电压的再恢复而言的。当按压遥控器发射钮

1(图 7－14) 1 s 左右，红外发射窗 2 内的指示灯应发亮，否则说明报警电路和起动电路未接收到解码器输出的脉冲，应换新电池(备用电池放在杂件箱中)。推开电池盒盖更换电池后(两片电池正极接柱面向上)，即可进行如下的"再恢复"操作：将发射窗 2 对准车门把手或行李厢门的接收器，短暂压按发射钮 1，然后压按钮 3 伸出主匙，再将遥控主匙插入点火锁中，并拧至"ON"位约 30 秒，中央门锁电路、报警电路和起动电路即完成了"再恢复"——红外遥控系统可以进入原设定的编解码工作状态。

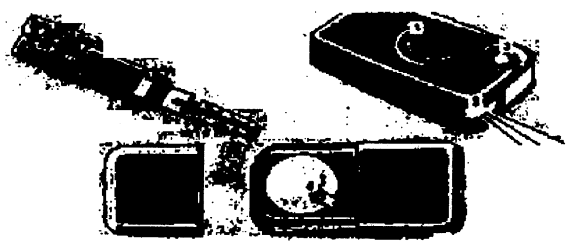

图 7－14　检查和更换遥控器电池

(六)防盗警报系统线路图

防盗警报系统的线路如图 7－15 所示。

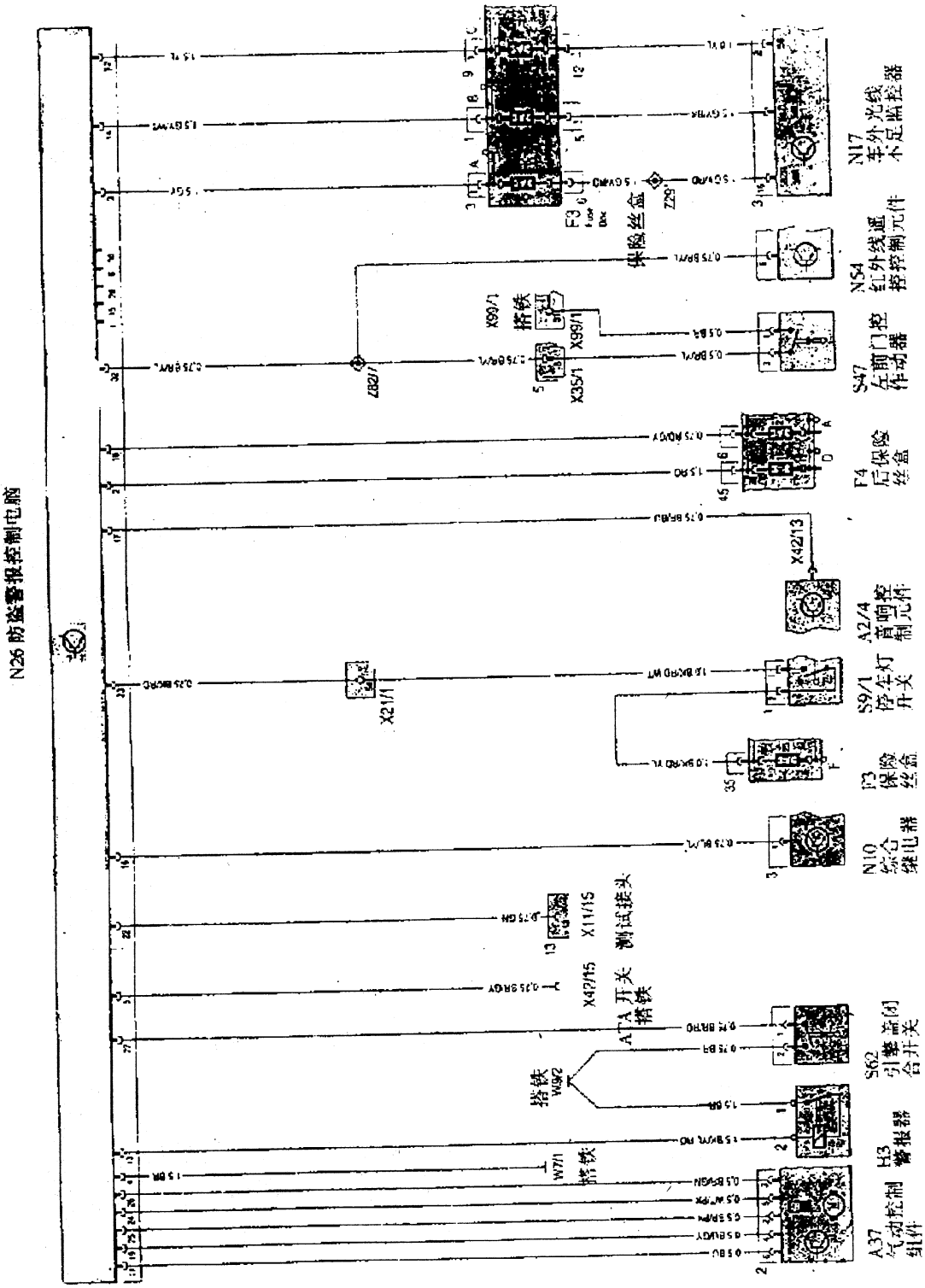

图 7－15　防盗警报系统线路图

三、电动窗与天窗控制系统

(一)元件位置

元件位置如图 7－16 所示。

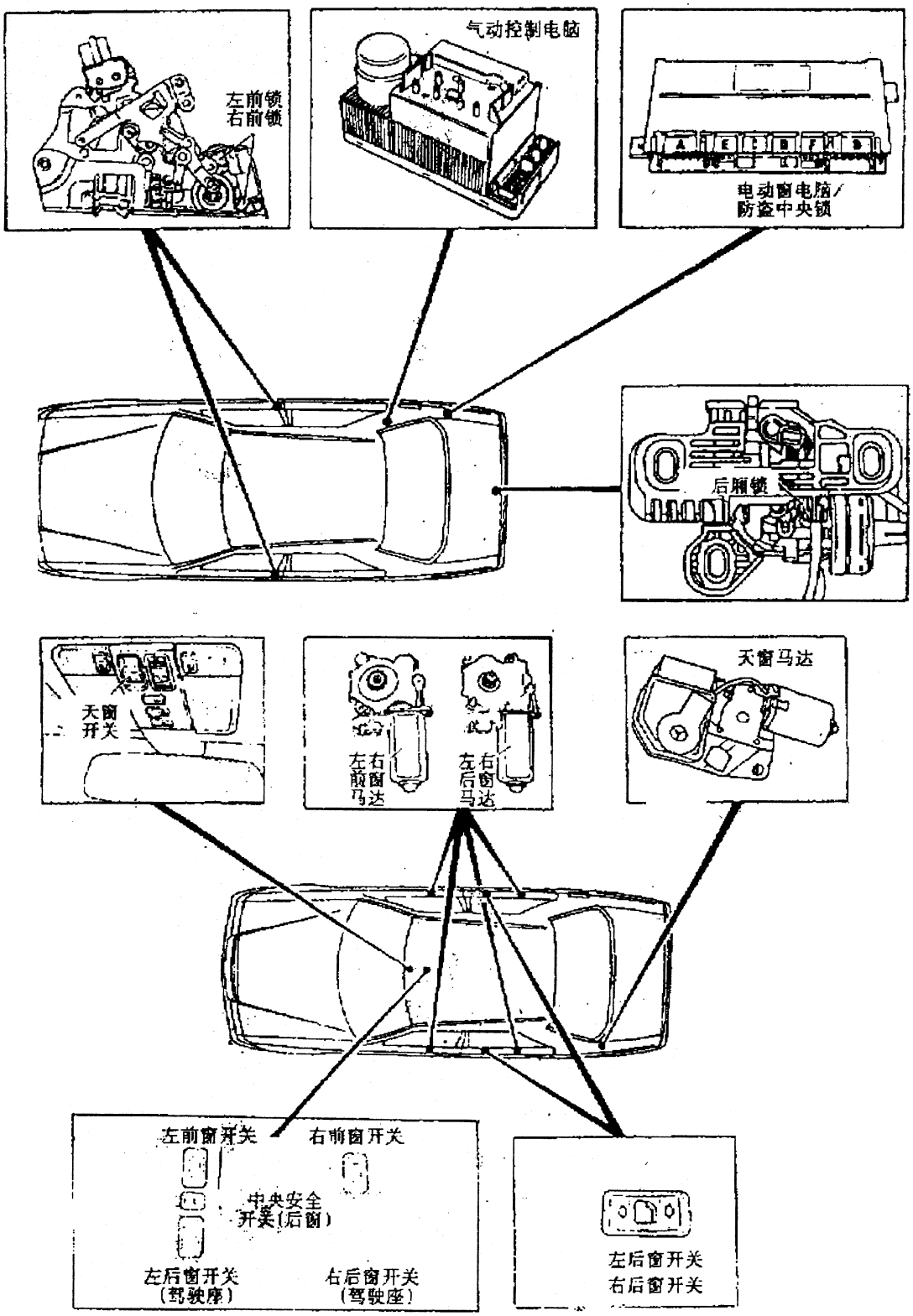

图 7－16　电动窗与天窗控制系统图

(二)功能测试(电动窗/天窗)

测试 1——开单一边窗或天窗

执行:一起按住开关(往后按)。

动作:窗玻璃打开。

测试 2——开单一边窗自动功能

执行:按一下开关(往后按)。

动作:窗玻璃自动降到底。

测试 3——开单一边窗或天窗

执行:一起按住开关(往前按)。

动作:窗玻璃关闭。

测试 4——开单一边窗自动功能

执行:按一下开关(往前按)。

动作:窗玻璃自动关闭。

(三)电动窗设定程序

状况一:电动窗关到上面后又降下来,无法完全关闭。

设定程序:

1. 利用点火开关钥匙去锁前门中控锁,当锁上车门锁后,保持钥匙在钥匙孔中,直到窗户关到上面后,等待 10 秒以上。

2. 用钥匙锁中央控制锁后,10 秒内再打开车门,并将钥匙保持在门锁孔中 10 秒以上。

3. 点火开关 ON,按第一段自动开窗户一下,等窗户开到底后,按第二段 5 秒以上,再按关窗户第一段一次,等窗户关闭后,再按第二段 5 秒以上,并等待 15 分钟后即设定完成。

状况二:电动窗关到上面后又降下来,无法完全关闭,经由"状况一"设定无效。

处理程序:因玻璃所受阻力太大,只要将玻璃与防尘防水条之间压力减小,并将马达及导槽加以润滑即可。

(四)电动窗与天窗控制系统故障码读取与清除

①点火开关 KEY - ON。

②如图 7 - 17 接 LED 测试灯。

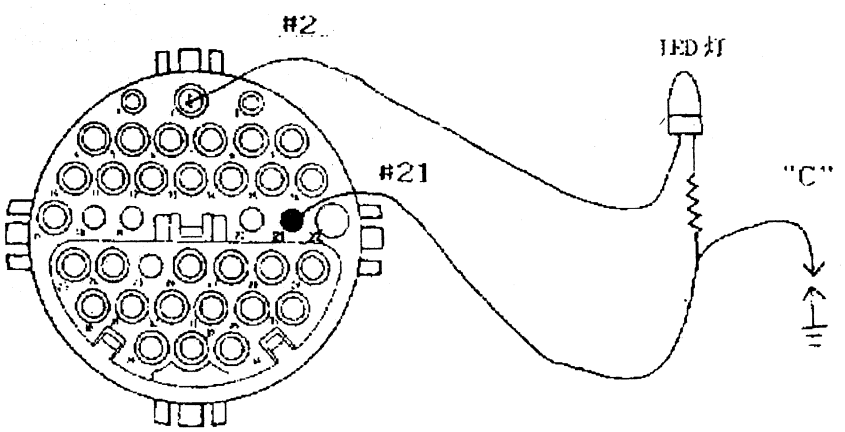

图 7 - 17　LED 的连接方法

③将"C"跨接搭铁4秒后取开,即可由LED灯显示故障码。
④等4秒后,再将"C"跨接8秒后取开。
⑤等待3秒后,再将"C"跨接搭铁4秒后取开,读取LED故障码。
⑥重复步骤③~⑤直到重新显示重复的故障码,即表示读码结束。
⑦将点火开关关闭30秒以上,即自动清除故障码。
故障码如表7-5所示。

表7-5 电动窗/天窗故障码表

CODE:1	系统正常	CODE:25	右前窗户马达速度感知器
CODE:2、3	左前窗户马达回路	CODE:26	左后窗户马达速度感知器
CODE:4、5	右前窗户马达回路	CODE:27	右后窗户马达速度感知器
CODE:6、7	左后窗户马达回路	CODE:28	左前窗户马达位置感知器
CODE:8、9	右后窗户马达回路	CODE:29	右前窗户马达位置感知器
CODE:10、11	左前窗户回路开路	CODE:30	左后窗户马达位置感知器
CODE:12、13	右前窗户回路开路	CODE:31	右后窗户马达位置感知器
CODE:14、15	驾驶座控制右后窗户回路	CODE:32	左前窗户马达位置感知器
CODE:16、17	驾驶座控制左后窗户回路	CODE:33	右前窗户马达位置感知器
CODE:18、19	左、右门及后车厢自动锁控制回路	CODE:34	左后窗户马达速度感知器
CODE:20	左前电动窗开关回路	CODE:35	右后窗户马达速度感知器
CODE:21	右前电动窗开关回路	CODE:36	主电脑不良
CODE:22	左后窗户开关回路	CODE:37	系统电压低于9 V
CODE:23	右后窗户开关回路	CODE:38	天窗开关回路
CODE:24	左前窗户马达速度感知器	CODE:39、40	系统电源不良或电脑不良

(五)电动窗/天窗线路图

电动窗/天窗线路如图 7 - 18 和图 7 - 19 所示。

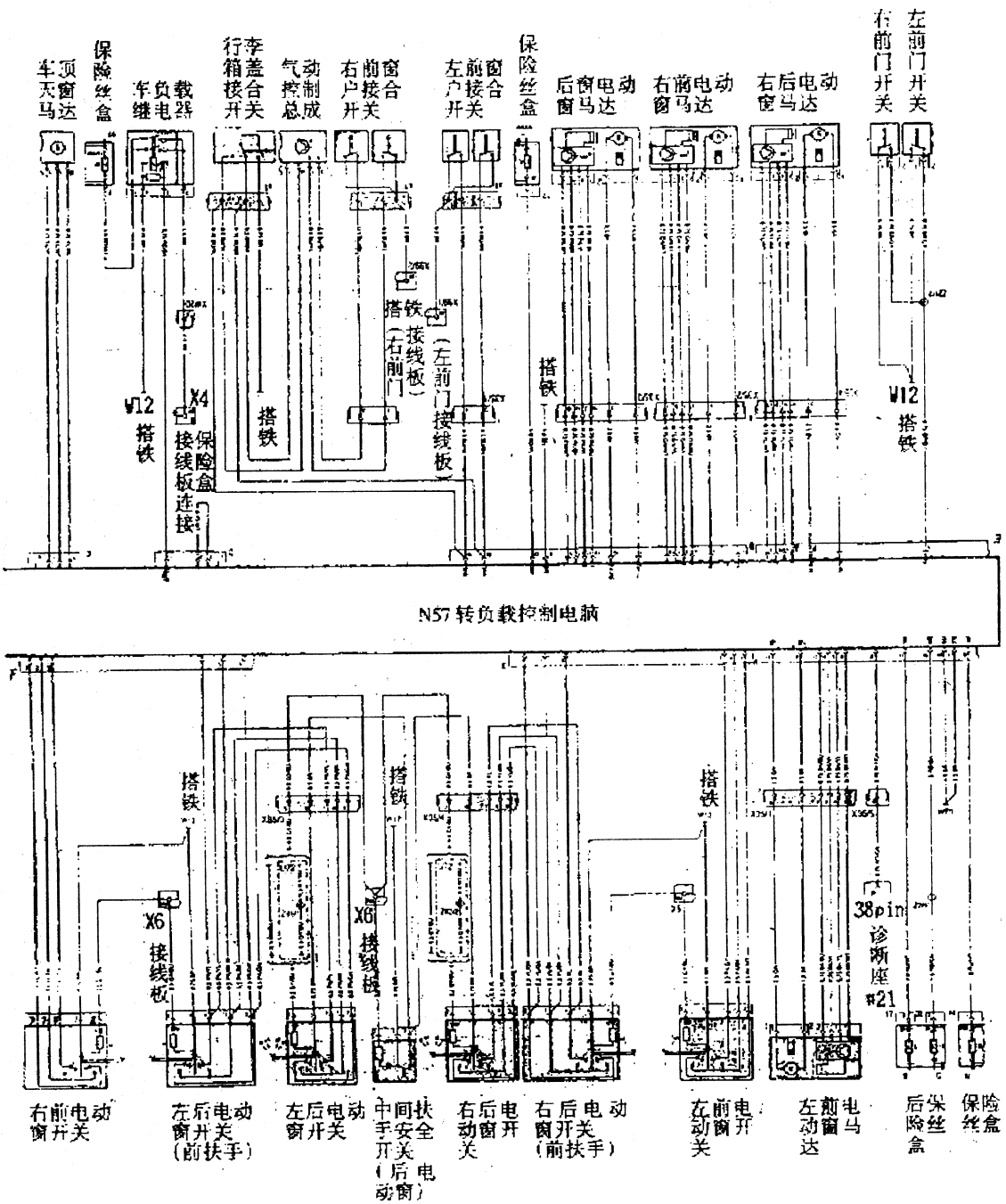

图 7 - 18　电动窗线路图

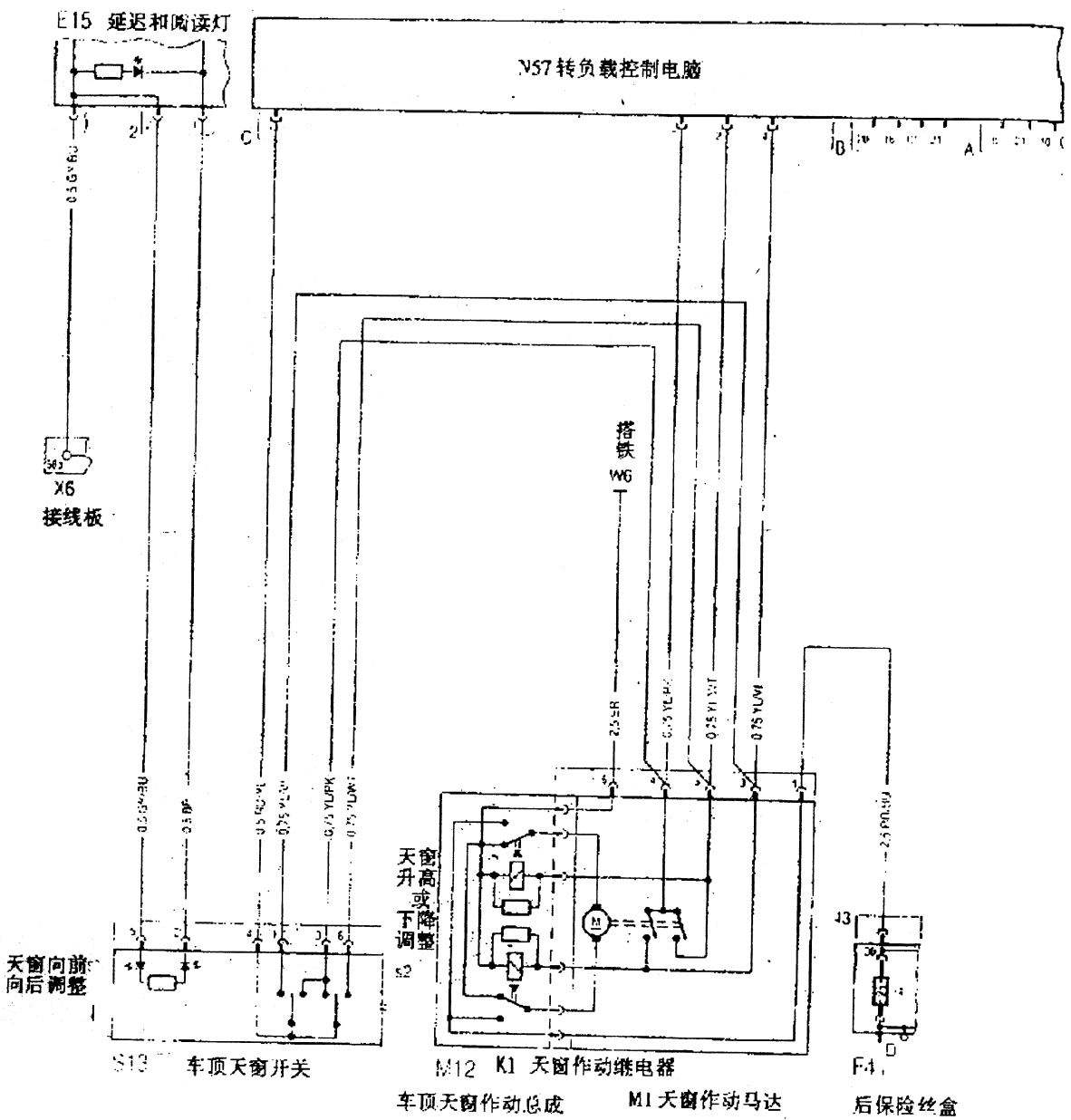
E15 延迟和阅读灯
N57转负载控制电脑
X6
接线板
搭铁
W6
天窗向前向后调整
S2
天窗升高或下降调整
S13 车顶天窗开关
M12 K1 天窗作动继电器
车顶天窗作动总成
M1天窗作动马达
F4
后保险丝盒

图 7-19 天窗线路图

第六章　宝马轿车
防盗系统设定、解除及检修

一、概述

BMW 自 1995 年起采用可程式化自动设定式遥控器，每当车主重新锁门时，即会自动改变频率信号，以增加保险功能，也因此每当更换遥控器电池时间超过 1 min 或拆除电瓶后，遥控器即需进行重新设定程序，该程序也可用来复制新的遥控器。

BMW3 系列中控元件位置图如图 8－1 所示。

二、遥控器的设定程序及复制

(1)必须先解除防盗模式才能进行遥控器的重新设定及复制。

(2)确定电瓶正常，所有车门、发动机盖、行李箱盖均关好。

(3)将钥匙插入点火开关，并转到第Ⅰ段(ACC)，5 s 内转回到 OFF 位置。

(4)按住钥匙上按键"A"，如图 8－2 所示，同时在 10 s 内按"B"键三次后再将"A"键放开。

(5)此时中央门锁会锁上再开锁，表示设定已完成。

(6)如要复制新的遥控器，则必须在步骤 4 开始计算应在 30 s 内全部完成所有设定。

三、电瓶没电时车门的开启方法

当电瓶没电时，BMW 车门开启进行如下：将车钥匙插入驾驶侧车门，顺时针转 30°～45°，再将门把手拉起，再转动 90°，即可打开车门。

四、欧规 BMW 轿车 95 年以后车钥匙遥控器作用说明

(1)遥控

以钥匙对着车中的接收器(距离大约 10 m 内有效，并视环境因素而定)，如图 8－3 所示。

(2)开锁：按下③号钮一次，钥匙上的 LED 亮起后熄灭，门锁系统解除。

按下按钮后不放，防盗系统解除。

(3)上锁：按下①号按钮一次，钥匙上 LED 亮起后熄灭，门锁系统及防盗系统设定。

(4)上锁后不启动防盗：按下①号按钮三次，LED 亮起后熄灭，此时车辆可以移动、拖吊、撑起。

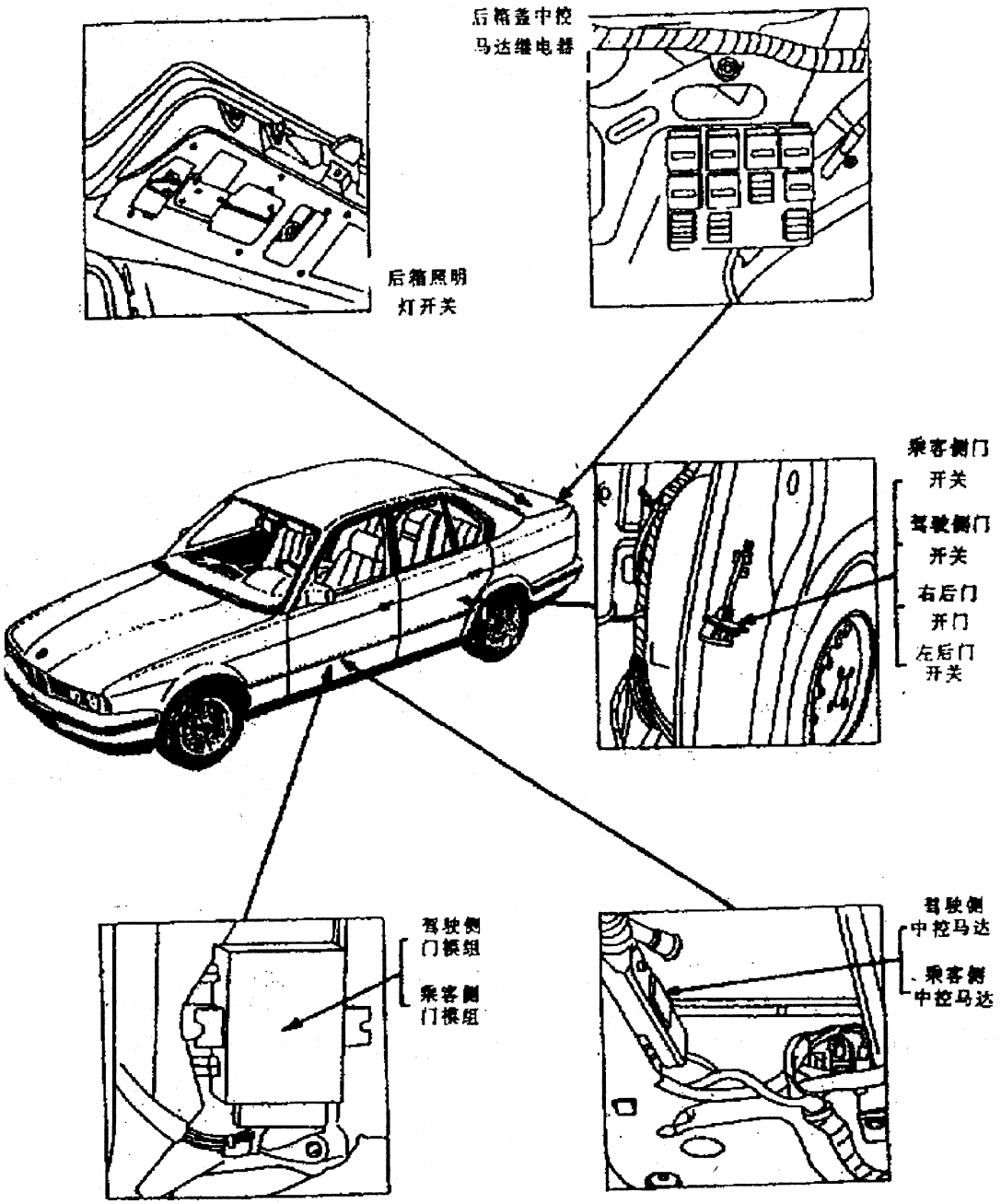

图 8－1　BMW3 系列中控元件位置图

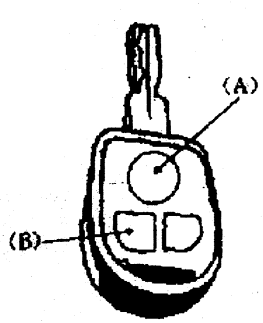

图 8－2　遥控器的设定

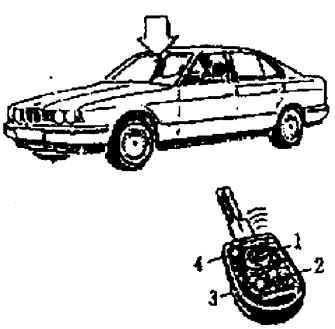

图 8－3　遥控操作

五、发动机防盗系统解除

若用拆下蓄电负极线的方法清除故障代码，会导致防盗系统锁定，使发动机无法起动。此时必须进行下列程序，才能顺利解除。

1. 若有正确密码，可按"CODE"键（见图 8－4）后，将密码输入，最后按"Reset"键即可。

2. 若不知道正确密码，则不可触摸任何按键，或是再企图起动发动机。拆下蓄电负极线，等待 5～15 秒后，再将蓄电池负极线装回。将点火开关转在"ON"位置，不起动发动机，此时警报器会响 15 秒，表示防盗器正式启动，车上电脑屏幕会自动显示"倒数 15 分钟"的字样。只要等待 15 分钟后，屏幕出现"0000"字样，表示防盗自动解除，确认已解除防盗锁定，才可发动发动机。否则连续错误 3 次后，就必须等 24 小时才会自动解除。

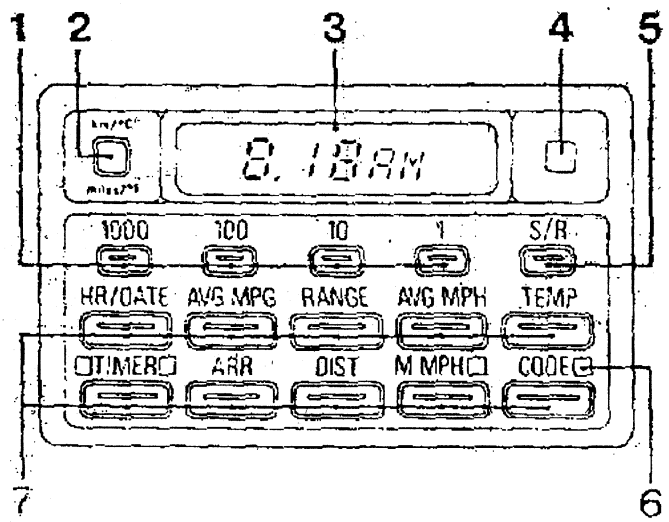

图 8－4　车内旅程电脑面板

1－四位数字输入按键
2－公制/英制转换键
3－显示屏幕
4－屏幕影象亮度调光键
5－设定/清除按键
6－发光二极体（LED）
7－电脑功能按键

旅程电脑功能按键如下：

HR/DATE　时间/日期按键，按此键会有时间和日期显示，待其他功能显示后，要再显示时间和日期，必须按两次。

AVG MPG　两种平均耗油量按键，一段是全程平均耗油量，另一段是部分行程平均耗油量。

RANGE　剩余油量行车距离按键，在按此键后，若油量行车距离低于 15 公里时，会出现虚线显示。

AVG MPH　平均速度按键，按此键后，再按 S/R 设定，即可计算开动后行程的平均车速，要看平均车速，按此键就可得知。

TEMP　车外气温按键，按此键可获知车外气温，显示幕会有温度显示。

□TIMER□　暖气空调马表按键，配备有暖气/送风系统车辆，有二段设定时间，每次启动时间为 30 分钟。

ARR　预定到达时间按键，电脑依据输入的距离，与当时的车速计算，来预估到达的时间。

DIST　到达预定地的剩余距离按键，如果已超过预定距离，仍继续行车，则会以负号表示。

M MPH□　车速限制警告按键，当车速超过输入的速限时，指示灯会闪示，并有警笛声响起。

CODE□　密码按键，设定的密码可以防止起动，如未输入密码，即起动发动机，会触发警报响 15 秒，并且锁定防盗。

六、宝马轿车防盗系统线路图

宝马轿车防盗系统线路如图 8－5～8－14 所示。

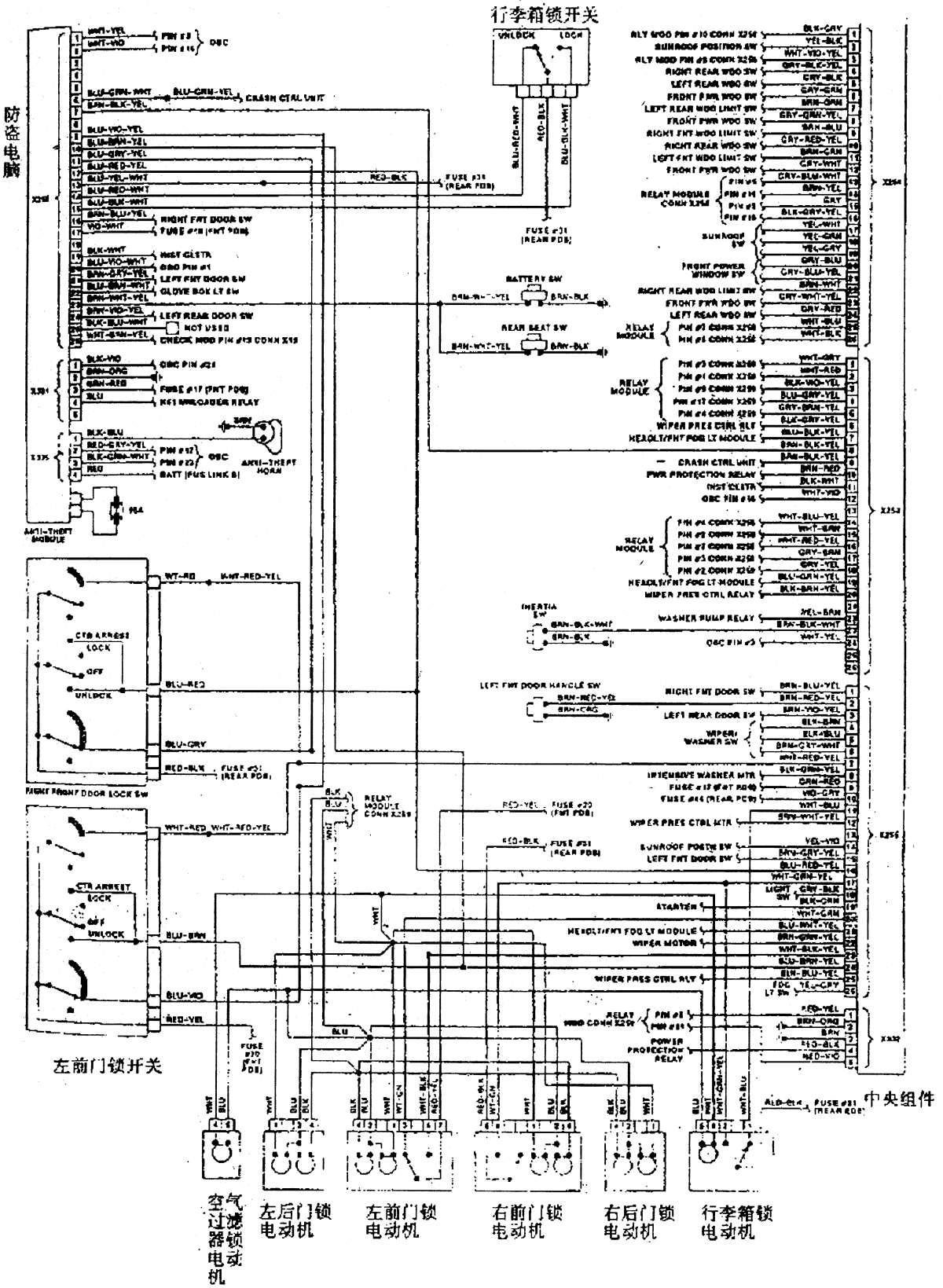

图 8－5　防盗/中央门控电脑线路图

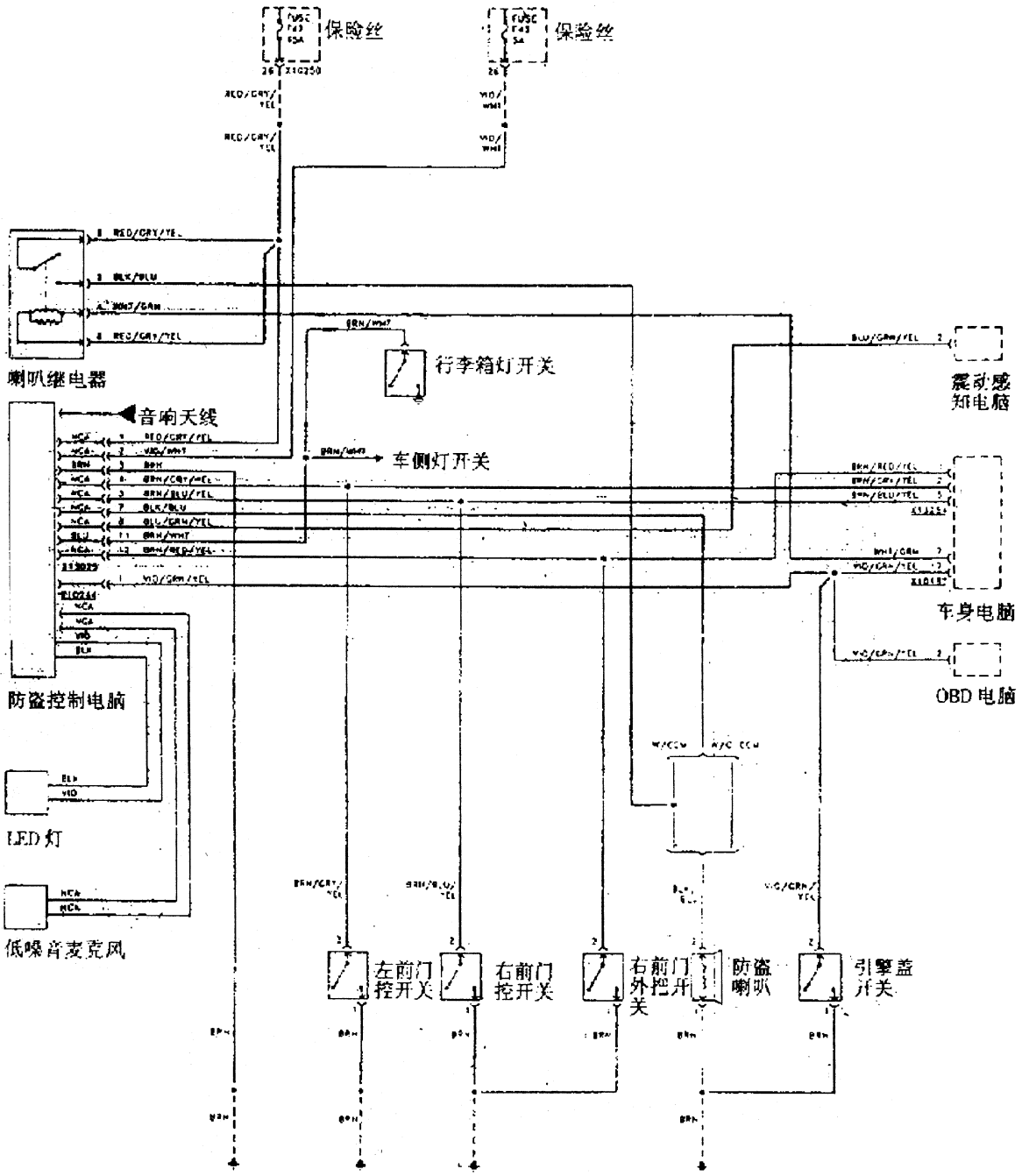

图 8－6　1995－96 BMW 318ti 防盗线路图

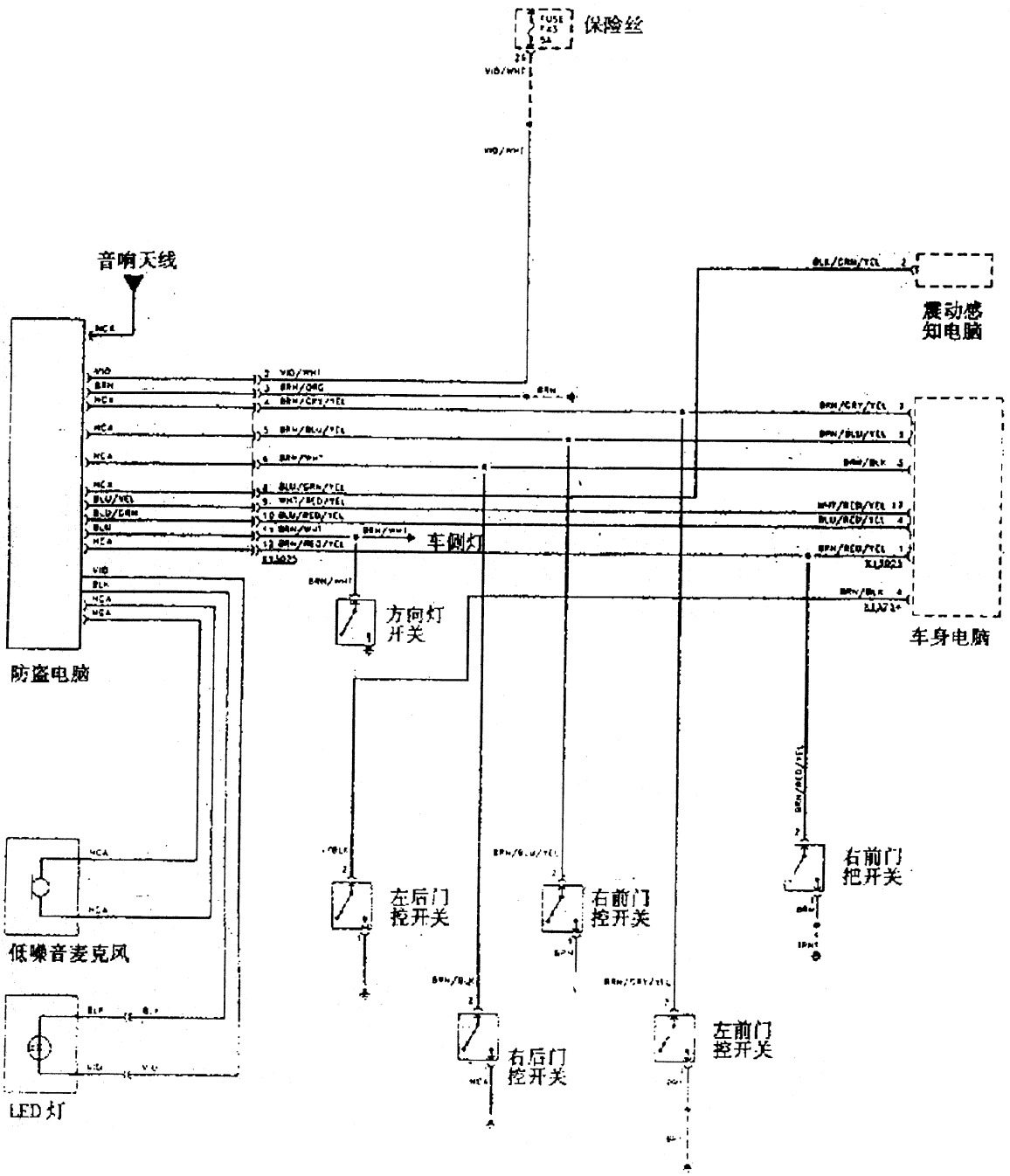

图 8－7　1994 BMW 318i, 318ic, 318is, 325i, 325ic & 325is 防盗线路图(早期制造)

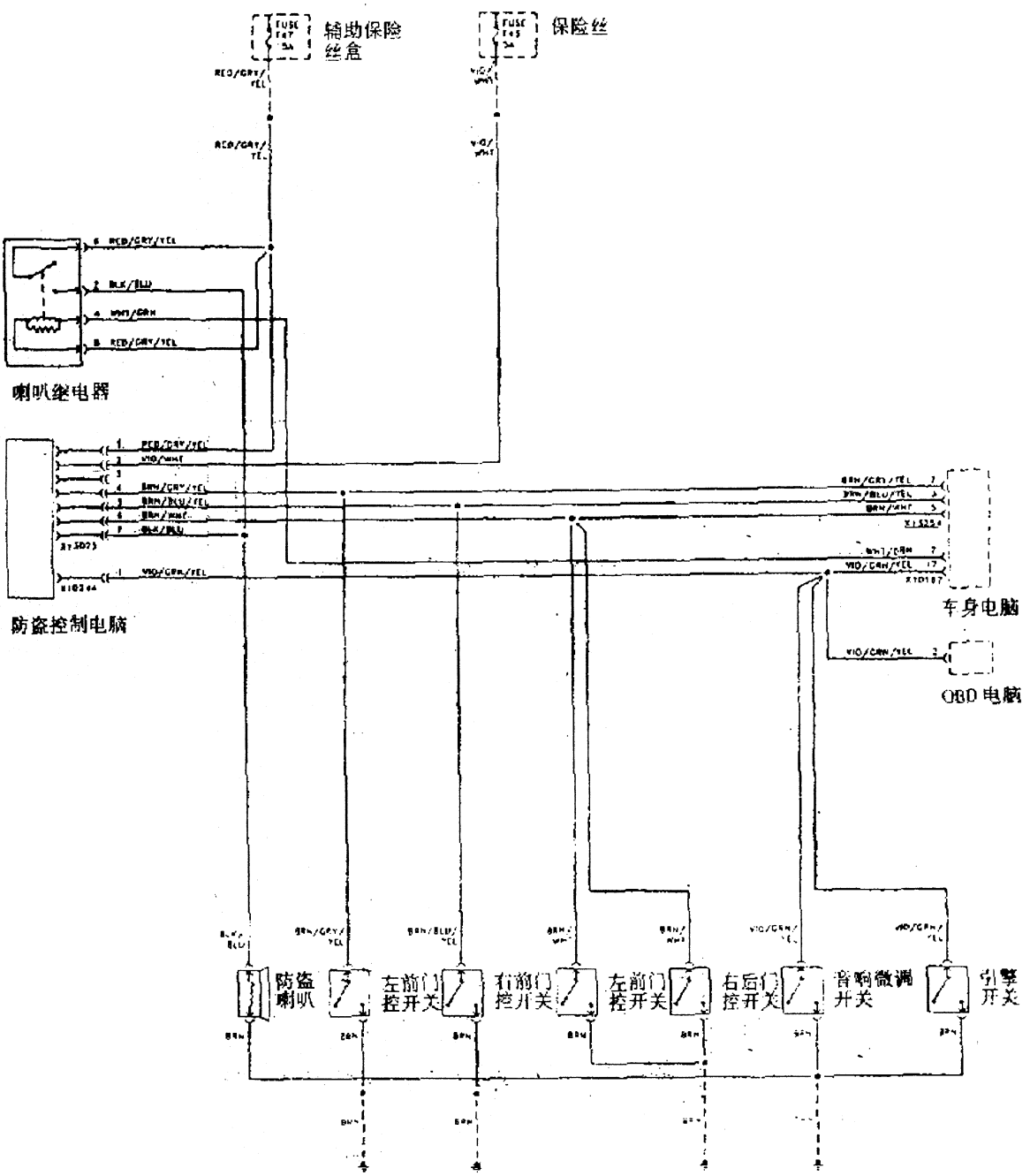

图 8－8　1994 BMW 318i, 318ic, 318is, 325i, 325ic & 325is 防盗线路图(晚期制造)

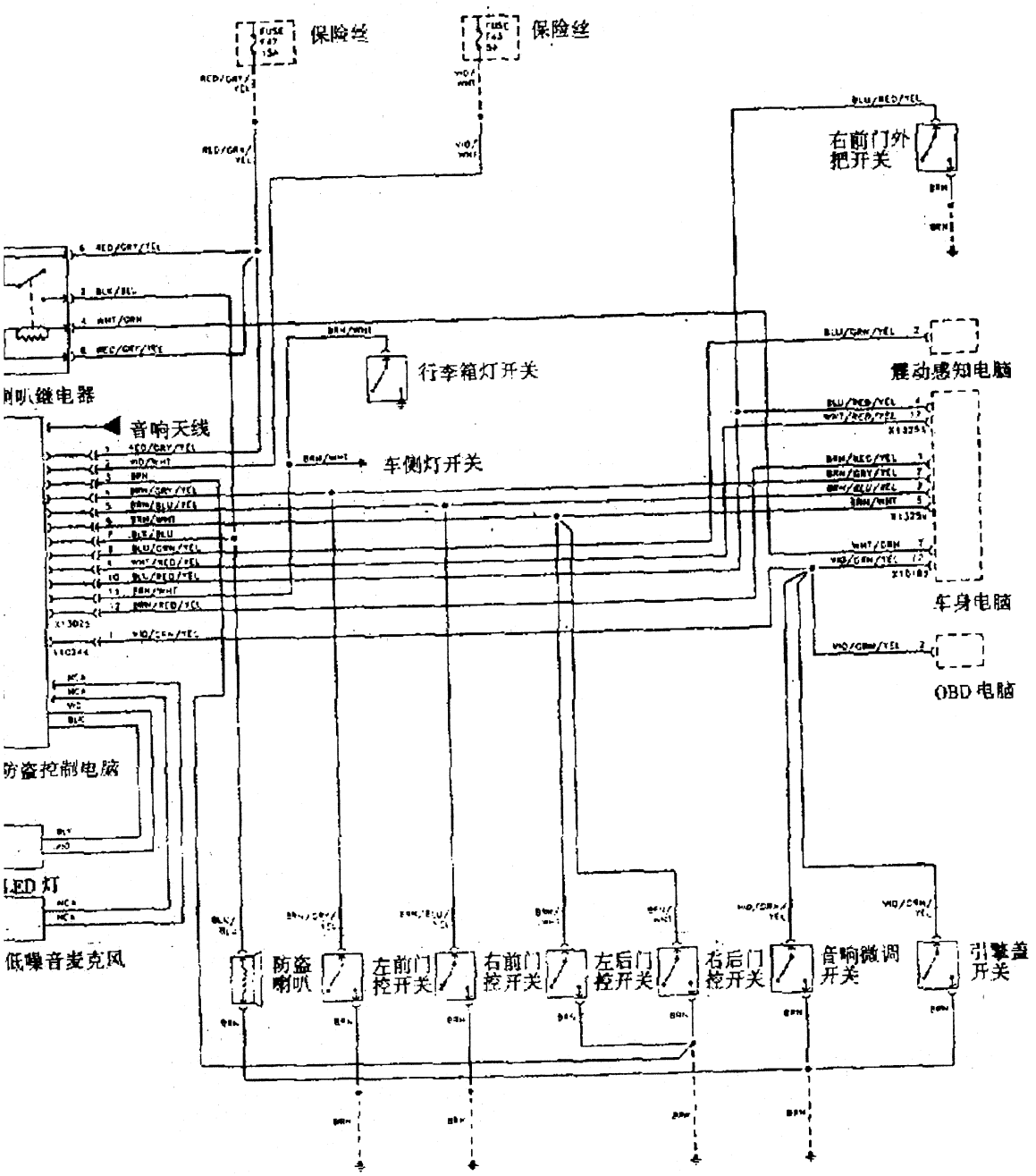

图 8－9　1995－96 BMW 318i, 318ic, 318is, 325i, 325ic & 325is 防盗线路图

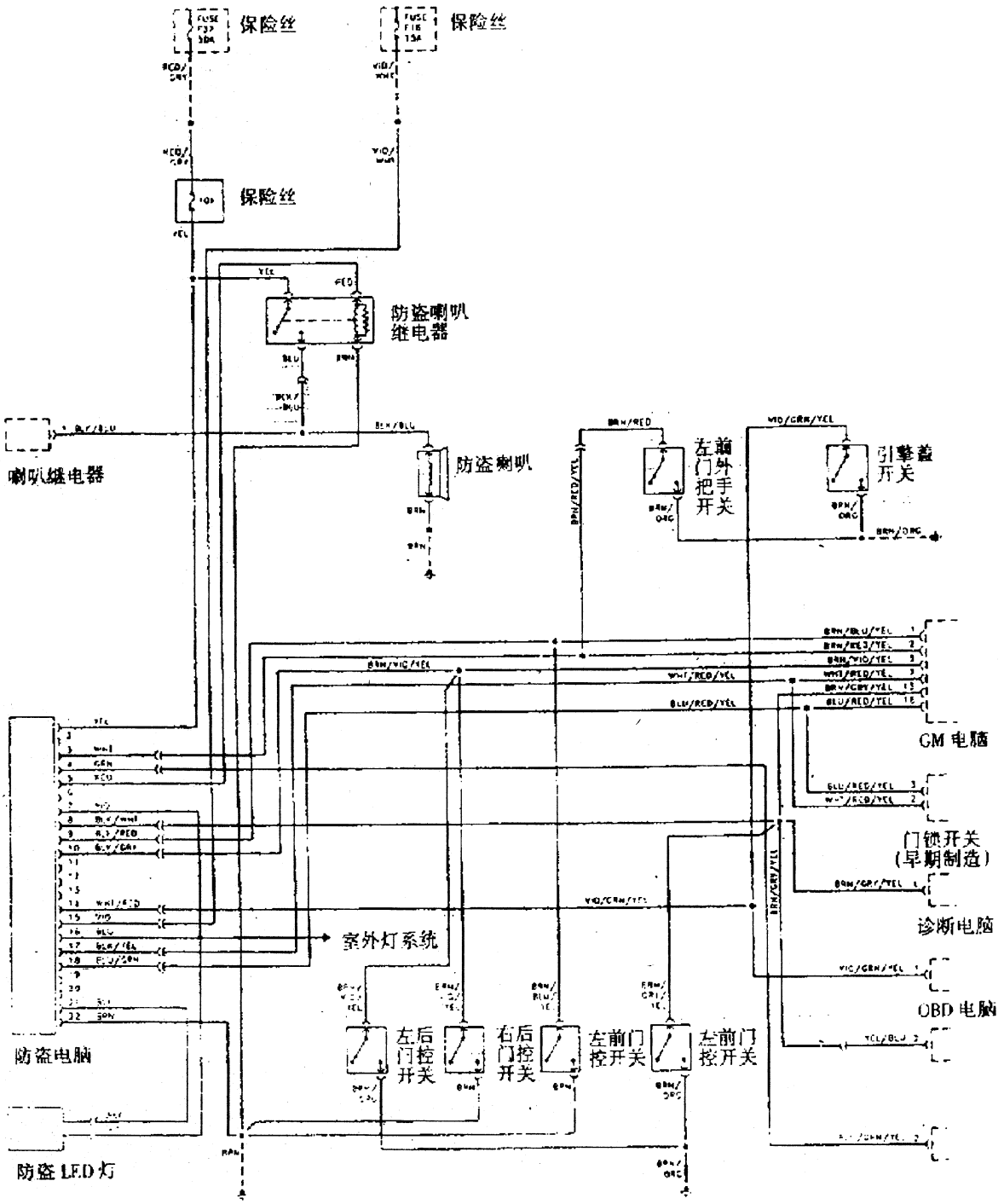

图 8－10　1994 BMW 525i, 525iT, 530i, 530iT & 540i 防盗线路图(22 pin)

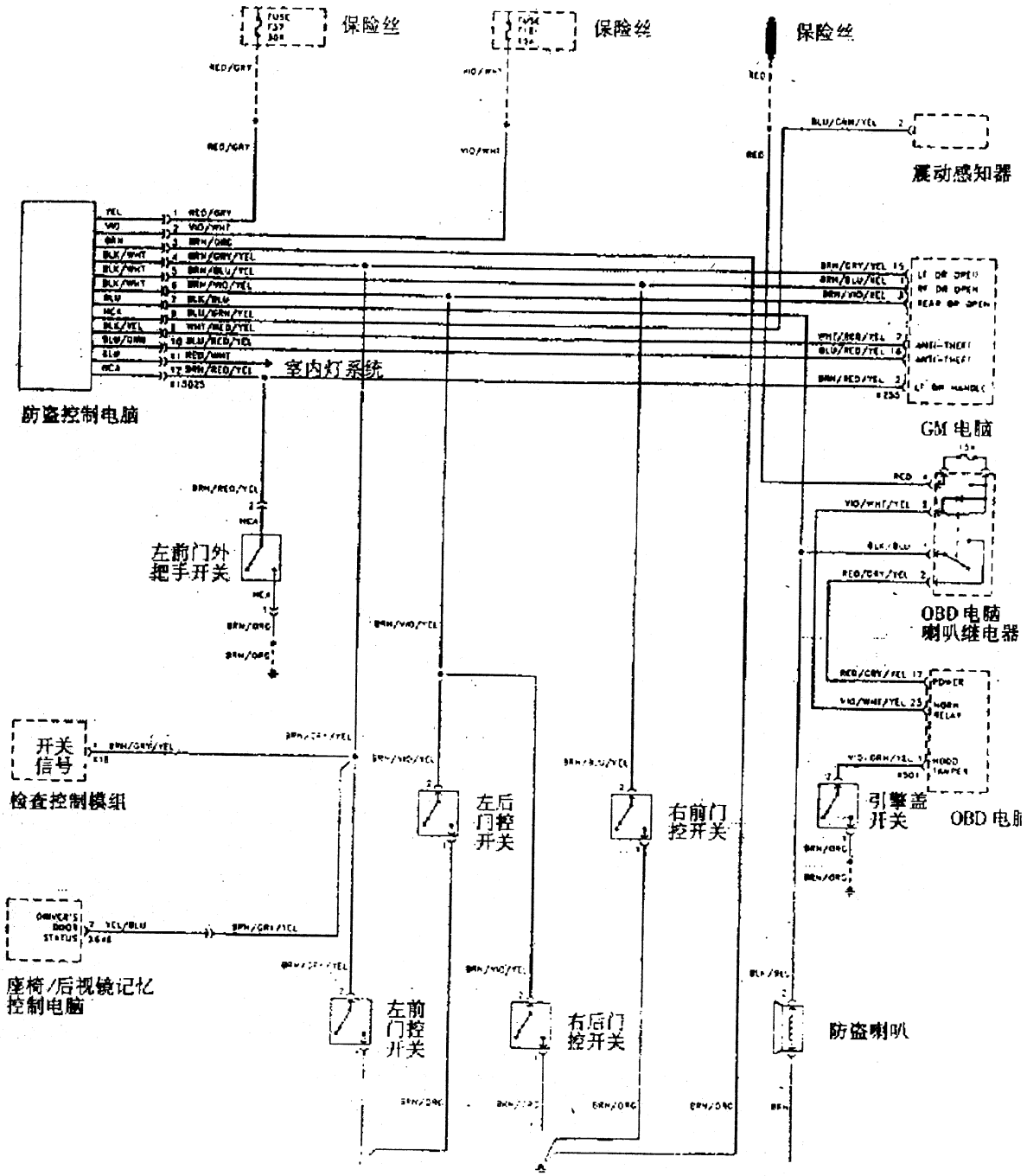

图 8－11　1995 BMW 525i, 525iT, 530i, 530iT & 540i 防盗线路图(12 pin)

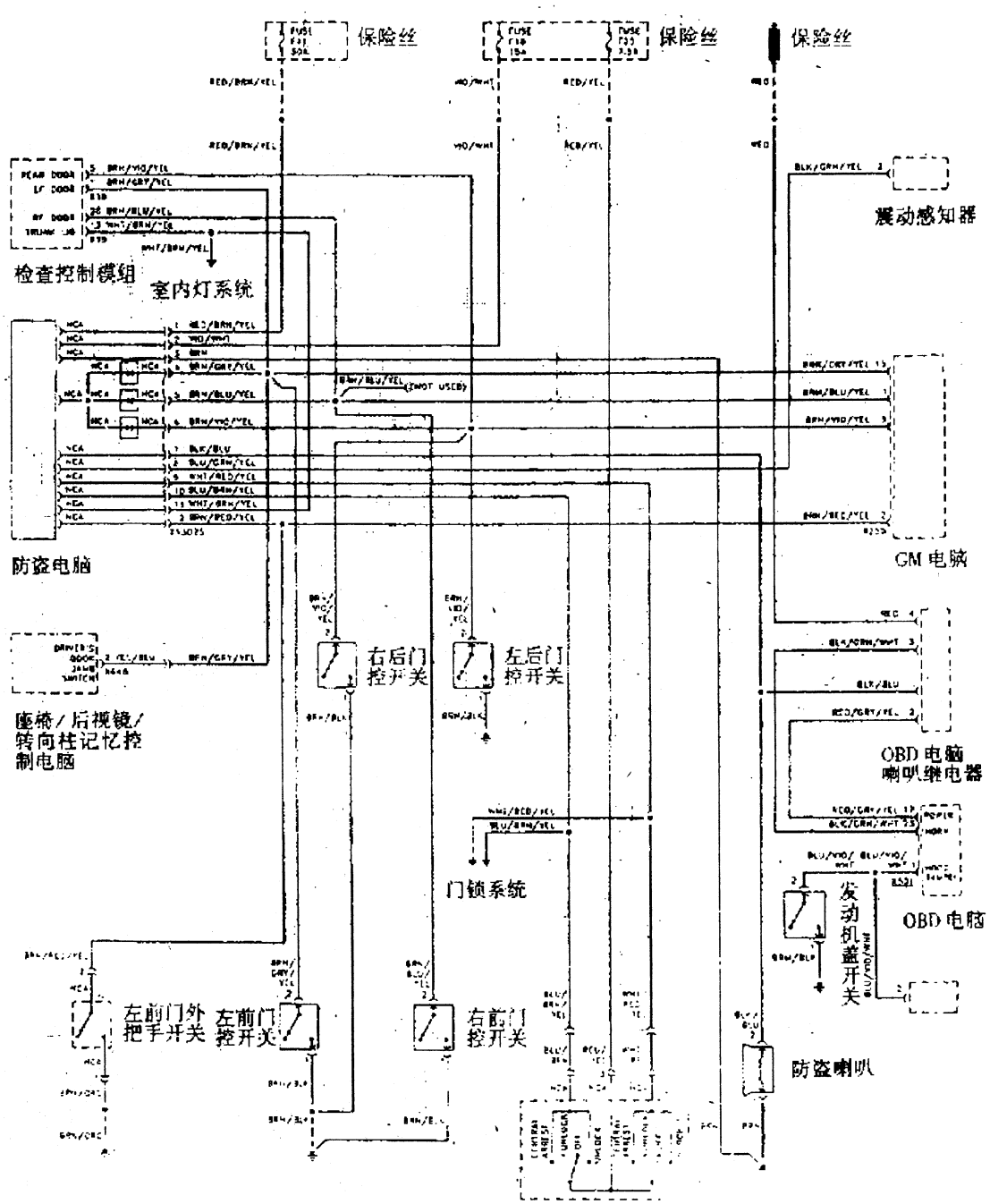

图 8－12　1994 BMW 740i & 740iL 防盗线路图

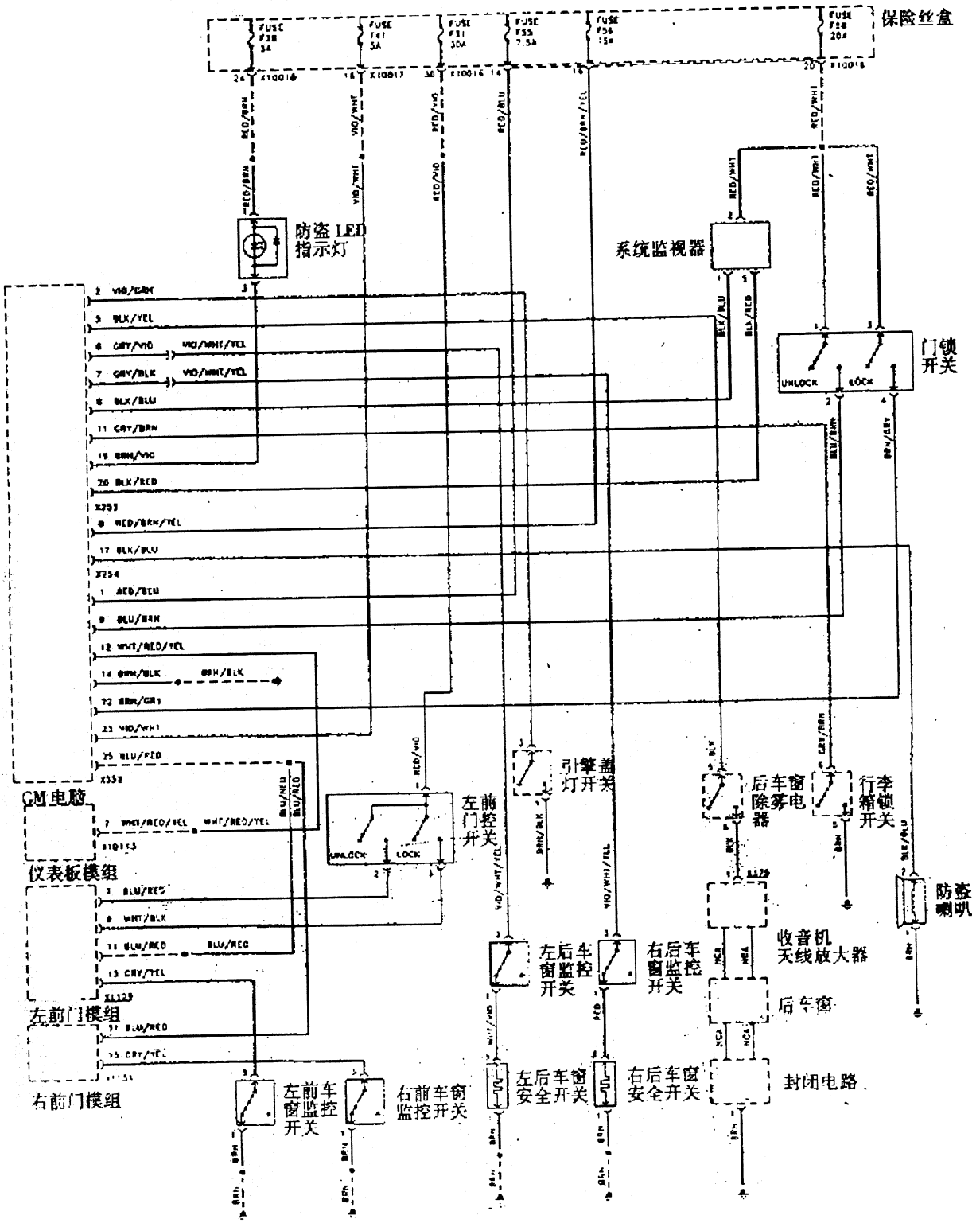

图 8－13　1995 BMW 740i & 740iL 防盗线路图

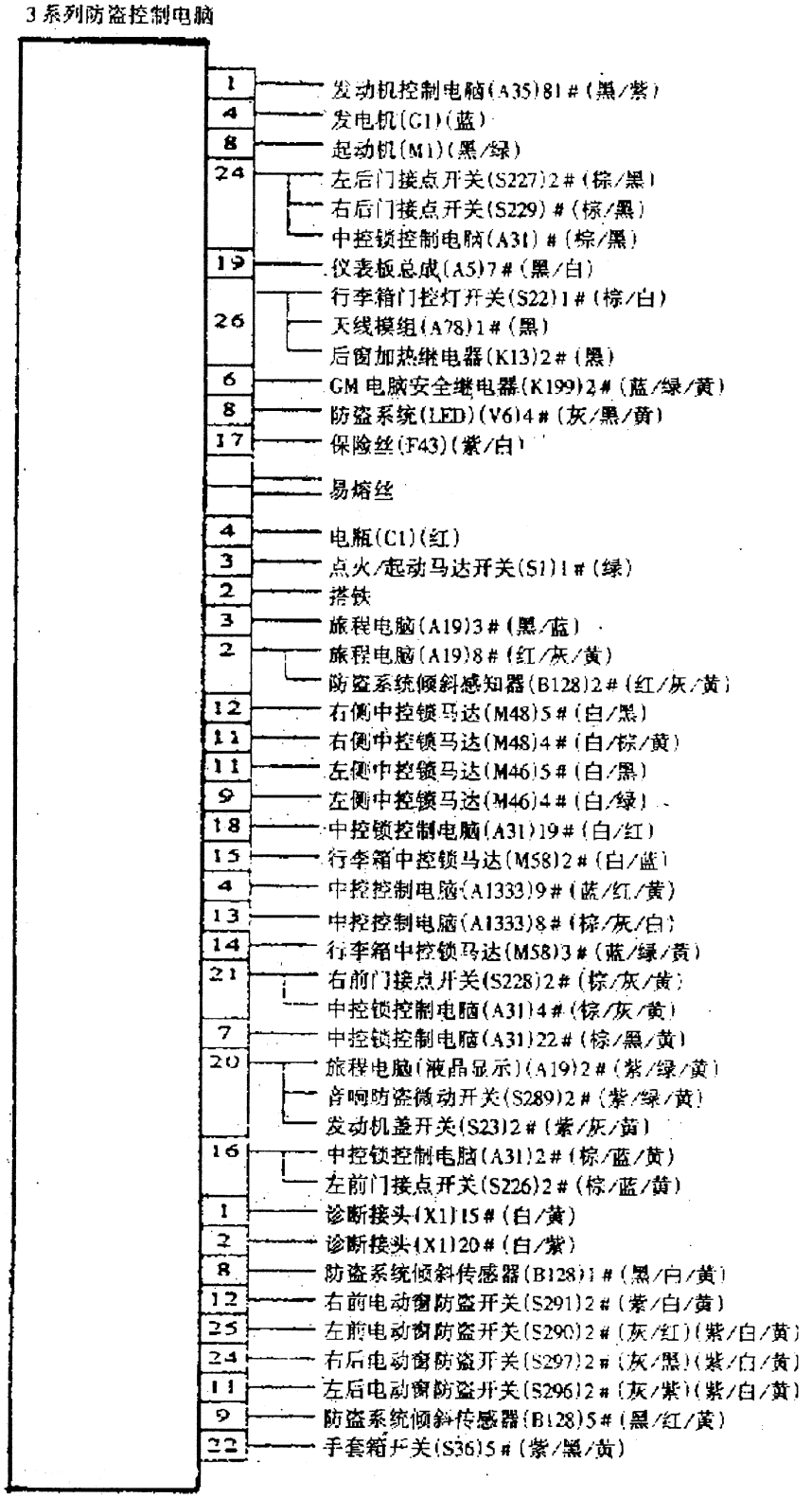

图 8－14　A23防盗控制电脑端子功能

第七章　欧宝轿车防盗系统设定、解除与检修

一、概述

欧宝防盗系统简称 ATWS，ATWS 同时监控音响、发动机盖、车门、行李箱门和后挡风玻璃。欧宝防盗系统元件位置如图 9－1 所示。

当防盗被触发后，发动机将在 30 min 内无法起动，除非用车门钥匙反时针旋转 120°后，才可解除。如图 9－2。

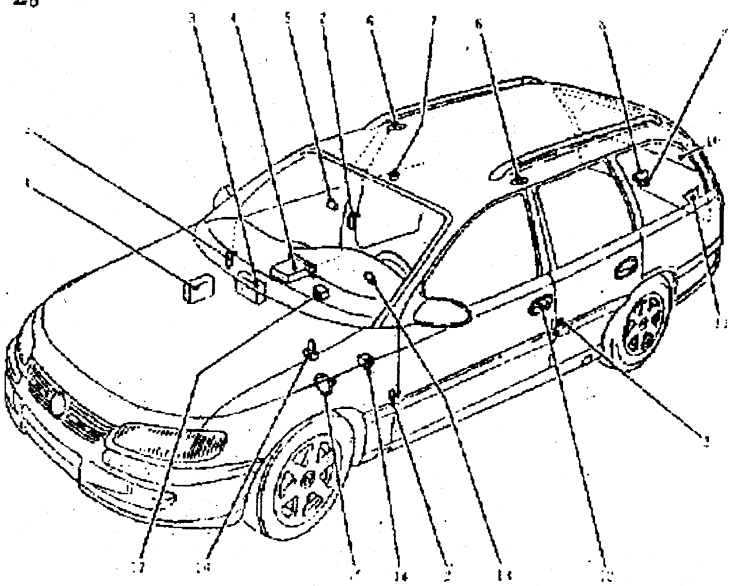

1—控制电脑－中央控制　2—车门门灯开关　3—DWA 控制电脑或电子无法起动装置　4—收音机接触开关　5—前座乘客侧车门锁　6—超音波传感器　7—红外线接收器　8—行李厢锁　9—开关－行李厢照明　10—后挡风玻璃除霜热线　11—货舱侧面玻璃击破传感器（仅旅行车）　12—驾驶侧门锁（LBD）　13—发动机点火开关　14—起动电机继电器，DWA/ 无法起动装置　15—警示喇叭－DWA　16—发动机盖接触开关　17—按钮－DWA 座舱监视，附 LED 灯引擎

图 9－1　欧宝 OMEGA 元件位置图

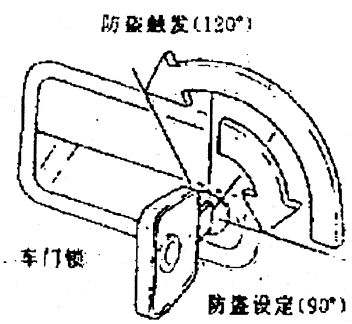

图 9－2　防盗系统的设定与解除

二、故障码读取

(1)点火开关 KEY－OFF;

(2)如图 9－3 跨接诊断座和脚 A 与 H;

(3)点火开关 KEY－ON;

(4)如图 9－4 所示,读取防盗指示灯 LED 灯闪烁的故障码。

三、防盗 ATWS 故障码检索表

欧宝防盗系统故障码检索表见表 9－1。

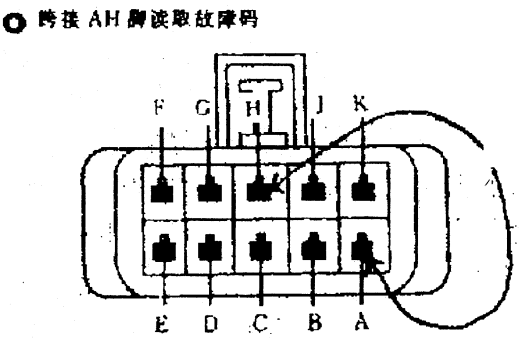

图 9－3　跨接 AH 脚读取故障码

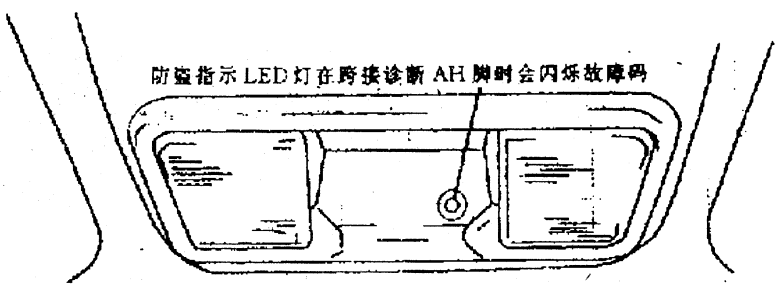

图 9－4　读取防盗指示灯 LED 灯闪烁的故障码

表 9－1　防盗 ATWS 故障码检索表

故障码	内容	故障码	内容
18	各监控开关线头松动	35	点火开关线路不良
25	喇叭线路不良	36	ST线路不良
26	左转向灯线路不良	37	收音机线路不良
27	右转向灯线路不良	39	各监控开关线路不良
32	行李箱门开关线路不良	46	尾车监控线路不良
33	发动机盖开关线路不良	55	防盗电脑不良
34	车门开关线路不良	-	

第八章　通用轿车防盗系统设定、解除与检修

一、概述

通用中央门锁系统由原厂钥匙控制与遥控辅助控制两套系统组成。使用这两套系统开启车门与发动机盖、行李箱门、油箱盖都属于正常开启，否则即为非法开启。当防盗控制系统处于警戒状态时，各门皆会上锁，此时防盗控制系统会将起动机继电器控制回路的搭铁回路切断，使起动机无法工作，同时控制发动机电脑板不工作。此时若有人实施非法开启动作，不但上述功效依然有效，起恐吓作用的灯光、喇叭也会起作用。除非使用原厂钥匙或遥控器开启车门时，才会解除防盗警戒，使起动机回路搭铁，同时输出一固定频率的信号给引擎电脑使之工作。原理如图 10－1 所示。

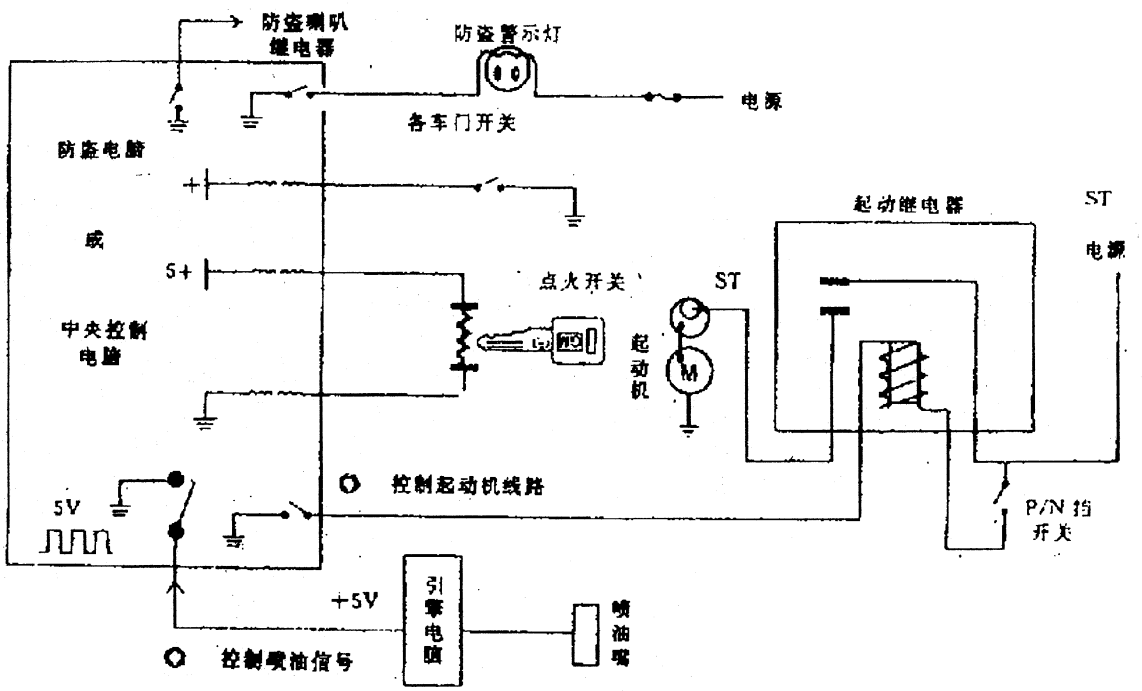

图 10－1　防盗系统原理图

如图 10－1 所示，GM 公司的点火开关钥匙内部都装置一个特定电阻作为防盗识别标志，每次用钥匙开门防盗电脑离均测量该电阻并与中央控制电脑板内部设定的特定电阻值相对比，二阻值若为同一档，则为正常开启，否则，即为非法开启，防盗系统开始发出警报，钥匙电阻值共有 15 档，技术资料列在表 10－1 中。

表 10－1　通用公司点火开关钥匙内电阻规格(Ω)

挡位	标准	最低	最高	挡位	标准	最低	最高
1	402	386	438	9	3 010	2 890	3 150
2	523	502	546	10	3 740	3 590	3 910
3	681	654	728	11	4 750	4 560	4 960
4	887	852	942	12	6 040	5 798	6 302
5	1 130	1 085	1 195	13	7 500	7 200	7 820
6	1 470	1 411	1 549	14	9 530	9 149	9 981
7	1 870	1 795	1 965	15	11 800	11 328	12 292
8	2 370	2 275	2 485	--	--	--	--

因此，在拆过蓄电池或更换中央控制电脑板，必须在中央控制电脑板的记忆中重新设定钥匙中的特定电阻值，设定步骤如下：

(1)将钥匙插入点火开关，转到起动(RUN)位置，再转到锁定(LOCK)位置，并取出钥匙；

(2)此时，仪表板上"防盗警示灯"(SECURITY)开始闪烁，再将钥匙插入点火开关，不要转动钥匙。

(3)此时，中央控制电脑板测量并记忆钥匙的特定电阻值，待"防盗警示灯"(SECURITY)熄灭后，表示记忆完成，取出钥匙即可。

二、防盗系统的性能检测

防盗系统工作是否正常的测量步骤如下：

(1)确定发动机盖、车门、油箱盖、行李箱门都已关好。

(2)将点火开关转到正常点火(KEY－ON)位置，并打开窗户；

(3)将所有灯光都关闭；

(4)将点火开关锁定，并取出钥匙；

(5)打开车门，此时仪表板上"防盗警示灯"开始闪烁；

(6)将所有车门全锁好，此时"防盗警示灯"会保持亮着；

(7)人在外面锁好所有车门，"防盗警示灯"再次闪烁；

(8)把手伸入车门，从内部打开车门，此时防盗系统进入报警状态，灯光闪烁，喇叭响起，大约 3 min 左右；

(9)必须将原车钥匙插入车门锁开关或点火开关等待 3 min 左右，才可以解除警报。既然 GM 车钥匙内部有设定电阻，那么复制钥匙的方法自然与一般不同，需要用专用仪器 J35628－A，将原车钥匙插入专用仪器中，按 ON－OFF 开关到 ON 位置，由仪器自动扫描该钥匙档位，再向原厂购买相同档位值的钥匙，然后插入点火开关起动发动机即可自动设定备用钥匙电阻值。

三、钥匙遗失处理程序

若钥匙全部遗失，则需要用专用仪器 J35628－A，根据下列步骤进行：

(1)利用一只新的没有电阻值的钥匙插入点火开关。

(2)将方向盘下边的点火开关线头拆开，将 J35628－A 上的电阻值输出线接到连接电脑一端的接头上

(3) 利用挡位选择开关确定某一挡位，并准备发动发动机，若起动不成功，则需将点火开关处状态(KEY — OFF)，选择另一挡位并等待 4 min。

(4)若起动成功，则原电阻值所处挡位为该挡位。

四、GM – PASS – KEY 重新设定程序

当 PASS – KEY 防盗系统在拆过电瓶更换 CCM(中央控制电脑) 后必须重新设定锁匙中的特定电阻值到 CCM 电脑记忆中，设定程序如下：

(1)将该车锁匙插入点火开关，并转到 RUN 位置，再转回 LOCK 位置并取出锁匙。

(2)此时仪表板"SECURITY"灯，开始闪时，再将锁匙插入点火开关，但不要转动锁匙。

(3) 当 CCM 电脑侦测锁匙电阻值后，记忆到 CCM 电脑，"SECURITY" 灯会熄灭，表示已设定完成。

五、GM 的遥控中央门锁控制系统

GM 的遥控中央门锁控制系统英文简称 RKE – RemoteKeylessEntry(以下简称 RKE)。RKE 系统以无线电讯号开启或关闭车门，按下"锁"(LOCK)键，则所有车门关闭；按"开"(UNLOCK)键一下，驾驶座侧门锁及锁室内灯开启，再按"开"(UNLOCK)键，在 25 s 内所有车门锁及油箱盖锁均开启。

当更换 RKE 遥控模块或拆开蓄电池时间太久时，则必须对遥控器重新设定，信号设定的方法按车型不同有以下三种方式。

1.A 型与 W 型车身系列的设定

其设定步骤如下：

(1)将点火开关处于 KEY – OFF 位置；

(2)中央门锁开、关各一次；

(3)将规定线头搭铁；

(4)按遥控器按键"关"(LOCK)2 s，然后按"开"(UNLOCK)2 s 后设定完毕。不同车型规定线头位置如图 10 – 2 所示。

2.C 型、H 型和 F 型车身系列设定过程

(1)将点火开关 KEY – OFF；

(2)如图 10 – 3 将诊断座中 A、G 脚跨接；

(3)按遥控器"开"(UNLOCK)键 2 s，放开再按"关"(LOCK)2 s 即可。

3.Corvette 车型

(1)将点火开关转到"RUN"位；

(2)按旅程电脑上"TRIPODO"键两次并保持住 5 s；

(3)5 s 内再按"FUELINFO"键 10 s，此时"遥控锁"指示灯全亮；

(4)将点火开关转到"LOCK"位置，保持钥匙在点火开关上，此时"遥控锁"灯闪烁；

(5)遥控锁灯由闪烁变为保持亮着，则设定完毕。

六、通用卡迪拉克 Fleetwood 防盗系统

通用卡迪拉克 Fleetwood 防盗系统是由中央控制电脑作为主电脑，安全检测及故障存储皆由该电脑执行。

下面介绍的是 GM 卡迪拉克 (CADILLAC – Fleetwood) 车种所特有的中央控制电脑自诊断

系统。该车型的自诊断是利用车上的空调面板来进行的，空调面板如图 10－4 所示。

该车型在显示故障码时，若以两位数显示，则为当前存在的故障；若以三位数显示，则是曾经有过的故障。具体诊断步骤如下：

(1)将点火开关 KEY－ON 或发动发动机；

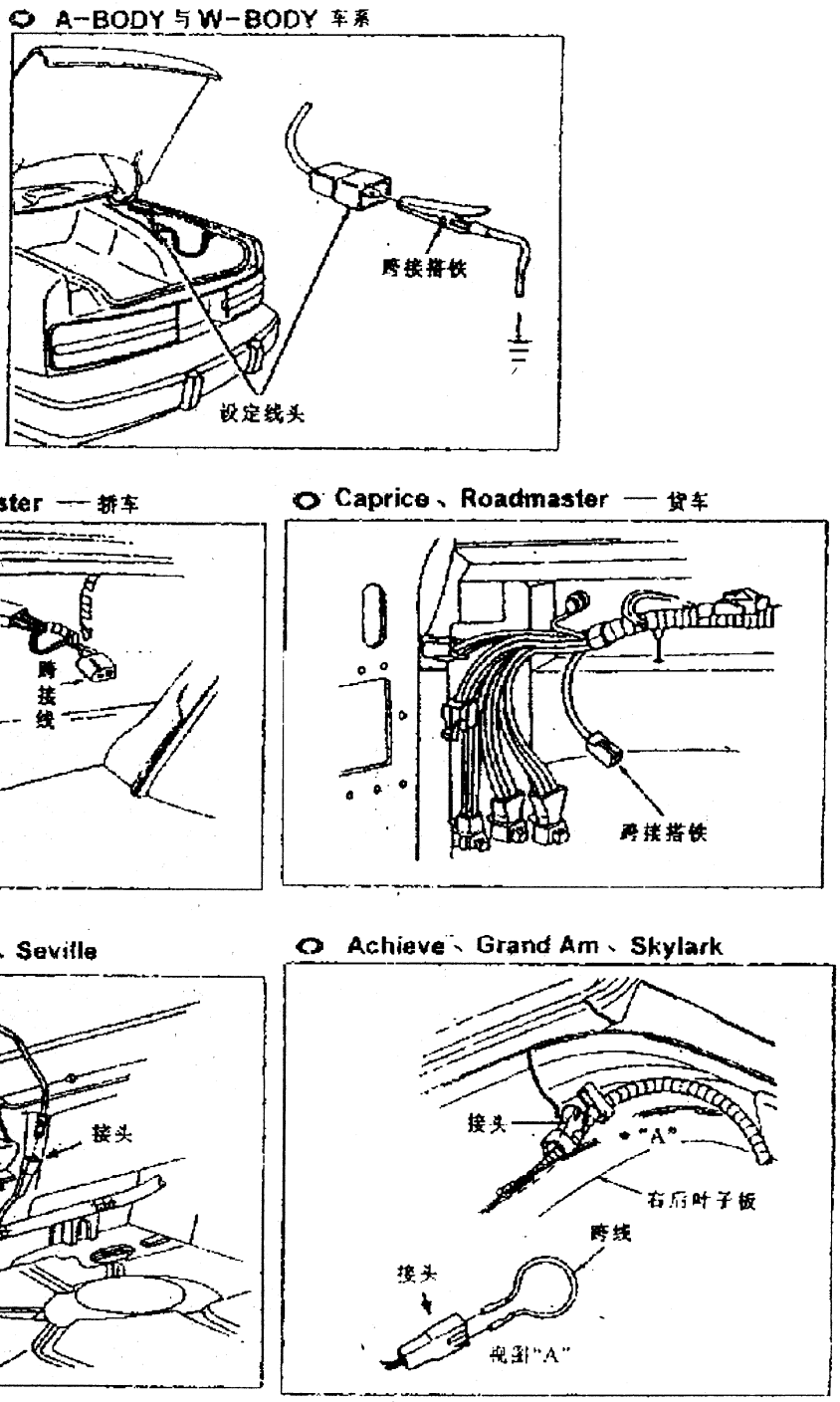

图 10－2　线头位置图

2)同时按下“TEMP▲”及“OFF”键；

3)此时空调面板显示“－oo”，表示进入自诊断系统；

4)利用"★▲"及"★"键选择诊断系统,中央控制电脑诊断序号为"-01";

5)利用"OUT TEMP"键读取故障码;

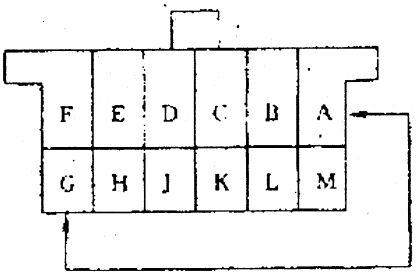

图 10-3 诊断插座中 A、G 脚的跨接

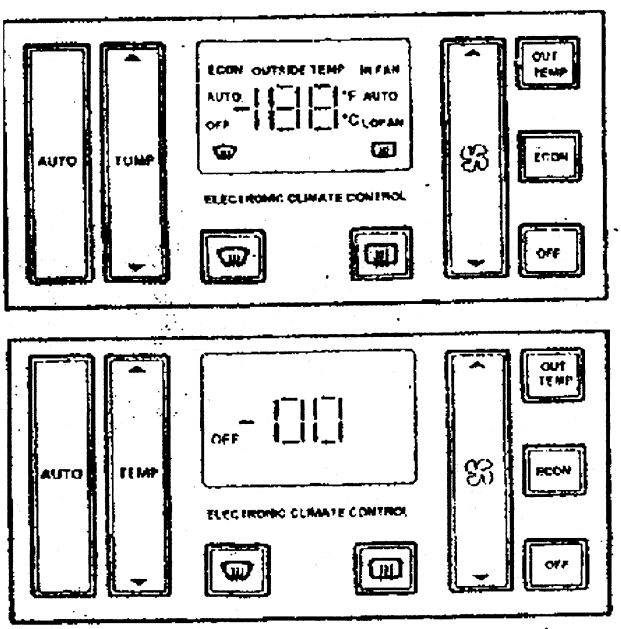

图 10-4 空调面板

(6)若按"OFF"键,即可清除当前系统的故障码;

(7)按"AUTO"键可随时离开自诊断系统。

中央控制电脑故障码的意义列在表 10-2中。

诊断功能:-01 显示—CCM

表 10-2 中央控制电脑故障码意义——FLEETWOOD

故障码	内容
20	A4脚短路电源
21	A4脚搭铁或断路
22	A7脚短路电源
23	A7脚搭铁或断路
24	C12脚短路电源

续表

故障码	内容
25	C12搭铁或断路
26	C13或C14脚搭铁或断路
27	C13或C14脚短路电源
28	C13与C14间电磁阀作用不良
30	A6脚防盗指示灯线路短路到电源
31	A6脚防盗指示灯断路或搭铁
32	ECM D8脚与CCM B1脚连线短路到电源
33	ECM D8脚与CCM B1脚连线断线或搭铁
34	A1脚短路到电源
35	A2脚短路到电源
36	A3脚短路或搭铁
37	A3脚断路或搭铁
38	中央电脑故障(CCM)
39	中央电脑故障(CCM)
40	B3或C16脚搭铁
41	B3或C16短路到电源或断路
42	B2与C2或防盗钥匙搭铁
43	B2与C2或防盗钥匙短路电源或断路
44	C4,D3,D14搭铁或断路
45	C4,D3,D14短路电源
46	中央电脑(CCM)故障
47	A8线路故障

图 10－5 为通用卡迪拉克 Fleetwood 防盗系统中央控制电脑板的线路图(共四张图)

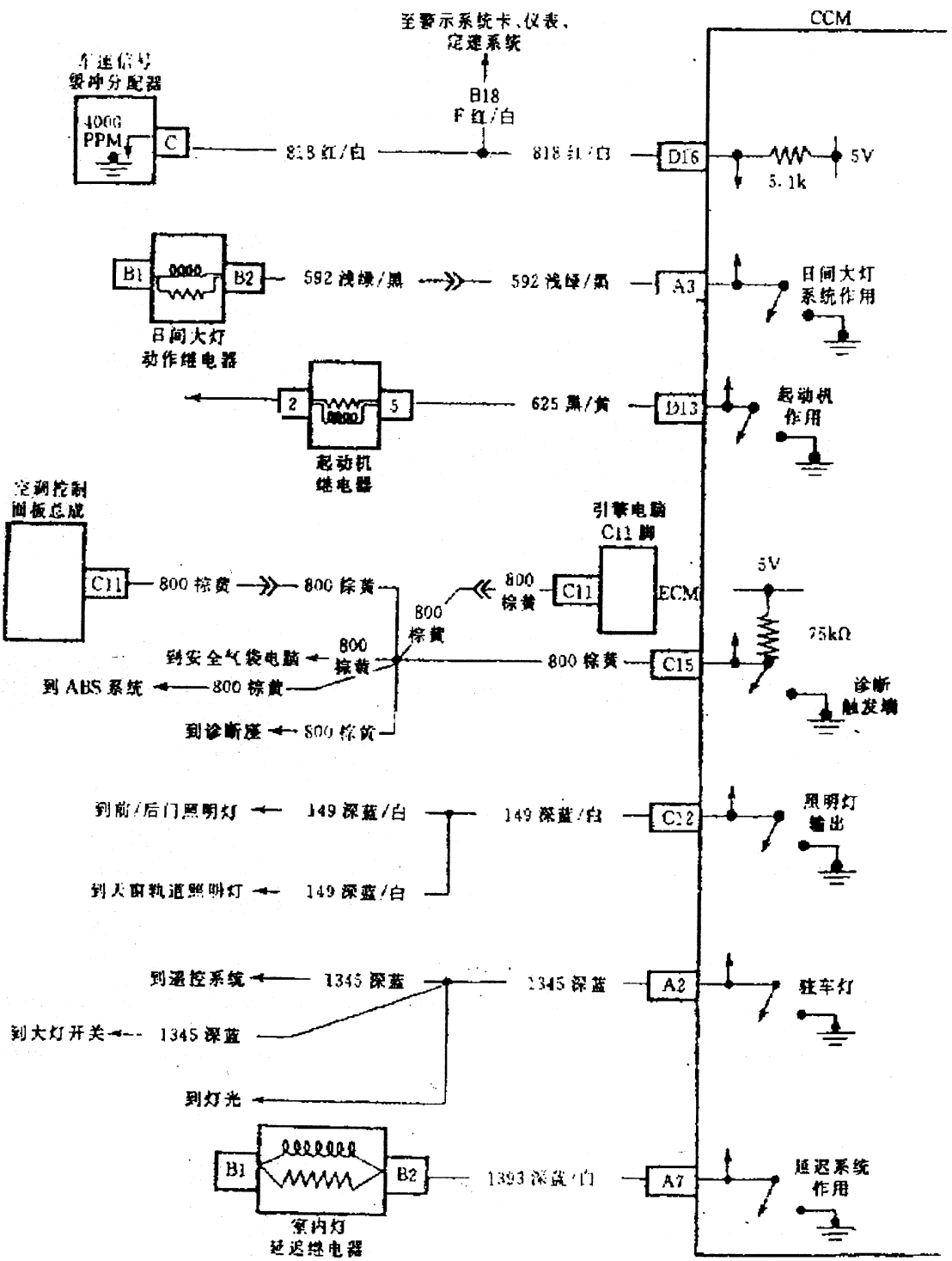

图 10－5　Fleetwood 中央控制电脑板的线路图(a)

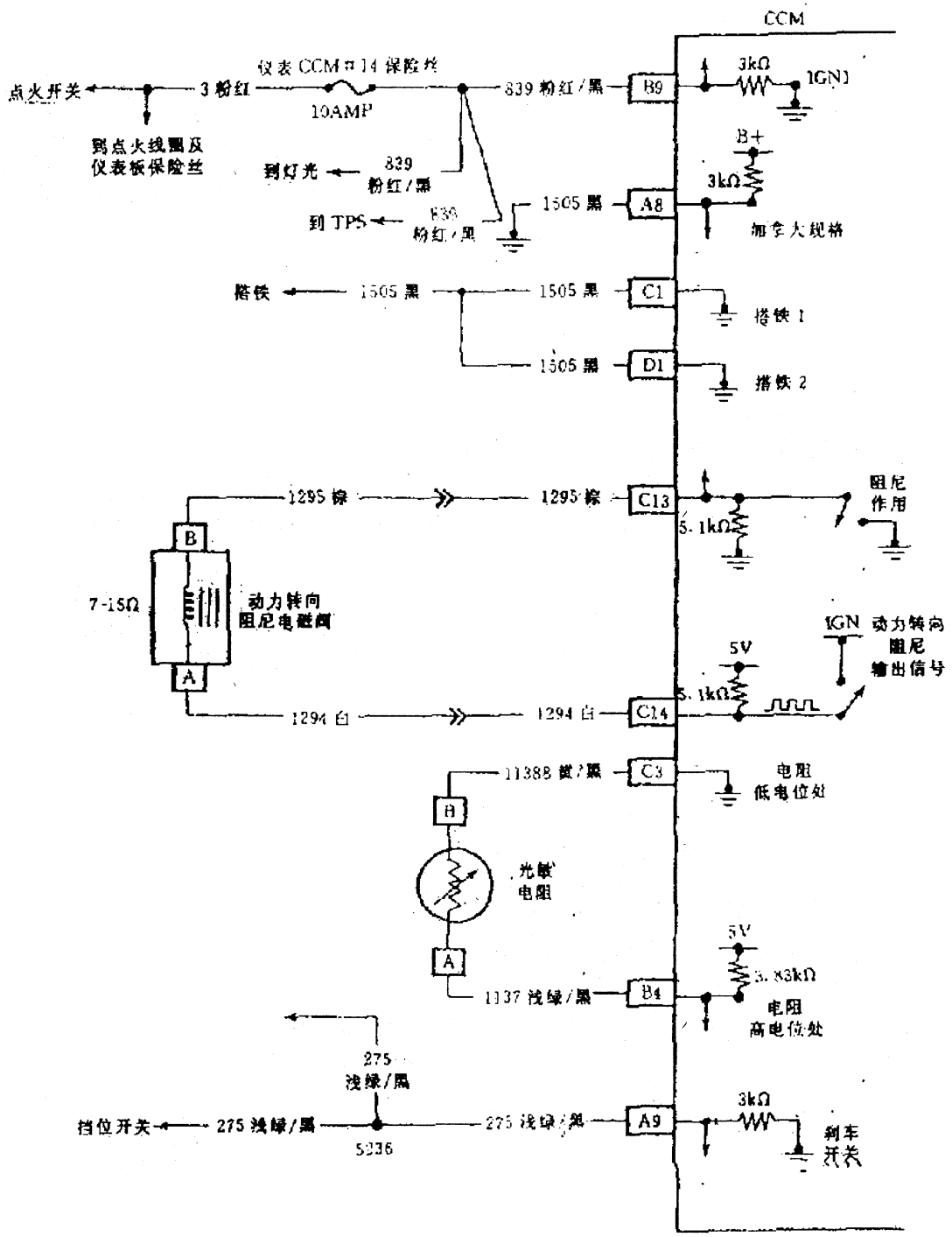

图 10－5　Fleetwood 中央控制电脑板的线路图(b)

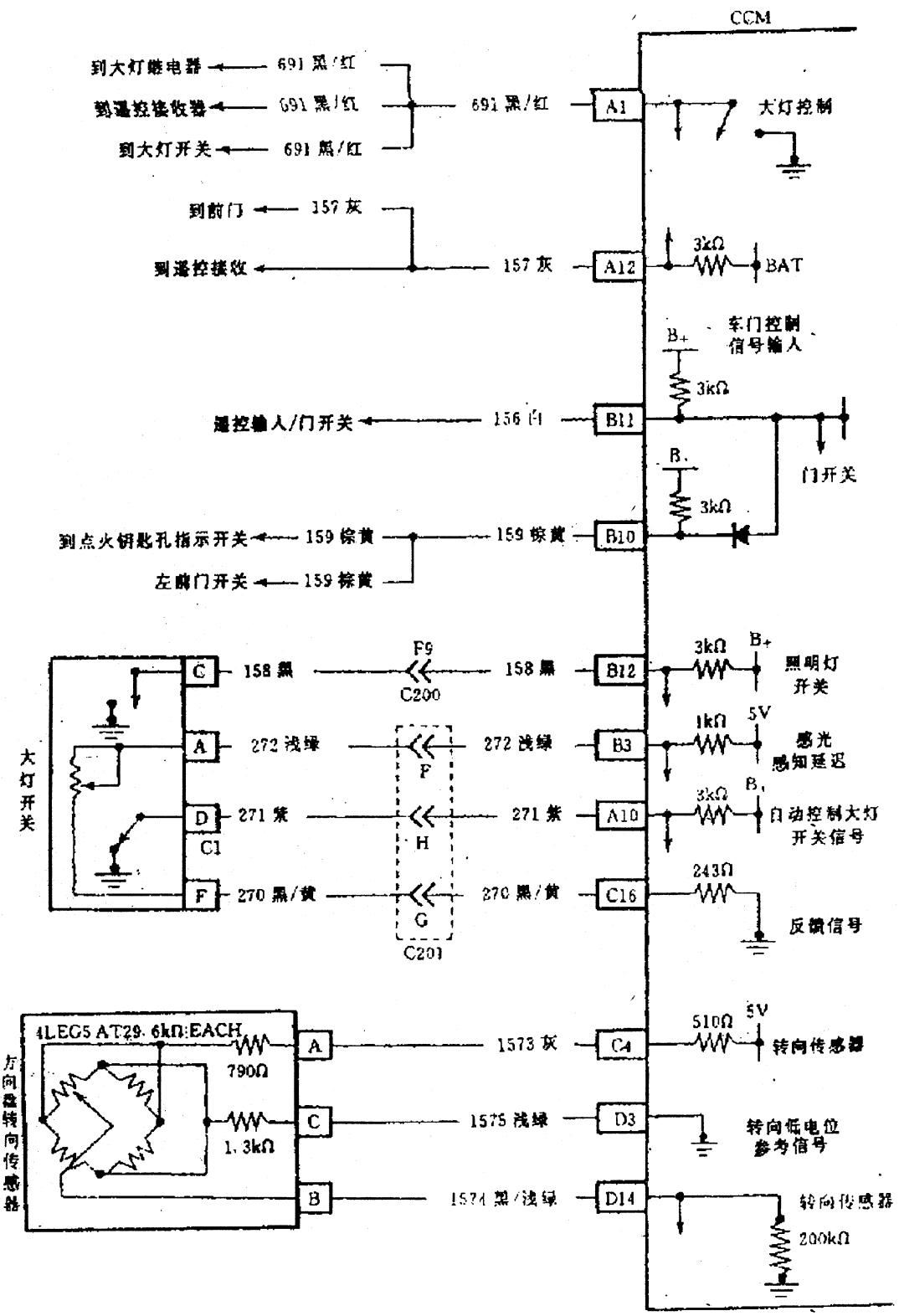

图 10－5　Fleetwood 中央控制电脑板的线路图(c)

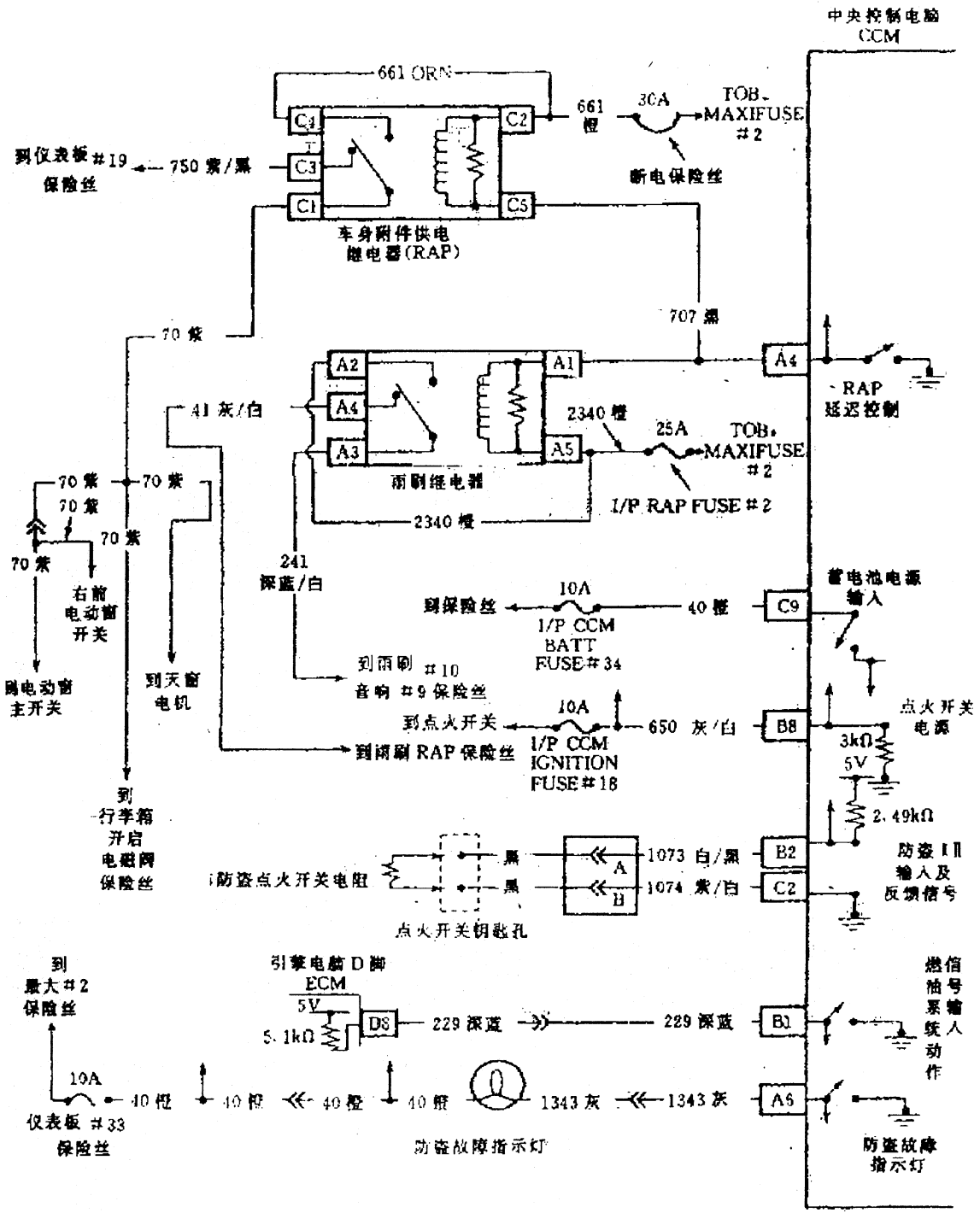

图 10－5　Fleetwood 中央控制电脑板的线路图(d)

第九章　福特车系防盗系统设定、解除与检修

福特车系中央门锁及防盗系统如图 11－1 所示，其线路图如图 11－2 所示。与通用防盗系统相同的是，福特车系也是通过控制起动继电器来工作的。当防盗进入工作状态后，防盗系统使起动继电器控制线圈回路不搭铁，因此起动机不起动。福特的中央门锁系统增加了一项功能，即密码锁功能，连同钥匙，遥控器，共有三种方式可正常开启车门。

一、密码锁的外观及工作原理

1. 密码锁密码的设定

密码锁的密码可由车主自行设定，步骤如下：

(1)用任何方式解除防盗警戒；

(2)控制“1/2”键 5 s 以上后放开；

(3)5 s 内输入你要设定的密码 5 个键；

(4)同时按下“7/8”和“9/10”键，车门会锁上，防盗进入警戒状态；

(5)输入刚才设定的密码，即可开启车门，至此设定完毕。

所有配备密码锁的车型均有一组固定解密密码，称为固定解码，贴在行李厢门的边缘。若车主忘记自行设定的密码，输入固定解码即可开启密码锁。

2. 密码锁功能测试

(1)输入固定解码或自行设定的密码开启驾驶座侧门锁

(2)按“3/4”键 5 s，开启乘客座一侧的门锁；

(3)按“5/6”键 5 s，开启行李厢门锁。

3. 设定密码锁具有自动锁门功能

(1)输入锁门密码 5 个键；

(2)5 s 内按上“7/8”键，但不要放松；

(3)5 s 内按“3/4”键一下；

(4)再按“3/4”键 5 s；

(5)放开“3/4”键及“7/8”键；

(6)解除该功能只须重复(1)～(5)。

二、遥控器设定方法

1. 普通设定方法

(1)点火开关 KEY－ON；

(2)找到后行李厢左侧“白黄线”与“绿黄线”的接头；

(3)跨接该接头，待车门全锁并全开后，拆下跨线；

(4)按遥控器上任一键，车门会全锁并全开；

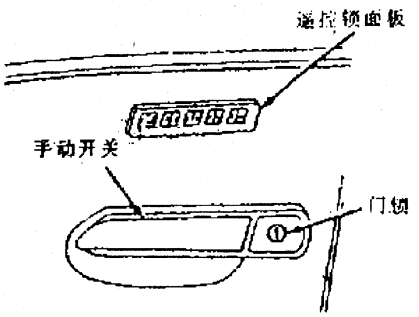

图 11－1　中央门锁系统

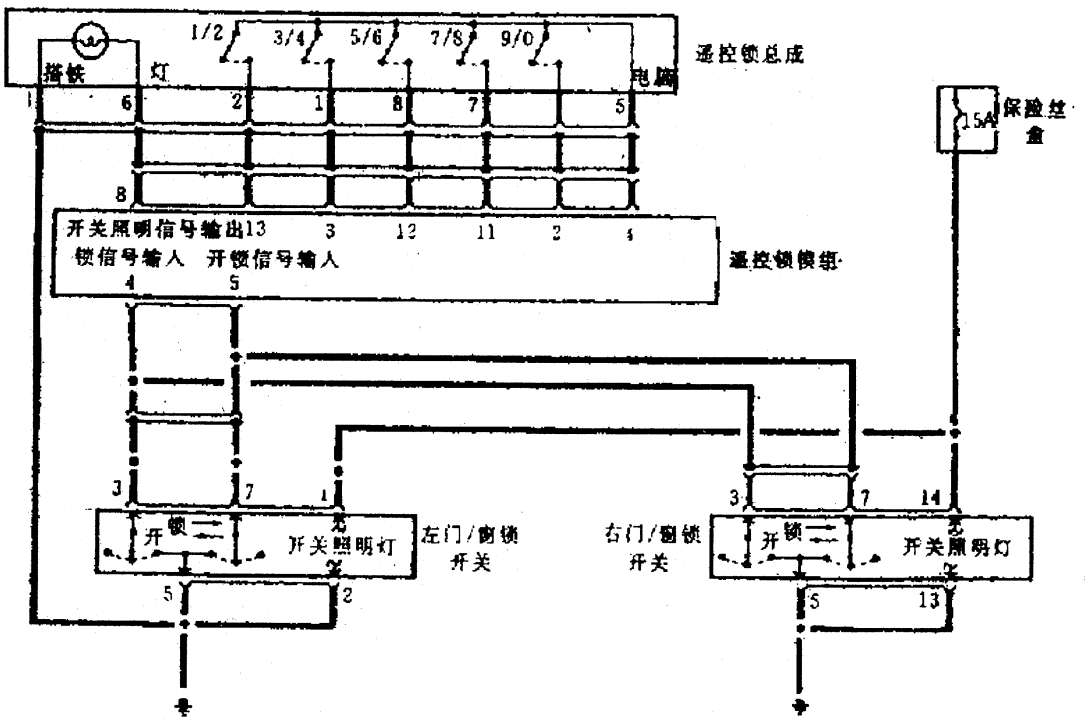

图 11－2　福特车系中央门锁及防盗系统线路图

(5)设定完成。但有时需重复(1)～(4)3 次以上才可。

2.Probe 车种遥控器设定方法

(1)点火开关 KEY－ON;

(2)找到仪表板最右侧面板里的"蓝白线"及"蓝绿"线接头;

(3)跨接该接头 3 s 后拆下跨线;

(4)按遥控器任一键,门锁会循环动作;

(5)点火开关 KEY－OFF,门锁会再循环动作一次

(6)设定完成。

第十章　克莱斯勒车系防盗系统设定、解除与检修

一、概述

(1)克莱斯勒防盗系统简称 VTSS——Vehicle Thefc Security System。

(2) 克莱斯勒防盗系统作用时将使发动机无法起动，或可使起动机运转但发动机无法继续运转。

(3)VTSS 作用时车辆状态如下：当防盗系统被不正常触动时，喇叭会响 3 min，制动灯会持续闪烁 15 min ~ 18 min，"SECURITY"灯会亮 15 s。

(4) 当拆装电瓶后或电瓶电压低于 10 V 时也会使防盗起作用，必须依照下列操作步骤重新解除防盗。

二、VTSS 操作及解除步骤

1. 说明

(1) 当电瓶线拆过或电瓶电压过低时防盗系统将启动，仪表板中有一个"Thefc ALARM"灯或"SECU - RITY"灯会闪烁；

(2) 当发动机电脑 (SBEC 或 PCM) 电脑换新时，防盗系统会在最初的发动机起动 20 次以上，防盗系统才能正常进入设定功能。

2. 解除步骤

(1)在装回电瓶线前，先将点火钥匙插入驾驶员侧门锁孔内，再装回电瓶线；

(2)用钥匙将车门锁上再打开，即可解除防盗。有些车种方向灯会闪三次，警报器会响三声。

3. 防盗系统测试步骤

(1)将点火开关 OFF 到 ACC 循环三次，即进入测试功能；

(2)此时驻车灯及尾灯闪烁，喇叭响两声；

(3)打开发动机盖时会有(2)发生，关上发动机盖时亦会有(2)发生；

(4)使自动锁处于 LOCK 或 UNLOCK 位置时，会有(2)发生；

(5)当点火开关转到 RUN 位置时，会有(2)发生；

(6)将点火开关 OFF 后即退出测试功能。

4. 利用专用诊断仪器进入防盗功能的正常讯息

正常讯息如下

* * THEFT ALARM STATUS * *
SYSEM ENABLED NO SIGNAL RECEIVED
FOEL ALLOWED PRESS N TO EXIT

中文：系统作用状态　　没有进入防盗

燃料系统可供应　　按"N"进入下一项

三、遥控系统重新设定步骤

当更换 RKE 电脑或拆下电瓶线太久，会造成遥控器失效，应按下列步骤重新设定。

(1)取下"Traction"ABS 开关接头(黑色)；

(2)将点火开关 KEY－ON，并将该接头 #4 搭铁，此时门锁将会自动作用；

(3)此时将遥控器第一个按键按一次并等待 10 s，即可完成设定程序。

四、克莱斯勒几种车型的中控线路图

克莱斯勒几种车型的中控线路图如图 12－1 和图 12－2 所示。

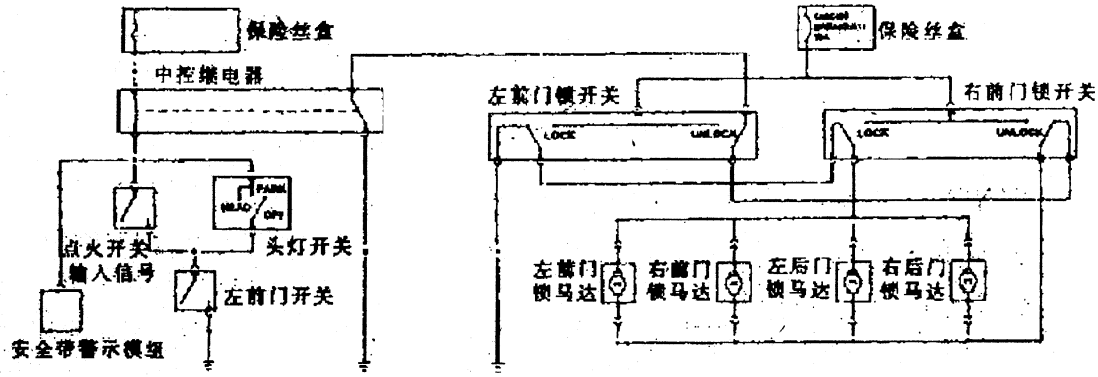

图 12－1　Acclaim、Lebaron Sedan & Sprit 中控线路图

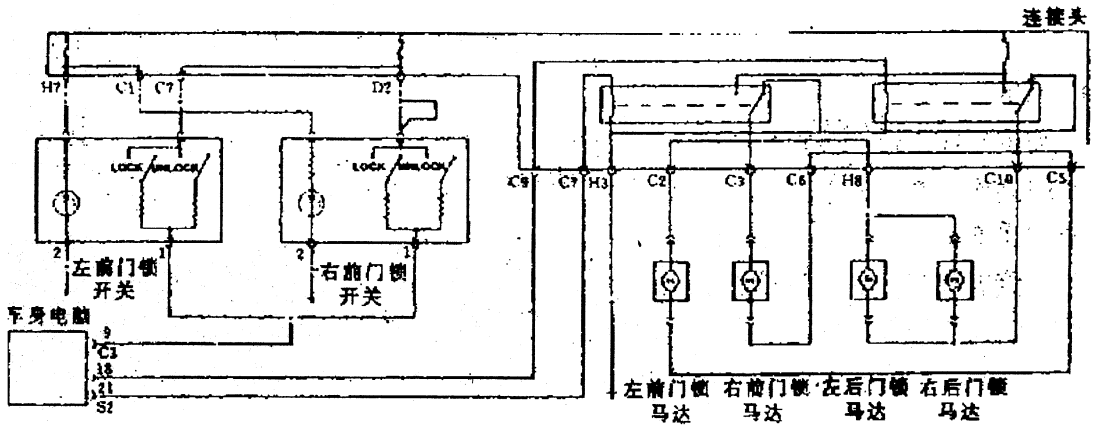

图 12－2　Concorde、Intrepid、LHS、Neon、New Yorker & Vision 中控线路图

第十一章　广州本田雅阁轿车防盗系统设定、解除与检修

一、防起动控制系统及其检修

1.防起动控制系统的几点说明

(1) 装备防起动控制系统的汽车需由储存有密码的钥匙才能够起动，防起动控制系统能够储存记忆 6 个钥匙密码。

(2)如果需要对 ECM/PCM 进行重写以记忆新的钥匙密码。本田汽车服务站需要得到用户的车辆、所有的主钥匙和备用钥匙，以及装备有防起动控制系统程序卡的 PGM 检测仪以进行新的钥匙密码的重写。在新的钥匙密码重写的过程中，任何未经密码记忆操作的钥匙均将不能起动发动机。

(3) 如果用户将钥匙丢失，并且不能启动发动机，用户必须和本田汽车服务站联系解决，用户千万不能用其他方法企图起动车辆，以免对车辆造成重大损坏。

(4) 由于防起动控制系统的作用，发动机在起动时所花费的时间一般情况下要稍长于未装备防起动控制系统的车辆发动机，这是正常现象，并非车辆技术性能不良。

(5) 当防起动控制系统工作正常且插入的钥匙正确的时候，仪表板上的防起动控制系统指示灯将点亮 2s 然后熄灭。

(6) 如果仪表板上的防起动控制系统指示灯 2s 后不熄灭而是开始闪烁，或者发动机根本无法起动，则应该重复发动机起动操作步骤。如果发动机仍然不能起动，则需要执行防起动控制系统故障处理程序的相应步骤以排除防起动控制系统的有关故障。

(7) 如果所有应答器和防起动控制系统的检测均显示无故障，则应检查 ECM/ PCM；如果 ECM/ PCM 正常，则防起动控制系统必定有故障，此时需要更换防起动控制系统、主钥匙以及学习钥匙，并用 PGM 检测仪对 ECM/PCM 进行重新设置；如果 ECM/PCM 有故障，则应该使用一个确信无故障的 ECM/PCM 进行替换并重新进行检查。但是应注意：由于新的 ECM/PCM 存储有不同的代码，因此更换新的 ECM/PCM 后必须用 PGM 检测仪对 ECM/PCM 进行重新设置，否则发动机将不能起动。

(8)装备防起动控制系统的车辆如果使用点火钥匙不正确则不能起动发动机。

2.防起动控制系统的构成及工作

防起动控制系统用来防止他人使用私自配制的点火钥匙盗窃车辆。防起动控制系统主要由一个位于点火钥匙信号接收器（也称应答器）、一个防起动装置、一个防起动控制系统指示灯和 ECM/PCM 组成。整个系统有 ECM/PCM 进行控制。防起动控制系统的各部件的位置如图 17－1 所示。

车辆使用的带有点火钥匙信号接收器的点火钥匙有主钥匙和备用钥匙两种。主钥匙的颜色为黑色，用于开启点火开关、车门锁和行李箱锁；备用钥匙为灰色，用于开启点火开关和车门锁。

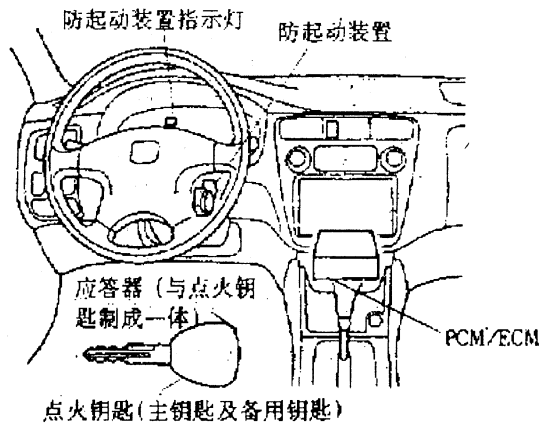

图 17－1　防起动控制系统部件位置图

防起动控制系统的控制电路如图 17－2 所示。当点火钥匙插入点火开关并将其转至“ON”（Ⅱ）位置时，防起动控制系统将向点火钥匙的信号接收器发送出电流信号，点火把钥匙信号接收器随即通过防起动控制系统向 ECM/PCM 发送回密码信号。其工作原理如图 17－3 所示。

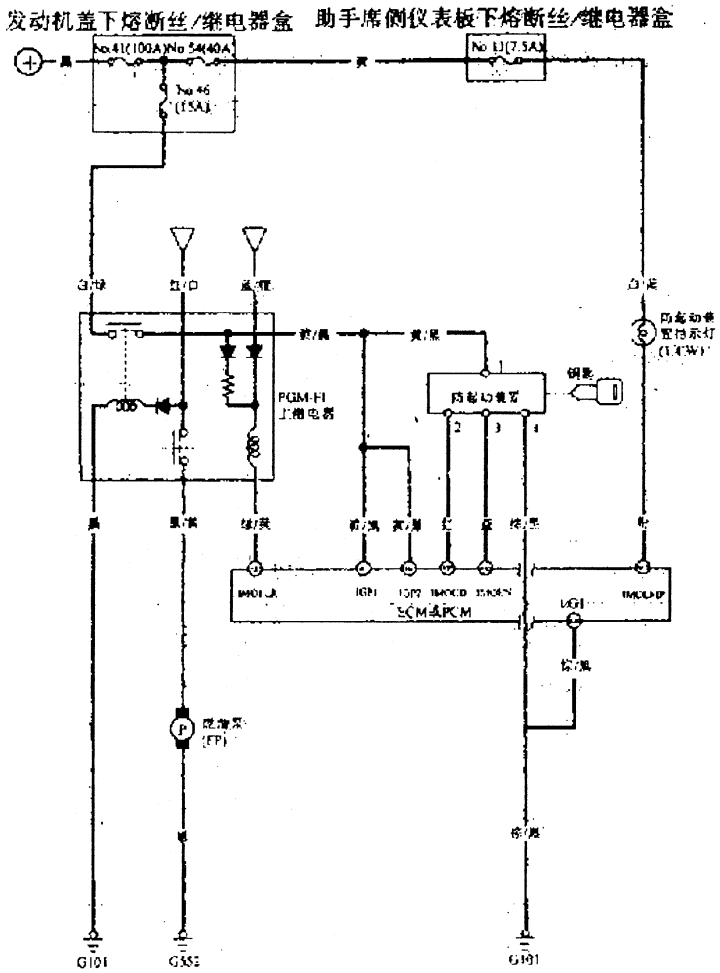

图 17－2　防起动控制系统控制电路

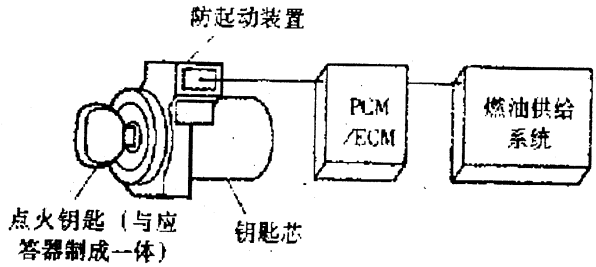

图 17－3　防起动控制系统工作原理图

(1)如果使用的要是正确的，则 ECM/PCM 将触发发动机电控燃油喷射系统，使其工作。同时，位于仪表板上的防起动控制系统指示灯将点亮约 2s 左右然后熄灭，这表明防起动控制系统已经完成了对点火钥匙信号接收器发送密码的识别。

(2)如果使用的钥匙不正确或者发送的密码没有被 ECM/PCM 接收到并识别出来，此时位于仪表板上的防起动控制系统指示灯将点亮约 2s 左右，然后转为继续闪烁，直到将点火开关关闭(见点火开关转至"OFF"位置)指示灯才熄灭。

(3) 如果关闭点火开关，仪表板上的防起动控制系统指示灯将闪烁 5s，这表明 ECM/PCM 已经正确设置，指示灯然后才熄灭。

3. 防起动控制系统的故障分析

防起动控制系统的故障以及应更换的零部件如表 17－1 所列。

表 17－1　防起动控制系统的故障以及应更换的零部件

故障现象	应更换的零部件	是否使用PGM检测仪
主钥匙或备用钥匙丢失	空白钥匙	是
主钥匙或备用钥匙均丢失	空白钥匙2把或3把	是
防起动控制系统不工作	防起动装置	否
ECM/PCM不工作	ECM/PCM	是
点火开关不工作	装备有防起动控制系统的点火开关主钥匙	是
车门钥匙芯破裂	主钥匙、车门钥匙芯	是

如果使用正确的点火钥匙开启点火开关，仪表板上的防起动控制系统指示灯在点亮 2s 后不是熄灭而是开始闪烁，并且发动机不能起动。此时应该重新试起动一次发动机，若发动机仍然不能起动，则应该用 HONDA PGM 检测仪对 ECM/PCM 进行重写以记忆钥匙的密码。注意：需要使用该用户的车辆、车辆的主钥匙和备用钥匙，以及装备有防起动控制系统程序卡的 HONDA PGM 检测仪。在钥匙密码重写的过程中，任何未经密码记忆操作的钥匙均不能起动发动机。

在用 HONDA PGM 检测仪对 ECM/PCM 进行重写后，如果车辆仍然不能起动，则应该按照下述方法进行防起动控制系统的故障分析处理。

(1) 使用 PGM 检测仪或检测工具，检测车辆的故障代码，如果显示的故障代码为 DTC

P160,则应该更换 ECM/PCM;否则进行下一步操作步骤。

(2) 使用正确的点火钥匙接通点火开关,即将点火开关转至"ON"(Ⅱ)位置,检查仪表板上的防起动控制系统指示灯是否闪烁。如果仪表板上的防起动控制系统指示灯不闪烁,则检查:

a. 防起动控制系统指示灯是否损坏。

b. 点火钥匙信号接收器是否有故障。

c. 仪表板总成与 ECM/PCM 之间的粉色导线是否断路。

(3) 如果在接通点火开关"ON"(Ⅱ)后,仪表板上的防起动控制系统指示灯闪烁,则如图 17-4 所示从防起动装置上断开其 5 芯插头,用万用表 V 档检测该插头的 1 号端子与车体搭铁地线之间的电压。电压值应为蓄电池电压。如果被测得的电压值不为蓄电池电压,则检查:

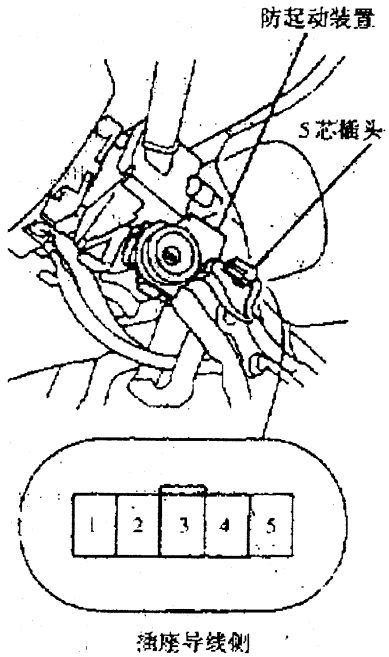

图 17-4 防起动装置的检测

a. 发动机盖下熔断丝/继电器盒中的 46 号熔丝是否熔断。

b. PGM-FI 主继电器与防起动装置之间的黄/黑导线是否断路

(4) 如果测得的防起动装置 5 芯插头的 1 号端子与车体搭铁地线之间的电压值为卡蓄电池电压,则检查防起动装置 5 芯插头的 4 号端子与车体搭铁地线之间的导通情况。如果检测结果为不导通,则说明防起动装置与搭铁线 G101 之间的黑色导线有断路故障。

(5) 如果测得的结果为防起动装置 5 芯插头的 4 号端子与车体搭铁地线之间导通,则检查防起动装置 5 芯插头的 2 号端子与 ECM/PCM 之间的导通情况。如果检测结果为不导通,则说明防起动装置与 ECM/PCM 之间的红色导线有断路故障。

(6) 如果检测结果为防起动装置 5 芯插头的 2 号端子与 ECM/PCM 之间导通,则检查防起动装置 5 芯插头的 3 号端子与 ECM/PCM 之间的导通情况。如果检测结果为不导通,则说明防起动装置与 ECM/PCM 之间的蓝色导线有断路故障。如果检测的结果为导通,则说明防起动装置有故障,应予以更换。

(7) 如果经过上述检修，发动机仍然不能起动，则说明 ECM/PCM 有故障。此时，应使用一个确信无故障的 ECM/PCM 进行替换，并重新进行检查。

注意：由于新的 ECM/ PCM 可能存有电控燃油喷射灯系统的故障代码，因此，必须使用 HONDA PGM 检测仪对 ECM/PCM 进行重写，否则，发动机仍然将不能起动。

4.防起动装置的更换

(1) 拆下驾驶席侧仪表板的下盖和转向柱盖。

(2) 断开防起动装置的 5 芯插头和 7 芯插头。

(3) 从防起动装置上卸下 4 个螺钉，然后拆下防起动装置。

(4) 按照与拆卸时相反的顺序安装防起动装置。

(5) 更换防起动装置后，确认仪表板上的防起动控制系统指示灯闪烁正常。

二、遥控车门/防盗安全报警系统及其检修

1.遥控车门/防盗安全报警系统的构成和控制电路

广州本田雅阁轿车遥控车门系统与防盗安全报警系统是制成一体，相互依靠进行工作的。遥控车门/防盗安全报警系统各部件在车上的位置如图 17－5 和图 17－6 所示。遥控车门/防盗安全报警系统的控制电路如图 17－7～图 17－11 所示。

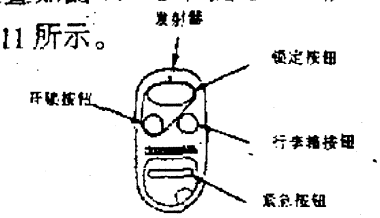

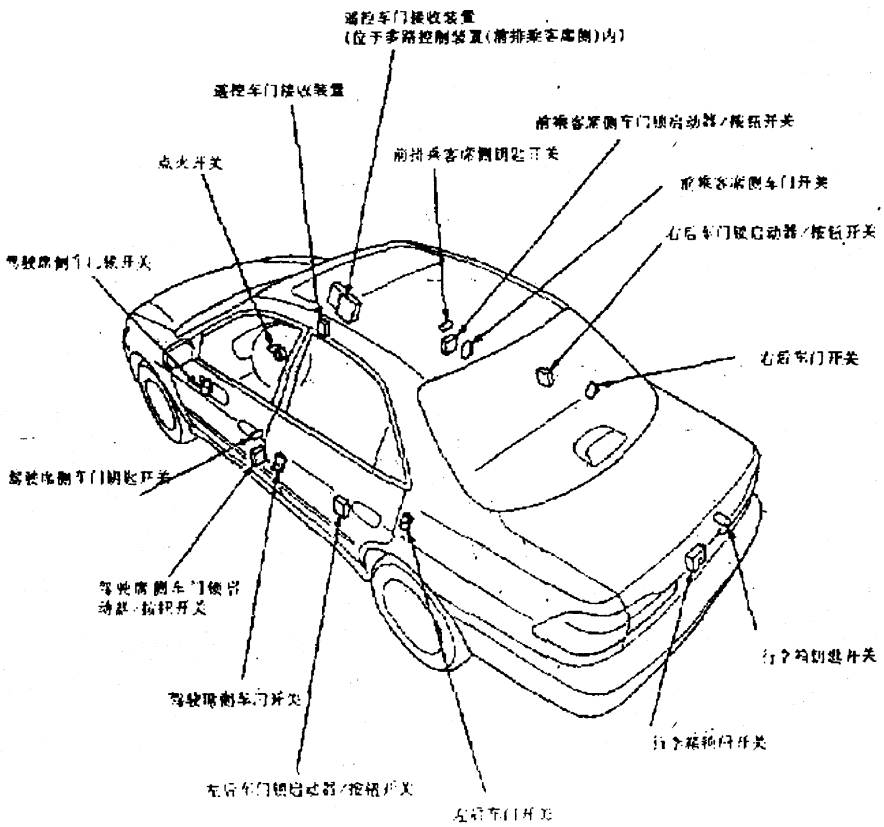

图 17－5 遥控车门/防盗安全报警系统各部件在车上的位置图(1)

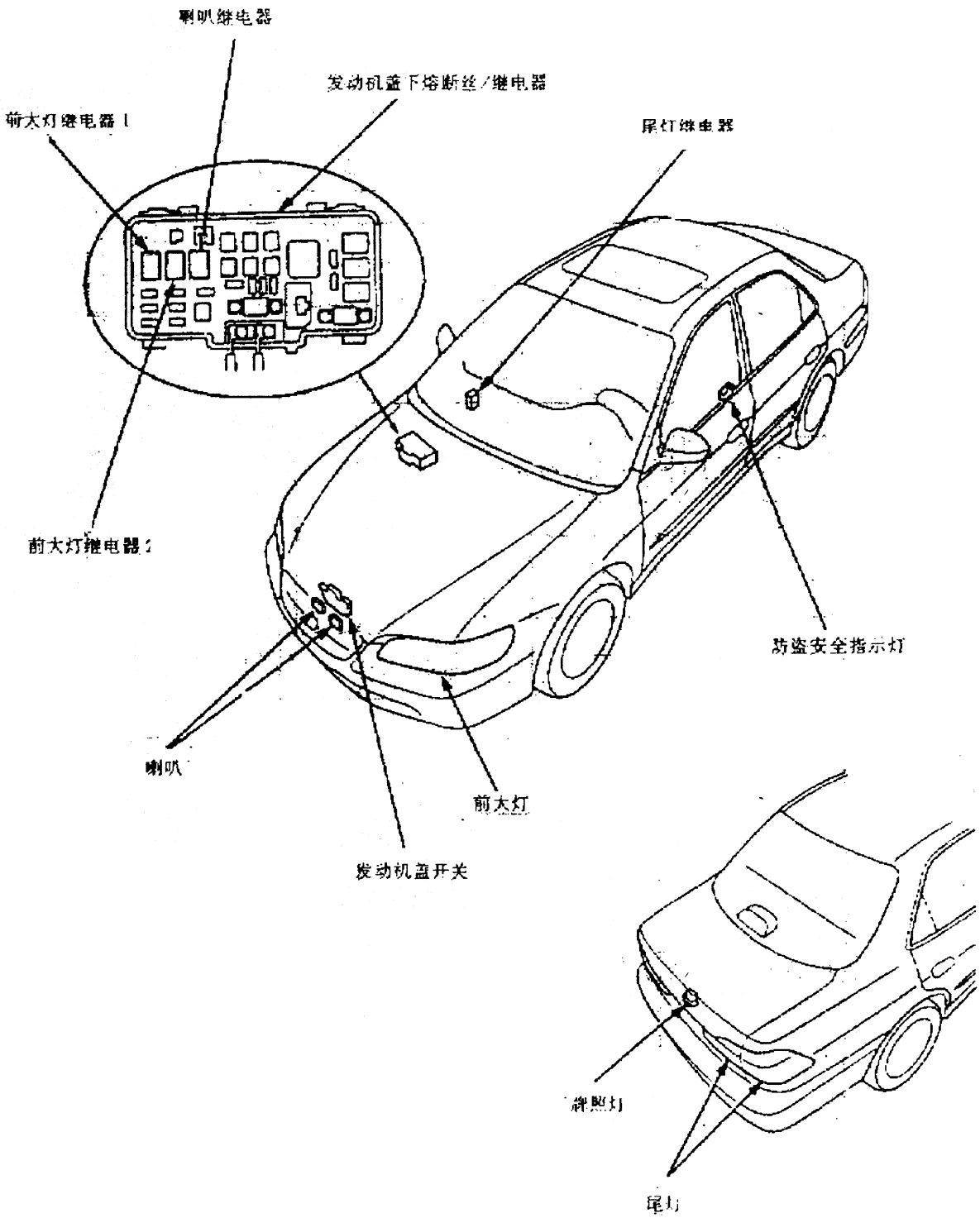

图 17－6 遥控车门/防盗安全报警系统各部件在车上的位置图(2)

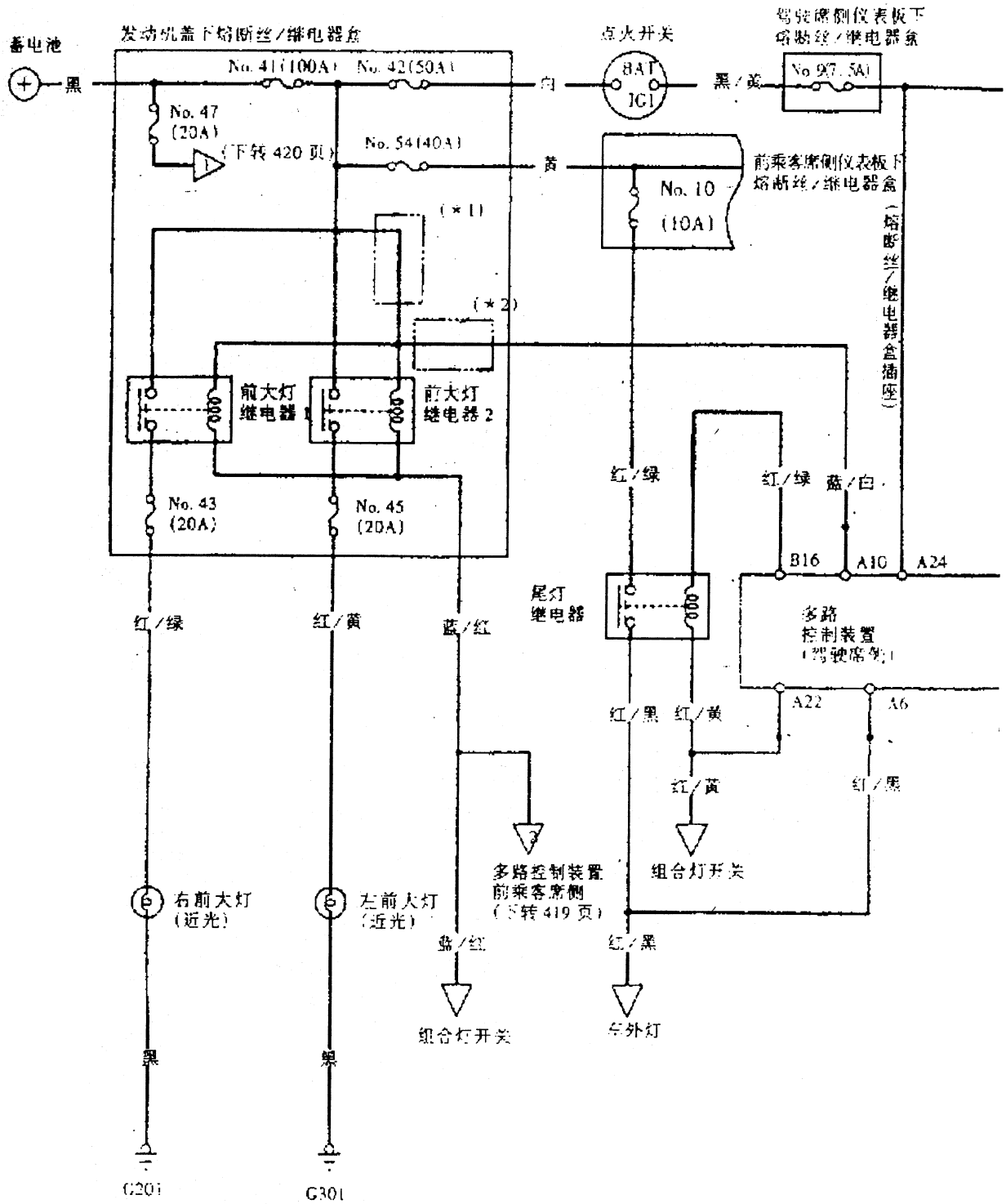

图 17－7 遥控车门/防盗安全报警系统控制电路图(1)

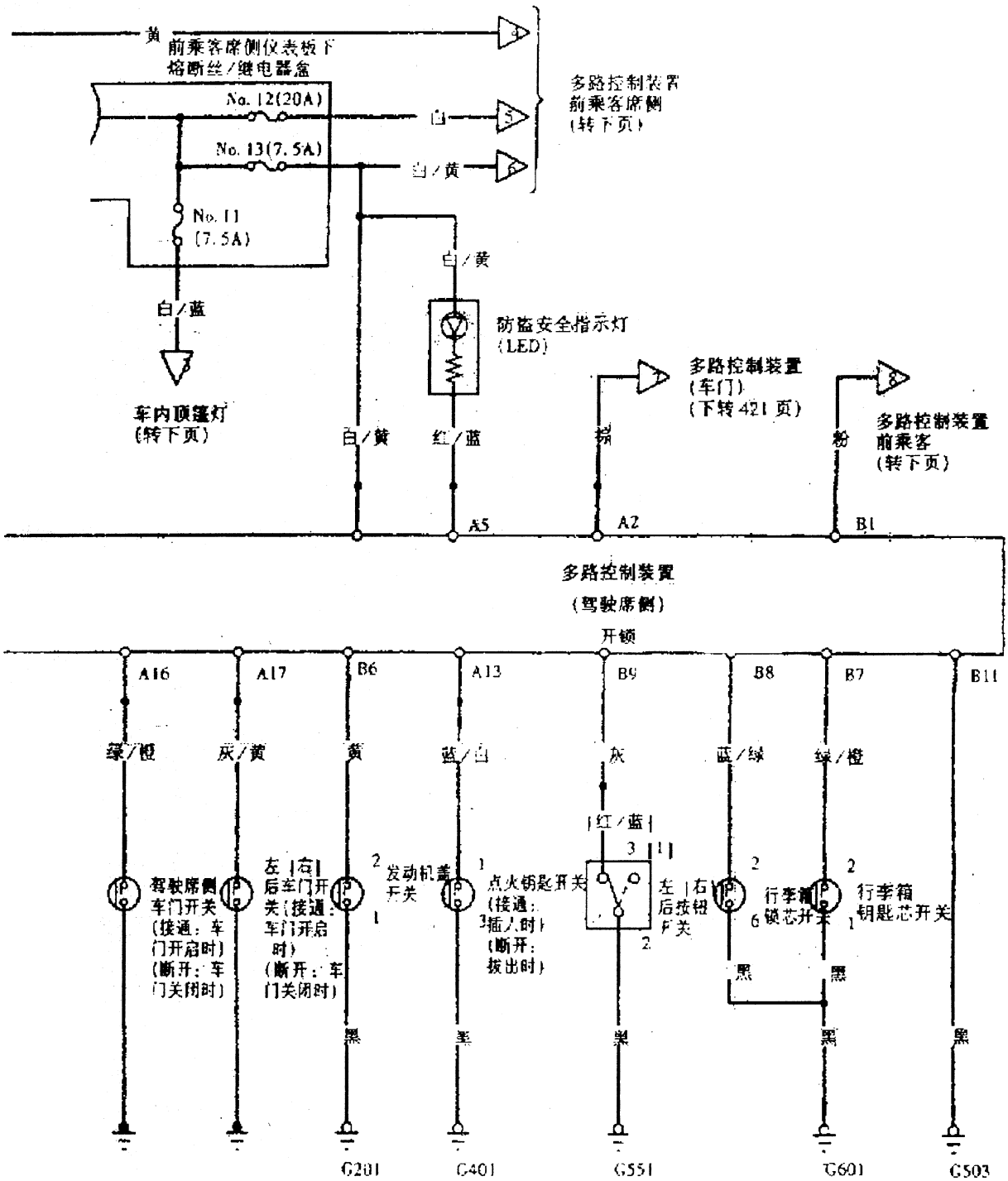

图 17－8 遥控车门/防盗安全报警系统控制电路图(2)

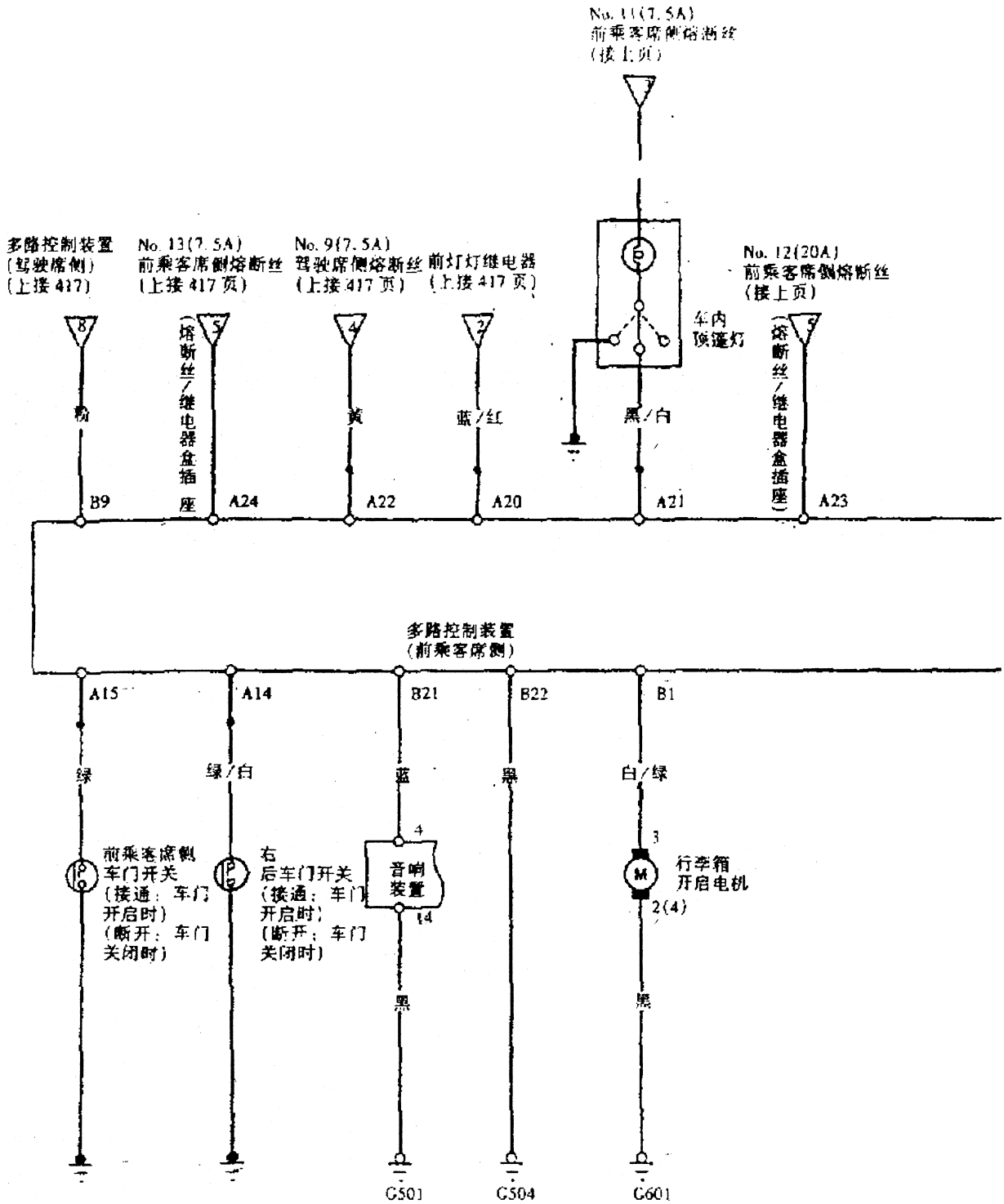

图 17－9 遥控车门/防盗安全报警系统控制电路图(3)

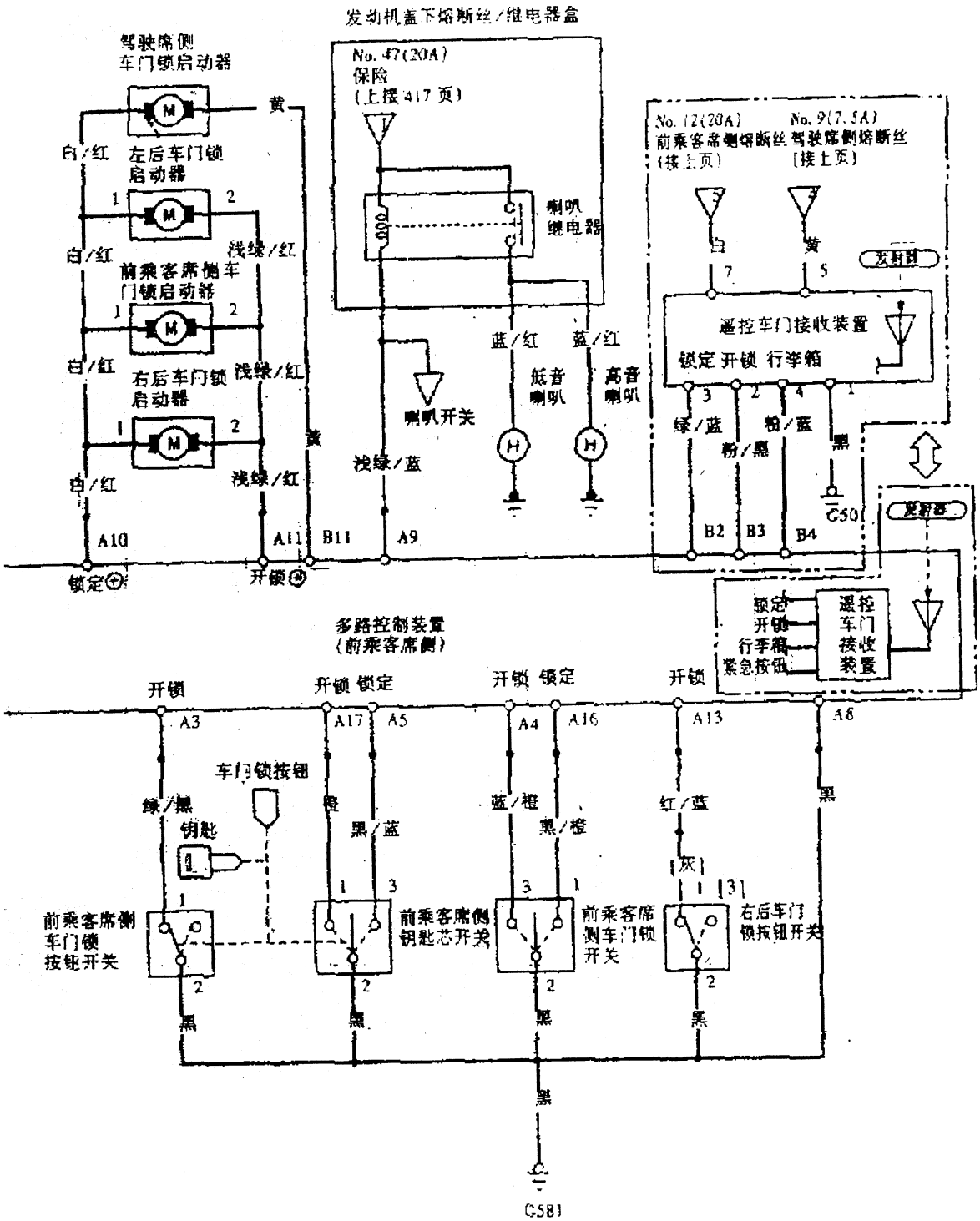

图 17－10 遥控车门/防盗安全报警系统控制电路图(4)

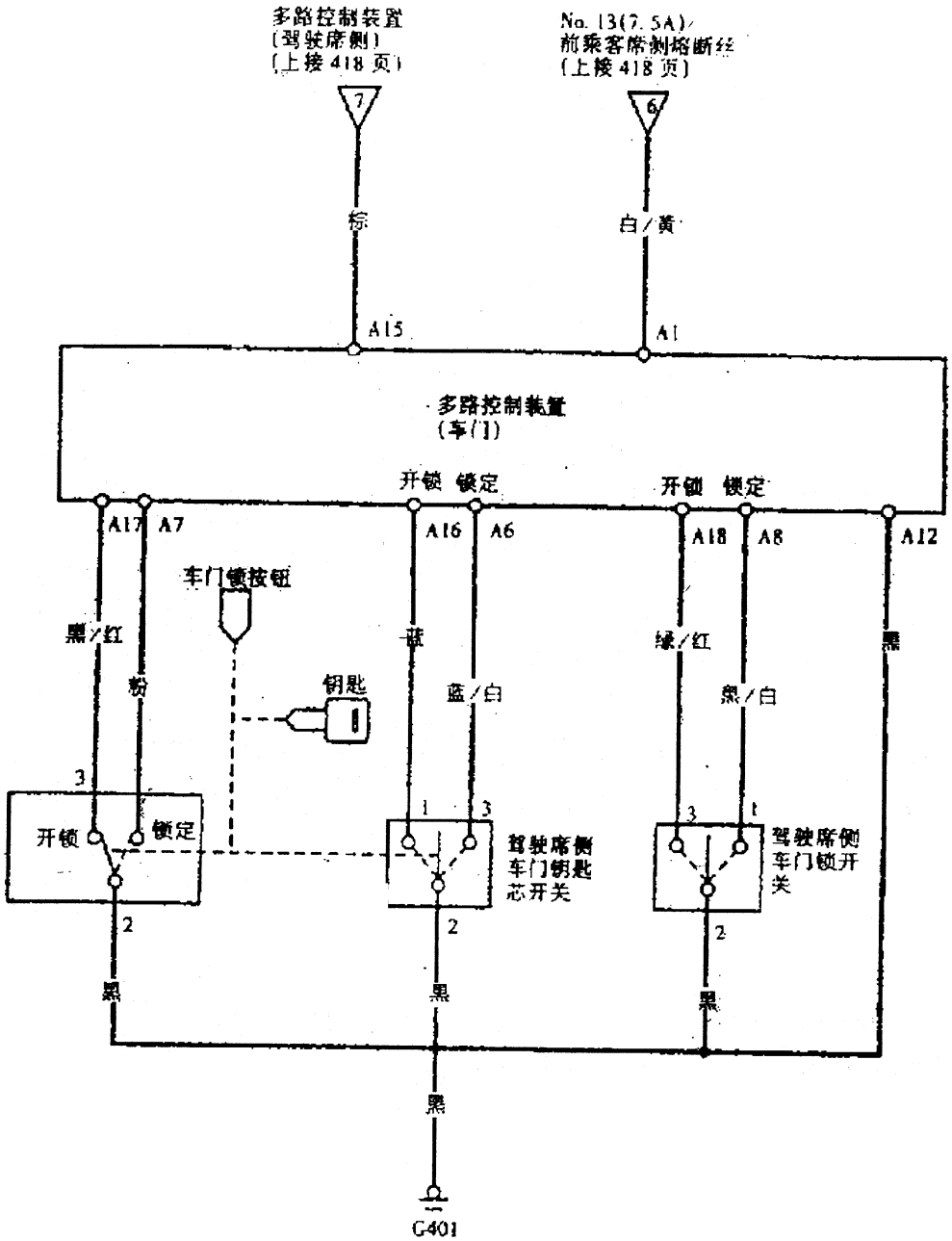

图 17－11 遥控车门/防盗安全报警系统控制电路图(5)

2.防盗安全报警系统

防盗安全报警系统主要由防盗安全指示灯、车门开关、发动机室盖开关、行李箱盖开关、灯光装置、喇叭和多路控制装置等组成。

(1) 当车门、发动机盖和行李箱盖被关闭和锁定后，防盗安全报警系统自动进入警戒状态。防盗安全报警系统进入警戒状态后，驾驶席侧车门板上的防盗安全指示灯闪烁。在下面任何一种情况发生的时候都会启动盖系统的工作：

a. 车门被强制打开。

b. 不是使用钥匙或遥控器打开车门。

c. 不是使用钥匙或遥控器打开行李箱盖。

d. 发动机室盖被打开。

e. 点火开关被中断，发动机起动机电路和蓄电池电路被旁路。

(2) 当该系统被启动时，报警器会进行报警，同时车外灯(前大灯、侧标志灯、驻车灯和尾灯)将闪烁约 2s，或者直到使用钥匙或遥控器打开任何一个车门才停止闪烁。

(3) 欲使防盗安全报警系统进入警戒状态，首先，点火开关必须关闭且钥匙被拔下。然后，遥控车门/ 防盗安全报警系统控制装置必须接收到车门、发动机室盖和行李箱盖被关闭和锁定的信号。当各处全部被关闭和锁定时，遥控车门/防盗安全报警系统控制装置的任何输入都不接地。车门开关、发动机室盖开关、行李箱盖开关、车门锁按钮开关和车门锁芯开关均断开。当用钥匙或车门锁按钮将车门锁定 15s 后，或用遥控器将车门锁定后的瞬间，防盗安全报警系统进入警戒状态。防盗安全报警系统进入警戒状态后，如果某处被打开或被错误地开锁，遥控车门/ 防盗安全报警系统控制装置将从相应的开关处接收到一个接地信号，并启动防盗安全报警系统进行报警。

(4) 如果某一开关被误调或遥控车门/防盗安全报警系统中存在短路故障，防盗安全报警系统不会进入境界状态。只要遥控车门/防盗安全报警系统控制装置不断接收到接地信号，遥控车门/ 防盗安全报警系统控制装置便将认为车辆没有被关闭和锁定，从而系统不会进入境界状态。

(5) 对于无明显原因的报警则可能为临界值调整不当、错误开关引起的。在这种情况下，发出报警声也许仅仅因为车外温度的显著变化、会车时卡车的振动或有人撞到车辆上造成的。

(6) 防盗安全报警系统的紧急模式：

a. 通过使用遥控器上的紧急模式以启动防盗安全报警系统使其发出报警声响。当按下"PANIC"(紧急)按钮并保持 2s 时，报警器将发出报警声约 3s 且车外灯也同时闪烁。

b. 为立即取消紧急模式，按遥控器上的任一按钮或接通点火开关即可。如果钥匙插在点火开关中，则紧急模式不起作用。

3.遥控车门系统

(1) 遥控车门系统可以使用遥控器将车辆锁定或开锁。当按下"LOCK"(锁定)按钮时，所有车门都锁定，当第一次按下"UNLOCK"(开锁)按钮时，只有驾驶席侧车门开锁。再次按下该按钮时其余车门开锁。

(2) 当按下"UNLOCK"(开锁)按钮时，若车内顶篷灯的开关位于中间位置，车内顶篷灯则

亮。如果车门没有开启车门，该灯将在约 3s 内熄灭，车门将自动重新锁定且防盗安全系统重新处于警戒状态。如果 30s 内用遥控器将车门重新锁定，该灯立即熄灭。

(3) 如果某一车门或行李箱或发动机室盖没有关闭或者钥匙在点火开关上，那么将不能用遥控器将车门锁定或开锁。如果车门或行李箱或发动机室盖没有被关闭，则报警器将发出"嘀嗽"声以作提醒。

(4) 如果要打开行李箱，则按压下"Trunk Release"(行李箱打开)按钮并保持约 2s。如果钥匙在点火开关上则行李箱打不开。

(5) 当车门锁定或车门锁开锁时，系统将通过闪烁驻车灯、侧标志灯和尾灯发出信号：锁定时闪烁一次，开锁时闪烁两次。也可以对遥控器进行编程，系统还将发出可听得到的信号。当锁定车门时报警器发出一次"嘀嗽"声，而开锁时则是两次。只有在第一次按下遥控器按钮时报警器才发出"嘀嗽"声。重复按下同一按钮，可使报警器不再发出"嘀嗽"声。

(6) 当车门、发动机盖和行李箱盖被关闭和锁定后，防盗安全报警系统自动进入警戒状态。防盗安全报警系统进入警戒状态后，驾驶席侧车门板上的防盗安全指示灯闪烁。在下面任何一种情况发生的时候都会启动盖系统的工作

f. 车门被强制打开。

g. 不是使用钥匙或遥控器打开车门。

h. 不是使用钥匙或遥控器打开行李箱盖。

i. 发动机室盖被打开。

j. 点火开关被中断，发动机起动机电路和蓄电池电路被旁路。

(7) 当该系统被启动时，报警器会进行报警，同时车外灯(前大灯、侧标志灯、驻车灯和尾灯)将闪烁约 2s，或者直到使用钥匙或遥控器打开任何一个车门才停止闪烁。

4.遥控车门/防盗安全报警系统故障诊断表

表 17－2 所列为遥控车门/ 防盗安全报警系统的常见故障的现象及故障处理方法。如果该系统发生故障，则可根据故障症状按表 17－2 所列数字的顺序依次检查表中数字所对应的各检查项目。

5.遥控车门/防盗安全报警系统的检测诊断

5.1 遥控车门接收装置的输入检测

在进行该项检测时，应首先拆卸车辆的杂物箱。注意：在拆卸车辆的杂物箱时，应注意安全气囊 SRS 的有关注意事项。

(1)拆下仪表板中间下盖和前乘客席侧仪表板下盖。

(2)从杂物箱底部拆下图 17－12 所示位置的 4 个螺钉。

(3) 在一字槽螺钉旋具上缠上胶布，再将其插入图 17－13 所示护套的凹槽中，然后撬起护套使挂钩松脱。

(4)拆下上图 17－13 所示各位置的螺钉。

(5)拆开图 17－14 所示的杂物箱灯的电插头，然后拆下杂物箱。

(6)从图 17－15 所示遥控车门接收装置上拆下其 7 芯插头。

(7)检查插头与插头端子。如果端子弯曲、松动或锈蚀，则应进行必要的修理，并重新检查系统。在确认两者及其接触情况均良好的情况下，再对插头进行表 17－3 所示的输入检测。如

表 17－2　遥控车门/防盗安全报警系统的常见故障的现象及故障处理方法

故障症状 \ 检查项目		12号(20A)熔断丝熔断（前乘客席侧仪表板下熔断丝/继电器盒）	车门锁杆/拉杆/连杆脱或卡住	驾驶席车门锁按钮开关（在驾驶席侧车门锁启动器中）	点火钥匙开关	驾驶席侧车门开关	前乘客席侧车门开关	车门锁启动器	驾驶席侧车门钥匙开关	驾驶席侧车门锁开关	右前车门锁开关	控制装置输入	前乘客席侧车门钥匙开关	遥控发射器	车窗天线	遥控车门接收装置输入	搭铁不良	导线断路、端子松动或断开
电动车门锁系统完全不工作		1										2						白/红或浅绿/红
不能用驾驶席侧车门锁开关锁定车门或开启车门	两扇车门									1		2					G401	黑/白或绿/红
	一扇车门		1					2				3						
不能用前乘客席侧车门锁开关锁定车门或开启车门	两扇车门										1	2					G581	黑/橙或蓝/橙
	一扇车门		1					2				3						
不能用驾驶席侧车门锁按钮锁定车门或开启车门	两扇车门				1							2					G401	粉或黑/红
	一扇车门		1					2				3						
不能用前乘客席侧车门钥匙锁定车门或开启车门	两扇车门											2	1				G581	黑/蓝或橙
	一扇车门		1					2				3						
不能用驾驶席侧车门钥匙锁定车门或开启车门	驾驶席侧车门		1															
	所有车门			2					1								G401	蓝或蓝/白
在点火钥匙插入且在某扇车门开启的情况下，车门仍能锁定					1	2	3					4					G401	蓝/白、灰/黄、灰/白、绿或绿/粉
电动车门锁系统工作正常，但遥控开启车门系统工作正常														1	2	3	G501	绿/蓝、粉/黑或粉/蓝

注：如果系统正常，当车门钥匙停留在开锁位置（钥匙芯开关和车门锁按钮开关处于"ON"）≥1s时，则所有车门开启。

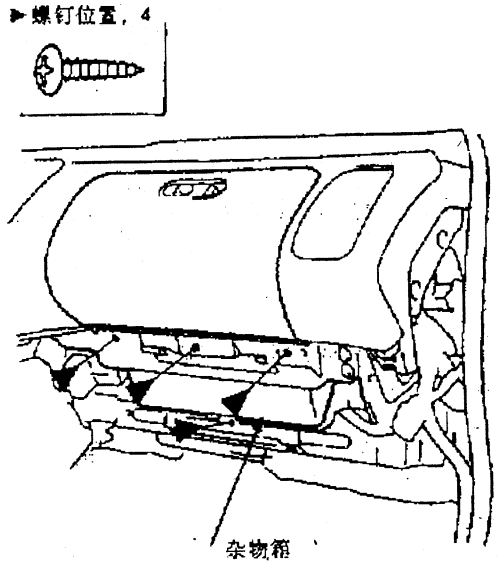

图 17－12 拆下杂物箱底部螺钉

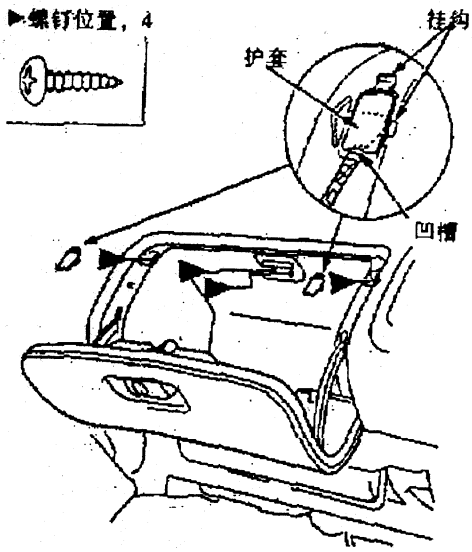

图 17－13　撬起护套使挂钩松脱

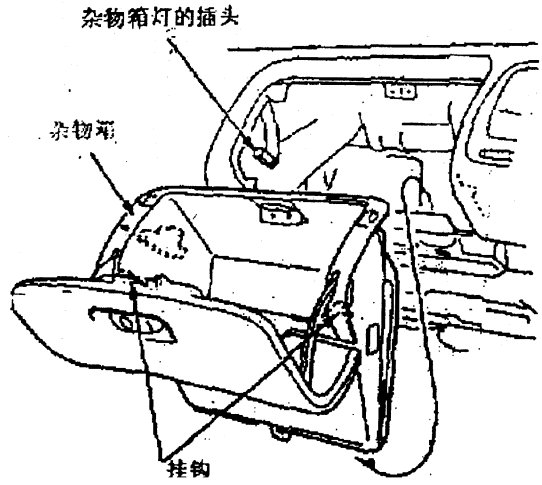

图 17－14 拆开杂物箱灯的电插头

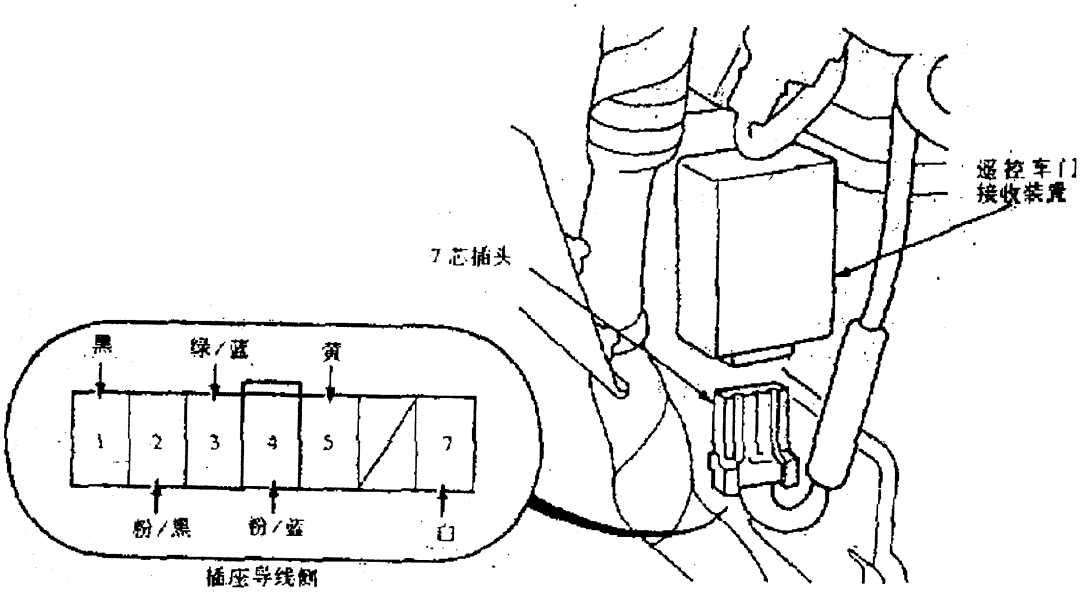

图 17－15 拆下遥控车门接收装置的 7 芯插头

果任何一项检测表明有故障，则应找出原因并予以排除，然后重新检查系统。如果经检测系统有故障，而表 17－3 中各项检测均正常，则被检测的控制装置必定有故障，应予更换。

5.2　多路控制装置输入的检测诊断

特别提醒：在进行该项检测诊断之前请参考多路控制系统故障处理的有关内容。

5.2.1　驾驶席侧的多路控制装置的检测诊断

驾驶席侧的多路控制装置输入的检测诊断方法如下：

(1)拆下驾驶席侧仪表板下熔断丝/继电器盒。

(2)从驾驶席侧仪表板下熔断丝/继电器盒中拆下驾驶席侧多路控制装置，并从多路控制

表 17－3　遥控车门接收装置输入检测表

端子号	导线颜色	检测条件	正常结果	异常结果及可能的故障原因
1	黑色	在任何条件下检查端子与搭铁之前的导通情况	对地应该导通	★搭铁线G501搭铁不良 ★端子连接导线断路
2	粉/黑色	在任何条件下，检查端子与搭铁之前的电压	对地电压为蓄电池电压	★前乘客席侧仪表板下熔断丝/继电器盒中的12号(20 A)熔丝熔断 ★驾驶席侧多路控制装置有故障 ★端子连接导线断路
3	绿/蓝色			
4	粉/蓝色			
5	黄色	接通点火开关"ON"(Ⅱ)，检查端子与搭铁之前的电压	对地电压为蓄电池电压	★驾驶席侧仪表板下熔断丝/继电器盒中的9号(7.5 A)熔丝熔断 ★端子连线导线断路
7	白色	在任何条件下，检查端子与搭铁之前的电压	对地电压为蓄电池电压	★前乘客席侧仪表板下熔断丝/继电器盒中的12号(20 A)熔丝熔断 ★端子连接导线断路

表 17－4　驾驶席侧多路控制装置输入检测(插头未插上时)

端子号	连接导线的颜色	检测内容	正常结果	异常结果及可能的故障原因
B11	黑	在任何情况下，检查端子与搭铁之间的电压	应小于1 V	①搭铁线G503搭铁不良 ②端子连接导线断路
A12	熔断丝/继电器盒故障	接通点火开关ON(Ⅱ)，检查端子与搭铁之间的电压	应为蓄电池电压	①前乘客席侧仪表板下熔断丝/继电器盒中中的13号(7.5 A)熔断丝熔断 ②端子连线导线断路
A24		接通点火开关ON(Ⅱ)，检查端子与搭铁之间的电压	应为蓄电池电压	①驾驶席侧仪表板下熔断丝/继电器盒中的9号(7.5 A)熔断丝熔断 ②端子连接导线断路
A10		在任何情况下，检查端子搭铁时，前大灯的工作情况	前大灯应点亮	①前大灯电路系统故障 ②端子连接导线断路
A5		在任何情况下，检查端子搭铁时，防盗安全指示灯的工作情况	防盗安全指示灯应点亮	①前乘客席侧仪表板下熔断丝/继电器盒中中的13号(7.5)熔断丝熔断 ②防盗安全指示灯故障 ③端子连接导线断路
A6		将端子与蓄电极正极相连接，检查尾灯的工作情况	尾灯应点亮	①尾灯电路系统故障 ②端子连接导线断路

表 17－5　驾驶席侧多路控制装置输入检测(插头插上时)

端子号	连接导线颜色	检测内容	正常结果(V)	异常结果及可能的故障原因
A13	熔断丝/继电器盒插座	从点火开关中拔出点火钥匙，检查端子与搭铁之间的电压	应<1	① 点火钥匙开关故障 ② 搭铁线 G401 搭铁不良 ③ 端子连接导线断路
		将点火钥匙插入点火开关中，检查端子与搭铁之间的电压	应≥5	
A16		打开驾驶席侧车门，检查端子与搭铁之间的电压	应<1	① 驾驶席侧车门开关故障 ② 端子连接导线断路
		关闭驾驶席侧车门，检查端子与搭铁之间的电压	应≥5	
A17		打开左后车门，检查端子与搭铁之间的电压	应<1	① 左后车门开关故障 ② 端子连接导线断路
		关闭左后车门，检查端子与搭铁之间的电压	应≥5	
A22		接通组合灯开关，检查端子与搭铁之间的导通情况	应为导通	① 组合灯开关故障 ② 搭铁线 G401 搭铁不良 ③ 端子连接导线断路
		关闭组合灯开关，检查端子与搭铁之间的导通情况	应为不导通	
B6	黄	打开发动机盖，检查端子与搭铁之间的电压	应<1	① 发动机盖开关故障 ② 搭铁线 G201 搭铁不良 ③ 端子连接导线断路
		关闭发动机盖，检查端子与搭铁之间的电压	应≥5	
B7	绿/棕	行李箱钥匙开关在锁定位置，检查端子与搭铁之间的电压	应≥5	① 行李箱钥匙芯开关故障 ② 搭铁线 G601 搭铁不良 ③ 端子连接导线断路
		行李箱钥匙开关在开启位置，检查端子与搭铁之间的电压	应<1	
B8	蓝/绿	打开行李箱盖，检查端子与搭铁之间的电压	应<1	① 行李箱锁开关故障 ② 搭铁线 G601 搭铁不良 ② 端子连接导线断路
		关闭行李箱盖，检查端子与搭铁之间的电压	应≥5	
B9	灰	锁定左后车门锁按钮，检查端子与搭铁之间的电压	应≥5	① 左后车门锁启动器故障 ② 搭铁线 G551 搭铁不良 ③ 端子连接导线断路
		开启左后车门锁按钮，检查端子与搭铁之间的电压	应<1	
B16	红/绿	关闭组合灯开关，检查端子与搭铁之间的电压	应<1	① 尾灯继电器故障 ② 组合灯开关故障 ③ 端子连接导线断路
		接通组合灯开关，检查端子与搭铁之间的电压	应≥5	

装置上拆开其插头(图 17－16)。

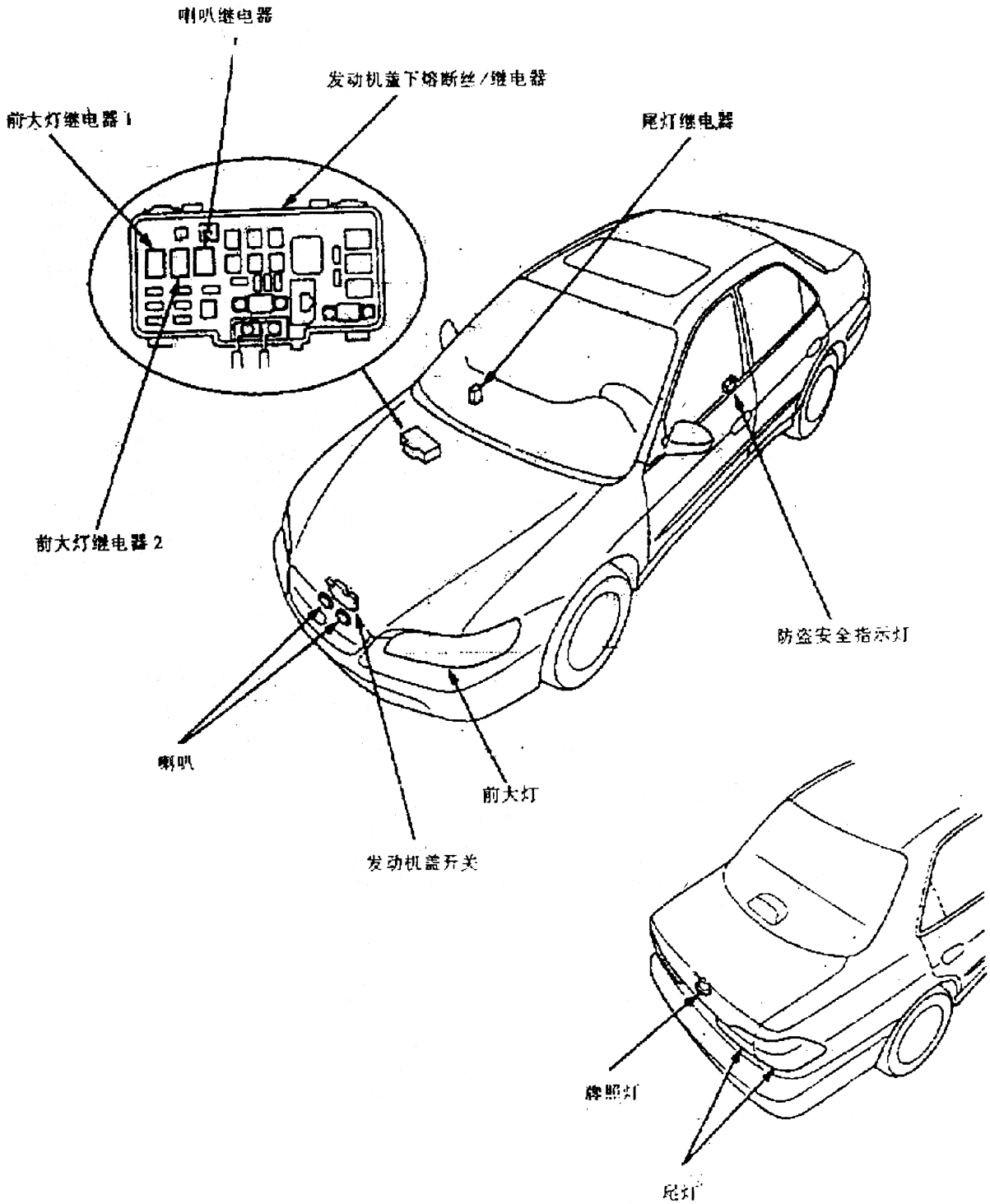

图 17－16　驾驶席侧多路控制装置端子

表 17－6　前乘客席侧多路控制装置输入检测(插头未插上时)

端子号	连接导线颜色	检测内容	正常结果	异常结果及可能的故障原因
A8	熔断丝/继电器盒插座	在任何情况下，检查该端子与车体搭铁之间的导通情况	应为导通	①搭铁线 G581 搭铁不良 ②端子连接导线断路
A9		在任何情况下，检查该端子与车体搭铁之间的电压	应为蓄电池电压	①发动机盖下熔断丝/继电器盒中的 47 号（20A）熔断丝熔断 ②刷机继电器故障 ③端子连接导线断路
A20		在任何情况下，检查该端子与车体搭铁时，防盗安全指示灯的工作情况	防盗安全指示灯应点亮	①前大灯电路系统故障 ②端子连接导线断路
A21		将车内顶灯开关置“中间”位置，检查该端子与搭铁之间的电压	应为蓄电池电压	①前乘客席侧仪表板下熔断丝/继电器盒中的 11 号（7.5A）熔断丝熔断 ②车内顶灯灯泡熔断丝熔断 ③车内顶灯故障 ④端子连接导线断路
A22		接通点火开关 ON（Ⅱ），检查该端子与搭铁之间的电压	应为蓄电池电压	①驾驶席侧仪表板下熔断丝/继电器盒中的 9 号（7.5A）熔断丝熔断 ②端子连接导线断路
A23		在任何情况下，检查该端子与搭铁之间的电压	应为蓄电池电压	①前乘客席侧仪表板下熔断丝/继电器盒中的 20 号（20A）熔断丝熔断 ②端子连接导线断路
A24				①前乘客席侧仪表板下熔断丝/继电器盒中的 13 号（7.5A）熔断丝熔断 ②端子连接导线断路
B21	蓝	在任何情况检查该端子与搭铁之间的导通情况	应为导通	①音响装置故障 ②搭铁线 G501 搭铁不良 ③端子连接导线断路
B22	黑			①搭铁线 G504 搭铁不良 ②端子连接导线断路

(3)检查插头与插头端子。如果端子弯曲、松动或锈蚀，则应进行必要的修理，并重新检查系统。在确认两者及其接触情况均良好的情况下，再对插头进行表 17－4 所示的输入检测。如果任何一项检测表明有故障，则应找出原因并予以排除，然后重新检查系统。如果经检测系统有故障，而表 17－4 中各项检测均正常，则被检测的多路控制装置必定有故障，应予更换。

(4) 将插头重新连接到多路控制装置上，在插头导线端使用尖形探针对各对应端子进行如表 17－5 所列的输入检测。

(5) 如果系统有故障，而上述各项检测均正常，则被检多路控制装置必定有故障，应予以更换。

表 17－7　前乘客席侧多路控制装置输入检测(插头插上时)

端子号	连接导线颜色	检测内容	正常结果(V)	异常结果及可能的故障原因
A3		开启前乘客席侧车门锁按钮，检查端子与搭铁之间的电压	应<1	① 前乘客席侧车门锁启动器故障 ② 搭铁线 G581 搭铁不良 ③ 端子连接导线断路
		锁定前乘客席侧车门锁开关，检查端子与搭铁之间的电压	应≥5	
A4	熔断丝/继电器盒插座	前乘客席侧车门锁开关在 UNLOCK(开锁)位置，检查端子与搭铁之间的电压	应<1	① 前乘客席侧车门锁启动器故障 ② 搭铁线 G581 搭铁不良 ③ 端子连接导线断路
		前乘客席侧车门锁开关在中间位置，检查端子与搭铁之间的电压	应≥5	
A16		前乘客席侧车门锁开关在 LOCK(锁定)位置，检查端子与搭铁之间的电压	应<1	
		前乘客席侧车门锁开关在中间位置，检查端子与搭铁之间的电压	应≥5	
A5		前乘客席侧车门锁钥匙在锁定位置，检查端子与搭铁之间的电压	应<1	① 前乘客席侧车门锁启动器故障 ② 搭铁线 G581 搭铁不良 ③ 端子连接导线断路
		前乘客席侧车门锁钥匙在中间位置，检查端子与搭铁之间的电压	应≥5	
A17		前乘客席侧车门锁钥匙开锁，检查端子与搭铁之间的电压	应<1	
		前乘客席侧车门锁钥匙在中间位置，检查端子与搭铁之间的电压	应≥5	
A14		打开右后车门，检查端子与搭铁之间的电压	应<1	① 右后车门开关故障 ② 端子连接导线断路
		关闭右后车门，检查端子与搭铁之间的电压	应≥5	
A15		打开前乘客席侧车门，检查端子与搭铁之间的电压	应<1	① 前乘客席侧车门开关故障 ② 端子连接导线断路
		关闭前乘客席侧车门，检查端子与搭铁之间的电压	应≥5	
A13		右后车门锁按钮开锁，检查端子与搭铁之间的电压	应<1	① 右后车门锁开关故障 ② 搭铁线 G581 搭铁不良 ③ 端子连接导线断路
		右后车门锁按钮锁定，检查端子与搭铁之间的电压	应≥5	
A10		将 A10 端子迅速连接到 A23 端子上，将 A11 端子和 B11 端子迅速连接到 B22 端子上，检查车门锁定情况	驾驶席侧和左后车门应锁定	① 前乘客席侧仪表板下熔断丝/继电器盒(20A)12 号熔断丝熔断 ② 启动器故障 ③ 端子连接导线断路
A11				
B11	黄/红			
B1	白/红	将 B1 端子迅速连接到 A24 端子上，检查行李箱盖开启情况	行李箱盖应开启	① 前乘客席侧车门锁启动器故障 ② 搭铁线 G581 搭铁不良 ③ 端子连接导线断路

5.2.2　前乘客席侧多路控制装置的输入检测诊断

前乘客席侧的多路控制装置输入的检测诊断方法如下：

(1)拆下前乘客席侧仪表板下熔断丝/继电器盒。

(2)从前乘客席侧仪表板下熔断丝/继电器盒中拆下前乘客席侧多路控制装置，并从多路控制装置上拆开其插头(图 17－17)。

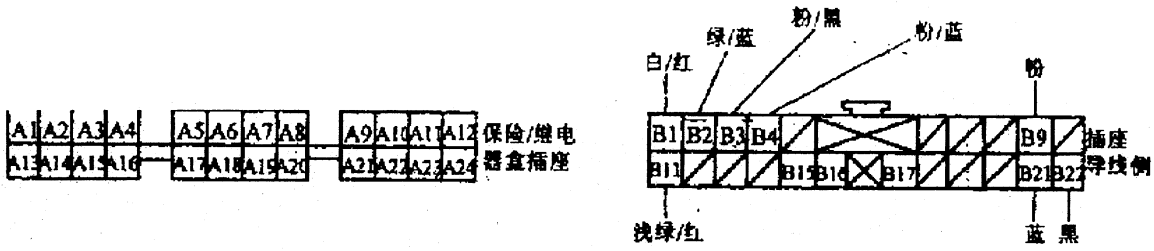

图 17－17　前乘客席侧多路控制装置端子

(3)检查插头与插头端子。如果端子弯曲、松动或锈蚀，则应进行必要的修理，并重新检查系统。在确认两者及其接触情况均良好的情况下，再对插头进行表 17－16 所示的输入检测。如果任何一项检测表明有故障，则应找出原因并予以排除，然后重新检查系统。如果经检测系统有故障，而表 17－6 中各项检测均正常，则被检测的多路控制装置必定有故障，应予更换。

(4)将插头重新连接到多路控制装置上，在插头导线端使用尖形探针对各对应端子进行如表 17－7 所列的输入检测。

(5)如果系统有故障，而上述各项检测均正常，则被检多路控制装置必定有故障，应予以更换。

5.2.3　驾驶席侧车门多路控制装置的输入检测诊断

驾驶席侧的车门多路控制装置输入的检测诊断方法如下：

(1)拆下驾驶席侧车门板，从车门多路控制装置上拆开其 20 芯插头(图 17－18)。

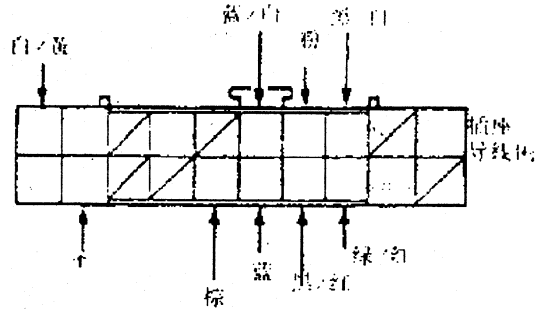

图 17－18　驾驶席侧的车门多路控制装置插头

(2)检查插头与插头端子。如果端子弯曲、松动或锈蚀，则应进行必要的修理，并重新检查系统。在确认两者及其接触情况均良好的情况下，再对插头进行表 17－8 所示的输入检测。如果任何一项检测表明有故障，则应找出原因并予以排除，然后重新检查系统。如果经检测系统有故障，而表 17－8 中各项检测均正常，则被检测的多路控制装置必定有故障，应予更换。

(3)将插头重新连接到多路控制装置上，在插头导线端使用尖形探针对各对应端子进行如表 17－9 所列的输入检测。

表 17－8　驾驶席侧的车门多路控制装置输入检测(插头未插上时)

端子号	连接导线颜色	检测内容	正常结果(V)	异常结果及可能的故障原因
A12	黑色	在任何条件下，检查端子与搭铁之间的电压	应小于1	☆搭铁线G401搭铁不良 ☆端子连接导线断路
A1	白/黄色	将点火开关转至"ON"(Ⅱ)位置，检查端子与搭铁之间的电压	应为蓄电池电压	☆前乘客席侧仪表板下熔断丝/继电器盒中的13号(7.5 A)熔丝铜之路熔断 ☆端子连接导线断路

(4) 如果系统有故障，而上述各项检测均正常，则被检多路控制装置必定有故障，应予以更换。

5.3　遥控发射器的检测诊断及遥控器代码的输入

5.3.1　几点说明

(1) 如果可以用遥控器将车门开锁或锁定，但遥控器上的 LED 灯(发光二极管)不亮，则 LED 有故障，应更换遥控器。

(2) 在任一车门打开时，不能用遥控器将车门锁定或打开。

(3) 如果已经用遥控器将车门开锁，但在 30 s 内没有任何车门开启，则车门自动重新锁定。

(4) 假如点火钥匙插在点火开关上，就不能用遥控器将车门锁定或开锁。

表 17－9　驾驶席侧多路控制装置输入检测(插头插上时)

端子号	连接导线颜色	检测内容	正常结果(V)	异常结果及可能的故障原因
A6	蓝/白	驾驶席侧车门钥匙开关在 LOCK（锁定）位置，检查端子与搭铁之间的电压	应<1	①驾驶席侧车门钥匙开关故障 ②搭铁线 G401 搭铁不良 ③端子连接导线断路
		驾驶席侧车门钥匙开关在中间位置，检查端子与搭铁之间的电压	应≥5	
A16	蓝	驾驶席侧车门钥匙开关在 UNLOCK（锁定）位置，检查端子与搭铁之间的电压	应<1	
		驾驶席侧车门钥匙开关在中间位置，检查端子与搭铁之间的电压	应≥5	
A7	粉	锁定驾驶席侧车门锁按钮，检查端子与搭铁之间的电压	应<1	①驾驶席侧车门锁启动器故障 ②搭铁线 G401 搭铁不良 ③端子连接导线断路
		开启驾驶席侧车门锁按钮，检查端子与搭铁之间的电压	应≥5	
A17	黑/红	开启驾驶席侧车门锁按钮，检查端子与搭铁之间的导通情况	应<1	
		锁定驾驶席侧车门锁按钮，检查端子与搭铁之间的导通情况	应≥5	
A8	黑/白	驾驶席侧车门锁开关在 LOCK（锁定）位置，检查端子与搭铁之间的电压	应<1	①驾驶席侧车门锁开关故障 ②搭铁线 G601 搭铁不良 ③端子连接导线断路
		驾驶席侧车门锁开关在中间位置，关闭发动机舱，检查端子与搭铁之间的电压	应≥5	
A18	绿/红	驾驶席侧车门锁开关在 UNLOCK（开锁）位置，检查端子与搭铁之间的电压	应<1	
		驾驶席侧车门锁开关在中间位置，检查端子与搭铁之间的电压	应≥5	

5.3.2 遥控发射器的检测诊断

在使用遥控发射器开启或锁定车门时，必须事先从点火开关上拔下点火钥匙，否则车门锁将无任何反应。若事先已从点火开关上拔下点火钥匙，但使用遥控发射器不能将车门开启或锁定，此时应按下述方法对遥控发射器进行检查。

(1) 按压遥控发射器开启或锁定按钮 5～6 次，检查车门锁是否工作。若此时车门锁能开启或锁定则说明遥控发射器工作正常。

(2)若经步骤 (1)检查车门锁仍不能工作，则检查遥控发射器是否有水侵入。若遥控发射器内有水，则更换遥控发射器。

(3)若遥控发射器内无水，则换用新的遥控发射器电池，并再次按压遥控发射器的开启或锁定按钮 5～6 次，检查车门锁是否工作。若此时车门锁能开启或锁定，则说明遥控发射器工作正常。

(4)若经步骤 (3)检查车门锁仍不能工作，则重写并记录遥控发射器代码 (见 5.3.3 节)，并再次检查使用遥控发射器能否开启和锁定车门。若此时车门锁能开启或锁定，则说明遥控发射器工作正常，否则应更换遥控发射器。

(5) 如果可以使用遥控发射器开启或锁定车门，但遥控发射器上的 LED(发光二极管) 不亮，则说明 LED 有故障。此时应更换整个遥控发射器。

5.3.3 遥控发射器代码的输入方法

遥控发射器可将 3 个代码输入遥控车门接收装置的存储器中。在输入遥控发射器代码时应注意：

(1)如果输入第 4 个代码，则第一个代码将被覆盖删除。

(2)在操作过程中，一定要在步骤说明规定的时间内完成。

遥控发射器代码输入的方法步骤如下：

(1)接通点火开关 ON(Ⅱ)。

(2)将遥控发射器对准车门的接收装置，在 4s 内按压遥控发射器的锁定与开启按钮。

(3)在 4s 内关闭点火开关。

(4)在 4s 内转入步骤(5)。

(5)重复步骤 (1)。

(6)重复步骤 (2)。

(7)重复步骤 (3)。

(8)在 4s 内转入步骤 (9)。

(9)重复步骤 (1)。

(10)重复步骤 (2)。

(11)重复步骤 (3)。

(12)在 4s 内转入步骤 (13)。

(13)重复步骤 (1)。

(14)重复步骤 (2)。

(15)确认已听到车门锁启动器工作的声音。

(16)在 9s 内转入步骤 (17)～(22)。

(17) 将遥控发射器对准车门接收装置，输入第一个欲被存入的代码，然后按下遥控发射器按钮。

(18)确认已听到车门锁启动器工作的声音。

(19) 将遥控发射器对准车门接收装置，输入第二个欲被存入的代码，然后按下遥控发射器按钮。

(20)确认已听到车门锁启动器工作的声音。

(21) 将遥控发射器对准车门接收装置，输入第三个欲被存入的代码，然后按下遥控发射器按钮。

(22)确认已听到车门锁启动器工作的声音。

(23)如果欲存入另一新的(第4个)遥控发射器代码，则返回步骤(1)然后逐步进行。

(24)关闭点火开关，拔出点火钥匙。

(25)使用遥控发射器开启或锁定车门，确认遥控发射器输入新代码后，系统工作正常。

5.4 驾驶席侧车门锁启动器的检测诊断

(1)拆下驾驶席侧车门板。

(2)从驾驶席侧车门锁启动器上拆开如图17－19所示的2芯插头。

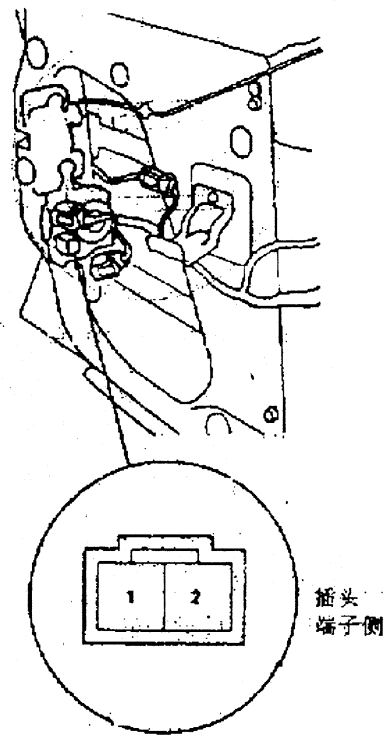

图17－19 驾驶席侧车门锁启动器的2芯插头

(3)将2芯插头的1号与2号端子分别与蓄电池的正极与负极相连接，检查驾驶席侧车门锁启动器的工作情况是否符合要求。1号端子接蓄电池的正极，2号端子接蓄电池的负极，车门锁启动器锁定；2号端子接蓄电池的正极，1号端子接蓄电池的负极，车门锁启动器开启。如果检测结果不符合上述要求，则更换车门锁启动器。注意：为避免损坏车门锁启动器，1号与

2号端子只能短时地与蓄电池相连接。

5.5 前乘客席侧车门锁启动器的检测

(1)拆下前乘客席侧车门板。

(2)从前乘客席车门锁启动器上拆开图 17－20 所示的 2 芯插头。

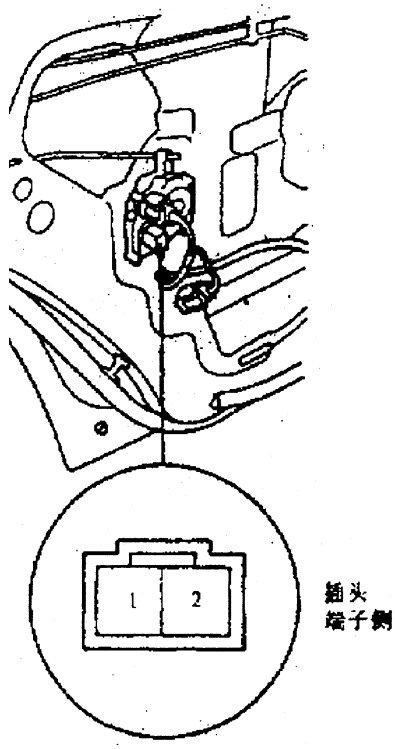

图 17－20 前乘客席车门锁启动器的 2 芯插头

(3) 将 2 芯插头的 1 号与 2 号端子分别与蓄电池的正极与负极相连接，检查驾驶席侧车门锁启动器的工作情况是否符合要求。1 号端子接蓄电池的正极，2 号端子接蓄电池的负极，车门锁启动器锁定；2 号端子接蓄电池的正极，1 号端子接蓄电池的负极，车门锁启动器开启。如果检测结果不符合上述要求，则更换车门锁启动器。注意：为避免损坏车门锁启动器，1 号与 2 号端子只能短时地与蓄电池相连接。

5.6 驾驶席侧车门锁按钮开关的检测诊断

(1)拆下驾驶席侧车门板。

(2)从驾驶席侧车门锁启动器上拆开如图 17－21 所示的 3 芯插头。

(3) 检查驾驶席侧车门锁按钮开关分别处于锁定和开启位置时，1 号、2 号和 3 号端子之间的导通情况。其导通情况应为：驾驶席侧车门锁按钮开关处于锁定位置时，1 号和 2 号端子之间应导通；驾驶席侧车门锁按钮开关处于开启位置时，2 号和 3 号端子之间应该导通。如果检测结果不符合上述要求，则更换驾驶席侧车门锁按钮开关。

5.7 前乘客席侧车门锁按钮开关的检测诊断

(1)拆下前乘客席侧车门板。

(2)从前乘客席侧车门锁启动器上拆开如图 17－22 所示的 3 芯插头。

(3)检查前乘客席侧车门锁按钮开关分别处于锁定和开启位置时，1 号与 2 号端子之间的

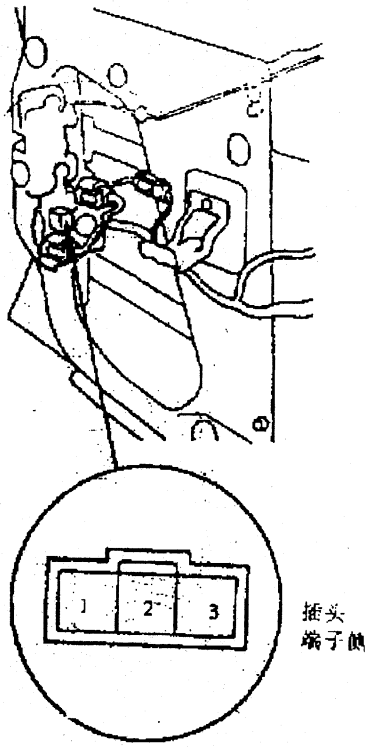

图 17－21　驾驶席侧车门锁启动器的 3 芯插头

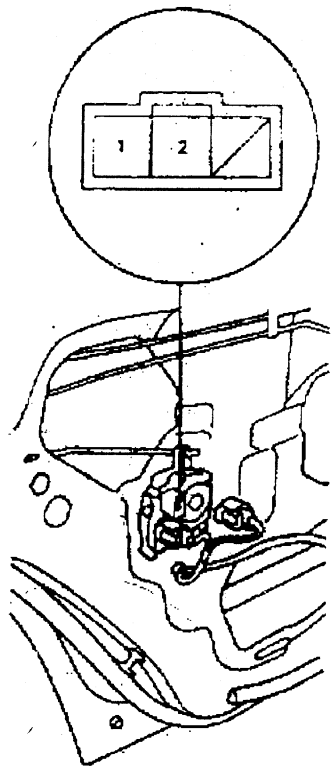

图 17－22　前乘客席侧车门锁启动器的 3 芯插头

导通情况。其导通情况应为：前乘客席侧车门锁按钮开关处于锁定位置时，1 号与 2 号端子之间应不导通；前乘客席侧车门锁按钮开关处于开启位置时，1 号与 2 号端子之间应导通。

5.8　车门钥匙开关的检测诊断

(1)拆下被测车门的车门板。

(2)从车门钥匙开关上拆开如图 17－23 所示的 3 芯插头。

(3)检查车门钥匙开关位于锁定、断开和开启位置时，1 号、2 号和 3 号端子之间的导通情况。其导通情况应为：车门钥匙开关位于锁定位置时，2 号和 3 号端子之间应导通，其他则不导通；车门钥匙开关位于开启位置时，1 号和 2 号端子之间应导通，其他则不导通。

5.9　车门锁开关的检测诊断

(1)拆下被测车门的车门板。

(2)如图 17－24 所示，拆下车门锁的固定螺钉，再拆下车门锁开关。

(3)检查车门锁开关分别位于锁定、断开和开启位置时，1 号、2 号和 3 号端子之间的导通情况。其导通情况应为：车门锁开关位于锁定位置时，1 号和 2 号端子之间应导通；其他则不导通；车门锁开关位于断开位置时，1 号、2 号和 3 号端子相互之间的均不导通；车门锁开关位于开启位置时，2 号和 3 号端子之间应导通；其他则不导通。

5.10　行李箱开启电机/锁闩开关的检测诊断

(1)打开行李箱盖。

(2)从行李箱锁闩上拆开其 6 芯插头，如图 17－25 所示。

(3)将 6 芯插头的 3 号端子接蓄电池的正极；将 4 号端子短时地与蓄电池的负极相连（以免损坏行李箱锁闩开关启动器），此时行李箱锁闩应处于开启状态。

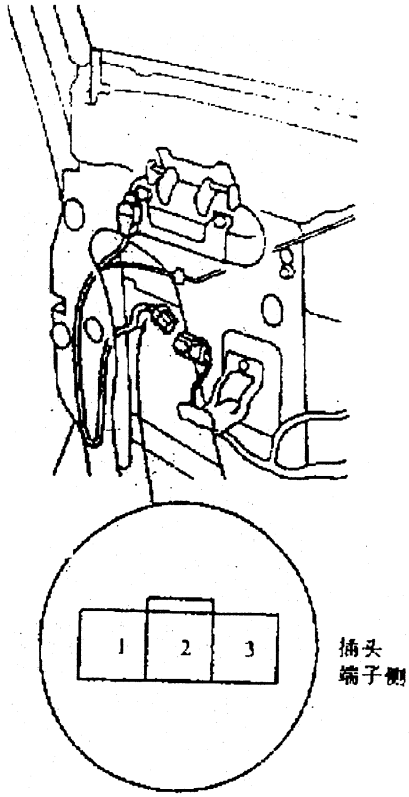

图 17－23　车门钥匙开关的 3 芯插头

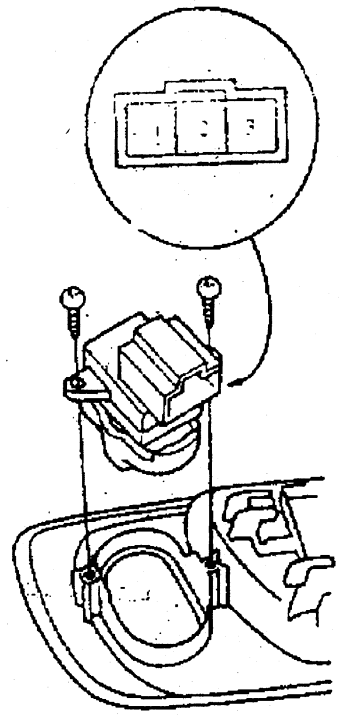

图 17－24　车门锁开关

(4)打开行李箱盖，检查上述 6 芯插头的 2 号与 6 号端子之间的导通情况，应为导通。其余各端子之间均应为不导通。

5.11　行李箱钥匙开关的检测诊断

(1)打开行李箱盖。

(2)从行李箱钥匙开关上拆开其 2 芯插头(图 17－26)。

(3)开启行李箱钥匙开关，1 号与 2 号端子之间应为导通；而当锁定行李箱钥匙开关时，1 号与 2 号端子之间应为不导通。

5.12　防盗安全指示灯的检测诊断

(1)拆下驾驶席侧车门板。

(2)从防盗安全指示灯上拆开如图 17－27 所示的 2 芯插头。

(3)当 2 号端子接蓄电池正极，1 号端子搭铁时，LED(发光二极管)应点亮。

5.13　发动机盖开关的检测诊断

(1)打开发动机盖。

(2)从发动机盖开关上拆开如图 17－28 所示的 2 芯插头。

(3)打开发动机盖(锁杆松开)，1 号与 2 号端子之间应为导通；关闭发动机盖(锁杆关闭)，1 号与 2 号端子之间应不导通。

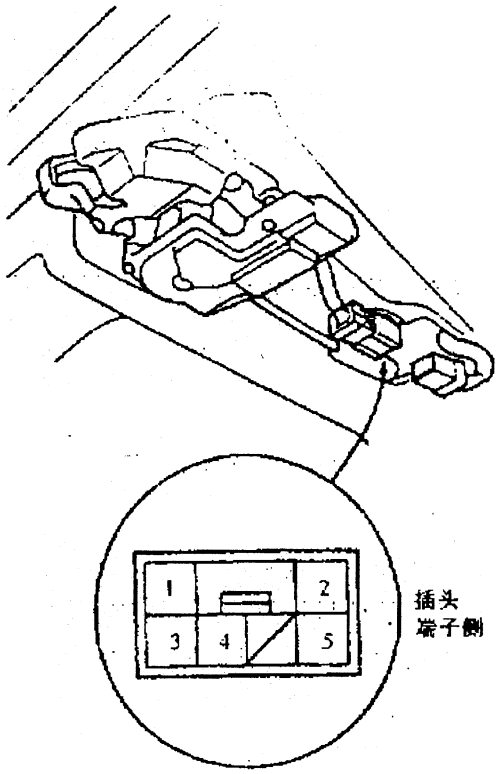

图 17－25　行李箱锁闩的 6 芯插头

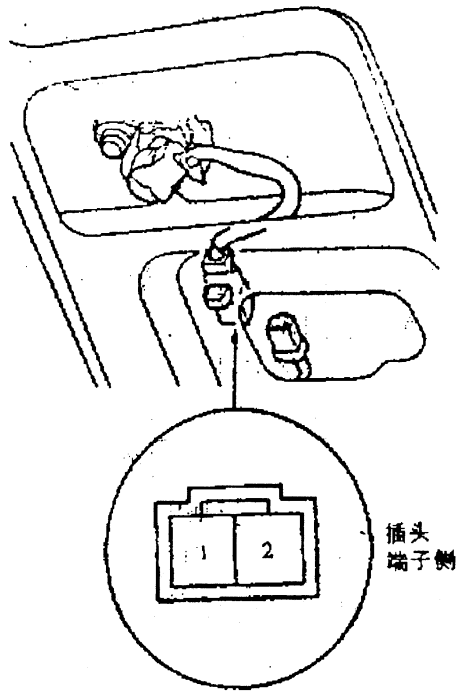

图 17－26 行李箱钥匙开关的 2 芯插头

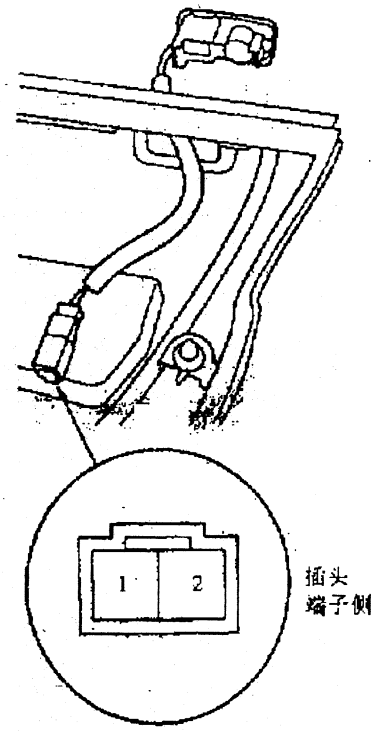

图 17－27　防盗安全指示灯的 2 芯插头

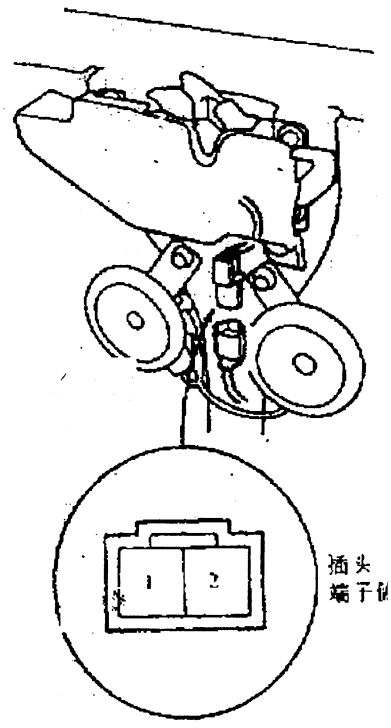

图 17－28 发动机盖开关的 2 芯插头

第十二章　高级轿车音响万能解码方法

第一节　奔驰轿车音响万能解码方法

一、奔驰 BE 143、BE149 系列轿车音响解码方法(通用码)

(一)机型

1.0780(此机型无防盗系统)

2.BE1430、BE1431、BE1432、BE1436……

此类机型的密码均为"5410"。

3.BE1490、BE1491、BE1492、BE1493……

此类机型的密码均为"64313"

(机型号一般要把机取出后在机身上可找到)

(二)解码方法

(第 2、3 类型)号机的解码方法都一样

1. 换集成块(即锌片有八只脚的小方块)

在机底的线路板上把集成块找到并拆掉换上新的集成块，在换的过程要注意旧的集成块的块口和上面的字母编号在线路板上的位置和方向是对的，如图 20－1 所示。装新的集成块一定要照旧的一样装上去。

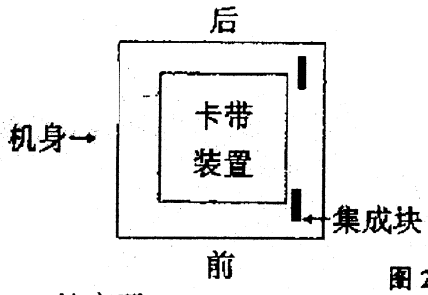

图 20－1

注:奔驰机一般有两块集成块,只要把前边的一块换掉便可。

2. 按密码

集成块换好后，把音响的开关打开，屏幕显示 CODE 即锁机的意思，这时直接输入密码，第 2 类型的机输入"5410"，第 3 类机输入"64313"机就可解开。

直接输入密码的方法为:

1 2 3 4 5 6 7 8 9 10

如要输入 "5410" 分别在 5 4 1 0 键上各按一次即可，如要输入 "64313" 则分别在 6 4 3 1 3 键上各按一次即可。

输入密码后，如果是在车上操作的，屏幕显示 FM 或 AM886……(即波段和频率)表示机已解开。

注:音响解开后，刚才输入的密码就是这台机今后的密码。

二、奔驰 280SE、560SE 轿车音响解码方法

型号：BOSCH(博世)BLAUPNKT ESSEN CR43

(1)解码方法，

①打开音响，显示屏上显示"CODE"，表示音响已锁止。

②按调谐预置"1"键，显示屏显示"0000"；

③6 个调谐预置键中 1、2、3、4 兼做解码键，例如密码是"5482"，先从左边第一位输入，按"1"键 5 次，显示屏上出现"5"，再按"2"键 4 次，显示屏上出现"54"，再按"3"键 8 次，显示屏上出现"548"，4 位密码都输入后，显示屏上显示输入的密码。

④按"∧/∨"键上部，稍后显示屏上自动显示 1 个电台频率，音响被解开，如果输入的是错误密码，按动"∧/∨"键上部后，显示屏上会出现"- - - -"，这时可重新输入密码，当输入 3 次错误密码后，音响将在 1 小时内不能输入，在此期间一直打开音响。当输入 19 次错误的密码后，显示屏上将出现"OFF"，表示音响被永久性锁止。

(2)取消防盗功能

①将音响关闭，同时按住"1"键和"4"键不放开；

②打开音响，显示屏上显示"CODE"；

③同时放开"1"键和"4"键，显示屏上显示"0000"；

④进行上面(1)中步骤③、④的操作，音响防盗功能将被取消。

(3)重新启用防盗功能

①将音响关闭，同时按住"1"键和"4"键不放开；

②打开音响，显示屏上显示"CODE"，随即消失，音响防盗功能被重新启用。

三、奔驰车系音响防盗芯片代用

汽车音响之王"歌乐" clarion，它已在 1999 年后成为很多高级车上的标准配备，而且不是简单意义上的音响，成为汽车 COMMAND 系统，分四个系列，目前我们所看到的高级别的 COMMAND 系统，已经装配的车型有'99 款奔驰新 S 级，奔驰新 CL600，沃尔沃 S80 等。1998 年日本奔驰 140 系列 S500、S500L、CL600 车也同时配备。

BE1491 型为 5 位密码，属于第一类存储防盗机型。原芯片号：85C82，代用芯片号：X24C08，必须由万能音响解码仪来解码。

W220 也有采用三岛式贝克机型。芯片型号为：89C52，代用芯片 24C08。

奔驰 W129/SL50C 和 E320 车系上选用三种型号音响 BE1430 型、BE1490 型、BE1551 型，这三种音响均属第一类存储防盗型，音响程度一般，其中乃是以 BE1430 型为最差，可能会在今后几年内被淘汰掉。芯片型号：85C82，代用芯片型号：24C01、24C02、24C16，BE1490 型和 BE115 型的原芯片型号也是 85C82，代用型号 24C16 也都必须用万能音响解码仪来查出其密码是多少。

奔驰甲壳虫微型小客车上选装了三种机型。BPT－1563 型、BPT－1582 这两种机型也是由贝克公司生产的，但换汤没换药，只是面板改成了下弧型。另一种是日本松下公司生产的 PZR530 型为无防盗机型。其中 BPT－1563 型和 BPT－1582 型也均派生出改良配套机型，是为 CLK 车型专门设计的椭圆型面板。对于贝克公司这两种机型来说，它们属于第一类存储防盗

机型。原芯片型号 BPT－1563 机是 85C82，BPT－1582 型是 85C92，代用芯片型号：24C16 和 24C08。这两种机型也要用万用音响解码仪，才能查出其密码。

W220 新 S 系列车采用冷光显示仪表盘，维修这类电子仪表时一定要注意，不要让人体所带的静电损坏了内部电子元件，维修时一定要带上防静电手套。

W220/S500 车上选装了 BOSCH（博世）公司生产的 COMMAND 系统。

奔驰车 CLK 系列车上选装的是德国贝克公司生产的改良型，为的是配合奔驰各款车的内部设计要求。其中 CLK 车系上选装了两种椭圆型面板的音响，其中第一号型号为 BPT－1563C 型，另一种为 BPT－1582JD 型。原机芯片是：85C82 和 85C92 两种，代用芯片为：24C16 和 24C08 这两种机型同样属于第一类存储防盗机型，必须用万能音响解码器来查看密码。

四、奔驰 S320、S420 轿车音响解码方法

型号：BECKER、MEXICO2000－TYE1431

1. 打开收音机，显示屏上显示“CODE”，表示收音机已被锁住；

2. 10 个调谐预置键（1U、2U、3U、4U、5U、6U、7K、8M、9M、0L）兼作解码键，先从密码的千位输入，是几就按几，以此类推，显示屏上显示输入的密码，稍后自动显示“1U”键预置的频率，收音机重新工作。如果输入的密码是错误的，输入完后显示屏上又会出现“CODE”，这时可重新输入密码，如果 3 次输入都是错误的，显示屏上显示“WAIT”，收音机被锁住 15 分钟不能输入，这 15 分钟应一直打开收音机。如果 9 次输入都是错误的，收音机被锁住 24 小时不能输入，应一直打开收音机，到“WAIT”闪动后方能再次输入。

五、奔驰 S500、S600 轿车音响解码方法

型号：EXQUISIT

（1）打开音响，显示屏上显示“CODE”（密码），其中字母“C”不断闪烁，表示音响锁止。

（2）6 个调谐预置键兼做解码键，例如密码是“15342”，先从左边第 1 位输入，按“1”键，显示屏上出现“1”，再按“5”键，则出现“15”，5 位密码都输入后，显示出现“15342”，随即显示屏上显示 1 个电台频率，音响被解开。如果输入的是错误密码，显示屏上又显示“CODE”，这时可重新输入密码，当输入 3 次错误密码后，显示屏上显示“WAIT（等待）”，音响在 10 min 内不能输入，在“等待”期间应一直打开音响；当再次输入 3 次错误密码后，音响再次“等待”10 min；当又一次输入 3 次错误密码后，音响将“等待”60 min，以后都是这样。

六、奔驰 S500、S600 轿车音响解码方法

适用：BE1430、BE1431、BE1432、BE1468、BE0876、BE2340、E2140、BE1319 型号

如果有正确密码，将其输入然后按“★”或“SEEK”或“AUTO”任何键都可以。如果输入三次错误密码本机将锁定 15 分钟，屏幕显示“WAIT”，连续给本机供电 15 分钟后。屏幕闪烁“CODE”就可以再进行输入密码，如果连续 9 次输入错误密码，本机将进入 24 小时锁定状态。屏幕显示“WAIT”，连续通电，不可关机，直到屏幕闪烁“CODE”后。可再次输入密码。如本机屏幕显示“E2”，说明本机功放机有问题或功放机无电源。BE1430、BE1431、BE1432、BE1468、BE0876、BE2340、BE2140、BE1319 需专用编程器。所用防盗芯片型号：85C82，可代用芯片：24C16、24C02。

七、奔驰轿车音响万能解码方法

具有防盗功能的奔驰轿车音响，在机内设置了防盗电路，可内存 4 位或 5 位密码，音响一

旦被盗，因电源曾被中断过，再接通电源时，就会自动锁止不能使用。

在汽车使用和维修过程中如出现以下4种情况：①拔开音响电源插头；②拔开音响保险丝或保险丝被烧断；③拆开蓄电池电缆；④蓄电池电压过低，音响也会锁止。

这里给出奔驰轿车3种型号音响的解码方法，可供解码时使用。

1. 奔驰S320、S500、S600音响

型号：EXQUISIT

(1)打开音响，显示屏上显示“CODE”(密码)，其中字母“C”不断闪烁，表示音响已锁止。

(2)6个调谐预置键可兼做解码键，例如密码是“15342”，先从左边第1位输入，按“1”键，显示屏上出现“1”，再按“5”键，则出现“15”，5位密码都输入后，显示屏上出现“15342”，随即显示屏上显示1个电台频率，音响即被解开。如果输入的是错误密码，显示屏上又显示“CODE”，这时可重新输入密码，当输入3次错误密码后，显示屏上显示“WAIT”(等待)，音响在10分钟内不能输入，在“等待”期间应一直打开音响；当再次输入3次错误密码后，音响再次“等待”10分钟；当又一次输入3次错误密码后，音响将“等待”60分钟，以后都是这样。

2. 奔驰300SE、400SE、500SE音响

型号：BECKER　MEXICO　2000－TYE1413

(1)打开音响，显示屏上显示“CODE”，表示音响已被锁止；

(2)10个调谐预置键(1U、2U、3U、4U、5U、6U、7K、8M、9M、0L)可兼做解码键，例如密码是“1038”，先从左边第1位输入，按“1U”健，显示屏上出现“1”，再按“0L”键，则出现“10”，4位密码都输入后，显示屏上出现“1038”，随即显示屏上显示“1U”键预置的电台频率，音响即被解开。如果输入的是错误密码，显示屏上又会出现“CODE”，这时可重新输入密码，当输入3次错误密码后，显示屏上显示“WAIT”，音响在15分钟内不能输入，在15分钟内音响应一直打开。如果3个3次输入的都是错误密码，音响将在24小时内不能输入，在“WAIT”显示期间应一直打开音响，直到“WAIT”闪烁后，方能再次输入。

3. 奔驰280SE、560SE音响

型号：BOSCH(波许)　BLAUPUNKT　ESSEN CR43。

(1)解码方法

①打开音响，显示屏上显示“CODE”，表示音响已被锁止；

②按调谐预置“1”键，显示屏上显示“0000”；

③6个调谐预置键中1、2、3、4兼做解码键，例如密码是“5482”，先从左边第1位输入，按“1”键5次，显示屏上出现“5”，再按“2”键4次，显示屏上出现“54”，再按“3”键“8次，显示屏上出现“548”，4位密码都输入后，显示屏上显示输入的密码；

④按“$\overset{\wedge}{\vee}$”键上部，稍候显示屏上自动显示1个电台频率，音响被解开。如果输入的是错误密码，按动“$\overset{\wedge}{\vee}$”键上部后，显示屏上会出现“－－－－”，这时可重新输入密码，当输入3次错误密码后，音响将在1小时内不能输入，在此期间应一直打开音响。当输入19次错误的密码后，显示屏上将出现“OFF”，表明音响被永久性锁止。

(2)取消防盗功能

①将音响关闭，同时按住“1”键和“4”键不放开；

②打开音响，显示屏上显示“CODE”；

③同时放开“1”键和“4”键，显示屏上显示“0000”；

④进行上面(1)中步骤③、④的操作，音响防盗功能将被取消。

3)重新启用防盗功能

①将音响关闭，同时按住“1”键和“4”键不放开；

②打开音响，显示屏上显示“CODE”，随即消失，音响防盗功能被重新启用。

以上3种型号的奔驰轿车音响，在购买新车时，密码卡片被夹在音响使用手册中，用户要将密码卡片妥善保存以防丢失，决不可放在车内，车辆转卖时，新老用户不要忘记交接音响密码卡片。汽车进修理厂维修时，在不知道音响密码的情况下，千万不要断开音响电源，如密码丢失，只能到奔驰汽车特约服务站，由服务站将汽车或音响编号电传给德国梅塞德斯——奔驰公司，查询出音响的防盗密码。

第二节　宝马轿车音响万能解码方法

一、宝马(BMW)轿车音响解码方法之一

宝马音响电路具有防盗功能，如果在维修过程中，拆卸蓄电池或者拆卸音响系统的电路，修理完毕后，必须按照正常步骤输入音响密码，音响系统才能正常工作。

车主使用手册上贴有两张卡片名：一张是白色的，大小和名片相同的卡片，正面主要有两个号码：一个是该车的密码，它是由5位数组成，且每位数都在1到6之间，另一个是音响系统的批号，如F21127929A。卡片反面写着：当你输入密码时如听到"嘟嘟"声，应立即停止并重新由第一位数开始输入密码；另一张是黄色的方形卡片，正中间有钥匙形状的符号，指时如果音响系统显示"CODE"应输入密码号才能工作。

正确输入密码的步骤如下：

(1)拔出点火钥匙后，在音向系统的面板左侧，标有ANTITHEFI字样的旁边有一红色防盗指示灯将连续闪烁，用户应他细注意这一特征。

(2)钥匙拔下后，只要触摸音响系统按键，报警的办法是在报警期间接通点火开关。

(3)只要使音响系统电源电压低于5 V，如蓄电池亏电，拆蓄电池、电子设备修理或拆音响系统等等操作，音响系统将不能工作。当电源电压恢复正常后，字"CODE"出现在屏幕下，要求用户输入该音响系统的密码。

(4)当音响系统接通时，如显示屏显示"CODE"字符，你应该按白色卡片提供的密码号顺序输入。如果连续三次输入正确的密码，音响系统仍不接受的话，应耐心等待1小时之后再输入，在此期间音响系统不接受任何指令，所以一切操作都是徒劳的。输入五位数字的密码号时，必须按照顺序逐一输入。例如，密码号为12345，你输入125替代123，再接着输入45，一共5位数，音响系统将不会正常工作。

当输入密码的第5位数字时，如果听到"嘟嘟"声音就应立即停止。重新输入密码时，应从密码的第1位开始输入，如果找不到密码或丢失应与宝马代理商联系。

宝马CM5908J型号音响解码方法(通用码)：26262、31346、56466、22416、33412、53461、33111、15532、23543、33542

宝马CM5901、CM5903型号音响解码方法(通用码)：62463

二、宝马(BMW)音响解码方法之二

宝马音响电路具有防盗功能，如果在维修过程中，拆卸蓄电池或者拆卸音响系统的电路，修理完毕后，只有按照正常步骤输入音响密码，音响系统才能正常工作。

车主使用手册上贴有两张卡片名，一张是白色的，大小和名片相同的卡片，正面主要有两个号码：一个是音响的密码，它是由5位数组成，且每位数都在1到6之间，另一个是音响系统的批号，如F21127929A。卡片反面写着：当你输入密码时，若听到"嘟嘟"声，应立即停止并重新由第一位数开始输入密码；另一张是黄色的方形卡片，正中间有一钥匙形状的符号，指明如果音响系统显示"CODE"，应输入密码号才能工作。

正确输入密码的步骤如下：

(1)拔出点火钥匙后，在音响系统的面板左侧，标有"ANTI－THEFT"字样的旁边有一红色防盗指示灯将连续闪烁，用户仔细注意这一特征。

(2)钥匙拔下后，只要触摸音响系统按键，报警的办法是在报警期间接通点火开关。

(3)只要是音响系统电源电压低于5 V，如蓄电池亏电，拆蓄电池、电子设备修理或拆音响系统等等操作，音响系统将不能工作。当电源电压恢复正常后，"CODE"出现在显示屏下，要求用户输入该音响系统的密码。

(4)当音响系统接通时，如显示屏显示"CODE"字符，你应该按白色卡片提供的密码号顺序输入。如果连续三次输入正确的密码，音响系统仍不接受的话，应耐心等待1小时之后再输入，在此期间音响系统不接受任何指令，所以一切操作都是徒劳的。输入五位数字的密码号时，必须按照顺序逐一输入。例如，密码号为12345；你输入125替代123，再接着输入45，一共5位数，音响系统将不会正常工作。

当输入密码的第5位数字时，如果听到"嘟嘟"声音就应立即停止。重新输入密码时，应从密码的第1位开始输入，如果找不到密码或丢失应与宝马代理商联系

1、先锋厂机型：

通用密码是：34516，开机后分别在3 4 5 1 6各键按一次即可解开。

2、菲利浦机型：(通用密码是：1118)

(1)换集成块(只有一个在线路板上)、换时注意旧件的缺口及它的方位，装新件时要按旧件方位安装。

(2)换上集成块后，输入密码"1118"，开机后分别在1键按三次，8键按一次即可解开。

3、阿尔派机型：BMW MODEL；NOCM59031；P/NO 82111,467,024

(1)、连接元件TD的1、3、6或切除左边所有线脚(如图20－2)，(这里只讲切除)。

2. 切除TD脚后，要连接外电源(12 V电池)，如图20－3所示。

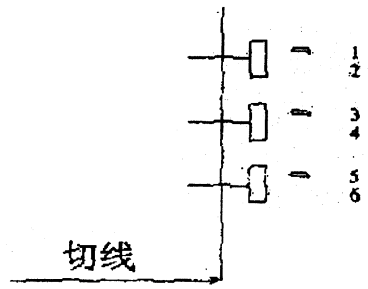

图20－2

电源的正极要连接在机身后接线盒的5号、9号脚上(各拉一条线至正极)，电源的负极接在机身上即可。

3. 跨接线路板上的两个最大焊点3秒(如图20－4)。

4. 屏幕显示"CODE"为锁机，直接输密码"62463"即可解开，即分别按6 2 4 6 3键各一次。

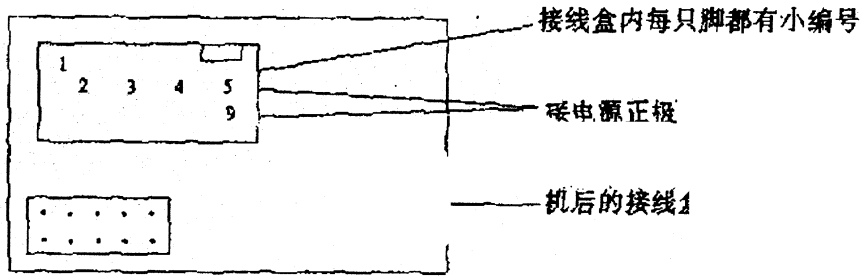

图20－3

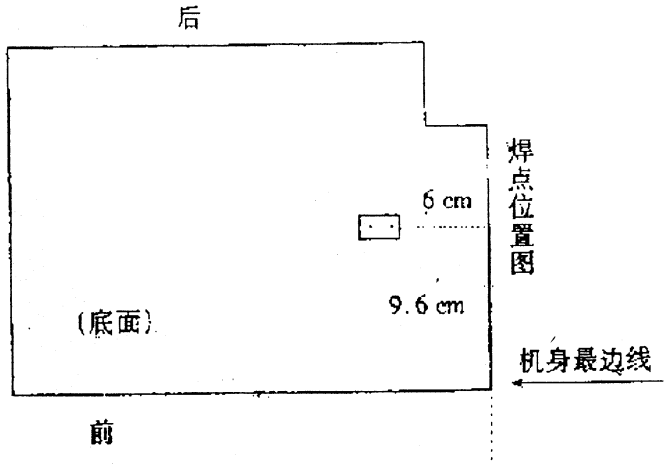

图 20-4

三、宝马(BMW)轿车音响解码方法之三

宝马轿车一些车型的车安装了汽车音响防盗系统。若通往音响的电源被切断，即使电源立即接上也不会工作。如果你的汽车上安装了这种防盗系统，在没有建立个人音响密码前，千万不要拆开蓄电池电缆线，或拆下汽车音响。

应对考车主的随机车手册，查找更全的汽车音响防盗系统的性能说明。

解码过程

(1)打开收音机，单词"CODE"就会显示在屏上。

(2)使用调台选择按钮，输入 5 个数字密码。若输错了，将 5 个数字按完，听到嗡嗡鸣声后，立即停下来重输。注意：你只有 3 次机会试密码。若 3 次输不对，你就得开着收音机等候 1 个小时后才能再输。

(3)一旦密码输入正确，单词 "CODE" 就会消失。音响系统开始工作，你可以调台并预设台。

(4)如果你忘记了自己的密码，请与 BMW 销售商服务部联系。另外，可在雨刷器下面找到底盘编号，底盘号码的后 5 位数经过加减更改后即是该车的音响防盗码：第 4 位数不变，第 2 位数减 4，第 3 位数不变，第 4 位数加 4，第 5 位数减 2。

四、宝马轿车音响万能解码方法之四

宝马汽车音响型号大致可分为四种：

第一种为阿尔派 GM5903 机型。在这种机型内部都有一个压片式电池，其具体解码方法为：取掉记忆电池，打开音响电源总开关，输入密码 41463，密码为五位数，必须按照顺序逐一输入，第一位数是 4，则按"4"调谐预置键，第二位数是 1，则按"1"调谐预置键，面板则会显示一个频率电台，再装回记忆池即可。

第二种为宝马公司生产的本土机，这种机最为常见。识别方法为：其屏幕为双屏幕，两屏幕中间隔开。其具体解码方法为：打开音响反面盖板，面对着音响面板，有三个并排的共发射极小三极管，断开三个三极管共同端与面板其他线路的连接。然后把在 CPU 的上边的一个大电容进行放电大约 8 秒种左右（以上步骤需在音响断开电源的情况下进行），然后接上电源，输入 62463 即可。记住：千万别输错，否则又要等待很久才能再次输入。

第三种为先锋音响。其具体解码方法为：打开音响上盖，拆开机芯，在机内有一个长方型

的大芯片，引脚呈上下排列。方法一为打开音响总开关，用试灯一端搭铁，一端快速地把远离面板的那一行引脚快速地触发一遍，等到屏幕黑后，然后快速地开关音响电源开关三下，直到出现一个电台频率为止；方法二为打开音响总开关，按住 1、5 键，同时用万用表 500 毫安档去触发上一行引脚左边的第一脚，等到屏幕黑时松开表针，然后快速地开关音响电源开关三下，直到出现一个电台频率。

第四种为 CM5908J 机型。可以通过触发晶振来达到解码的目的。

五、宝马轿车 CM5908 型音响解码方法

当打开音响后盖时，可以看到如图 20－5 所示的一个电路。首先把烙铁烧热，然后用烙铁把 0、1、2、3、4、5 这些点上有焊锡连接的地方，全部用烙铁断开（注：用烙铁断焊点时，烙铁一定要从电源上取下，不可以使用功率超过 35 W 的烙铁。如果在修车载电脑时，甚至要求使用恒温或调温烙铁）。

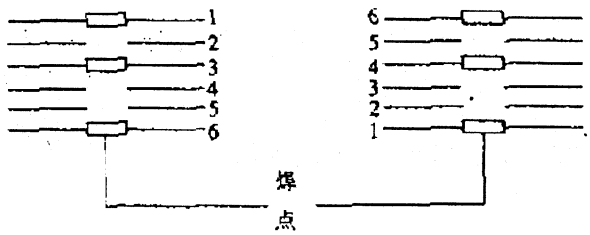

图 20－5

这两种型式不管哪一种，处理方法都一样。当把所有焊点全断开后。再进行相应的连接，连接的点不同所得出的密码也不同。

密码：45623 = 0、1、2、3、4、5 各焊点的分别连接。

密码：35332 = 0、2、3 焊点分别连接。

例如：把“0”用焊锡连接，再把“2”焊连，最后把“3”焊连，那么现在就可以接上电源，输入“35332”。这组数字就是本机就在的密码。

第三节　沃尔沃(富豪 VOLVO)轿车音响万能解码方法

一、沃尔沃(富豪)轿车音响万能解码方法

1. 通用码是"6522"(屏幕显示:SRFE 为锁机)

2. 换集成块:

新集成块的 2、5、6、7 脚剪掉只留下 1、3、4、8 脚,把旧集成块拆除,按旧集成块的缺口方向放下新集成块并焊好。

3. 集成块焊好后,接上电源,输入密码"6522",即按 6 5 2 2 各一次可立即解开。

4. 集成块示意图(图 20-12)

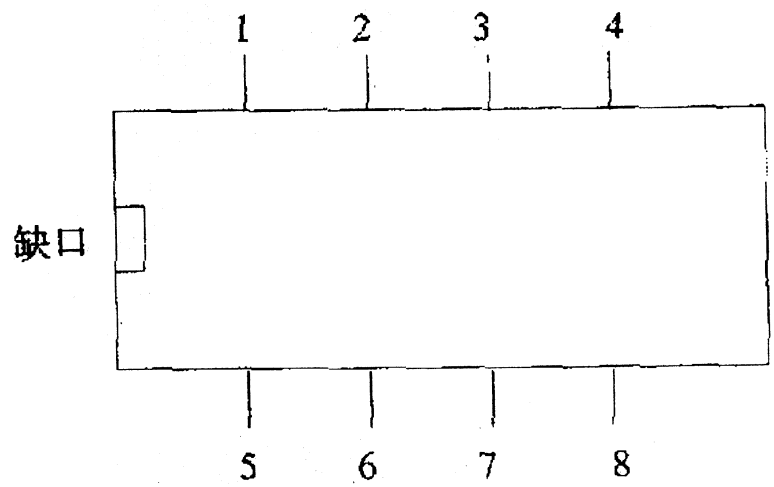

1、2、3、4、5、6、7、8 为脚的编号

图 20-12

二、瑞典沃尔沃 960 音响的解码操作程序

对于配备有防盗功能的音响而言,如果蓄电池电压过低,蓄电池电源线断开,或音响系统电源中断,都将导致音响被锁止,失去正常的操作功能,即使重新将音响电源接通音响也不能正常工作,则必须重新输入正确密码,才能恢复正常。

正确解码程序如下:

解码操作程序(一):

首先将音响电源开关置于 ON 位置,这时音响的液晶显示屏会显示"cod"字样,而且还会出现闪烁。表示可以开始输入防盗密码。

解码操作程序(二):

此车型音响防盗密码为 6 位,如输入密码为 635421,利用音响装饰面板中的预置电台存储键操作音响的解码输入按键。

按键面板操作存储键 1、6 次,使液晶显示屏小的显示出 6 为止。

按动面板操作存储键 2,3 次,使液晶显示屏小时显示出 3 为止。

按动面板操作存储键 3,5 次,使液晶显示屏小时显示出 5 为止。

按动面板操作存储键 4,4 次,使液晶显示屏小时显示出 4 为止。

按动面板操作存储键 5,2 次,使液晶显示屏小时显示出 2 为止。

按动面板操作存储键 6,1 次,使液晶显示屏小时显示出 1 为止。

如输入的密码准确无误。再按动 aut 键,如液晶显示屏显示 ON 字样,则表示该音响以解锁成功,音响可恢复正常功能。如输入的密码是错误的密码,液晶显显示屏会显示 rpt,可再重新输入正确的密码。如连续输入 3 次错误密码,液晶显示屏会显示 on 字样,即暂时不能输入密码,须等待 4 小时之后,方可重新输大正确的密码进行解锁。

第四节　博世 BLAUPUNKTESSECR43 音响锁止的解码操作程序

解码操作程序(一)：

首先将点火开关开启后，将音响电源操纵开关置于 ON 位置，如此时音响面板内的液晶显示屏显示为"COD"字样时，则表示该音响因某种原因以被锁止(音响 BATT 电源瞬间中断；或蓄电池供电电压过低等)。

解码操纵程序(二)：

此种音响的解码密码为四位数密码，利用音响装饰面板中的 6 个预置电台存储键，兼作音响的解码操纵输入按键。

解码操作程序(三)：

例如输入解锁密码 1823 的方法为：

按动面板操作存储键中的 1 键，观察液晶显示屏显示出 1 为止。

按动面板操作存储键中的 2 键，观察液晶显示屏显示出 8 为止。

按动面板操作存储键中的 3 键，观察液晶显示屏显示出 2 为止。

按动面板操作存储键中的 4 键，观察液晶显示屏显示出 3 为止。

解码操作程序(四)：

如经以上操作输入的密码正确无误后，按动音响装饰面板中的"∧"键，稍等片刻后，音响液晶显示屏会显示出某一电台的频率，此时则表示该音响解锁成功，音响恢复原设计功能。

需要说明的是，如果输入的密码不是正确的密码，当输入完毕后，按动音响装饰面板中的"∧"键，液晶显示屏会显示出"－－－"的字样，这时表示输入失败，可重新输入准确的密码。如 3 次输入的密码均为错误密码，则只能耐心等待 1 小时后才可重新输入正确密码进行解锁。如 19 次输入的密码均为错误密码后，音响的液晶显示屏会显示出"OFF"的字样，此时则表示该音响已被永久锁止，不能解锁。此种音响的锁止系统可通过相应的操作程序被解除。

解除锁止系统的操作程序：

先将音响电源操纵开关开启后，同时按住音响装饰面板中的 6 个电台预置存储键中的 1键和 4 键注意不要放开。尔后，关闭音响电源操纵开关，此时音响的液晶显示屏将显示"cod"字样，装饰可同时放开 1 键和 4 键，音响的液晶显示屏小时将显示"0000"字样后。即可利用 6 个电台预置存储键中的 1 至 4 键输入该音响的证确密码通过以上输入操纵后，该音响的锁止系统将被解除。

重新设置锁止系统的操作程序.

首先将点火开关开启后，音响电源操纵开关置于 ON 位置，同时按住音响装饰面板中的 6个电台预置存储键中的 1 键和 4 键，注意不要放开。重新将音响电源操纵开关开启后，液晶显示屏会显示"cod"后随即消失。通过以上输入操纵后，该音响的锁止系统将重新恢复原设计功能。

第五节　美洲豹(Jaguar)音响锁止后解码操作程序

解码操作输入程序(一)：

首先将点火开关开启后，音响电源操作操纵开关置于 ON 位置。如此时音响面板内的液晶显示屏会显示出"CODE"的字样，这时则表示该音响因某种原因已被锁止。

解码操作输入程序(二)：

此种车型的音响解码密码为四位数密码，利用音响装饰面板中的预置电台存储键兼作音响的解码操作输入按键。

解码操作输入程序(三)：

例如输入密码 1632 的方法为：

按动面板操作存储键中的 1 键，观察液晶显示屏显示 1 为止。

按动面板操作存储键中的 2 键，观察液晶显示屏显示 6 为止。

按动面板操作存储键中的 3 键，观察液晶显示屏显示 3 为止。

按动面板操作存储键中的 4 键，观察液晶显示屏显示 2 为止。

解码操作程序输入程序(四)：

如果经以上操作输入的密码正确无误后，会听到音响发"嘟、嘟"的蜂鸣音，此时则表示该音响解锁成功。音响恢复原设计功能。

需要说明的是，如果输入的密码不是正确的密码，在输入时每按动一次面板操作存储键，音响都将同步发出蜂鸣音，出现此种状态时，表示已连续次输入的密码均为错误密码，只能耐心等待 1 小时后，方可重新输入正确的解锁密码。

第六节　陆虎吉普车音响解码输入方法

为减小音响被盗的危险，音响设置有四位数的防盗码，如果音响被盗，防盗系统将会被击活，这时音响便不能正常工作。如果盗贼没有正确的防盗码，那么音响对于他来说是没有任何价值的。此外，每个音响控制器都设置了一定时间的延迟期，在延迟期内防盗码不能够被输入进去，因此大大减小了因多次输入密码而碰巧解开音响的可能。

在购买车辆时，应同时获得一个密码卡，该卡上写有四位数的防盗码，并且上面还标有一个系列号，在音响的金属壁侧上贴有该系列号，以便在被盗后能进行识别。

密码输入方法

如果密码未被输入或电源曾断开过，则在音响工作前必须输入密码，其输入方法如下：

打开音响，在显示屏上应显示"CODE"字样，按下预置键"1"。

· 按下一个调谐键，选择防盗密码的第一个数，按下预置键"1"，以存贮密码的该位数。

· 按下一个调谐键，输入第二位防盗密码，按下预置键"1"，以存贮密码的该位数。

· 再用如上方法输入防盗码的第三位数，按预置键"1"，将其存贮起来。

· 输入防盗密码的最后一位数，并按预置键"1"，将其存贮起来。

如已输入正确的防盗码，会响起提示音，这时，音响方可正常工作。

注：如输入的防盗码错误，会响起提示音，进入第一段延迟期，在延迟期内，显示屏会显示"WAIT"字样，此时不要关闭音响的电源开关，在延迟期结束时显示屏会出现"CODE"字样，这时方可以输入正确的防盗码，记住，这时若再输入一次错误的防盗码，那么延迟期将会是第一次延迟期的二倍，依此类推，即延迟期分别为 4 分钟，8 分钟……

如果显示屏不显示"CODE"，但音响却仍能工作，这时音响不会受到密码的保护。此时可在音响打开的同时，按住"UP"调谐键（将会听到双音的提示音），音响防盗系统便可起到保护作用。

第七节　绅宝(SAAB)轿车音响万能解码方法

一、绅宝(SAAB)9000 CS型轿车音响的解码操作程序

绅宝9000 CS型车的音响具有防盗锁止的功能，在使用过程中，如果不甚将音响锁止后，则可用输入密码的方法进行解锁，音响被锁止多为蓄电池电源线或音响电源线中断时间超过3分钟所致。正确解码操作程序如下：

解码操作程序(一)：

首先将点火开关开启后，音响控制开关置于ON位置，这时音响液晶显示屏显示为CODEIN"字样。

解码操作程序(二)：

利用音响装饰面板中的四个预置电台存储键兼做音响解码入按键如输入2985密码：

按动面板操作存储键1,2次，液晶显示屏会显示2。

按动面板操作存储键2,9次，液晶显示屏会显示9。

按动面板操作存储键3,8次，液晶显示屏会显示8。

按动面板操作存储键4,5次，液晶显示屏会显示5。

如输入的密码正确无误，音响会出现某一电台频率的播音或"沙沙"声音。这时则表示该音响解锁成功，音响恢复原设计功能。

如果输入的密码是错误的，液晶显示屏会始终显示这个错误的密码，这时可按动面板中的"Band"3秒以上，液晶显示屏会重新显示"codeIn"的字样，此时则表示可重新输入密码。

需要引起注意的是，如果连续3次输入的密码均为错误的密码，便需待1小时以后，方能重新输入新的密码。当重新输入密码时，需按动Band键至少3秒钟后，液晶显示屏即可显示(BandIn)字样，表示可以重新输入正确的密码。

二、96款绅宝9000CS轿车音响解码方法

绅宝音响系统具有防盗功能，配备有防盗密码；由生产厂家预先设定4位防盗密码，这4位防盗密码是不能够改变的。如果电瓶接线断开超过3分钟、音响被拆卸或音响电源曾被断开，这时便需要重新输入防盗密码。输入方法如下：

1. 打开收音机，当显示屏显示"CODE IN"时，用快速选择键输入4位防盗密码，如密码正确，收音机最近一次所调频率会在显示屏上显示；如所输入的密码是错误的，则应将4位防盗码再重新输入。在输入密码错误时，错误的防盗密码会始终显示在显示屏上。

2. 如已输入错误的防盗密码，按Band键至少3分钟进行清屏，当显示屏上显示"CODE IN"时，可重新输入密码。

3. 如连接三次输入错误的防盗密码，则必须使收音机处于打开状态1小时以后才能再次输入。

4. 再次输入防盗密码，按Band键至少3秒钟，"Band In可在显示屏上显示。

5. 如再次输入的防盗密码仍不正确，则仍需等待1小时后重复第4步骤。

第八节　欧宝(OPEL)轿车音响万能解码方法

一、欧宝轿车音响解码方法之一

1. 接通点火开关。

2. 关掉收音机。

3. 按住"AS"三秒后，打开收音机，确保按住"AS"键，此时，显示屏出现"SAFE"三秒后显示10－－－－。

4. 使用预选数字键1、2、3、4输入密码(该车只有四位)

如密码0365的输入，应按1次1键，4次2键，7次3键，6次4键，屏幕显示分别为0－－－、03－－、036－、0365。

5. 确认密码无误，按下"AS"键三秒，听到"嘟"声信号，表示完毕。

如果输入错误密码后，要延迟一段时间才能重新输入，在延迟时间内，收音机开关必须开着，第三次尝试时间10秒钟，第四次则延长10分钟，第九次错误后延时640分钟，第十次错误输入，显示屏显示"SAFE"，此时，应交欧宝维修站处理。

二、欧宝轿车音响解码方法之二

(一)解码方法

当电源电压被破坏或音响被拆下时，音响就会进入休眠状态，屏幕上显示"SAFE"，此时必须对音响进行解码，方能使音响进入工作状态。

1. 打开点火开关，关闭音响开关。

2. 在按下"AS"键的打开音响，屏幕上则会先显示出"SAFE"，继而出现"10－－－－"的字样，数字"10"表示允许的音响输入密码的次数。

3. 如前所述，利用数字键1－4输入音响密码，如果输入错误，可重新输入。

4. 当确认输入无误时，按下"AS"键直到确认信号出现为止。

5. 如果输入的是正确密码，音响将恢复正常状态；如果输入的是错误密码，屏幕上将显示"SAFE"，然后显示"9－－－－"，允许再输入9次。

正确的音响密码可以从随车手册(CAR PASS)中查到。当输入的密码不正确时，前2次输入后间隔10 s方可第3次输入，以后每次输入必须间隔10 min，第9次与第10次输入的间隔时间长达640 min。系统只允许输入10次错误密码，10次错误输入之后，音响将完全锁死，此时只能更换新件。因此，当音响密码遗失时，应尽快与经销商联系，平时不要将附有音响密码的手册留在车内。

(二)防盗系统的设定

防盗系统是否设定可采用以下方法加在判别：关闭音响和点火开关；检查操作面板"CODE"键上有无一红灯在闪烁，当有红灯闪烁时，每次打开点火开关并打开音响时，屏幕上会显示"CODE"字样，说明音响的防盗功能已设定。否则必须先对音响进行加密，步骤如下：

1. 打开点火开关。

2. 关闭音响开关。

3. 在按下"AS"键的同时打开音响，屏幕上显示"CODE"字样，3 s 后显示"- - - -"，即可输入 4 位数密码。

4. 用数码键"1"输入音响密码的第 1 位数字，按第 1 下时显示"0"，以后第按 1 下数码加 1，或直接按下按键等待数字自动变到需要值。

5. 利用"2、3、4"键分别输入密码的第 2、3、4 位数字，方法同步骤 4。

6. 按下"AS"键，直到屏幕上显示出确认信息，此时音响恢复到正常状态。

三、欧宝(OPEL)轿车防盗音响的解码之三

欧宝(OPEL)汽车公司是美国 GM 公司在德国的全资子公司，生产的轿车音响系统中编入了密码，具有防盗功能。如果车辆电源被断开过或蓄电池电压低于 5 V，该音响系统便会自锁。若音响被盗，盗贼不掌握正确的密码，不可能使其工作。

在维修车辆过程中，若断开过蓄电池负极搭铁线，音响系统便被锁死。此后，若再接上蓄电池负极搭铁线，把点火开关置于"ON"位置后，打开音响，便会发现音响面板上有一红灯在不断闪烁，不但音响没有声音，而且各按键也不起作用；必须在重新接上电源后，输入正确的密码，才能使音响系统恢复功能。

1. 解码步骤

a. 在 RADIO PASS(收音机证件)中找到密码"CODE NO.- - - -"(4 位码)；

b. 将点火开关置于"ON"位置；

c. 关闭音响电源开关；

d. 在按下 AS 键的同时打开音响电源开关，直到听见"噗"的一声再松开 AS 键，3 s 后显示屏上出现"10 - - - -"；

e. 按下预置键"1"、"2"、"3"、"4"输入密码。码的第 1、2、3、4 位数分别由预置键"1"、"2"、"3"、"4"输入，每位按 n + 1 次(n 为码的各位数字)。例如，密码"4236"的输入方式为：预置键"1"、"2"、"3"、"4"分别依次按下 5、3、4、7 次；

f. 按下 AS 键，直到听见"噗"一声，音响便恢复了工作。

2. 注意事项

a. 点火开关置于"ON"位置后，必须在按下 AS 键的同时打开音响电源开关。否则，显示屏上只有"SAFE"字样，而无法输入密码。

b. 显示屏上"10 - - - -"中的"10"，表示可以尝试输入密码的次数为 10 次。在前 3 次密码输入过程中，若每次输入有错误，则需开机等待 10 秒，才能进行下一次输入；在第 4、5、6、7、8 次密码输入过程中，若每次输入有错误，则需开机等待 10 分钟，才能进行下一次输入；若第 9 次输入密码错误，则需开机等待 640 分钟，方可进行第 10 次输入；若第 10 次输入的密码仍然错误，音响便会被完全锁死，此时，就只有与欧宝轿车供应商联系解码或更换。

c. 为确保安全，须保管好车辆证件，并对密码严格保密。

四、欧宝汽车的音响防盗系统解除与设定

欧宝汽车选用的 Radio CDR 500 音响具有双重防盗功能，一方面操作面板可随意取下带走，另一方面音响具有密码锁定功能。当防盗系统被起动时，一旦发生音响断电或汽车总电源

被切断的情况，音响就会自动锁死，无法工作。

1. 防盗系统的设定(加密)

防盗系统是否设定可采用以下方法加以判别：关闭音响和点火开关，检查操作面板"CODE"键上有无一红灯在闪烁，当有红灯闪烁时，每次打开点火开关并打开音响时，屏幕上会显示"CODE"字样，说明音响的防盗功能已设定。否则必须先对音响进行加密，步骤如下：

(1)打开点火开关。

(2)关闭音响开关。

(3) 在按下"AS"键的同时打开音响电源开关，屏幕上显示"CODE"字样，3秒后显示"- - - - -"，即可输入4位数密码。

(4)用数码键"1"输入音响密码的第1位数字，按第1下时显示"0"，以后每按1下数码加1，或直接按下按键等待数字自动变到需要值。

(5)利用"2、3、4"键分别输入密码的第2、3、4位数字，方法同步骤(4)。

(6)按下"AS"键，直到屏幕上显示出确认信息，此时音响恢复到正常状态(按"AS"键有"噗"的一声响)。

例：音响密码3110的输入

数码键	屏幕显示			
按"1"键4次	3	-	-	-
按"2"键2次	3	1	-	-
按"3"键2次	3	1	1	-
按"4"键1次	3	1	1	0

2. 解码方法

当电源电压被破坏或音响被拆下时，音响就会进入休眠状态，屏幕上显示"SAFE"，此时必须对音响进行解码，方能使音响进入工作状态。

(1)打开点火开关，关闭音响开关。

(2)在按下"AS"键的同时打开音响，屏幕上先显示"SAFE"，继而出现"10- - - -"的字样，数字"10"表示允许向音响输入密码的次数。

(3)如前所述，利用数码键"1"、"2"、"3"、"4"输入音响密码，如果输入错误，可重新输入。

(4)当确认输入无误时，按下"AS"键，直到确认信号出现为止。

(5)如果输入的是正确密码，音响将恢复正常状态；如果输入的是错误密码，屏幕上将显示"9SAFE"，然后显示"9- - - -"，允许再输入9次。

正确的音响密码可以从随车手册(CAR PASS)中查到。当输入的密码不正确时，前2次入后间隔10秒方可第3次输入，以后每次输入必须间隔10分钟，第9次与第10次输入的间隔时间长达640分钟。系统只允许输入10次错误密码，10次错误密码输入之后，音响将完全锁死，此时只能更换新件。因此，当音响密码遗失时，应尽快与经销商联系，平时不要将附有音响密码的手册留在车内。

3. 解除防盗设定

再次执行加密步骤可解除防盗功能，此时音响将不受电源断电的影响。

4. 控制面板的匹配

可拆卸的控制面板如果遗失，在配得新件后，必须进行匹配操作，此时面板(图 20－13)显示"PANEL"，匹配步骤同加密步骤。

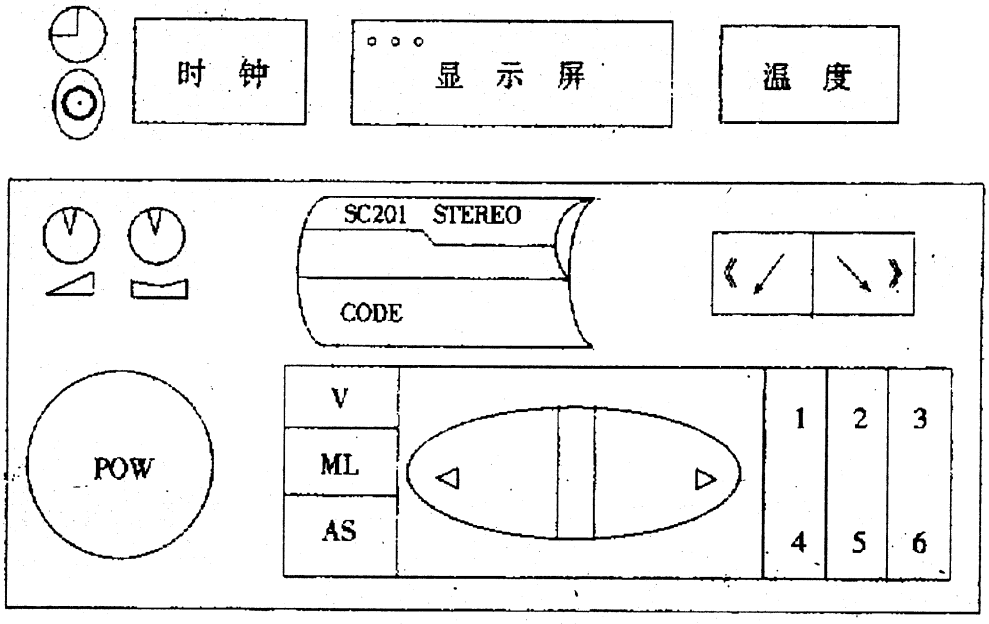

图 20－13

五、欧宝(OPEL)汽车音响的解码操作程序

解码操作程序(一)：

首先将点火开关开至 ON 档。

解码操作程序(二)：

将需要解码的音响电源开关至 OFF 位。

解码操作程序(三)：

按住音响面板（液晶显示屏侧面）的"AS"的调节按键三秒手，将音响的电源开关至 ON 档，需要说明的是，此时音响面板的"AS"键还要保持按住状态，这时音响的液晶显示屏会出现"SAFE"三秒，之后会显示 10.....。

解码操作程序(四)：

使用音响的电台预选则数字存储按键 1.2.3.4 输入防盗密码，此种车型的预选解锁密码为 4 位密码。如某辆车预选密码为 0365 则应按下述方法进行输入。

按按键 1,1 次，这时液晶显示屏显示为 0－－－。

按按键 2,4 次，这时液晶显示屏显示为 03－－－。

按按键 3,7 次，这时液晶显示屏显示为 036－－。

按按键 4,6 次，这时液晶显示屏显示为 0365－。

解码操纵程序(五)：

如经以上操纵输入的密码准确无误后，再重新按动预选面板上的 AS 键三秒后，即会听到"哪"的蜂鸣音，这时则表示该预选解锁成功，预选恢复原设计功能。

需要说明的是，如果经以上操作输入的密码，不是正确的密码则需待 10 秒钟后，方可重新输入正确的密码进行解锁。但是，如果 10 次输入的密码均为错误时，音响的液晶显示屏会显示出 SAFE 字样。表示该音响仍处于锁止状态。

第九节　雪铁龙 XM 音响解码方法

雪铁龙 XM 型轿车是东风汽车公司同法国雪铁龙公司以 SKD 方式合作生产的轿车，其配备的激光音响具有 CD 自动换片，转向盘上设置控制按钮，防盗密码等功能。下面介绍一下其防盗密码的使用。

条件：每次断电后（如拆装蓄电池、更换保险丝），再开机时显示“CODE”字样，需重新输入密码。

方法：

如控制面板简图所示，以输入密码“3628”为例：

步骤	显示
1. 按“ON”钮电源开关，开机	CODE
2. 在“1－6”钮中随意按一键	0000
3. 按“1”钮 3 次	3000
4. 按“2”钮 6 次	3600
5. “按 3”钮 2 次	3620
6. 按“4”钮 8 次	3628
7. 按“6”钮	CODE

显示 7 秒后自动消失并开机。

注意：

(1)当密码输入错误时，显示“－－－－”并停机约 1 秒，当此显示消失后显示“CODE”时方可再次输入密码。

(2)连续 3 次输入错误时，机器将自动锁定 1 小时。

(3) 密码为 4 位数字，注明在收放机外壳的标签上，当此标签丢失后，可根据汽车底盘号向东风汽车公司查询。

第十节　丰田轿车音响万能解码方法

一、丰田音响解码方法(通用码)

(一)各种机型的通用码(如下所示)

凌志LS400通用码:512810　769800　810284　279239　334989　180824　740850　283989　241239　906743　540471　596239　412923　241239　334980　512280　241230　624626

凌志GS300、ES300通用码:841960　891440　588416　814960　540471　858410　543989　481960　841961　891446　588420　840960　891440　481960　891440　588410

凌志RS300通用码:547219　689243　838269　715269

凌志单门出租车通用码:003254

单气袋:954951

93年:120583　942516

无气袋:896260　108432

丰田佳美通用码:054787　640702　036787　636787　596787　540743　778054　132578　647303　18824　266824(部分亚洲龙)　365614(部分亚洲龙)　604410　036494　576484　448054　906484　108431　607401　906452　054707　804640　153632　108431　906743　540471　034787　787410　878410　607410　054787　640392　531182

丰田亚洲龙(CAVAEON)通用码:266614　120167　664416　366614　254810　641283　609533

丰田大霸王(PREVIA)通用码:108431　16803　16804　17801

丰田富士通(Fujitsu)通用码:752722

丰田松下(Panasonic)通用码:524608

丰田沙漠王子通用码:686622　829419

丰田跑车通用码:003254　235236

丰田吉普车通用码:837692　405221

柯罗娜(Corona)、Premio通用码:717542　631484　940237　824152　460371

(二)解码方法:(主要根据操作等距离按机正面的开关或键)

1. 将点火开关(钥匙)至ACC位置(即开匙)同时按住机的电源开关和[1][4][6]键,此时屏幕出现SEC。

3. 再同时按住机的向上键[∧/∨]和[1]键时屏幕显示△

4. 此时可输入通用码前三位数字,三位数字分别从[1][2][3]键输入。

例如要输入5、1、2这三位数,则在[1]键按6次,在[2]键按2次,在[3]键按3次(即按的次数比要输入的字多1),此时屏幕就会显示出5、1、2数字。

5. 继续按下向下键[∧/∨]和1键,屏幕显示:[▽]----。

6. 此时，可继续输入通用码的后三位数，三位数字分别从[1][2][3]键输入，例如要输入 8、1、0 这 3 位数，则在[1]键按 9 次，在[2]键按 2 次，在[3]键按 1 次，此时屏幕就会显示出 8、1、0。(按确认键 SEAN)。

7. 至此一组码已输入机内，如果输入正确，该组码又是对应此机的，那么三秒钟后屏幕变暗，就是说机已被解开。但如果输入错误，或输入的码无错而并不是对应该机的码，机此时打不开的。屏幕即显示“E_1”(E_1 表示已输入 1 组码机没有打开，要继续输入第二组码再试，如输入第二组仍未能打开则屏幕显示 E_2，以此类推，如果连续输入五组码都未能打开，机会自动断电关闭，这里要等 15 分钟或更长一点的时间再从头试解或再用未用过的码来试解)。

8. 特殊的输入方法：(当同时按向上键[∧/∨]和[1]键屏幕显示[∧/∨] - - - - 时为特殊情况)

按照上述程序 4 的输入数字法输入前三位数，等到这三位数字在屏幕上消失，再按照上述程序 6 的输入数字法再输后三位数字。

(三)解码后重新输入新密码的方法：

机在解码后，同时按住[1][6]键，然后按[1][2][3]键分别输入你所设定的新密码(限三位数)，输入法同上述一样。

注意：

一、打开点火器(ON)位置，如果音响显示 SED，《本机的三位码没有锁死》操作如下：

1. 直接按(△键和 1 键)从 1、2、3 键输入任何码，按确认键(SEAN)。然后在从 1 继续操作等到本机完全锁死。

2. 按 1、4、6 键按开关，这时本机可以起动。

二、丰田车系音响万能解码方法

丰田系列凌志 LS 400、ES 300、GS 300、亚洲龙、佳美、大霸王的音响，当电源断开后(电瓶电压过低，音响线束脱落，取开电瓶电源或辅助电源保险丝)，音响就会被锁死。必须输入本音响正确密码才能解开，如错输 10 次，音响就会显示“HELP”，必须使用原厂通用码方可解开。

1. 音响密码设置方法(条件是原车没有密码)

(1)按住“1”和“6”键，同时按下“开关键”屏幕显示“SEC’

(2)同时按住[SEEK∧/∨]中的“∧键”和“1”键，显示“0 - - -”

(3)在“1”、“2”、“3”键上输入本音响密码，如密码为“813”，按键方法是：在“1”键上按 9 次，百位显示“8”，在“2”键上按 2 次，十位显示“1”，在“3”键上按 4 次，个位显示“3”，屏幕显示“813”。

(4)按下[SCAN]键大约 2 秒 ~ 3 秒，屏幕上就会显示“SEC”，闪一下后就熄灭，此时密码就已设定。

当音响断电后重新通电，屏幕显示“SEC”，此时按以上方法输入原音响密码，音响就能使用。按音响密码设置方法输入原定的密码后，原来所设定的密码就消除，如需密码，要重新设置密码。

(5)如输入错误，屏幕显示“ERR”，输错 10 次屏幕显示“HELP”，此时只有输入原厂通用码才能解开。

2. 原厂通用码输入方法

(1) 当音响断电后屏幕显示"SEC"，如没有正确的密码，就连续输错 10 次，让屏幕显示"HELP"。

(2)同时按住 1、4、6 键和开关键，屏幕重新显示"SEC"。

(3)同时按 SEEK 中的"∧"键和"1"键，显示"△- - -"，输入通用码的前 3 位。

(4)同时按 SEEK 中的"∨"键和"1"键，显示"▽- - -"，输入通用码的后 3 位。

(5)按一下 SCAN 键等几秒，若所输入通用码为此音响的通用码，屏幕会自动关闭，此时能开机使用(无密码)。若所输入通用码不正确，再输入另外的通用码，直至解开为止。输码用 1、2、3 键。

附：各款车型音响通用码：

凌志 LS 400：	512 810	906 743	740 850	
	540 471	810 284	283 689	
	596 239	241 239	334 989	
凌志 ES 300：	841 960	891 440		
凌志 GS 300：	891 440	588 410		
亚洲龙(AVALON)：	266 614	121		
佳　美(CAMRY)：	108 431	054 787	906 743	
	607 410	540 471	878 410	
	640 702			
大霸王(PREVIA)：	108 431	16803	16804	17801
富士通(FUJITSU)：	752 722			
松　下(Panasonic)：	524 608			

三、丰田轿车音响万能解码方法

如果输入密码 9 次不能解开音响，屏幕上会显示(HELP)，这时需要用万能解码方法。

一、万能解码方法

1、同时按住 1、4、6 键，手不要松开，再按音响总开关，直到屏幕显示 AMS SEC 。

2、先按住"TUNE∧"键，手不要松开，再按 1 键，直到屏幕显示"- - - ∧"。

3、按"1"、"2"、"3"键，输入通用密码的前三位数。

4、按"TUNE∨"键，手不要松开，再按 1 键，直到屏幕显示"- - - ∨"。

5、按"1"、"2"、"3"键，输入通用密码的后三位数。

6、最后按"SCAN"键，直到出现"SEC"并消失为止。

7、此时屏幕变黑，无任何显示，再按一下音响总开关，音响就解开了。

8、如果在操作过程中，屏幕突然无任何显示，这时，可同时按住 1、4、6 键，手不要松开，再去按音响总开关，直到屏幕出现"SEC"为止，仍可继续操作。

二、通用密码

丰田车通用音响密码如下：

凌志 LS 400：	512 810	906 743	740 850
	540 471	810 284	283 689
	596 239	241 239	334 989

凌志 ES 300:　841 960

凌志 GS 300:　891 440　588 410

亚洲龙(AVALON):　266 614　120 167

佳　美(CAMRY):　108 431　054 787　906 743

607 410　540 471　878 410

640 702

大霸王(PREVIA):　108 431

四、丰田汽车音响万能解码方法之三

高级汽车收音机，一般都具备防盗系统。当出现以下情况时，由于收音机电源被中断，收音机即会自动锁止：①收音机被盗；②更换蓄电池；③收音机保险断路；④拔开收音机插头。

凌志 LS400 轿车上装备的收音机储存了 6 位防盗密码，前 3 位由生产厂家设定，丰田汽车公司存档，后 3 位由用户设定并应记牢。如果电源被中断过，收音机会处于半锁止状态，输入后 3 位密码即可解除锁止。如后 3 位密码丢失或未曾设定，可连续 5 次输入随便确定的 3 位错误密码，此时收音机会处于全锁止状态，可由丰田汽车特约服务站或丰田办事处，从丰田汽车公司查询出前 3 位密码输入后解除锁止。

1. 后 3 位密码的设定

用户应选择对自己来说易于记住的数字，如生日等某个重要日子，并记入笔记本，但决不能放在车中。

(1)关闭收音机，将点火开关置于“ACC”位置；

(2)同时按住“1”键和“6”键不要放开，打开收音机，直到显示屏上出现“SEC”为止；

(3)同时按住“∧/∨”键上键上部和“1”，显示屏上出现“- - -”；

(4)6 个电台预选键中的“1”“2”“3”键兼作密码输入键，用“1”键输入后 3 位密码的左起第 1 位数字，用“2”键输入第 2 位数字，用“3”键输入第 3 位数字，每个键按几下，显示屏上显示几，但按每个键的第一下时，显示屏上显示“0”；

(5)按“SCAN”键直到显示屏上出现“SEC”，稍候，待“SEC”消失后，说明密码设定已完成。

2. 后 3 位密码重新设定

(1)按照“1. 后 3 位密码设定”中的(1)～(4)步骤操作；

(2)按住“SCAN”键直到显示屏上出现“- - -”，稍候“- - -”消失，说明原设定密码已被消除；

(3)按照“1. 后 3 位密码设定”中的(1)～(4)步骤操作，设定出新的后 3 位密码。

车辆转卖时，老用户一定要消除自己设定的后 3 位密码，或将后 3 位密码告之新用户，以免以后收音机锁止时无法解码。

3. 解码方法

(1)将点火开关置于“ACC”位置，打开收音机，显示屏上出现“SEC”，说明收音机已锁止；

(2)按照“1. 后 3 位密码设定”中的(3)、(4)步骤操作；

(3)按住“SCAN”键直到显示屏上出现“SEC”，稍候“SEC”消失，说明收音机锁止已被解除。

如果输入的密码是错误的，“SEC”不会消失，这时可再一次输入密码，输入错误密码5次，就会使收音机全锁止。

汽车进行维修时，在不知道收音机后3位密码的情况下，千万不要断开收音机电源。如必须断开蓄电池电线或更换蓄电池，可先将“汽车保护神”插入点烟器座，“汽车保护神”的结构是9V电池串联一只二极管，二极管的作用是阻止蓄电池中的电流流进电池。当拆掉蓄电电线后，由9V电池给收音机提供电源，此时决不能打开任何用电设备，否则9V电池的电能会很快耗尽。也可以根据“汽车保护神”原理自己制做一备用电源，并联在任一火线接柱与地之间。

五、丰田汽车音响万能解码方法之四

具有音响防盗系统的丰田车，其音响系统一旦中断电源或电源过弱，就会处于半锁止情况，即开机时屏幕显示“SEC”，而音响系统无法工作。遇到此类情况，可以有四种方法使音响恢复功能。第一是输入该车的防盗密码（即所谓的后3位密码，由车主拥有）；第二是向丰田汽车公司查询该车的另一组密码（即所谓的前3位密码）；在车主的后3位密码丢失及无法查询前3位密码的情况下，可考虑第三种方法，这种方法就是更换控制音响密码的IC芯片，拆开音响电路板，在磁带卡座后方位置有一八脚的、带有PDH00X字样的IC芯片，这就是控制音响密码的IC，具体形状如图20－14：



图20－14

用电烙铁将IC芯片焊断，更换一个相同型号的空白IC芯片，就可以重新使音响工作，但丧失了防盗功能。值得注意的是：PDH00X”中的“X”根据车型不同而不同，如凌志400为“1”，而凌志300为“4”。在焊烧IC芯片接脚时应注意电路板的散热，一般可采用电吹风机来散热，以免损坏电路板。

第四种方法是输入通用码的方法。

1. 各种机型的通用码如下

LS400的通用码	ES300的通用码	佳美的通用码
512810	841960	108431
906743	891440	607410
740850	GS300的通用码	906743
540471	891440	054787
810284	588410	540471
283689	亚洲龙的通用码	878410
596239	266614	大霸王的通用码
241239	富士通的通用码	108431
334989	752722	16803

松下的通用码	16804
524608	17801

2. 解码方法(主要用手指根据操作程序按机正面的开关或键,见图 20－15)如下:

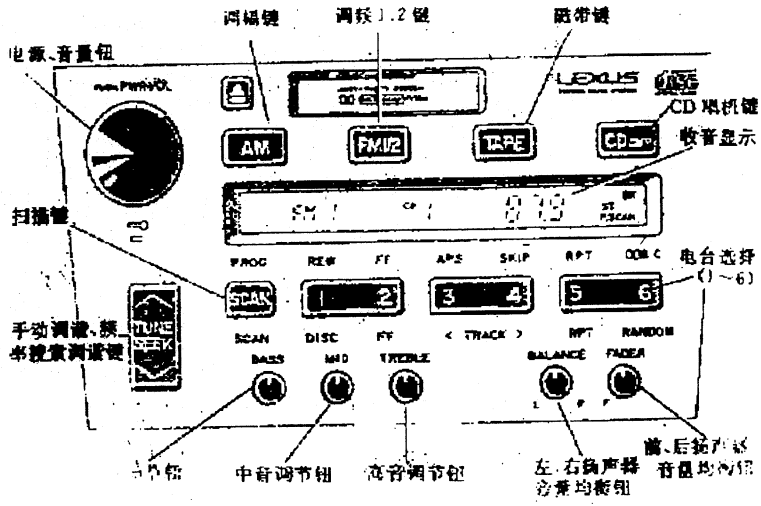

图 20－15

(1)将点火开关(即钥匙)拧至"ACC"位置(即开匙)

(2)同时按住音响的电源开关和1 4 6键,此时屏幕出现"SEC"。

(3)再同时按住音响的向上键 △▽ 和1键,此时屏幕显示△— — —。

(4)此时可输入通用码前三位数字,三位数字分别从1 2 3键输入。例如要输入 512 这三位数则在1键按 6 次,在2键按 2 次,在3键按 3 次(即按的次数比要输入的数字多 1),此时屏幕就会显示出 512 数字。

(5)继续按住向下键 △▽ 和1键,屏幕显示:▽— — —。

(6)此时,可继续输入通用码的后三位数,三位数字分别从1 2 3键输入,例如要输入 810 这 3 位数,则在1键按 9 次,在2键按 2 次,在3键按 1 次,此时屏幕就会显示出 810,按确认键 SEAN。

(7)至此一组通用码已输入机内,如果输入无错,该组码又是对应此机的,那么三秒钟后屏幕变暗,就是说音响已被解开。但如果输入有错,或输入的码无错而并不是对应该音响的码,此时音响是打不开的,屏幕即显示"E1"(E1 表示已输入 1 组码音响没有打开,要继续输入第二组码再试,如输入第二组码仍未能打开,则屏幕显示 E2,以此类推,如果连续输入五组码都未能打开,音响会自动断电关闭,这时要等 15 分钟或更长一点的时间再从头试解或再用未用过的码来试解)。

(8)特殊情况的输入方法(当同时按住向上键 △▽ 和1键,屏幕显示 △▽ — — —"时为特殊情况)。

按照上述程序(4)步骤的输入数字法输入前三位数,等到这三位数字在屏幕上消失,再按照上述程序(6)步骤的输入数字法再输入后三位数字。

3. 解码后重新输入新密码的方法:

音响在解码后,同时按住1 6键,然后按1 2 3键分别输入你所设定的新密码(限三位数),输入法同上述一样。

六、凌志轿车音响万能解码方法

大多数凌志轿车都安装了音响防盗系统，如果不解开所设置的防盗码，音响系统就不会起作用。下面简单地介绍凌志轿车音响防盗系统的使用方法。

1. 设置防盗系统

(1)点火开关处于"ACC"状态时，音响处于关闭状态。

(2)按左边[1 2]中的"1"键和右边[5 6]中的"6"键，再按"PWRVOL"键，直到显示屏上示"SEC"，如图 20－16 所示。

(3)先按 TUNE/SEEK 键，再按[1 2]中的"1"键，音响录放功能指示信号将在显示屏显示，如图 20－17 所示。

(4)重复按[1 2]中的"1"、"2"键和[3 4]中的"3"键，即可输入欲设置的 3 个数字密码。如设置的密码为 420，则必须按[1 2]中的"1"键 5 次，[1 2]中的"2"键 3 次，[3 4]中的"3"键 1 次，如图 20－18 所示。

(5)密码数字显示后，按 SCAN 键，直到显示"SEC"，"SEC"自行消失后，防盗系统即已设置；如果按错键，显示屏上将显示"Err"。在显示"SEC"之前，可以从第 3 步骤重新操作。

防盗系统一经设置，点火开关处于"OFF"状态时，防盗指示灯将亮起来；点火开关转至"ACC"位置时，显示屏上将显示"SEC"，如图 20－19 所示。

由于某种原因而需要更换密码，必须取消防盗系统，重新设置新的密码。

2. 取消防盗系统

(1)按设置防盗系统的步骤操作一次；

(2)密码显示后，按 SCAN 键，直到显示"——"，"——"自行消失，表明防盗系统已被取消。如果按错键，"Err"、"SEC"将陆续显示，这时必须从设置防盗系统的第 3 步骤开始操作。"Err"显示的次数表明你按错了多少次键，"Err"最多显示 9 次，如图 20－20 所示。

注意：如果第 10 次按错键，防盗系统将被触发，显示屏上显示"HELP"，音响系统指示灯也亮起来(如图 20－21 所示)，表明音响系统将彻底不起作用。请联系凌志轿车经销商。当车被转卖时，一定要取消所设置的防盗系统。

3. 防盗系统被触发

如果自行设置的防盗系统被触发，按下面步骤去做，即可恢复正常。

(1)按设置防盗系统中的第 3、4 步骤操作；

(2)显示屏上显示密码后，如图 20－22 所示，按 SCAN 键，直到"SEC"显示；"SEC"自行消失后，防盗系统即被重新设置，音响系统亦恢复正常；如果按错键，在显示"SEC"之前"Err"将显示，须从头开始操作。

4. 万能解码方法

(1)当音响断电后，显示屏上显示"SEC"，如没有正确密码，就连续输 10 次三位数的任意码(连续输错 10 次)，让显示屏显示"HELP"。

(2)同时按住[1 2]中的"1"键、[3 4]中的"4"键、[5 6]中的"6"键和"PWR VOL"开关键，显示屏重新显示"SEC"。

(3)同时按住[TUNE SEEK ∧]中的"∧"键和[1 2]中的"1"键，显示屏显示"△－－－"后，用"1"、"2"、"3"键输入通用码的前 3 位数。

(4) 同时按住 [TUNE SEEK ∨] 中的"∨"键和 [1 2] 中的"1"键，显示屏显示"▽ - - -"后，用"1"、"2"、"3"键输入通用码的后 3 位数。

(5) 按一下 [SCAN] 键，等几秒钟，若所输入的通用码为此音响的通用码，显示屏会自动关闭(变黑)，此时能开机使用(无密码)。若所输入的通用码不正确，再输入另外的通用码，直至解开为止。

凌志轿车音响的通用码如下：

凌志 LS 400:	512 810	906 743	740 850	540 471
	810 284	334 989	596 239	283 689
	241 239			
凌志 ES 300:	841 960			
凌志 GS 300:	588 410	891 440		

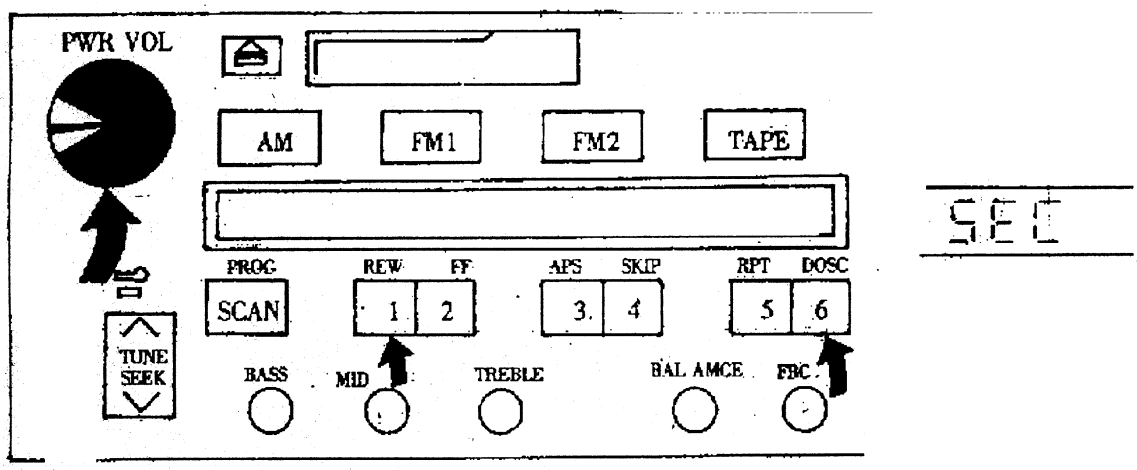

图 20 - 16

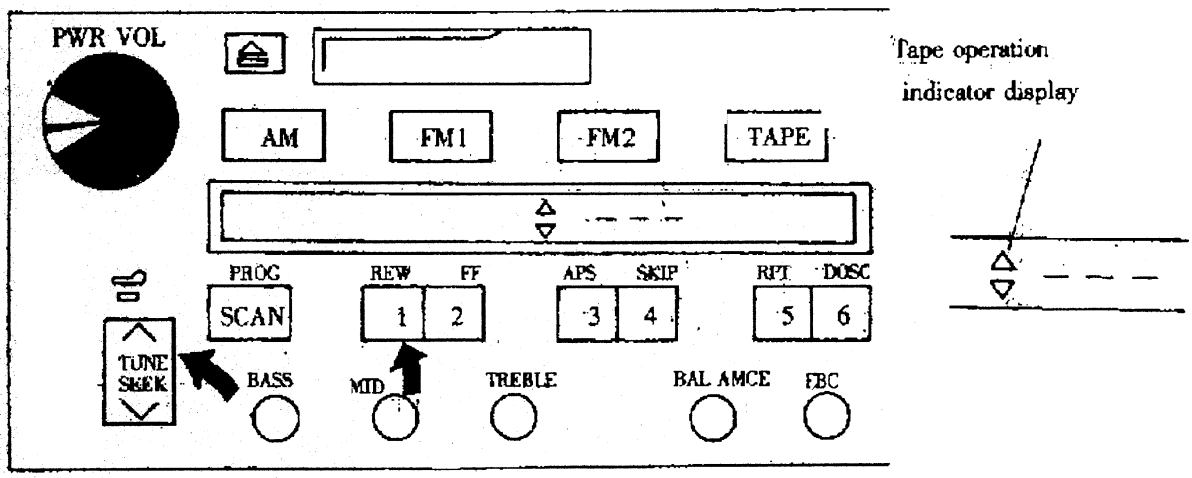

图 20 - 17

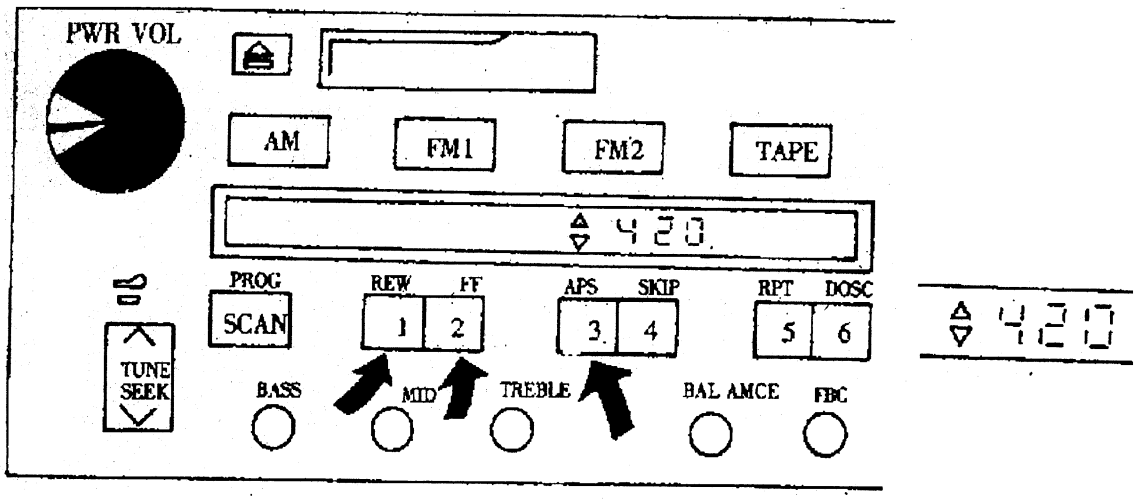

图 20－18

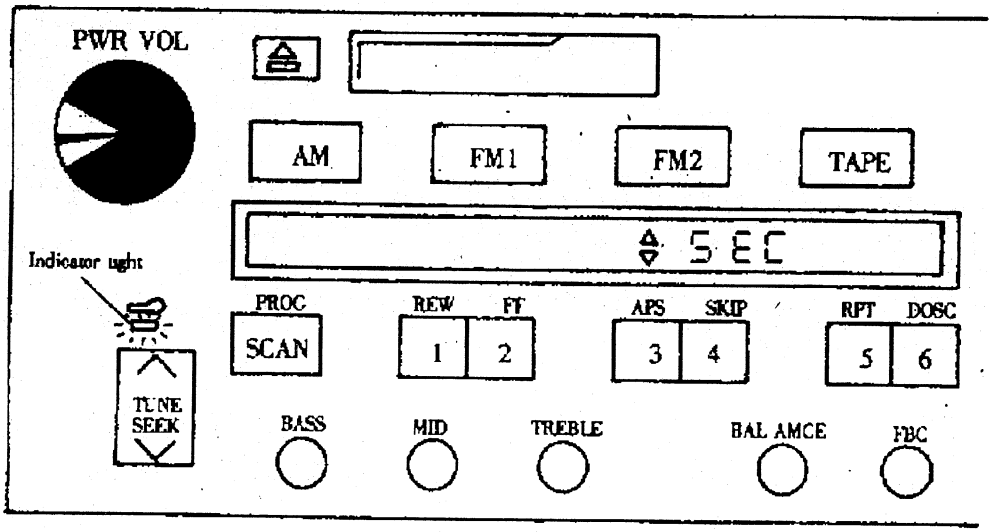

图 20－19

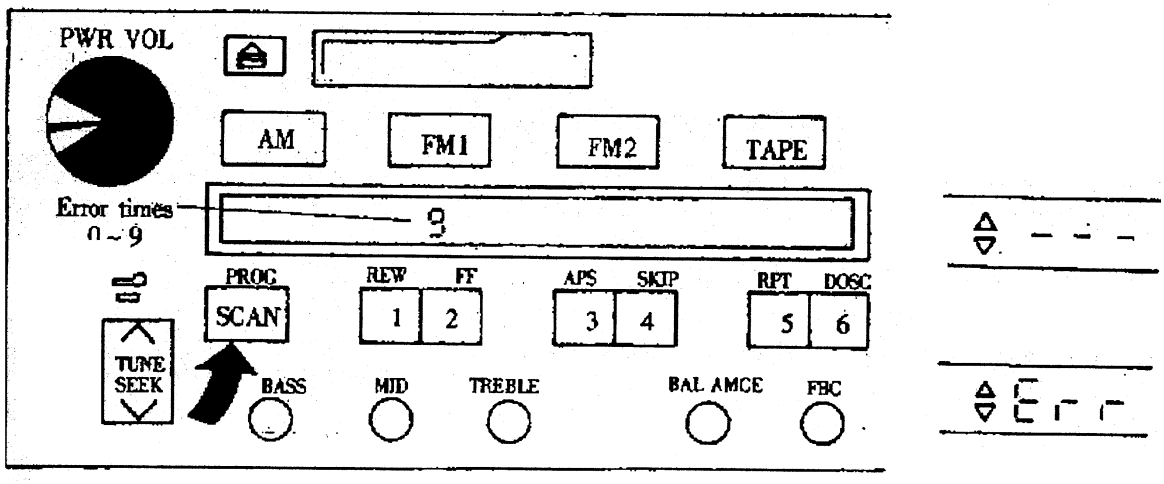

图 20－20

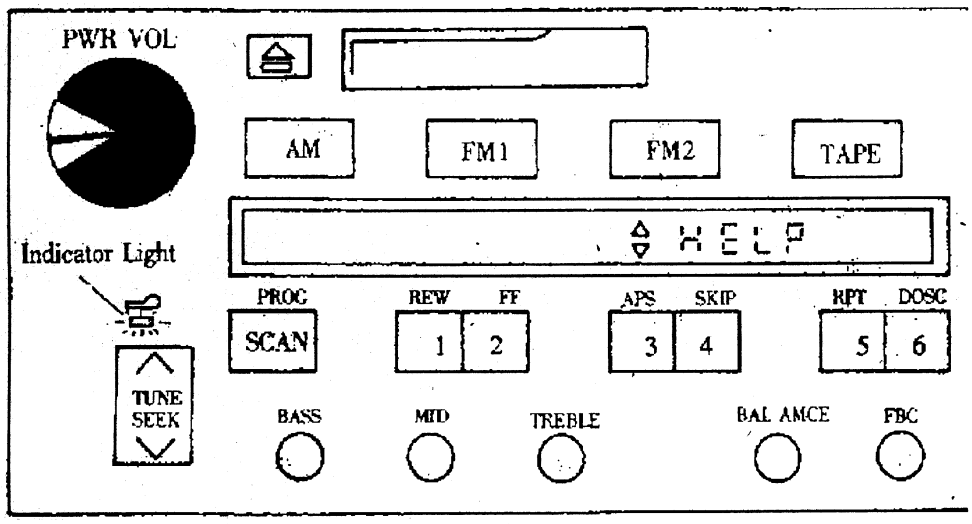

图 20－21

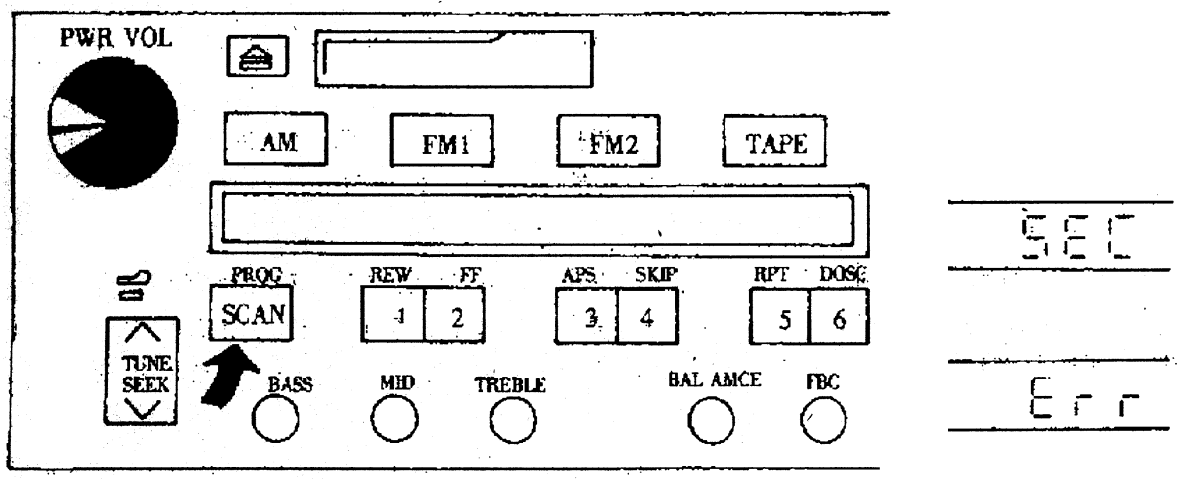

图 20－22

七、丰田大霸王(PREVIA)轻型客车音响万能解码方法

在大霸王(PREVIA)子弹头式轻型客车的音响系统中，丰田公司为迎合用户的要求，保护用户的利益，设置了 Anti－theft System(防盗系统)，音响系统即使从车上被盗走，它也不能工作。与其他车型，如宝马、现代等不同的是，大霸王防盗音响系统在出厂时并不设置密码，而是由车主购买后，自定输入三位数的辨识数码，从而进一步增强了该系统的防盗功能。因此，在购买新车或过户车时，司机和维修人员有必要了解该车防盗音响系统密码的设定和解码过程。

1. 密码的设定

a. 将点火开关置于"ACC"档，并使音响系统处于关闭状态。

b. 在按下标有数字"1"和"6"的预先设定电台按键的同时，打开并按压"PWR、VOL"(电源、音量)按钮，液晶显示屏就会出现"SEC"(密码)字样。

c. 同时按下"TUNE－SEEK"(音调－搜索)和预先设定电台按键"1"，在液晶显示屏上将会显示"－－－"。

d. 重复按动标有数字"1"、"2"、"3"的预先设定电台按键，分别输入自定辨识密码的第 1、

2、3位数字，重复按动的次数等于设定数字加1。例如，如果要设定的密码为210，则需要重复按下"1"键3次、"2"键2次、"3"键1次即可。

在输入的过程当中，如果液晶显示屏显示回到了"－－－－"状态，则需要重新输入一遍。

e. 当所输入的辨识密码显示在液晶显示屏上时，按下预先设定电台按键右侧的"SCAN"(扫描)键，直至"SEC"出现。当"SEC"自动消除后，表示设定工作已经完成。

若在设定过程中出现错误，"ERR"(错误)将会在"SEC"显示之前显示在液晶显示屏上，此时就要从步骤c重新开始。

一旦系统设定，防盗指示灯便会在点火开关关闭时闪亮，在点火开关置于"ACC"时，液晶显示屏将会显示"SEC"。

2. 取消密码

在车辆卖出时，原车主必须为新车主取消原密码，新车主才能正常使用音响系统。

a. 重复上述密码设定步骤a～b。

b. 当辨识密码显示在液晶显示屏上时，压下"SCAN"按键，直到"－－－－"显示在液晶显示屏上。当"－－－－"自动消除后，表示取消密码工作已经完成。

如果在此过程中，输入按键有错误，"X ERR"也将出现在液晶显示屏上。"X ERR"中的"X"代表出现错误输入的次数，最多可以错9次。当第10次出现错误时，防盗系统便会起作用，自动将音响系统锁定，并在液晶显示屏上显示"Help"(帮助)信号，同时将防盗指示灯点亮，音响系统便会完全失去工作能力。出现这种情况，就须与经销商联系解决，或用通用码方可解开。

3. 解调

如果电源从音响系统中断开，防盗系统也将被激活而起作用。防盗系统起作用时，即使给音响系统重新供给电源，"SEC"仍将出现在液晶显示屏上，且音响系统不能正常工作。在出现这种情况时，只要输入正确的辨识密码，对音响系统进行解调，便可使音响系统恢复正常工作。

a. 重复上述密码设定步骤c～d。

b. 当辨识密码出现在液晶显示屏上时，按下"SCAN"按键，直至"SEC"出现在液晶显示屏上。当"SEC"自动消除后，即表明音响系统已能正常工作。

4. 原厂通用码输入解码方法

丰田大霸王(PREVIA)的原厂通用码为108 431。通用码输入法解码方法如下：

a. 在音响断电后液晶显示屏上显示"SEC"时，如果没有正确的辨识密码，就应连续输错10次，让液晶显示屏显示"HELP"。

b. 同时按住"1"、"4"、"6"键和"PWR、VOL"(电源、音量开关)键，液晶显示屏重新显示"SEC"。

c. 同时按住"TUNE－SEEK"键的"∧"和预先设定电台按键"1"，液晶显示屏上显示"－－－－"时，用"1"、"2"、"3"键输入通用码的前面3位，即"108"。

d. 同时按住"TUNE－SEEK"键的"∨"和预先设定电台按键"1"，液晶显示屏上显示"－－－－"时，用"1"、"2"、"3"键输入通用码的后面3位，即"431"。

e. 按一下预先设定电台按键右侧的"SCAN"(扫描)键等几秒钟，若所输入通用码正确，液晶显示屏会自动关闭，此时能开机使用(无密码)。

第十一节　本田 Accord 轿车音响解码方法

一、丰田 Accord 轿车音响解码方法之一

每一辆本田雅阁轿车都配置一套高级防盗音响，而每一套音响也都附带一张密码卡（类似名片），该卡中含有密码（Code Numeber）和顺序编码（Serial Number）两个数码。其中密码可以用来开启音响，而在遗失该码时，则可以根据顺充编码向代理商查找。当然，用户最好应保存好该卡片。

当一辆雅阁本田轿车音响密码锁没有打开（此时，数显屏显示 Code 字样），则应输入密码方可试听，输码方法是：先打开发动机盖，断开电源约五分钟，再接上电瓶，然后开启音响，通过预选（Preset）按钮输入 5 位数密码，过一会儿，如果数码正确，则可以听到“嘟”一声提示，表示数字锁已经解开，可以重新开启机器试听了。如果输入了错误数码，一般连续出错只允许 3 次，此时应隔一小时后再输入数码，否则将会影响收听效果及音响寿命。

密码锁在断电时，将会自动锁死。正时由于这一点，使得该音响具备了防盗功能，故用戾在拆卸电瓶时，千万要注意这一点。最好要用密码卡，否则应采取保护措施。如可以外加电源（电压与电源一致）与原电源并联供电，然后才能拆卸原电源。

二、本田轿车音响万能解码方法之二

本田轿车音响是出厂时就设定的 5 位密码，在烟灰缸背面贴着，但大部分车都无法找到密码。带密码的音响特征就是：在音响面板上有一红色 LED 灯，写有 ANTI－THEFT 字样（防小偷），在点火开关关闭后该指示灯闪烁，如该车型音响锁死后，又没有找到密码（CODE），按下述方法操作可打开音响的密码锁，让它正常工作，并且再无断电被锁之忧。

（一）九六年以前的车型

（1）取下收音机总成，揭开上盖；

（2）拧下 4 颗磁带走带机芯总成的支架螺钉，拔下两排线插，取出磁带走带机芯总成，露出主印刷电路板；

（3）在主印刷电路板右下端、收音机 CPU 的下方（如图 20－23 所示），有一个 8 脚的贴片集成块，该集成块电路板的型号为 IC602，集成块本身型号为 LR46A－332，这就是防盗集成块，其中写有防盗密码，控制着收音机 CPU 的工作，其防盗原理较复杂，在此不作探讨，断开 LR46A－332 的第 3 脚，就可达到解码的目的，此时，除收音机无防盗功能外，一切同过去一样。注意：这样解码后，在点火开关关关闭后，音响面板上的红色“ANTI－THEFT”灯仍然闪烁。

（二）九七年以后的车

从集成电路板上断开 防盗芯片（防盗集成块 IC602）的 7#、8#脚（注意 7、8 脚也不能相碰）。（如图 20－23 所示）。

（三）本田 1107、1108、1109 型音响

（1）防盗芯片如图 20－24 所示（防盗芯片为贴脚封装，位于 CPU 旁边）

(2)解码方法：

a. 更换芯片，新芯片有密码(5位数)；

b. 如图 20－25 所示，切断芯片的 8 号脚，可解开，但从此以后音响无密码；

c. 如图 20－25 所示，切断芯片的 3、4 号脚，可解开，但从此以后音响无密码；

d. 取消芯片，可解开，但从此以后音响无密码。

(四)本田思域 2503 音响

解码方法：将音响底盖打开，如图 20－26 所示，按图 20－27 所示连一条线即能解开，但从此以后音响无密码。

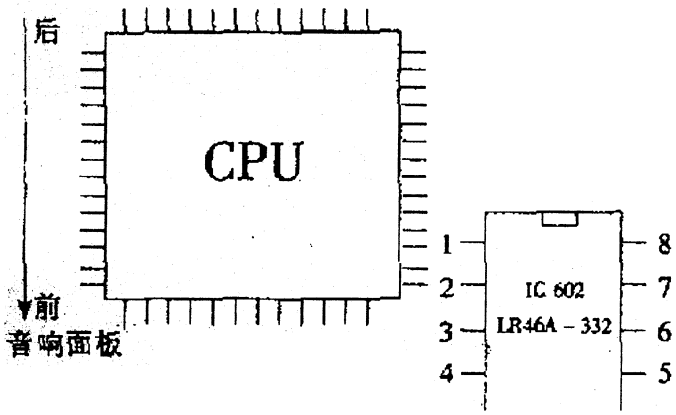

图 20－23

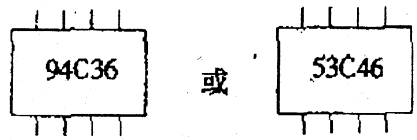

图 20－24

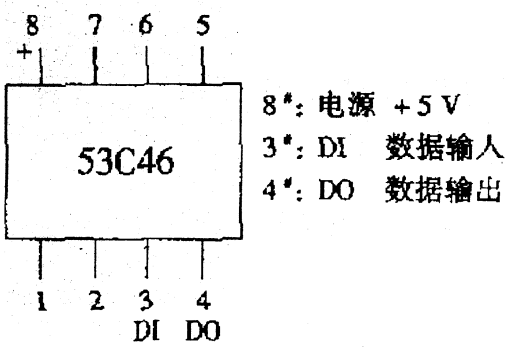

图 20－25

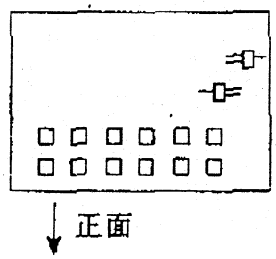

图 20－26

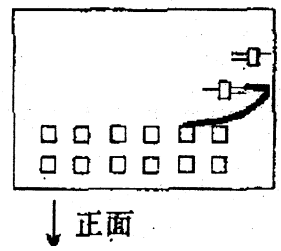

图 20－27

三、本田轿车音响万能解码方法之三

本田轿车中，包括 HONDA(本田)和 ACURA(本田极品或阿库拉)，为了防止音响被盗，设置了音响防盗码——音响电源(包括蓄电池或 Back－up 保险丝)一旦断开，只有在输入随车所附的音响防盗码后，才能接通音响恢复使用。该类汽车，在其音响的液晶板上有“ANTI THEFT”(防盗)的字样。液晶板下方附近还有一个红色指示灯不停地闪烁，警示该音响有防盗码。

本田(HONDA)轿车，包括雅阁(ACCORD)、思域(CIVIC，也称市民)、朗程(ODYSSEY)和序曲(PRELUDE)的音响防盗码一般由五位数字组成。正确输入完五位数字后，会听到“嚼……”声响，就可以使用音响了。注意：本田车随车都有音响防盗码的卡片，本田车的音响防盗码多为由 1 到 6 的自然数组成的 5 位数组，而有的新款雅阁等车型是 4 位数组，即利用收音机上的

6个台位键解码，从密码的第一位数开始输入（按压对应的台位键），当依次正确输完最后一位数时，音响就会自动打开。按顺序输入密码最后一位数后，应听到“嚼……”声（不论密码正确与否）。在输入密码过程中若听到“嘟嘟”声，应立即停止操作，并重新输入，如果在输入过程中将密码输错，应耐心等待1小时后再输入。

本田音响面板如图20－28所示，当屏幕上出现“CODE”字样时，表示音响系统已经锁码，须输入该车音响系统的密码。该车型的音响防盗码一般存放在两个地方：即发动机ECU（电脑）背面及烟灰盒上。

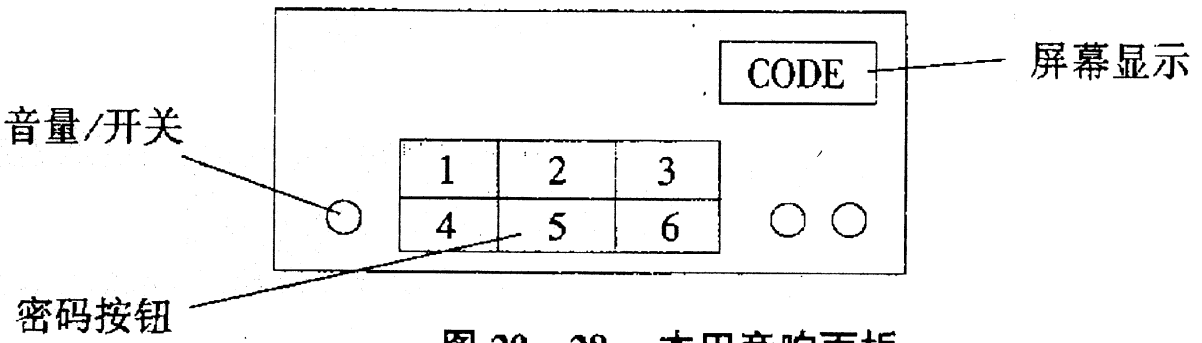

图20－28　本田音响面板

本田音响只允许三次试输密码。若输码正确，则在输入第五位（最后一位）数后会“嚼……”一声响。若三次输入皆错，则音响不发生“嚼……”响。此时，只有清除音响记忆后，才能继续接受输码。

准确快速清除音响记忆的方法是拆下其联接蓄电池的两条接线，并互相接触5秒钟（某些型号的音响有电容保持记忆10分钟以上，因此只拆电源是不可靠的。清除音响记忆后，可再输入防盗密码。当输错某一位时，得继续输完五位数字，只能争取在下一轮输入正确的密码。如果按上述方法输入，音响仍不接受随车所附的密码时，可连同该车的销售号、车辆标识号、音响证号和系列号向特约维修商或代理处查询。

如果车主不慎遗失密码卡（或在买二手车时上手人没有交付密码卡），而在维修作业或行车过程中不小心切断了音响电源时，会使音响“锁码”，导致几千元的音响不能使用。经总结，有以下五种在不知道随车音响密码的情况下，进行音响解码的万能解码方法：

1. 当第一次断电后再恢复电源时，此时音响处于半锁状态。在没有输入任何不正确的密码时，可输入一个通用码——34443，即可开机使用（但不能获知原密码）。

2. 由于本田音响可在拆卸电源后有三次输入密码的机会，而且其音响密码只由五位1～6的自然数组成（总计有$6^5=7776$种组合）。因此可设计一个装置，让它由“11111”开始，依次向音响试输五位组合码，直至66666。每三次错误后断电再试，肯定可以找到原车密码。此装成本不高。也可用手工的方法输入，所费时间最多（即要输入7776次）约三天左右时间。本方法的优点是解码后可保持原密码功能。

3. 对原音响作改动，经分析控制音响密码的线路后得知：切断音响CPU旁的IC（E^2PROM——电改写电擦除只读存储器）中的3#和4#脚（为E^2PROM的读写口），便可使音响防盗密码取消。当拆下音响上盖和录音机卡座后，就可看到如图20－29所示的芯片位置。

4. 焊开音响电路板中 L46(二极管)和 D736(IC)接脚,也能取消音响密码。也就是说,以后关断或拆卸电源,不会影响音响的使用,但却丧失了防盗功能。

5. 找一个已知密码的本田音响,用仪器读出图 20-29 中的记忆密码 IC 中的数据,再用仪器写入一块相同型号空白的 E²PROM 上。如果遇到锁机音响,可将此 IC 替换上。这种方法的优点是更换速变快,并保持音响有密码防盗功能。

本田极品(ACURA),包括 INTEGRA、LEGEND 车的音响防盗密码是由四位 1~6 的自然数所组成(总共有 $6^4 = 1296$ 种组合)。建议用人工的方法从"1111"开始试输入,至"6666"结束,一定能较快找到原机的密码。

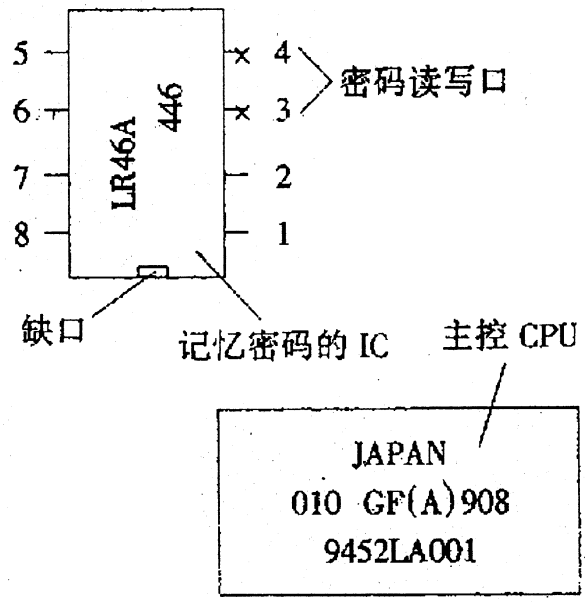

图 20-29 音响 CPU 及控制 IC 位置

四、本田轿车音响万能解码方法之四

(一)旧款机(一般薄型机身)

型号:1108、1109、1107(型号在机的正面可找到)

解码方法:打开机身在线路板上把代号为 L 46 或 D 736 的元件找到并铲除掉即可。

(二)新款机(一般厚型机身)

型号:2200

解码方法:打开机身在底面线路板上(如图 20-30)把 CODE 旁的黑点从后向前数第 3 点找到,并把该点与 2187(元件)或 CB102(元件)其中的一个连接即可,亦可用导线或两根管锡焊。

注:本田机解开屏幕显示 FM、AM882—等频率。

锁住时正面的红灯会闪动。

按上述方法解开后机就再没有锁的功能。

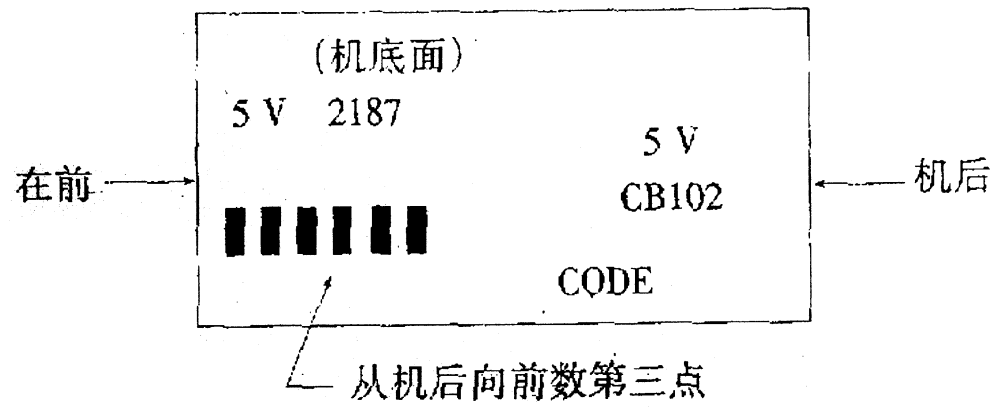

图 20 - 30

五、防止 96 款本田车音响锁码的方法

在进行车辆维修时，故障排除后，就要清除电脑记忆的故障代码，以利于下次检修时准确地掌握新的故障信息。为了清除故障代码，对于无防盗音响等内存的汽车，可以拆除蓄电池负极接头 10 秒以上；对于有防盗音响等装置的汽车，在不知道确切清除方法的情况下，千万不要用拆除蓄电池负极接头的方法来清除故障代码，具体方法随车型而异，而且同一车型不同年代款的车辆也不尽相同。

对本田轿车，一般可以用拔取发动机室内“BACK - UP”7.5 A 熔丝 10 秒以上的方法清除故障代码。但对 96 款本田车，利用此法清除故障代码，音响将出现锁码。为了防止音响锁码，可以按下两个办法解法：

一是在音响火线上另外接 12V 电源，从而保证在拔取“BACK - UP”熔丝后，音响能够继续有电；

二是关闭点火开关后、再拔掉发动机电脑线插 10 秒钟时间以上。

对于已经锁码的音响有三种方法处理：

一是用解码器解码；

二是与厂家驻当地办事处联系，然后根据车辆型号及音响系列查取音响密码；

三是利用万能解码方法。

六、本田轿车 2100、2300 型号音响解码方法（通用码）

打开音响背盖可以看到：

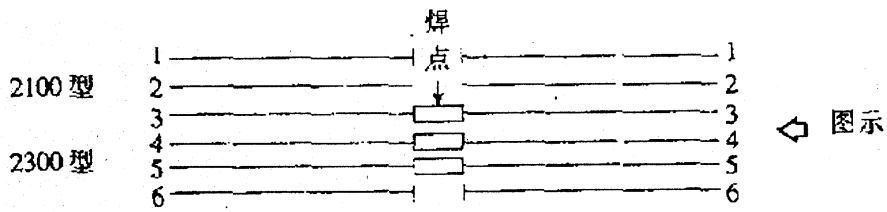

通用码表	2100型	2300型
连接脚	通用码	通用码
3456连	66514	27287
3连	71821	77783
6连	77783	71821
2456连	27287	66514

当看到上面图示时，把烙铁加热(烙铁不应超过 30 W)，然后把所有连接的焊点全部断开，再依上表所示，分别焊接。如：把 3 断点接上，把 4 断点接上，5 断点接上，6 断点也连接上，这样，就得出一组密码：66514，接上本机电源，输入 66514，即可开机。

七、本田轿车 2200、2400 型号音响解码方法(通用码)

打开音响背盖可以看到：

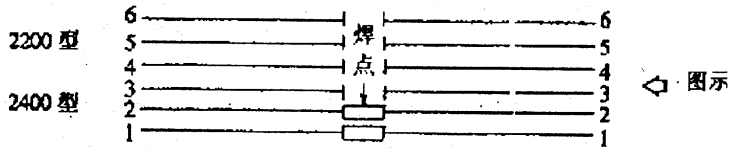

通用码表	2200型	2400型
连接脚	通用码	通用码
3456连	66514	27287
3连	71821	77783
6连	77783	71821
2456连	27287	66514

其他操作方法都和 2100 型一样。如果碰到本田朗程新款子弹头和新款奥德赛子弹头选装了 2300 型和 2200 型时，2100 型和 2300 型密码反过来，2100 型和 2400 型密码反过来，见此通用码表。

本田轿车音响通用码表

11111	11112	11113	11114	11115	11116	11121	11122	11123	11124	11125	11126
11131	11132	11133	11134	11135	11136	11141	11142	11143	11144	11145	11146
11151	11152	11153	11154	11155	11156	11161	11162	11163	11164	11165	11166
11211	11212	11213	11214	11215	11216	11221	11222	11223	11224	11225	11226
11231	11232	11233	11234	11235	11236	11241	11242	11243	11244	11245	11246
11251	11252	11253	11254	11255	11256	11261	11262	11263	11264	11265	11266
11311	11312	11313	11314	11315	11316	11321	11322	11323	11324	11325	11326
11331	11332	11333	11334	11335	11336	11341	11342	11343	11344	11345	11346
11351	11352	11353	11354	11355	11356	11361	11362	11363	11364	11365	11366
11411	11412	11413	11414	11415	11416	11421	11422	11423	11424	11425	11426
11431	11432	11433	11434	11435	11436	11441	11442	11443	11444	11445	11446
11451	11452	11453	11454	11455	11456	11461	11462	11463	11464	11465	11466
11511	11512	11513	11514	11515	11516	11521	11522	11523	11524	11525	11526
11531	11532	11533	11534	11535	11536	11541	11542	11543	11544	11545	11546
11551	11552	11553	11554	11555	11556	11561	11562	11563	11564	11565	11566
11611	11612	11613	11614	11615	11616	11621	11622	11623	11624	11625	11626
11631	11632	11633	11634	11635	11636	11641	11642	11643	11644	116445	11646
11651	11652	11653	11654	11655	11656	11661	11662	11663	11664	11665	11666

12111	12112	12113	12114	12115	12116	12121	12122	12123	12124	12125	12126
12131	12132	12133	12134	12135	12136	12141	12142	12143	12144	12145	12146
12151	12152	12153	12154	12155	12156	12161	12162	12163	12164	12165	12166
12211	12212	12213	12214	12215	12216	12221	12222	12223	12224	12225	12226
12231	12232	12233	12234	12235	12236	12241	12242	12243	12244	12245	12246
12251	12252	12253	12254	12255	12256	12261	12262	12263	12264	12265	12266
12311	12312	12313	12314	12315	12316	12321	12322	12323	12324	12325	12326
12331	12332	12333	12334	12335	12336	12341	12342	12343	12344	12345	12346
12351	12352	12353	12354	12355	12356	12361	12362	12363	12364	12365	12366
12411	12412	12413	12414	12415	12416	12421	12422	12423	12424	12425	12426
12431	12432	12433	12434	12435	12436	12441	12442	12443	12444	12445	12446
12451	12452	12453	12454	12455	12456	12461	12462	12463	12464	12465	12466
12511	12512	12513	12514	12515	12516	12521	12522	12523	12524	12525	12526
12531	12532	12533	12534	12535	12536	12541	12542	12543	12544	12545	12546
12551	12552	12553	12554	12555	12556	12561	12562	12563	12564	12565	12566
12611	12612	12613	12614	12615	12616	12621	12622	12623	12624	12625	12626
12631	12632	12633	12634	12635	12636	12641	12642	12643	12644	12645	12646
12651	12652	12653	12654	12655	12656	12661	12662	12663	12664	12665	12666

13111	13112	13113	13114	13115	13116	13121	13122	13123	13124	13125	13126
13131	13132	13133	13134	13135	13136	13141	13142	13143	13144	13145	13146
13151	13152	13153	13154	13155	13156	13161	13162	13163	13164	13165	13166
13211	13212	13213	13214	13215	13216	13221	13222	13223	13224	13225	13226
13231	13232	13233	13234	13235	13236	13241	13242	13243	13244	13245	13246
13251	13252	13253	13254	13255	13256	13261	13262	13263	13264	13265	13266
13311	13312	13313	13314	13315	13316	13321	13322	13323	13324	13325	13326
13331	13332	13333	13334	13335	13336	13341	13342	13343	13344	13345	13346
13351	13352	13353	13354	13355	13356	13361	13362	13363	13364	13365	13366
13411	13412	13413	13414	13415	13416	13421	13422	13423	13424	13425	13426
13431	13432	13433	13434	13435	13436	13441	13442	13443	13444	13445	13446
13451	13452	13453	13454	13455	13456	13461	13462	13463	13464	13465	13466
13511	13512	13513	13514	13515	13516	13521	13522	13523	13524	13525	13526
13531	13532	13533	13534	13535	13536	13541	13542	13543	13544	13545	13546
13551	13552	13553	13554	13555	13556	13561	13562	13563	13564	13565	13566
13611	13612	13613	13614	13615	13616	13621	13622	13623	13624	13625	13626
13631	13632	13633	13634	13635	13636	13641	13642	13643	13644	13645	13646
13651	13652	13653	13654	13655	13656	13661	13662	13663	13664	13665	13666

14111	14112	14113	14114	14115	14116	14121	14122	14123	14124	14125	14126
14131	14132	14133	14134	14135	14136	14141	14142	14143	14144	14145	14146
14151	14152	14153	14154	14155	14156	14161	14162	14163	14164	14165	14166
14211	14212	14213	14214	14215	14216	14221	14222	14223	14224	14225	14226
14231	14232	14233	14234	14235	14236	14241	14242	14243	14244	14245	14246
14251	14252	14253	14254	14255	14256	14261	14262	14263	14264	14265	14266
14311	14312	14313	14314	14315	14316	14321	14322	14323	14324	14325	14326
14331	14332	14333	14334	14335	14336	14341	14342	14343	14344	14345	14346
14351	14352	14353	14354	14355	14356	14361	14362	14363	14364	14365	14366
14411	14412	14413	14414	14415	14416	14421	14422	14423	14424	14425	14426
14431	14432	14433	14434	14435	14436	14441	14442	14443	14444	14445	14446
14451	14452	14453	14454	14455	14456	14461	14462	14463	14464	14465	14466
14511	14512	14513	14514	14515	14516	14521	14522	14523	14524	14525	14526
14531	14532	14533	14534	14535	14536	14541	14542	14543	14544	14545	14546
14551	14552	14553	14554	14555	14556	14561	14562	14563	14564	14565	14566
14611	14612	14613	14614	14615	14616	14621	14622	14623	14624	14625	14626
14631	14632	14633	14634	14635	14636	14641	14642	14643	14644	14645	14646
14651	14652	14653	14654	14655	14656	14661	14662	14663	14664	14665	14666

15111	15112	15113	15114	15115	15116	15121	15122	15123	15124	15125	15126
15131	15132	15133	15134	15135	15136	15141	15142	15143	15144	15145	15146
15151	15152	15153	15154	15155	15156	15161	15162	15163	15164	15165	15166
15211	15212	15213	15214	15215	15216	15221	15222	15223	15224	15225	15226
15231	15232	15233	15234	15235	15236	15241	15242	15243	15244	15245	15246
15251	15252	15253	15254	15255	15256	15261	15262	15263	15264	15265	15266
15311	15312	15313	15314	15315	15316	15321	15322	15323	15324	15325	15326
15331	15332	15333	15334	15335	15336	15341	15342	15343	15344	15345	15346
15351	15352	15353	15354	15355	15356	15361	15362	15363	15364	15365	15366
15411	15412	15413	15414	15415	15416	15421	15422	15423	15424	15425	15426
15431	15432	15433	15434	15435	15436	15441	15442	15443	15444	15445	15446
15451	15452	15453	15454	15455	15456	15461	15462	15463	15464	15465	15466
15511	15512	15513	15514	15515	15516	15521	15522	15523	15524	15525	15526
15531	15532	15533	15534	15535	15536	15541	15542	15543	15544	15545	15546
15551	15552	15553	15554	15555	15556	15561	15562	15563	15564	15565	15566
15611	15612	15613	15614	15615	15616	15621	15622	15623	15624	15625	15626
15631	15632	15633	15634	15635	15636	15641	15642	15643	15644	15645	15646
15651	15652	15653	15654	15655	15656	15661	15662	15663	15664	15665	15666

16111	16112	16113	16114	16115	16116	16121	16122	16123	16124	16125	16126
16131	16132	16133	16134	16135	16136	16141	16142	16143	16144	16145	16146
16151	16152	16153	16154	16155	16156	16161	16162	16163	16164	16165	16166
16211	16212	16213	16214	16215	16216	16221	16222	16223	16224	16225	16226
16231	16232	16233	16234	16235	16236	16241	16242	16243	16244	16245	16246
16251	16252	16253	16254	16255	16256	16261	16262	16263	16264	16265	16266
16311	16312	16313	16314	16315	16316	16321	16322	16323	16324	16325	16326
16331	16332	16333	16334	16335	16336	16341	16342	16343	16344	16345	16346
16351	16352	16353	16354	16355	16356	16361	16362	16363	16364	16365	16366
16411	16412	16413	16414	16415	16416	16421	16422	16423	16424	16425	16426
16431	16432	16433	16434	16435	16436	16441	16442	16443	16444	16445	16446
16451	16452	16453	16454	16455	16456	16461	16462	16463	16464	16465	16466
16511	16512	16513	16514	16515	16516	16521	16522	16523	16524	16525	16526
16531	16532	16533	16534	16535	16536	16541	16542	16543	16544	16545	16546
16551	16552	16553	16554	16555	16556	16561	16562	16563	16564	16565	16566
16611	16612	16613	16614	16615	16616	16621	16622	16623	16624	16625	16626
16631	16632	16633	16634	16635	16636	16641	16642	16643	16644	16645	16646
16651	16652	16653	16654	16655	16656	16661	16662	16663	16664	16665	16666

21111	21112	21113	21114	21115	21116	21121	21122	21123	21124	21125	21126
21131	21132	21133	21134	21135	21136	21141	21142	21143	21144	21145	21146
21151	21152	21153	21154	21155	21156	21161	21162	21163	21164	21165	21166
21211	21212	21213	21214	21215	21216	21221	21222	21223	21224	21225	21226
21231	21232	21233	21234	21235	21236	21241	21242	21243	21244	21245	21246
21251	21252	21253	21254	21255	21256	21261	21262	21263	21264	21265	21266
21311	21312	21313	21314	21315	21316	21321	21322	21323	21324	21325	21326
21331	21332	21333	21334	21335	21336	21341	21342	21343	21344	21345	21346
21351	21352	21353	21354	21355	21356	21361	21362	21363	21364	21365	21366
21411	21412	21413	21414	21415	21416	21421	21422	21423	21424	21425	21426
21431	21432	21433	21434	21435	21436	21441	21442	21443	21444	21445	21446
21451	21452	21453	21454	21455	21456	21461	21462	21463	21464	21465	21466
21511	21512	21513	21514	21515	21516	21521	21522	21523	21524	21525	21526
21531	21532	21533	21534	21535	21536	21541	21542	21543	21544	21545	21546
21551	21552	21553	21554	21555	21556	21561	21562	21563	21564	21565	21566
21611	21612	21613	21614	21615	21616	21621	21622	21623	21624	21625	21626
21631	21632	21633	21634	21635	21636	21641	21642	21643	21644	21645	21646
21651	21652	21653	21654	21655	21656	21661	21662	21663	21664	21665	21666

22111	22112	22113	22114	22115	22116	22121	22122	22123	22124	22125	22126
22131	22132	22133	22134	22135	22136	22141	22142	22143	22144	22145	22146
22151	22152	22153	22154	22155	22156	22161	22162	22163	22164	22165	22166
22211	22212	22213	22214	22215	22216	22221	22222	22223	22224	22225	22226
22231	22232	22233	22234	22235	22236	22241	22242	22243	22244	22245	22246
22251	22252	22253	22254	22255	22256	22261	22262	22263	22264	22265	22266
22311	22312	22313	22314	22315	22316	22321	22322	22323	22324	22325	22326
22331	22332	22333	22334	22335	22336	22341	22342	22343	22344	22345	22346
22351	22352	22353	22354	22355	22356	22361	22362	22363	22364	22365	22366
22411	22412	22413	22414	22415	22416	22421	22422	22423	22424	22425	22426
22431	22432	22433	22434	22435	22436	22441	22442	22443	22444	22445	22446
22451	22452	22453	22454	22455	22456	22461	22462	22463	22464	22465	22466
22511	22512	22513	22514	22515	22516	22521	22522	22523	22524	22525	22526
22531	22532	22533	22534	22535	22536	22541	22542	22543	22544	22545	22546
22551	22552	22553	22554	22555	22556	22561	22562	22563	22564	22565	22566
22611	22612	22613	22614	22615	22616	22621	22622	22623	22624	22625	22626
22631	22632	22633	22634	22635	22636	22641	22642	22643	22644	22645	22646
22651	22652	22653	22654	22655	22656	22661	22662	22663	22664	22665	22666

23111	23112	23113	23114	23115	23116	23121	23122	23123	23124	23125	23126
23131	23132	23133	23134	23135	23136	23141	23142	23143	23144	23145	23146
23151	23152	23153	23154	23155	23156	23161	23162	23163	23164	23165	23166
23211	23212	23213	23214	23215	23216	23221	23222	23223	23224	23225	23226
23231	23232	23233	23234	23235	23236	23241	23242	23243	23244	23245	23246
23251	23252	23253	23254	23255	23256	23261	23262	23263	23264	23265	23266
23311	23312	23313	23314	23315	23316	23321	23322	23323	23324	23325	23326
23331	23332	23333	23334	23335	23336	23341	23342	23343	23344	23345	23346
23351	23352	23353	23354	23355	23356	23361	23362	23363	23364	23365	23366
23411	23412	23413	23414	23415	23416	23421	23422	23423	23424	23425	23426
23431	23432	23433	23434	23435	23436	23441	23442	23443	23444	23445	23446
23451	23452	23453	23454	23455	23456	23461	23462	23463	23464	23465	23466
23511	23512	23513	23514	23515	23516	23521	23522	23523	23524	23525	23526
23531	23532	23533	23534	23535	23536	23541	23542	23543	23544	23545	23546
23551	23552	23553	23554	23555	23556	23561	23562	23563	23564	23565	23566
23611	23612	23613	23614	23615	23616	23621	23622	23623	23624	23625	23626
23631	23632	23633	23634	23635	23636	23641	23642	23643	23644	23645	23646
23651	23652	23653	23654	23655	23656	23661	23662	23663	23664	23665	23666

24111	24112	24113	24114	24115	24116	24121	24122	24123	24124	24125	24126
24131	24132	24133	24134	24135	24136	24141	24142	24143	24144	24145	24146
24151	24152	24153	24154	24155	24156	24161	24162	24163	24164	24165	24166
24211	24212	24213	24214	24215	24216	24221	24222	24223	24224	24225	24226
24231	24232	24233	24234	24235	24236	24241	24242	24243	24244	24245	24246
24251	24252	24253	24254	24255	24256	24261	24262	24263	24264	24265	24266
24311	24312	24313	24314	24315	24316	24321	24322	24323	24324	24325	24326
24331	24332	24333	24334	24335	24336	24341	24342	24343	24344	24345	24346
24351	24352	24353	24354	24355	24356	24361	24362	24363	24364	24365	24366
24411	24412	24413	24414	24415	24416	24421	24422	24423	24424	24425	24426
24431	24432	24433	24434	24435	24436	24441	24442	24443	24444	24445	24446
24451	24452	24453	24454	24455	24456	24461	24462	24463	24464	24465	24466
24511	24512	24513	24514	24515	24516	24521	24522	24523	24524	24525	24526
24531	24532	24533	24534	24535	24536	24541	24542	24543	24544	24545	24546
24551	24552	24553	24554	24555	24556	24561	24562	24563	24564	24565	24566
24611	24612	24613	24614	24615	24616	24621	24622	24623	24624	24625	24626
24631	24632	24633	24634	24635	24636	24641	24642	24643	24644	24645	24646
24651	24652	24653	24654	24655	24656	24661	24662	24663	24664	24665	24666

25111	25112	25113	25114	25115	25116	25121	25122	25123	25124	25125	25126
25131	25132	25133	25134	25135	25136	25141	25142	25143	25144	25145	25146
25151	25152	25153	25154	25155	25156	25161	25162	25163	25164	25165	25166
25211	25212	25213	25214	25215	25216	25221	25222	25223	25224	25225	25226
25231	25232	25233	25234	25235	25236	25241	25242	25243	25244	25245	25246
25251	25252	25253	25254	25255	25256	25261	25262	25263	25264	25265	25266
25311	25312	25313	25314	25315	25316	25321	25322	25323	25324	25325	25326
25331	25332	25333	25334	25335	25336	25341	25342	25343	25344	25345	25346
25351	25352	25353	25354	25355	25356	25361	25362	25363	25364	25365	25366
25411	25412	25413	25414	25415	25416	25421	25422	25423	25424	25425	25426
25431	25432	25433	25434	25435	25436	25441	25442	25443	25444	25445	25446
25451	25452	25453	25454	25455	25456	25461	25462	25463	25464	25465	25466
25511	25512	25513	25514	25515	25516	25521	25522	25523	25524	25525	25526
25531	25532	25533	25534	25535	25536	25541	25542	25543	25544	25545	25546
25551	25552	25553	25554	25555	25556	25561	25562	25563	25564	25565	25566
25611	25612	25613	25614	25615	25616	25621	25622	25623	25624	25625	25626
25631	25632	25633	25634	25635	25636	25641	25642	25643	25644	25645	25646
25651	25652	25653	25654	25655	25656	25661	25662	25663	25664	25665	25666

26111	26112	26113	26114	26115	26116	26121	26122	26123	26124	26125	26126
26131	26132	26133	26134	26135	26136	26141	26142	26143	26144	26145	26146
26151	26152	26153	26154	26155	26156	26161	26162	26163	26164	26165	26166
26211	26212	26213	26214	26215	26216	26221	26222	26223	26224	26225	26226
26231	26232	26233	26234	26235	26236	26241	26242	26243	26244	26245	26246
26251	26252	26253	26254	26255	26256	26261	26262	26263	26264	26265	26266
26311	26312	26313	26314	26315	26316	26321	26322	26323	26324	26325	26326
26331	26332	26333	26334	26335	26336	26341	26342	26343	26344	26345	26346
26351	26352	26353	26354	26355	26356	26361	26362	26363	26364	26365	26366
26411	26412	26413	26414	26415	26416	26421	26422	26423	26424	26425	26426
26431	26432	26433	26434	26435	26436	26441	26442	26443	26444	26445	26446
26451	26452	26453	26454	26455	26456	26461	26462	26463	26464	26465	26466
26511	26512	26513	26514	26515	26516	26521	26522	26523	26524	26525	26526
26531	26532	26533	26534	26535	26536	26541	26542	26543	26544	26545	26546
26551	26552	26553	26554	26555	26556	26561	26562	26563	26564	26565	26566
26611	26612	266123	26614	26615	26616	26621	26622	26623	26624	26625	26626
26631	26632	26633	26634	26635	26636	26641	26642	26643	26644	26645	26646
26651	26652	26653	26654	26655	26656	26661	26662	26663	26664	26665	26666

八、本田轿车音响解码方法

在我们维修一些进口中高档轿车时，不可避免的要遇到一些须断电源，或本身就是更换电瓶的工作，又因车内装有带防盗系统的音响而不敢轻易动手。甚至有些车连车主也不知道密码，而只能让您望而却步。在这里主要向大家介绍本田的超级硬码解法以及丰田车锁码后的一级解码简法。

本田车音响是出厂就设定的5位密码，密码一般在车主手册内，二手车及组装车一般在烟灰缸背面贴着的。带密码的音响特征就是音响面板有一红色LED灯，写有ANTI－THEFT字样（防小偷），在关点火开关后，该指示灯闪烁，如该车型音响锁死后，又没有找到密码（CODE），请按下述方法操作可打开该音响的密码锁，让它正常工作，并且再无断电被锁之忧。

取下收音机总成，揭开上盖，拧开4颗磁带走带机芯总成的支架螺钉，拔下两排线插，取出磁带机芯总成，露出主印刷电路板，在主印刷电路板右下端收音机CPU的下方有一8脚贴片集成块，该集成块电路板型号IC602，集成块本身型号LR46A－332这就是防盗集成块，其中写有密码，控制着CPU的工作，其防盗原理较复杂，我们就不探讨，断开LR46A－332的7、8脚，以电路板上焊开，（注意7、8脚也不能相碰）。就达到解码的目的，收音机除无防盗功能外，一切同过去一样，这样解码后ANTI－THEET灯仍闪烁。（关点火开关后）

丰田车如有码后断电，又不知密码，可试拨9次，凌志400试拨4次，第10次凌志第5次错后音禹进入HELP程序（求助），也就是二层防盗状态，不再接受您的输入。试拨方法同密码输入法。

第十二节　马自达929轿车音响解码方法

如果蓄电池电压低或者桩头断开(或者音响系统连接断开),音响防盗系统密码系统将使音响锁死。如再接通,音响必须被重新输入密码,在断开蓄电池前,记录下四位数码,在10秒钟内完成步骤1-3的操作,否则设置过程将无效。

1. 关闭音响,将点火开关置于"ACC"档"

2. 同时按住"SCAN"和"AUTO-M"键大约2秒钟,直至显示屏上显示"CODE",如图20-31所示。

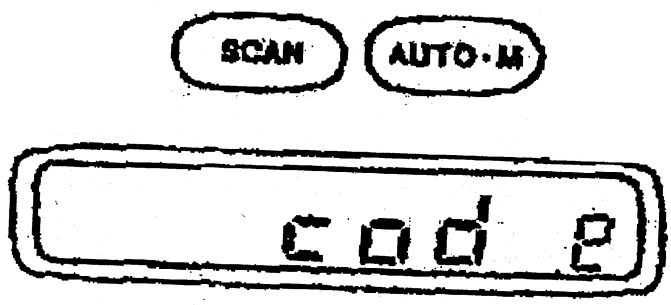

图20-31　输入音响防盗密码

3. 再接住"SCAN"和"AUTO-M"键,直至显示屏上出现"- - - - -",如图20-32所示。

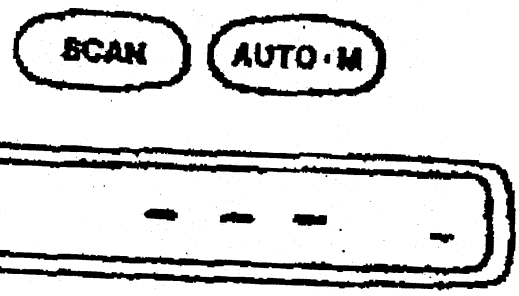

图20-32　清除音响防盗密码

4. 使用标有数字1-4的数字键输入密码,按键1输入第一位,按键2输入第二位,按键3输入第三位,按键4输入最后一位,如图20-33所示。

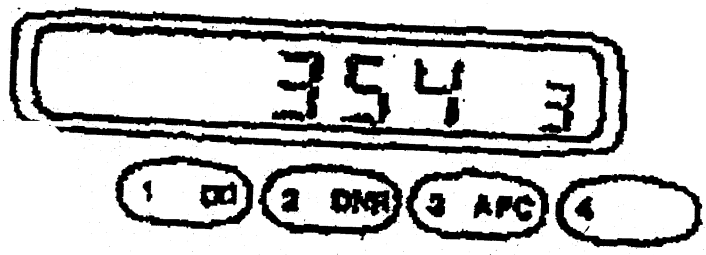

图20-33　输入防盗密码

如输入密码“3543”，按“1”键4次；“2”键6次；“3”键5次；“4”键4次，则已输入设定密码。

5. 在密码显示时，按住“SCAN”和“AUTO－M”键大约2秒钟，直至听到“嘟、嘟”的声音，“CODE”(如图20－34所示)将在屏幕上显示大约5秒，稍后消失，说明防盗系统设置完成。

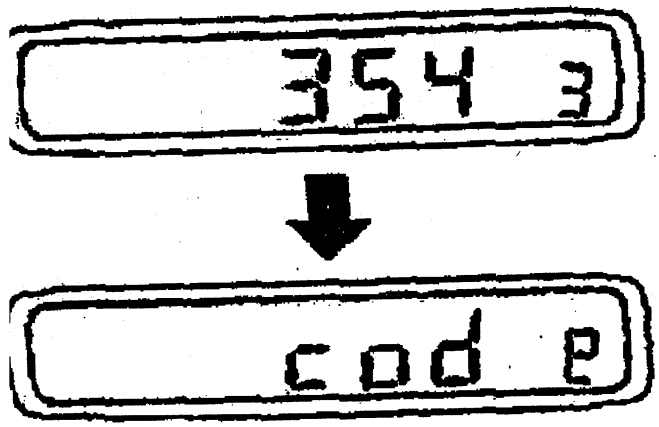

图20－34　设定防盗密码

6. 如屏幕有“ERR”出现，从步骤1开始重复此过程；如果连续三次输入错误密码，则触发防盗系统使音响完全锁死，需到音响生产厂家或经销商处联系维修。

第十三节　三菱汽车音响万能解码方法

一、三菱轿车音响万能解码方法

三菱轿车、吉普车有一种装配音响型号为MR193950，这种音响具有防盗功能，配备有防盗密码，由生产厂家预先设定4位防盗密码，这4位防盗密码是不能够改变的，如果蓄电池(电瓶)接线断开超过2秒钟，音响将被锁止。

普通解码方法：

1. 打开音响电源总开关，屏幕显示“CODE”，用调谐预置键输入4位防盗密码，调谐键“1”、“2”、“3”、“4”作为选置键，比如密码为2143，则按“1”键3下，“2”键2下，“3”键5下，“4”键4下，最后再按“TAPE”键。

2. 如果密码正确，收音机最近一次所调频率会在显示屏上显示；如果输入密码是错误的，则会出现“Err1、Err2、……”。

3. 如果密码输入三次均是错误的，则屏幕会出现“OFF”，这时应断开音响电源，再接上电源，待屏幕再次显示“CODE”后，才可再继续输入密码。

万能解码方法：

1. 打开音响的上盖，拆下机芯固定螺钉。

2. 拆下音响前面板饰盖，然后再拆下两个机芯固定螺钉拿下机芯。

3. 找到CPU旁边的一个密码IC集成块，大约在音响线路板正中偏右下方，型号为93C46，断开其与CPU联接的一个脚，该IC为8个脚。

4. 找到CPU旁的一个大电容，对其进行放电约8秒钟左右(放电方法：把电容两脚进行短接)。

5. 把音响的机芯、面板全部装好，接通电源，这时屏幕显示“CODE”，同普通方法一样，输入“0000”密码一次，然后再按“TAPE”键，屏幕显示一个电台频率，音响防盗即被解开。

二、三菱旅行车音响解码方法

如果蓄电池电压低或者桩头断开(或者音响系统连接断开)，音响防盗系统密码系统将使音响锁死。即使再接通电源，音响必须重新输入正确密码，才能正常使用。按下列程序输入防盗密码，才能正常使用。

按下列程序输入防盗密码（如密码丢失，可按如图20－35所示的用户卡上找出防盗密码)

1. 将音响电源接上；

2. 将点火开关置于“ACC”位置；

3. 按下“POWER”键，“CODE”键出现在显示屏上；(如图20－36)

4. 按下1到4记忆选择开关，输入4位防盗密码，按的次数应比密码数多一次；

5. 按下“PROG”键，将响起“嘟、嘟”声，表示音响防盗解除。

6. 如果输入错误防盗密码，将显示“1Err”。

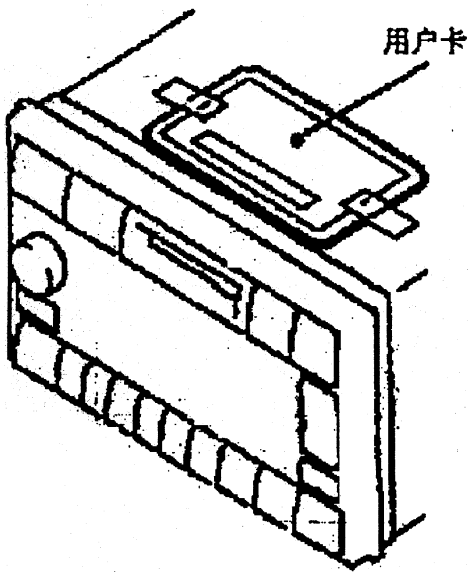

图 20－35

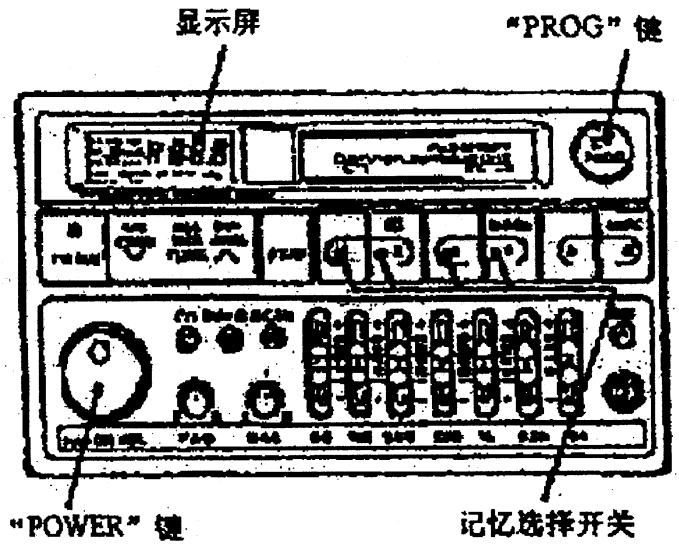

图 20－36

注意：

1. 当第一次输入错误密码时显示屏上将显示“1Err”；如第二次输入错误密码显示屏上将显示“2Err”；如第三次输入错误密码时显示屏上将显示“3Err”。然后显示“OFF”。2. 当第四次输入错误密码时“OFF”将自动关闭，直到点火开关在“ACC”或“ON”位置时，1 小时以上才可以从以上的步骤 3 开始重新输入新的防盗密码。（如果点火开关在 1 小时内转到“OFF”位置时，则“OFF”显示屏也将置于 OFF 状态。当点火开关置于“ACC”时“POWER”按键按下时，“OFF”将再次显示。这时还要等 1 小时以后才能重新输入密码）

三、新款三菱蒙特罗汽车音响解码方法

新款三菱蒙特罗牌运动型多用途车辆的车载音响具有防盗自锁功能，即音响系统主机一旦因为被盗，或音响电源保险丝烧毁等情况而中断电流超过 1 小时就会自动启动防盗功能而使音响系统不再工作，除非输入相应的音响防盗密码。而四位数的密码标记在如图 20－37 所示的两张密码卡上。

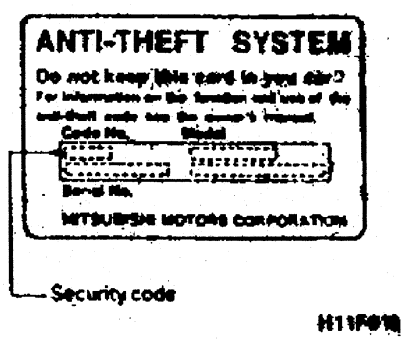

图 20－37

重新输入音响防盗密码的正确步骤是：

(1)在音响电源供应正常前提下，将点火开关转至“ACC”位置；

(2)通过触压音响主机控制面板(图 20－38)上的“PWR”(电源开关)键开启音响，在信息显示屏上会出现“CODE”(密码)字样；

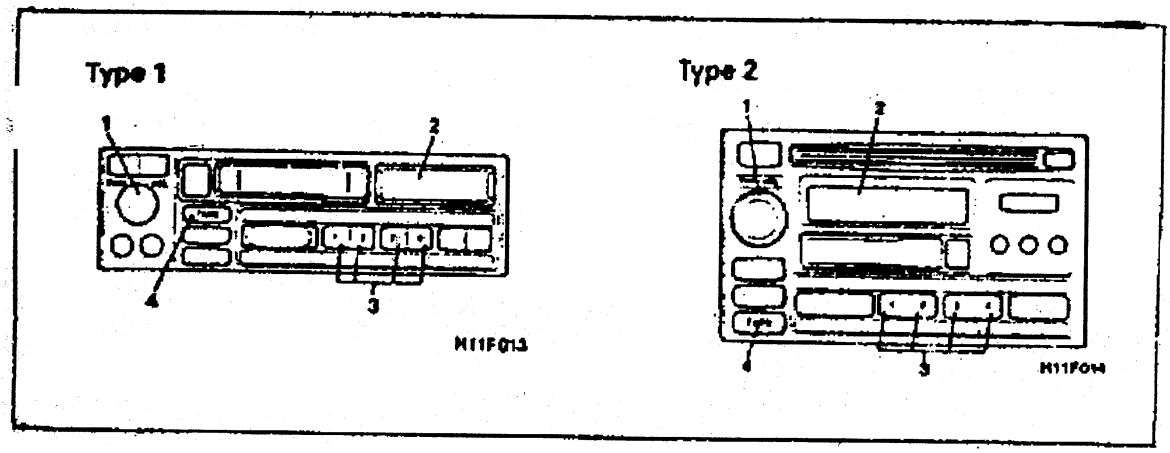

图 20－38

(3)根据“密码左数第一位对应 1 号数字键并以此类推”(图 20－39)的密码输入要求，通过触压音响主机控制面板上的数字键输入相应位数的密码数字；而各数字键随着触压的次数按如下循环输入数码有大小；

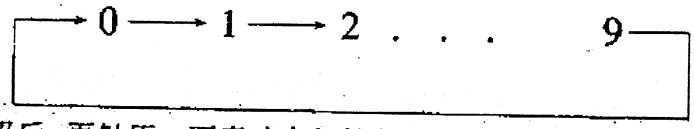

(4)输入正常密码后，再触压一下音响主机控制面板上的“TAPE”(录音机功能键)键就会听到“哔”的一声，同时完成音响系统解除防盗而恢复工作的程序。

注意：具有防盗自锁功能的音响系统允许三次机会去输入密码。第一次输入错误密码后信息显示屏会出现“! Err”(第一次错误输入)提示并在几钞后恢复接纳再次输入密码功能；如果连续三次都错误输入，音响系统自动停止接纳密输入并在信息显示屏上出现“OFF”(完全锁机)字样。一旦出现这种情况，请与最近的三菱汽车特约维修中心取得联系以获得帮助。

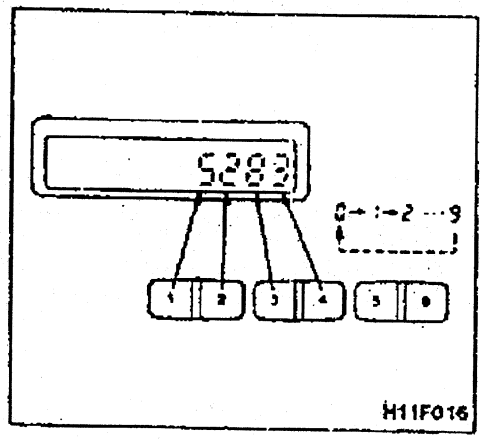

图 20－39

第十四节　日产轿车音响万能解码方法

一、日产车音响万能解码方法之一

大部分具有音响防盗功能的日产汽车音响，其密码都为5位数，少量风度车为4位数。5位数密码的汽车音响锁止时，其解码步骤如下：

1. 开机，面板显示"CODE"。

2. 同时按住预置键"1"和"4"，打开点火开关至"ACC"位置。直到面板显示"- - - - -"为止。

3. 通过预置键"1"、"2"、"3"、"4"、"5"输入5位数密码，密码会显示在面板上。

4. 当密码正确时，音响就会自动打开。

5. 如果无正确密码，可试用两种方法解除，①就是从"00000"至"99999"试凑，这样须花费时间，但最终可解除密码。②可采用切断防盗IC芯片与主控制器通讯线的办法。

日产汽车音响系统结构如图20-40所示：

注意：采用方法②时，必须先找到防盗芯片，一般日产防盗芯片具有如下特点（如图20-41所示）：有一脚+5V电源，一脚地线，其余均为功能脚。在试验时先找到防盗芯片，然后逐一断各功能脚进行。

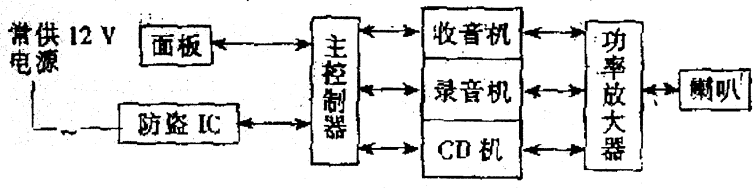

图 20-40

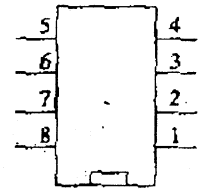

图 20-41

二、日产风度音响解码之二

在具有音响防盗的日产车中，风度车的解码方法与一般日产车有所不同，因为大多数的日产车音响密码是5位数的，而风度则是4位数的。风度车的音响解码方法如下：

1. 打开点火开关至"ACC"位置，开机，显示屏会显示"…CODE"字样。

2. 按下任何一个键（除弹出键"▲"外），显示屏会显示"…0000"。

3. 通过按"◄◄"键输入第一位数，按1下表示"1"，按两下表示"2"，依此类推。

4. 再通过"TOP"键、"►►"键和"◄◄"键输入第2、3、4位数字。

5. 如果密码正确，显示屏会显示密码，按下"RANDOM"键，确认密码，音响便可打开。

6. 如果密码不正确，会显示"……"，需等待10秒后，再输入正确密码。

注意：连续第一次和第二次输入错误密码后，需等10秒才可再输入。而第三次至第二十次都输入错误密码后，需等15分钟才可再输入。假如二十次都不行，音响将会完全锁止。

三、日产风度轿车音响解码方法之三

1. 按下电源音量控制按钮将音响系统打开。

2. 系统显示"CODEIN"。

3. 按下重设按钮（"1"到"4"）输入你的密码。

第十五节　韩国现代轿车音响万能解码方法

一、现代轿车音响解码方法

编码项目

1	101	1	1	101	1	1	101	1	101
TO	TO	TO	TO	TO	TO	TO	TO	TO	TO
100	200	100	100	200	100	100	200	100	200
A	B	C	D	E	F	G	H	I	J
001	101	201	301	401	501	601	701	801	901
TO	TO	TO	TO	TO	TO	TO	TO	TO	TO
100	200	300	400	500	600	700	800	900	1 000

1. 音响机身编码为 MC08352091

只看后三位“091”，它在编码栏中所处的位置 001 TO 100 中 A 位上，A 位对应的范围是 1 TO 100。由此推出“91”对应的数字是 1356，这组数字就是本机密码，输入后即可消除锁机。

2. 音响机身编码为 MC02428965

只看后三位“965”在编码栏中所处的位置 901 TO 1 000 中 J 位上。J 位对应的范围是 101 TO 200。由此推出“965”对应的数字是 1413，这组数字就是本机密码，可用它来解锁。

注意：在后三位数为“E”、“H”、“J”位置时百位数要把它看成是“1”。后三位数在“C”、“D”、“F”、“G”、“I”位置时，百位数要把它看成是 0。

后三位数是 200 时，那它的密码就是 1266。

这种机身编码是有一定间隔次序的，所以密码不会重复。

现代轿车通用码表

1	1623	51	1231	101	1264	151	1136
2	1424	52	1635	102	1345	152	1362
3	1634	53	1265	103	1435	153	1663
4	1545	54	1434	104	1126	154	1522
5	1142	55	1615	105	1315	155	1165
6	1313	56	1152	106	1525	156	1562
7	1226	57	1361	107	1456	157	1335
8	1415	58	1254	108	1353	158	1455
9	1255	59	1451	109	1134	159	1515
10	1563	60	1443	110	1331	160	1613
11	1324	61	1121	111	1344	161	1214
12	1446	62	1162	112	1633	162	1513
13	1154	63	1365	113	1425	163	1252
14	1213	64	1421	114	1156	164	1655
15	1524	65	1536	115	1544	165	1413
16	1262	66	1225	116	1232	166	1434
17	1554	67	1621	117	1566	167	1644
18	1333	68	1263	118	1261	168	1132
19	1433	69	1625	119	1652	169	1243
20	1122	70	1464	120	1452	170	1442
21	1641	71	1253	121	1141	171	1316
22	1354	72	1432	122	1341	172	1512
23	1241	73	1123	123	1561	173	1445
24	1416	74	1145	124	1461	174	1661
25	1532	75	1314	125	1164	175	1234

26	1664	76	1656	126	1254	176	1553
27	1133	77	1462	127	1622	177	1143
28	1351	78	1236	128	1514	178	1533
29	1233	79	1342	129	1323	179	1246
30	1654	80	1546	130	1151	180	1651
31	1321	81	1555	131	1452	181	1236
32	1616	82	1155	132	1326	182	1665
33	1364	83	1466	133	1215	183	1153
34	1624	84	1642	134	1626	184	1543
35	1131	85	1216	135	1414	185	1523
36	1352	86	1256	136	1422	186	1223
37	1221	87	1423	137	1163	187	1454
38	1564	88	1366	138	1531	188	1234
39	1645	89	1565	139	1516	189	1466
40	1161	90	1135	140	1244	190	1643
41	1525	91	1356	141	1523	191	1235
42	1362	92	1614	142	1346	192	1124
43	1636	93	1166	143	1622	193	1322
44	1551	94	1556	144	1436	194	1534
45	1146	95	1441	145	1144	195	1631
46	1663	96	1666	146	1363	196	1355
47	1541	97	1242	147	1552	197	1632
48	1251	98	1646	148	1444	198	1224
49	1343	99	1526	149	1125	199	1521
50	1426	100	1222	150	1463	200	1266

第十六节　通用汽车音响解码方法

一、通用轿车音响万能解码方法之一

美国车选装的音响带有防盗功能的并不多。目前就GM(美国通用汽车公司)销售到中国的车系中，只发现在凯迪拉克－康克车上和98款凯迪拉克车上及95年、96年庞蒂克子弹头和雪佛莱子弹头上选装过防盗CD音响，不具有播放卡式带功能。AC－DELCO(AC－德科公司生产的CD机、断电锁机，当机被锁定后屏幕显示LOC)，下面将向大家介绍具体操作步骤和通用码。

(一)GM－Delco－LOC Ⅱ设定与解除步骤

GM－Delco－LOC Ⅱ激光唱机防盗设定程序：

1. 将点火开关转到ACC或RUN位置。

2. 按PWR键关闭收音机电源。

3. 同时按"1"和"4"键直到屏幕显示"－－－"至少5秒钟后，输入6位数字。

4. 比如：生日或纪念日(每步必须在15秒内完成)。

5. 按SET键，屏幕显示"000"。

6. 按SEEK任何箭头，直至所需数字第一位显示。

7. 任意转TUNE钮，使前两位数和你要输的前两位数字相同。

8. 按下下面的TUNE旋钮，重复6－7输入后三位数字。

9. 再按下面TUNE旋钮"rEP"显示5秒，然后显示"000"。

10. 再重复6－9步骤，屏幕会显示SEC，说明防盗已设定完成。

(二)GM－Delco－LOC Ⅱ激光唱机防盗解除程序

1. 打开点火开关并关闭收音机，同时按"1"和"4"，屏幕显示SEC。

2. 按SET键"000"会显示。这时你必须输入正确密码，如果不知道密码，想开启CD机就需要用万能码。

3. 重复上述防盗设定的第6－8的所有步骤。

4. 然后再按下TUNE旋钮，屏幕出现"－－－－"接下来屏幕会自动显示时间，表示防盗已被解除，这时CD机已没有密码，如果想要密码，必然重新设定。

(三)GM－Delco－LOC Ⅱ激光唱机防盗解除万能原始码

642　185	365　272
F　R	F　R

二、通用汽车音响万能解码方法之二

大部分的通用汽车都采用德尔柯音响，当音响被锁止，屏幕会显示"LOC"，表示音响已锁，需输入密码才"开锁"。下面介绍最常见的德尔柯——锁定Ⅱ型音响防盗系统的密码的开锁、调定和删除方法。

1. 开锁步骤：

(1)先将蓄电池电源断开，再接通。

(2)按下调定键(SET),屏上显示"000"。

(3)按下搜索键(SEEK),输入密码第一位数(0~9)。

(4)按下扫描键(SCAN),输入密码第二、三位数(0~99)。

(5)按下调频/调幅键(AM/FM),将用户密码的前三位数调定。屏上显示"000"。

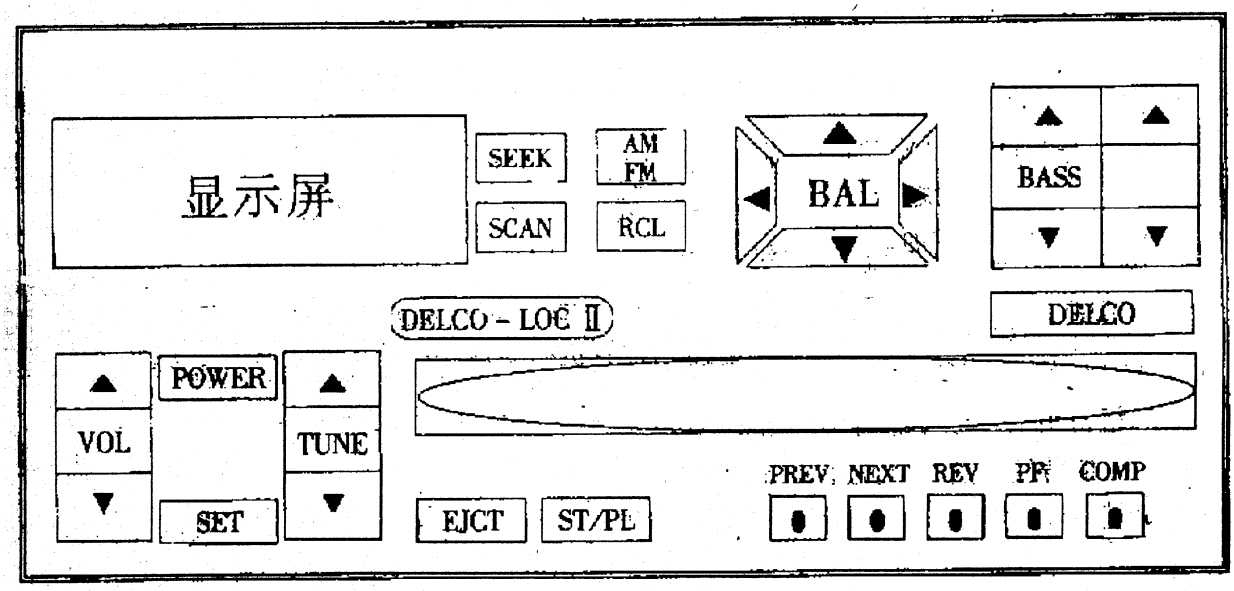

(6)再按搜索(SEEK)键,输入密码的第四位数(0~9)。

(7)再按扫描(SCAN)键,输入密码的后两位数(0~99)。

(8)再按调频/调幅(AM/FM)键,将后三位数调定。此时屏上会显示时钟,音响恢复工作,开锁完成。

(9)如果连续三次输入错误密码,屏上会显示"InOP"。需要让电源和点火系统接通工作1个小时(即起动发动机并打开音响1个小时)。才能转为"LOC"状态。

2. 删除旧密码步骤

(1)音响系统必须在"开锁"状态下才解删除旧码。

(2)同时按下预置键第1(PREV)和第4(FF)大约4秒种,直到屏幕上显示"SEC"。如果此时屏上显示转为"- - -",说明防盗功能和旧密码已删除,不必再进行以下步骤。(3)重复开锁步骤中的(2)~(7)。

(4)按下AM/FM键,将旧密码的后三位调定,屏幕上会显示"- - -",接着转为时钟显示。表示防盗功能及旧音响密码都已被删除。

3. 输入新密码步骤

(1)音响系统必须在"开锁"状态下才能输入新密码。

(2)同时按下PREV键和FF键大约4秒种,直到屏幕上显示"- - -"。如果此时屏幕上显示转为"SEC",说明防盗系统及旧密码还在起作用,应先删除旧密码后才能输入新密码。

(3)重复开锁步骤中(2)~(7)。

(4)按下AM/FM键,将新密码后三位调定,屏上显示"VEP"。

(5)当"VEP"显示后,再转为"000",此时再重复输入步骤中的(3)~(4),让新密码再输入

一次。第二次正确输入后，屏幕上应显示“SEC”，接着转为时钟显示，说明新密码已固定，防盗系统起作用。

如果音响被锁止，而用户密码又丢失，可以寻求制造厂的备用码来开锁。而要寻求备用码，必须先调出音响的本机码。本机码的调出方法如下：

(1)同时按下预置键第2(NEXT)和第3(REV)大约8秒钟，屏幕上会显示本机码的前三位数。请记下。

(2)再按下AM/FM键，屏幕上会显示后三位数。请记下。

有了本机码之后，再找到代理商，要下该车的授权码(6位数)。然后打电话到美国(1—800—5375140)或加拿大(317451—8965)的德尔柯公司。该公司的计算机会提示你用按键式电话机输入代理商的授权码，然后又提示你再输入你的本机码。如果授权码及本机码两种码号与德尔柯公司计算机的存储数据吻合，计算机即刻响应并调出工厂备用码。

计算机给你的备用码一般是两组。若第一组仍不能将音响“开锁”，则再用第二组。有的第二组备用码可能全部为“0”。可按开锁步骤来处理。

值得注意的是，打电话给德尔柯公司时，注意中国与他们的时差。中国与美国时差为九个小时。

第十七节　克莱斯勒汽车音响解码方法

一、三星道奇子弹头面包车音响解码方法

装有飞利浦 PH924 和 PH964 型 CD 唱机的三星道奇面包车，在使用时必须注意密码问题。PH924 和 PH964 型 CD 唱机都具有防盗功能，第一次使用前输入本机密码，以后方可使用。在蓄电池极桩与电瓶线长时间不连接(大于 1 小时)，或 CD 唱机供给电源长时间不供电，原来输入的密码已经消失，再次使用时，也必须重新输入密码。

PH924 型和 PH964 型 CD 唱机，以出厂前，制造厂已经在 CD 机底壳上贴有一张各机密码，辩识编号的纸带。

现举例如下：

SECURITY CORD NO	IDENTIFICATION NO
9251	PH924WP9057839
(密码、四位数)	(识别编号)

当 CD 唱机锁定时，应该这样输入：

按下“POWER”(电源键开机后，按键盘面板上显示屏右侧第三行的数字键“1”，然后按右侧第一行的“TURN”键选择“9”；再按键“1”后用“TURN”键选择“2”)。如此，将 CD 机密码“9251”四位数字全部输入后，CD 机会立刻运作。

若此纸带丢失，每台 CD 机机壳右侧还用钢印打有辩识号码。由于辩识号码与密码一一对应，因此，可将辩识号码报于生产厂家，从而可以查出密码。

二、道奇子弹头面包车音响的解码操作程序

该车音响为 PH64 型的 CD 音响机，在第一次使用前，必须输大正确密后，才能恢复本机的正常操作控制功能。当由于某种原因(蓄电池电源线或音响的电源线中断 1 小时)，音响将会被锁止，使操作功能失控。这时只能通过输大正确密码的方式进行解锁。密码安装于音响机壳底部音响密码为四位。

正确解码操作程序如下：

如输入密码 8321

解码操作程序(一)：

首先点火开止一档后，按下音响控制键“POWER”。

解码操作程序(二)：

音响电源开关开启后，再按动音响装饰面板操作键中的 1 键，再按动音响装饰面板操作键中的 TURN 键 8 次，这时液晶显示屏小时会显示 8。再按动音响装饰面板键中的 1 键后，按动音响装饰面板操作键中的 TURN 键 3 次，这时液晶显示屏会显示 3。再按动音响这时面板操作键中的 1 键，按动音响面板操作键中的 TURN 键 2 次，这时液晶显示屏会显示 2。再按动音响装饰面板操作键中的 TURN 1 次，这时液晶显示屏小时会显示 1。如以上解码操作程序和密码准确元误，音响即恢复原正常功能即告成功。

需要说明的是，如密码丢失后，在音响的机壳右侧还有一用钢印打的识别号码，这时将识别码寄予生产厂家，即可依此查出该音响的密码。

第十八节　福特汽车音响万能解码方法

一、福特(天蝎)轿车音响解码方法

福特汽车音响装有防盗系统，一旦汽车更换蓄电池或由于其他维修断开电路，汽车音响则被锁止而不工作。欲使音响恢复工作，可按下面方法解锁。

1. 首先要获得解锁密码。用钥匙打开手套箱，找到一张印有“DEYCODE”英文字母及4位数码的不干胶贴，此4位数即为解锁密码。

2. 打开点火开关，按音响“POWER”（电源）键，液晶显示屏上即表示4个短划线“- - - -”并不断闪烁，表示密码的4位数字的位置，如不显示，请按一下“SELECT”(选择)键。

3. 开始输入密码。用音响预置按键(一般共有6个，键上分别标有1-6个数字)中的1至4个来输入密码。预置键1即表示用来输入密码的第一位数字，用按该键的次数来输入该位密码数，即该位数码是多少，就将此键连续按几次。如密码数为“13-98”就将第一键按1次，然后按第二键3次，再按第三键9次，最后按第四键8次。

5. 此时显示屏上4个短划线已变成刚才输入的4位密码了，再按“SELECT”键，音响立即开始工作。

说明：

1. 有些机型在按键过程中间隔超5分钟，或同时另一键被挥下，音响则自动中断此输入功能，此时必须关掉点火开关，然后再将点火开关置一档，重新按音响“POWER”键，打开音响电源，输入正确的密码。

2. 如果输入密码有误，显示屏上显示“WAIT 30M”(等待30分钟)，此时必须将点火开关保持在一档(ACC)的位置，延迟30分钟方可输入，约30分钟后显示屏再显示闪烁的短划线，方可按上述步骤3输入正确的密码。

3. 此音响系统输入密码时，仅接受10次错误输入。超过10次，将出现永久性的不工作即所谓“LOCK OUT”，必须由福特公司重新设定程序，方可输入密码。

二、江铃全顺牌汽车音响解码方法

由江铃汽车有限公司与福特公司合作生产的全顺牌旅行车的音响具有防盗功能，在汽车更换蓄电池或其连接中断时需输入密码，具体步骤如下：①使用预置键(9)1-4可分别输入防盗密码的4位数字。当“code- -”出现在显示屏上时，按预置键1直至显示屏上第一位数，按一次数字递增一次，并按0、1、2-9、0次序循环；②重复步骤①按预置键(9)2、3、4分别输入防盗密码的其他3位数字；③防盗密码所有数字均输入后，按“SELECT”键(11)将此密码输入内存，此时收音机将被打开，如果想解除防盗密码，可以按如下方法进行：起动发动机同时按住预置键(9)1和4，然后按照前述步骤输入防盗密码，此时防盗密码功能解除，以后若再更换蓄电池或蓄电池接线中断时，收放机不需输入密码即可工作。

若想恢复密码功能也是可行的，起动发动机时，同时按住预置键1和4，此时可恢复防盗密码功能。

注意：

1. 车辆出厂时，由放机处于解除防盗功能状态，客户如需要防盗密码的功能，可按照“恢复防盗密码功能”步骤进行操作。

2. 如果忘了收放机的防盗密码，可以向江铃授权的特约维修站查询。

3. 如果连续3次输错防盗密码，收放机将被暂时锁死，此时应将收放机在电源打开状态下保持一小时，然后再重新输入正确的防盗密码。

4. 若如上操作0次均未成功，收放机将被永久锁死，此时应将其送到江铃授权的特约维修站进行修理。

第十三章　防盗系统解除经验

宝马轿车发动机防盗系统解除方法

宝马轿车发动机装有电脑控制的防盗系统，一旦断电，防盗系统将锁死，使发动机无法起动，只有按下列操作方法，才能解除。

1. 如手中有防盗密码，可以按"CODE"后，将密码输入，再按"RESET"键，即可解除。
2. 如没有正确密码，切不可按动任何按键，或是再次起动发动机。
3. 拆下蓄电池负极，等5－15秒后，再接好。
4. 将钥匙转至"ON"位置，不要起动发动机。此时，报警器会响15秒，表示防盗系统已启动，仪表盘上显示屏幕会出现"倒数15分钟"的数字。
5. 15分钟后，显示屏幕出现0000字样时，表示防盗系统已经解除。

新款宝马轿车防盗系统解除程序

1. 拆下电瓶线，再装回。
2. 打开驾驶侧车门，将点火开关转到Ⅱ段(R或15)位置。等待15分钟后，即自动解除防盗密码。
3. 宝马原厂配置遥控器之车辆，则只要按下UNLOCK键，或利用钥匙从驾驶侧打开车门即自动防盗。
4. 如果因(OB)旅程电脑故障，造成防盗锁死，则可直接从(DME)发动机电脑剪掉防盗线路也可永久解除。DME55pin电脑的38号脚，DME88pin电脑的81号脚，7系列6缸、8缸，88pin电脑的6号脚。

宝马车身防盗系统解除

大多数配有旅程电脑的宝马轿车均设有车身防盗系统。当司机离开时，只要输入自己设置的密码，就可有效地防止被盗。

1. 防盗系统的设置

如图，将钥匙置于第"1"位置段，用 0 - 9 号之间的键输入选定密码。如 1234 等从"0000至9999"之间的任一数字，按下"SET"键，将钥匙门关至"0"位即可。

2. 防盗系统的解除

a. 将钥匙置于"1"或"2"位置段，即 ACC 或 ON；

b. 屏幕上出现"CODE——"

c. 输入正确密码

d. 按下"SET"键；

如果三次输入错误密码，或三次在未输入密码状态下试图启动轿车，报警器将会鸣叫 30 秒钟。

如果原先设置的密码被遗忘，按下列步骤解除防盗系统：

a. 断开电瓶，约等 2 秒钟再接上，报警器鸣叫；

b. 打开钥匙于位置"1"；

c. 屏幕上显示倒计时 10 分钟；

d. 10 分钟后，即可启动发动机。

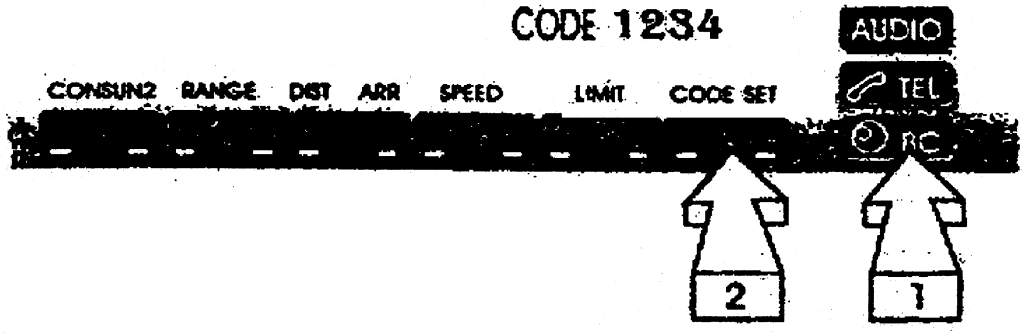

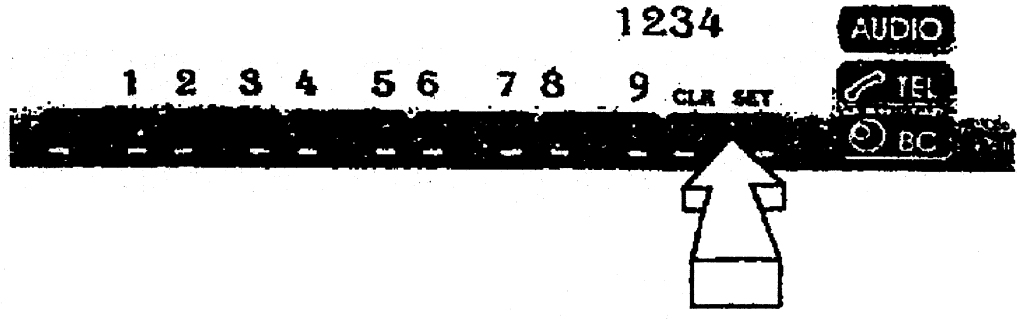

富豪轿车 7/8 系列车系
防盗系统模式设定

1. 点火开关 KEY - ON，按下遥控接收器功能键直到 LED 灯第Ⅱ段亮。如图 1。

2. 点火开关 KEY - OFF，遥控接收器 LED 灯第Ⅰ段会亮。如图 2。

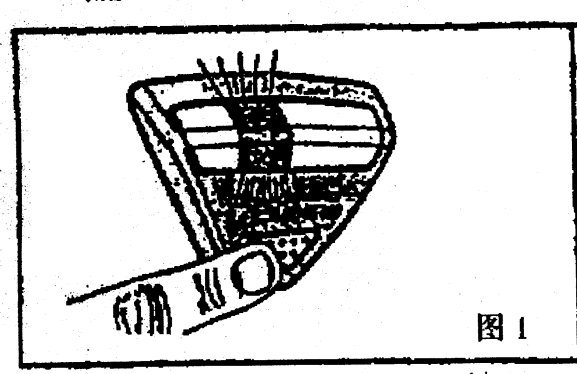

图 1

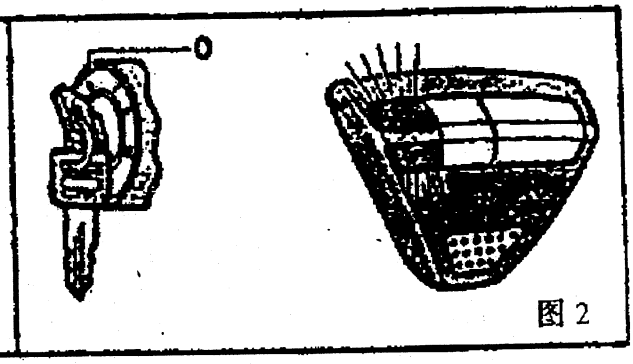

图 2

3. 按功能键选择 LED 灯Ⅰ、Ⅱ、Ⅲ段亮熄的不同组合来达到不同的防盗模式。

4. 选定模式后，按下遥控器按键，直到遥控接收器 LED 灯Ⅰ段亮，再 KEY - OFF，将车门打开即完成设定。

防盗 LED 指示灯Ⅰ、Ⅱ、Ⅲ段组合防盗模式检索表

指示灯Ⅰ、Ⅱ、Ⅲ	功能
○○○(1)	只有喇叭会警报约5秒
●○○(2)	车门、发动机盖、行李箱盖被开启时即会警报15秒 中央门锁开启会响1秒
○●○(3)	只有灯会闪，并警报20秒
●●○(4)	车辆被摇动即会警报30秒，灯光会闪
○○●(5)	当车门、发动机盖、行李箱盖、尾灯被不正常打开即会警报2分钟
●○●(6)	同●○○及○○●功能
○●●(7)	同○○●功能
●●●(8)	同●●○及○●●功能

欧宝轿车防盗系统解除方法

欧宝配置原厂防盗系统具有自我诊断模式，在防盗系统中(ATWS)同时监控了：

○音响○发动机盖○后门○前门○行李箱门○后门挡风玻璃

○解除防盗功能：　　○ATWS故障码读取。

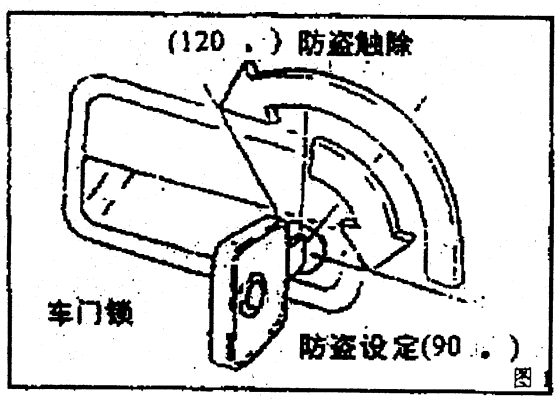

图1

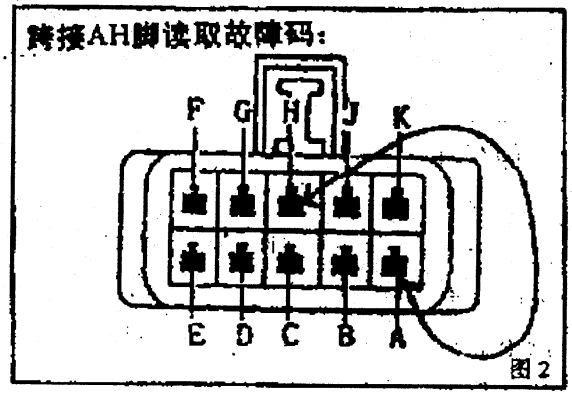

图2

○当防盗触发后，发动机将在30分钟内无法启动，将车门锁钥匙反时钟方向转120°即可解除图1。

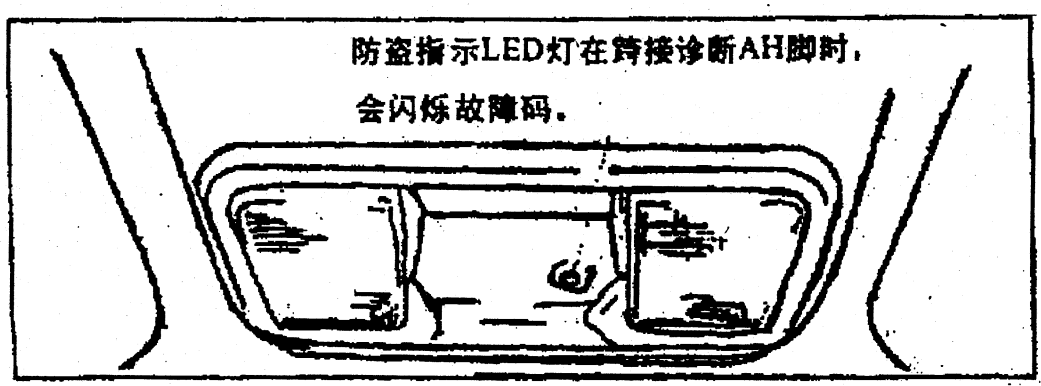

图3

96款本田极品1.8L轿车防盗系统解除方法

(一)操作说明

防盗系统控制装置开关有三个位置:手动位置、自动位置、自动锁定位置,无论开关处于何位置,启动系统时都会发生如下现象:

1. 停车灯将闪亮一次。

2. 防盗指示灯将每秒闪烁一次。

在开关处于手动位置时,通过使用遥控器才能启动防盗系统,将钥匙从点火开关中拔出、关闭所有车门、行李箱、开窗及发动机盖后,按下遥控器上的静音键,系统将无声启动,按下有声键,系统将发出"嘟嘟"声,表示防盗系统已被启动。如车上装有电动门锁当系统被启动时车门将自动锁定。

在开关处于自动位置时,关闭发动机、拔出钥匙、关闭行李箱盖、天窗、发动机盖和最后一个车门后约20秒钟,防盗系统将自动启动,如在20秒钟的退出延迟时间内,打开车门,记时器将自动重新设定时间,仍可用遥控器启动防盗系统。

在开关处于自动锁定位置时,关闭发动机、拔出钥匙,关闭行李箱盖、天窗、发动机盖和最后一个车门后约20秒,防盗系统将自动启动和锁定车门(如果装有电动门锁),如果在20秒钟的退出延迟时间内车门被打开,记时器将重新设定时间,仍可用遥控器启动系统。

(二)启动报警器

在防盗系统被启动后,玻璃破碎声或车门、行李盖和发动机盖的打开都将触发报警器,会产生如下现象:

1. 喇叭或警报器在警报期(喇叭响30秒,警报器响60秒)内鸣响。

2. 停车灯将闪亮。

3. 防盗LED指示灯将每秒闪亮2次。

4. 起动机将不能工作。

在警报期结束时,系统将再次自动启动。

(三)解除防盗系统

解除防盗有两种方法

1. 用遥控器控制。

2. 按下解除开关。

无论使用哪种方法,防盗系统解除时,停车灯将闪烁2次,按下遥控器的静音键,可无声解除防盗系统,按下有声键,在2次"嘟嘟"声后防盗系统被解除,如果车有电动门锁,车门将解锁。

用解除开关解除防盗系统:进入车内将点火开关转至"ON"位置,然后按下解除开关,如打开车门,当控制装置开关处于自动锁定位置时,20秒内防盗系统解除。然而,当系统被遥控器

启动时，进入延迟时间就变为0秒，一打开车门，警报器马上就会被触发。

(四)识别触发传感器

通过LED灯的闪烁可显示导致警报器启动的相应触发传感器，当用遥控器解除防盗系统时，根据下列号码，LED灯将闪亮。

传感器	系统开关
车门	闪亮次数
行李箱盖	一次，暂停，重复
车窗玻璃破碎	二次，暂停，重复
附加设备	三次，暂停，重复
发动机盖	四次，暂停，重复

极品(ACURA)、本田(HONDA)防盗遥控系统检测

一、极品(ACURA)与本田(HONDA)车系自1988年到1998年,十年中采用了十种防盗遥控系统。

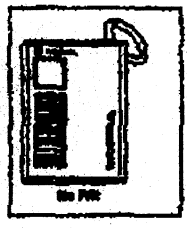

1.适用于1988-91年HONDA:
Prelude
• 该型式不需要做任何设定
• 故障时则应换新

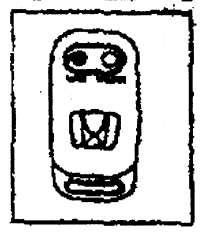

6.适用于ACURA与HONDA
1994-98年:ACCORD,
WAGON EX,ODYSSEY EX,
3.2TL,2.5TL
• 该型式可以程式设定

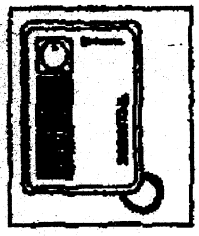

2.适用于ACURA与HONDA
1990-93年:ACCORD,Integra
1992-93年:PRELUDE,CIVIC
1993年:双门CIVIC
• 该型式遥控器中有
ROM CHIP晶片可更换

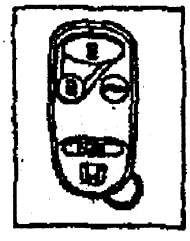

7.适用于ACURA与HONDA
1996-98年:ACCORD,双门
CIVIC. PRELUDE,ODYSSEY,
CIVIC,INTEGRA,2.2CL,3.5RL
• 该型式可以程式设定

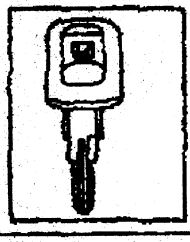

3.适用于1991-93年HONDA
ACCORD WAGON EX
• 该型式无法再设定,故障时
必须提供标示在中控门电脑
上的5个数字向原厂订购

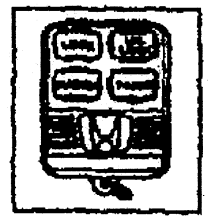

8.适用于1994-95年HONDA:
PASSPORT
该型式仅采用到95年5月以前,该
系统可以程式设定

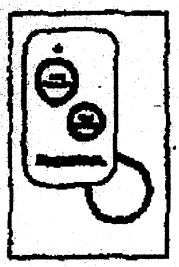

4.适用于ACURA与HONDA
1991-93年:ACCORD,
WAGONLX,NSX,LEGEND,
VIGOR,2.5TL
• 该型式无法再设定,如故障,
必须提供遥控电脑序号向
Kenwood订购

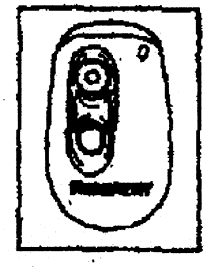

9.适用于ACURA与HONDA
1996-97年:SLX,PASSPORT
• 该型式可以程式设定

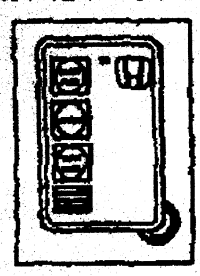

5.适用于ACURA与HONDA
1994-95年:ACCORD,
PRELUDE,CIVIC,
双门CIVIC,ODYSSEY
1994-96年:ACURA,Integra
• 该型式可以程式设定

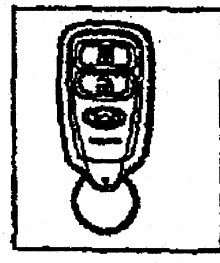

10.适用于ACURA与HONDA
1997-1998年:SLX,PASSPORT.
• 该型式可以程式设定.

二、极品(ACURA)与本田(HONDA)采用的防盗遥控器设定程序

·当遥控器更换电池或更新时，需要使遥控器与接收器同步传输设定作业特定程序，依各型式遥控器可区分为六种型式，操作步骤如下：

1.ACURA,HONDA 采用 ROM CHIP 芯片遥控器

◎ACURA与HONDA适用

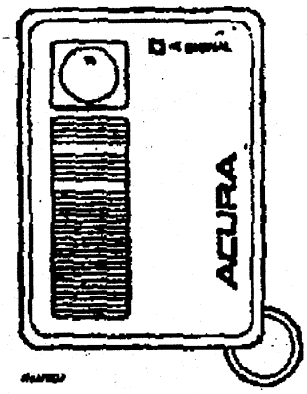

◎接收器

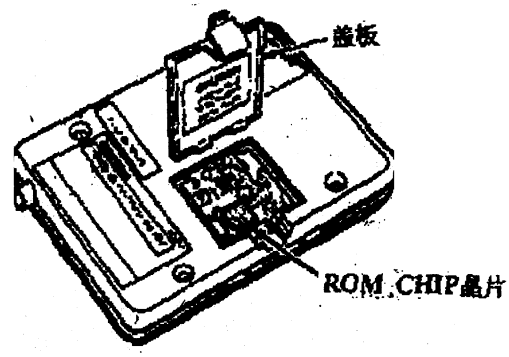

◎遥控器

◎取出ROM CHIP芯片

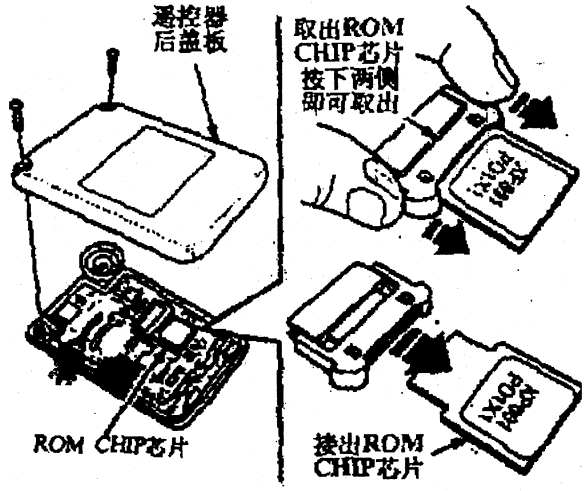

图 1

当该型防盗遥控器 ROM CHIP 芯片要更换时，可向原厂设购 ROM CHIP 芯片，一组共有三片芯片，如上图 1 更换 ROM CHIP 芯片。

2.ACURA 与 HONDA 采用可重新设定程式的遥控器有 6 种型式，分别设定步骤程序如下：

型式 1：适用于 HONDA：1994－95 年 ACCORD，PRELUDE，CIVIC，双门 CIVEC。1995 年 ODYSSEY。

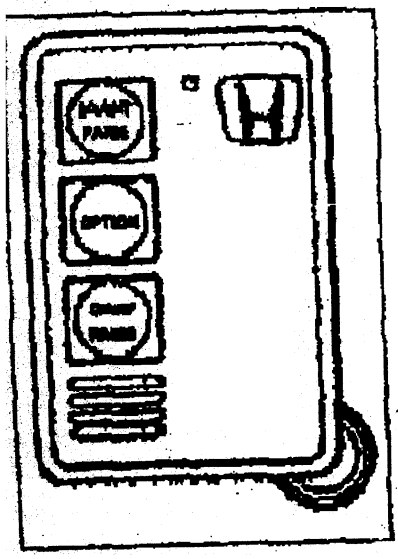

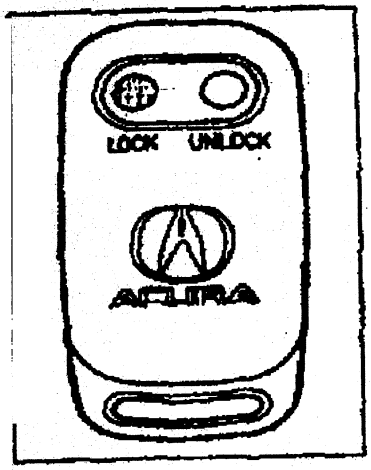

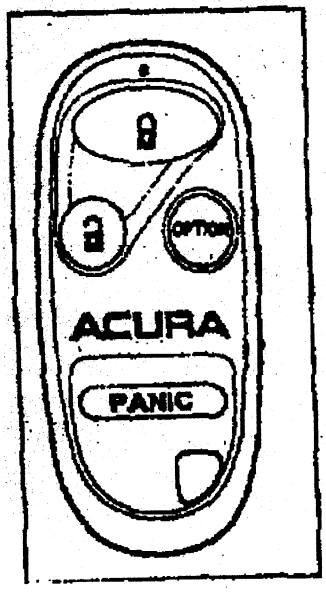

ACURA：1994－96年 INTEGRA。

重新设定程序：(可设四个遥控器)。

①将点火开关转到第Ⅱ段 KEY－ON 位置。

②按住仪表板"解除防盗键"(ValetDisarm)，此时防盗指示 LED 灯开始闪烁表示已进入设定模式。(保持按住该键)。

③按住要重设的遥控器左上第1个键，当"Parking"灯闪即表示已完成设定。

④重复步骤(3)去设定其他三个遥控器即可设定所有遥控器，然后再放开"解除防盗键"。

型式2：适用于 HONDA：1994－98年 ACCORD、WAGONEX。1995－98年 ODYSSEY EX。ACURA：1996－98年 3.2 TL。1998年 2.5 TL。

重新设定程序：(可设定2个遥控器)。

①打开驾驶侧车门。

②按住驾驶侧中控锁门开关中的"UNLOCK"开启位置不要放开。

③插入点火开关钥匙，然后再取出钥匙。

④在10秒内重复步骤(3)四次，然后保持钥匙在点火开关上。

⑤此时车门锁会自动作用一次，表示已进入设定模式。

⑥按遥控器"LOCK"键或"UNLOCK"键，此时各门锁应动作(驾驶侧不作用为正常)。

⑦在10秒内可再设定第2个遥控器，同步骤(6)。

⑧放开驾驶侧中控锁按键即可。

型式3：适用于 HONDA：1996－98年 ACCORD，双门 CIVIC，PRELUDE ODYSSEY，CIVIC。

ACURA：1997－98年 INTEGRA，2.2 CL，3.5 RL。

重新设定程序：(可设定四个遥控器)。

注：下列各步骤应在5秒内完成动作，若要设定其他遥控器必须在10秒内进行设定。

①将点火开关 KEY－ON(第Ⅱ段位置)。

②5秒内按遥控器"LOCK"键或"UNLOCK"键。

③点火开关再 KEY－OFF。

④10秒内再拿另外一个要设定的遥控器，重复步骤(1)到(3)。

⑤当完成所有遥控器设定后，再将点火开关

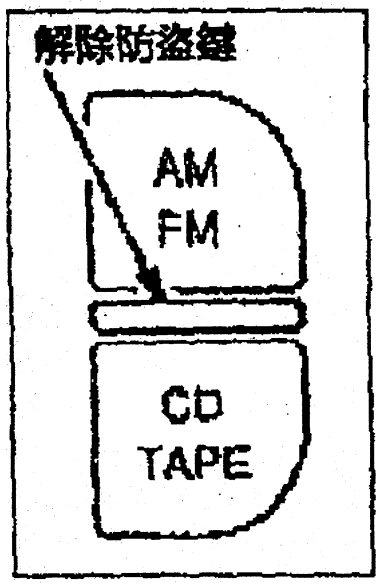

KEY－ON 第Ⅱ段位置。

⑥确认所有遥控器“LOCK”及“UNLOCK”均能正确作用即可。

如果该车配备有音响防盗系统，则重新设定程序如下：

①点火开关 KEY－ON(第Ⅱ段)。

②如左图按住“解除防盗键”在收音机“AM F－M”及“CD TAPE”键中间，不要放开。

③在 5 秒内按遥控器上的“LOCK”键或“UNLOCK”键一次。

④在 10 秒内再拿另外一个要设定的遥控器“LOCK”或“UNLOCK”键，依此步骤可再设定其他遥控器，最多可设定 4 个。

⑤放开“解除防盗键”即完成设定。

型式 4：适用于 HONDA：1994－95 年 PASSPORT(95 年 5 月以前)

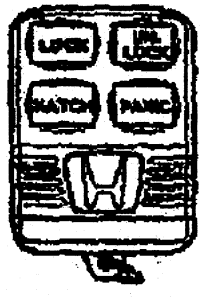

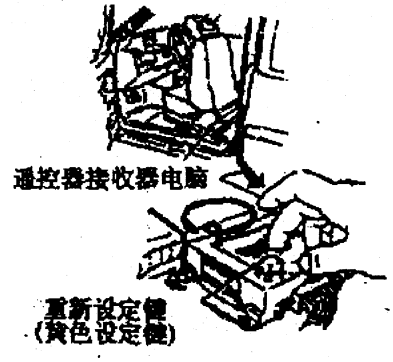

重新设定程序：(可设定四个遥控器)

①如右上图找到遥控器收接器(防盗电脑)在驾驶座椅底下。

②在遥控接收器上标识牌中央有一个孔可压开，里面有一个“黄色的设定按键”。

③将点火开关 KEY－ON 再 KEY－OFF。

④按下“黄色设定键”，并且在按每一个遥控器上一个按键时，均会听到 5 声响，表示进入设定模式。

⑤放开“黄色设定键”，并在 30 秒内，按每一个遥控器 的“LOCK”键，使接收器再确认并设定。

⑥只要将点火开关 KEY－OFF 即完成设定。

型式 5：适用于 HONDA 与 ACURA 1996－97 年，PASSPORT 及 SLX 车型。

重新设定程序：(可设定四个遥控器)

①如下图找到接收器电脑。

②将点火开关 KEY－ON，5 秒内，如下图按下（绿色）重新设定键，此时防盗指示灯

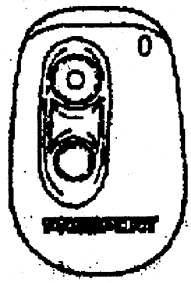



LED灯会亮起来，5秒内放开（绿色）重新设定键，5秒内再按遥控器最上面的按键一下放开，此时即重新设定了一个遥控器。

③5秒内再设定另一个遥控器，同步骤（3）直到所有遥控器均设定后即可（最多四个遥控器）。

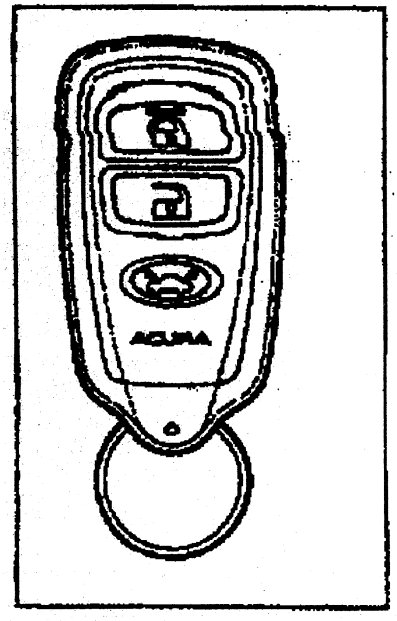

④将点火开关KEY－OFF即完成设定。

型式6：适用于ACURA与HONDA，1997－98年SLX，PASSPORT。

重新设定程序：（可设定四个遥控器）

①打开驾驶侧车门。

②将点火开关从“ACC”转到“OFF”在10秒内转动点火开关三次。

③然后在10秒内，再将驾驶侧车门关、开2次。

④再将点火开关从“OFF”转到“ACC”转动5次，最后放在OFF位置，然后再将驾驶侧车门关闭再打开，在10秒内完成上述动作，此时中控锁会自动作用一次，表示进入设定模式。

⑤在20秒内按遥控器上的“LOCK”键去设定，此时门锁会动作一次。

⑥在20秒内再按“UNLOCK”键一次，此时门锁动作一次。

设定另外的遥控器的步骤：

①打开驾驶侧车门，然后将点火开关转到“ACC”位置再转回“OFF”位置，并在10秒内完成三次。

②10秒内再将驾驶侧车门关、开2次。

③将点火开关从“OFF”再转到“ACC位置三次，然后回到OFF位置，再将驾驶侧车门，关再开一次，上述动作应在10秒内完成，此时中控锁会自动作用2次，表示进入设定模式。

④在20秒内按遥控器上的“LOCK”键去设定，此时门锁会动作一次。

⑤在20秒内再按“UNLOCK”键一次，此时门锁动作一次。

遥控器与钥匙同步设定：

①打开驾驶侧车门，插入钥匙到驾驶侧车门锁孔。

②转动钥匙到锁门位置再转回开锁位置2次以上，在10秒内完成。
③再10秒内关、开车门2次，然后再将点火开关转动到锁和开3次，再关、开车门1次。
④此时中控锁会动作1次，表示同步设定完成。

福特(FORD)防盗/遥控系统设定

1. 防盗系统造成断油，断电的解除方法：
利用钥匙去将乘客侧门锁上，再打开锁即解除。
2. 遥控器重新设定/程序：
完全解除遥控控制功能步骤：
(1)利用钥匙打开驾驶侧车门解除防盗功能。
(2)插入钥匙到点火开关KEY－ON再KEY－OFF，取出钥匙。
(3)重复步骤(2)三次，或开、关驾驶侧车门三次或按/放驾驶侧门开关三次。
(4)此时防盗喇叭响一声，再等待15秒以后，会再响四次即已解除防盗功能
恢复遥控控制功能及重设定遥控发射器步骤：
(1)利用钥匙打开驾驶侧车门。
(2)插入钥匙到点火开关KEY－ON再KEY－OFF，取出钥匙。
(3)重复步骤(2)三次，或开、关驾驶侧车门三次，按/放驾驶侧门开关三次。
(4)当喇叭响一声后，按遥控控制器任何键2次后喇叭会再响一声。
(5)等待15秒后，会再响四次，即完成遥控器重设。
(6)在15秒后可再设定另一个遥控器，步骤如下：
·按新的遥控器上任一个按键2次，然后会响一次，等待15秒后，会再响四次。
(7)在15秒可再设定第三个遥控器，步骤如下：
·按新的遥控器上任一个按键2次，然后会响2次，即完成设定。

通用公司车系防盗系统设定方法

通用车系在拆过蓄电池或更换中央控制电脑板，必须在中央控制电脑板的记忆体中重新设定电阻值，设定步骤如下：

(1)将钥匙插入点火开关，转到起动(RUN)位置，再转到锁定(LOCK)位置，并取出钥匙；

(2)此时，仪表板上"防盗警示灯"(SECURITY)开始闪烁，再将钥匙插入点火开关，不要转动钥匙；

(3)此时，中央控制电脑板测量并记忆钥匙的特定电阻值，待"防盗警示灯"(SECURITY)熄灭后，表示记忆完成，取出钥匙即可。

克莱斯勒防盗系统解除方法

一、说明：

1. 当电瓶线曾经拆开或电瓶电压不稳定时在仪表板中有一个(Theft Alarm)灯或(Security)灯会闪，表示目前防盗系统已启动。

2. 当发动机电脑(SBEC)或(PCM)换新时，防盗系统会要刚换上的电脑后，最初的发动机起动 20 次以上，防盗系统才能正常进入设定功能。

二、解除步骤：

1. 在装回电瓶线前，先将点火钥匙插入驾驶侧门锁内，再装回电瓶线。

2. 将钥匙在门锁上先锁上再打开门锁，以解除防盗，有些车辆方向灯会闪三次，警报器会响三声。

三、防盗系统自诊断程序：

1. 将点火开关从 OFF 到 ACC 段循环三次，即进入自诊断。

2. 此时，驻车灯及尾灯闪烁，喇叭响二声，循环作用。

3. 当打开发动机盖时喇叭会响，当再关上时，又会再响。

4. 当利用自动锁按到 LOCK 或 UNLOCK 位置时，喇叭也会响。

5. 当点火开关转到 RUN 位置时，喇叭也会响。

6. 将点火开关 OFF 后即解除自诊断功能。