本田汽車診斷檢修技術手冊
(含ACURA／HONDA車系)

目錄　　第七十三期

笛威汽車專業科技公司創辦詞 0-1
笛威汽車技術資訊會會員須知 0-2
84年上半年度行事曆 0-5
劃撥單。
北區總公司、上課地點地圖、地址、電話 0-6
中區總公司、上課地點地圖、地址、電話 0-7
南區總公司、上課地點地圖、地址、電話 0-8

壹、概述

一、ACURA/HONDA引擎型式 — 94/95年 1-1
二、ACURA/HONDA電腦自動變速箱式 1-2
三、防滑剎車 ABS型式 — 94/95年 1-4
四、巡跡剎車"Traction"系統(TCS) 1-4
五、安全氣囊 — SRS系統 1-4
六、四輪轉向 — 4WS 1-5
七、電動座椅 1-5
八、ACCORD與 CIVIC元件位置及線路圖 1-5
(一)、ACCORD元件位置說明 1-6
① 元件位置圖 1-6
② 元件位置圖 1-7
③ 元件位置圖 1-8
■ 保險絲位置說明 1-9
④ 元件位置圖 1-11
⑤ 元件位置圖 1-12
⑥ 元件位置圖 1-13
⑦ 元件位置圖 1-14
(二)、ACCORD線路圖 1-15
① 新雅歌引擎電腦線路圖 1-15
② 新雅歌點火系統線路圖(一) 1-17
新雅歌點火系統線路圖(二) 1-18
③ 新雅歌變速箱電腦線路圖 1-19
④ 新雅歌檔位指示線路圖 1-21
⑤ 新雅歌 ABS系統線路圖 1-22

⑥ 新雅歌 SRS線路圖 1-23
⑦ 新雅歌冷氣系統線路圖 1-25
(三)、HONDA元件位置說明 1-26
① 元件位置圖 1-26
② 元件位置圖 1-27
■ 保險絲位置說明(CIVIC) 1-28
⑧ 新喜美引擎線路圖(一) 1-31
新喜美引擎線路圖(二) 1-32
⑨ 新喜美點火系統線路圖 1-33
⑩ 新喜美檔位指示線路圖 1-34
⑪ 新喜美 ABS系統線路圖 1-36
⑫ 新喜美 SRS線路圖 1-38
⑬ 新喜美冷氣系統線路圖 1-39
⑭ 新喜美冷氣控制線路圖 1-40

貳、基本調整與自我診斷

一、引擎基本正時 — 正時提前前記號均以紅色記號 2-1
1. Accord — 雅哥 2-1
2. CIVIC — 喜美 2-1
3. Prelude — 跑車 2-1
4. Integra — ACURA車系 2-1
5. Legend — ACURA車系 2-1
6. Vigor — ACURA車系 2-1
二、三菱電腦控制自動變速箱故障碼讀取與清除 2-3
1. HONDA車系 2-3
2. ACURA車系 2-4
三、引擎汽門正時記號圖示 2-5
1. 1.5L引擎圖示 2-5
2. 1.6L引擎圖示 2-5
3. 1.8L引擎圖示 2-6
4. 2.2L單凸輪引擎圖示 2-6
5. 2.2L、2.3L引擎圖示 2-6
6. 2.5L引擎圖示 2-6
7. 3.2L引擎圖示 2-6
四、自我診斷與故障碼檢索 2-7
1. ACURA/HONDA引擎故障碼讀取與清除 2-7
■ 故障碼診斷線頭位置圖示 2-7
■ 故障碼讀取程序 2-7
■ 故障碼清除 2-7
■ ACURA/HONDA引擎故障碼對照表 2-8

2. 自動變速箱系統故障碼讀取方法 2-9
(一)、自動變速箱故障碼讀取方法 2-9
(二)、自動變速箱故障碼清除方法 2-9
(三)、自動變速箱故障碼一覽表 2-10
■ 新雅哥自動變速箱元件位置圖 2-11
■ 新雅哥自動變速箱線路圖 2-12
3. ACURA/HONDA防滑剎車故障碼讀取與清除 — ABS 2-13
(一)、ABS故障碼讀取方法 2-13
(二)、ABS故障碼清除方法 2-13
(三)、ABS故障碼閃示法如下 2-14
(四)、ABS故障碼一覽表 2-14
(五)、ABS元件位置圖 2-15
■ 適用於 HONDA — ACCORD//ACURA — Integra車種 ... 2-16
(一)、ABS故障碼讀取方法 2-16
(二)、ABS故障碼清除方法 2-16
(三)、ABS故障碼一覽表 2-17
(四)、ABS保險絲位置圖 2-20
(五)、ABS液壓總成解圖 2-20
(六)、ABS元件位置圖 2-21
4. 巡跡式剎車系統故障碼讀取與清除 — TCS 2-22
■ TCS故障碼讀取程序 2-22
■ TCS故障碼表 2-22
■ TCS故障碼清除程序 2-22
ACURA Integra ABS線路圖 2-23
ACURA Legend ABS線路圖 2-25
ACURA Vigor ABS線路圖 2-27
Accord ABS線路圖 2-29
HONDA Civic ABS線路圖 2-30
ACCORD Prelude ABS線路圖(2WS) 2-31
ACCORD Prelude ABS線路圖(4WS) 2-32
ACURA Legend TCS線路圖 2-33
5. 安全氣囊故障碼讀取清除 — SRS 2-35
(一)、SRS故障碼讀取方法 2-35
(二)、SRS故障碼清除方法 2-35
(三)、SRS故障碼閃示法如下 2-36
(四)、SRS系統故障碼一覽表 2-36
(五)、SRS元件位置圖 2-37
6. 四輪轉向系統故障碼讀取與清除 — 4WS 2-38
◎ 後輪轉向動力缸元件圖示 2-38
■ 4WS故障碼讀取 2-38
◎ 4WS故障碼對照表 2-38

7. 小結論 2-39
■ 新喜美 SRS線路圖 2-40
HONDA 4輪轉向電腦線路圖 2-41
HONDA 4輪轉向電腦 pin腳說明 2-42

參、引擎與變速箱控制元件作用及故障診斷分析

☆ 引擎控制元件 3-1
一、可變汽門控制作用原理 3-1
二、CIVIC車種可變汽門作用原理 3-1
(1) 新型 CIVIC引擎系統分兩大種類 3-2
(2) 可變汽門控制系統 3-3
1. D15Z1 引擎(VTEC-E)系統 3-3
2. D16Z6 引擎(VTEC)系統 3-5
① (VTEC)控制系統 3-6
② 凸輪和汽門機構 3-7
三、ACCORD車種可變汽門作用原理 3-11
VTEC控制系統 3-12
四、輔助節汽門控制系統作用原理 — IAB 3-16
五、空氣噴射控制系統作用原理 — PAIR 3-17
六、蒸發油氣回收系統作用原理 — 活性碳罐 3-17
七、廢氣回收控制系統作用原理 — EGR 3-18
八、引擎控制系統主要感知器技術規格 3-18
九、燃料泵浦繼電器控制圖示 3-19
十、高壓線圈檢測規格 3-19
十一、CKP/CYL/TDC感知器檢測規格 3-20
十二、火星塞規格表 3-21
1. ACURA車系 3-21
2. Honds車系火星塞規格表 3-22
☆ 引擎故障碼分析 — 適用於 ACURA及 HONDA全車系 3-23
一、故障碼: 1, 2 3-23
二、故障碼: 3 3-24
三、故障碼: 4 3-25
四、故障碼: 5 3-26
五、故障碼: 6 3-26
六、故障碼: 7 3-27
七、故障碼: 8,9 3-28
八、故障碼: 10 3-28
九、故障碼: 12 3-29

十、故障碼：13 3-29
十一 故障碼：14 3-30
十二 故障碼：15 3-31
十三 故障碼：16 3-31
十四 故障碼：17 3-32
十五 故障碼：18 3-32
十六 故障碼：19 3-33
十七 故障碼：20 3-33
十八 故障碼：21,22 3-34
十九 故障碼：23 3-35
二十 故障碼：30,31 3-35
二十一 故障碼：35,36 3-36
二十二 故障碼：41,42 3-36
二十三 故障碼：44,45 3-37
二十四 故障碼：48 3-37
☆ 自動變速箱原理與檢測 3-38
一、新喜美 CIVIC變速箱 3-38
二、CIVIC變速箱剖面圖測 3-39
動力流程 — CIVIC 3-40
油壓控制 — CIVIC 3-41
主閥體 3-42
次閥體 3-42
伺服閥體 3-43
油壓調節閥體 3-43
油壓調整閥 — CIVIC 3-44
靜子作用油壓控制 3-44
鎖定閥體 — CIVIC 3-45
蓄壓活塞 3-45
三、新雅哥 — ACCORD變速箱 3-46
四、ACCORD變速箱剖面圖 3-47
電腦控制系統 — ACCORD 3-48
鎖定控制 — ACCORD 3-47
換檔控制 3-47
油壓控制 — ACCORD 3-50
主閥體 3-50
油壓調節閥體 3-50
油壓調整閥 — ACCORD 3-51
靜子作用油壓控制 3-51
次閥體 — ACCORD 3-52
節流閥體 3-52

伺服閥體 — ACCORD..... 3-53
1檔/2檔蓄壓活塞本體..... 3-53
五、自動變速箱控制概論 3-54
六、換檔控制電磁閥與鎖定控制電磁閥作用條件 3-56
(1) MPRA型變速箱 — ACURA/HONDA 3-56
◎ MPRA變速箱剖面圖 3-57
(2) MPWA型變速箱 — ACURA/HONDA 3-58
(3) MPYA型變速箱 — ACURA/HONDA 3-59
(4) APX4-MPXA型變速箱 — ACURA/HONDA 3-60
(5) MPSA型變速箱 — ACURA/HONDA 3-61
(6) MP1A型變速箱 — ACURA/HONDA 3-62
(7) MY8A型變速箱 — ACURA/HONDA 3-64
(8) M24A與 ML4A型變速箱 — ACURA/HONDA 3-65
(9) MPWA型變速箱 — ACURA/HONDA 3-66
七、ACURA/HONDA排檔桿鎖定控制線路 3-67
八、ACURA/HONDA電腦自動變速箱線路圖 3-68
ACURA MPRA自動變速箱電路圖(INTEGRA) 3-68
ACURA MPRA自動變速箱電腦 pin腳說明 3-69
ACURA MPRA自動變速箱電路圖(VIGOR) 3-70
ACURA MPRA自動變速箱電腦(VIGOR) pin說明 3-71
ACURA MPRA自動變速箱電路圖(Legeud) 3-72
ACURA MPRA自動變速箱電腦 pin腳說明 3-73

肆、ACURA與 HONDA引擎線路圖與 pin腳測試數據

1. Civic VX 1.5 引擎線路圖(一) 4-1
◎續 Civic VX 1.5 引擎線路圖(二)..... 4-2
■ Civic VX 1.5 引擎電腦 pin腳說明 4-3
◎續 Civic VX 1.5 引擎電腦 pin說明 4-4
2. Civic 1.5與 1.6 引擎線路圖(一) 4-5
◎續 Civic 1.5與 1.6 引擎線路圖(二)..... 4-6
■ Civic VX 1.5L 引擎電腦 pin腳說明 4-7
◎續 Civic VX 1.5L 引擎電腦 pin說明 4-8
3. Civic CX、DX 1.5與 1.6 引擎線路圖(一) 4-9
◎續 Civic CX、DX 1.5與 1.6 引擎線路圖(二) 4-10
■ Civic CX、DX 引擎電腦 pin腳說明 4-11
◎續 Civic CX、DX 引擎電腦 pin腳說明 4-12
4、Integra 1.8L 引擎線路圖(一) 4-13
◎續 Integra 1.8L 引擎線路圖(二) 4-14
Integra 1.8L 引擎電腦 pin腳說明 4-15

◎續 Integra 1.8L 引擎電腦 pin腳說明 4-16
Integra 1.8L GS 電腦 pin腳說明 4-17
◎續 Integra 1.8L GS 電腦 pin腳說明 4-18
5. Accord 2.2L 線路圖(一) 4-19
◎續 Accord 2.2L 線路圖(二) 4-20
Accord 2.2L 引擎電腦 pin腳說明 4-21
◎續 Accord 2.2L 引擎電腦 pin腳說明 4-22
6、Perlude 2.2與 2.3L 引擎線路圖(一) 4-23
◎續 Perlude 2.2與 2.3L 引擎線路圖(二) 4-24
■ Perlude 引擎電腦 pin腳說明 4-25
◎續 Perlude 引擎電腦 pin腳說 4-26
7、Vigor 2.5L 引擎線路圖(一) 4-27
◎續 Vigor 2.5L 引擎線路圖(二)..... 4-28
Vigor 電腦 pin腳說明 4-29
◎續 Vigor 電腦 pin腳說明 4-30
8、Passprt 2.6L 引擎線路圖(一) 4-31
◎續 Passprt 2.6L 引擎線路圖(二) 4-32
◎續 Passprt 2.6L 引擎線路圖(三) 4-33
9、Passprt 3.2L 引擎線路圖(一) 4-34
◎續 Passprt 3.2L 引擎線路圖(二) 4-35
◎續 Passprt 3.2L 引擎線路圖(三) 4-36
10、Legend 3.2L 引擎線路圖(一) 4-37
◎續 Legend 3.2L 引擎線路圖(二) 4-38
◎續 Legend 3.2L 引擎線路圖(三) 4-39
Legend 電腦 pin腳說明 4-40
HONDA電腦接腳說明(一) 4-42
HONDA電腦接腳說明(二) 4-43
HONDA電腦接腳說明(三) 4-44
HONDA電腦接腳說明(四) 4-45
HONDA電腦接腳說明(五) 4-46
HONDA電腦接腳說明(六) 4-47
HONDA點火系統 4-48

伍、HONDA進氣與供油系統分配圖

一、Civic(D15B7及 D16Z6) 5-1
二、Civic(D15B8及 D15Z1) 5-2
三、Accord(F22B1) 5-3
四、Prelude(H22A1及 H23A1) 5-4
五、Civic(B16A3) 5-5
六、Accord(F22B2) 5-6

七、Prelude(F22A1) 5-7

陸、技術規格與正時皮帶

HONDA車系基本調整技術規格資(一) 6-1
HONDA車系基本調整技術規格資(二) 6-2
HONDA車系基本調整技術規格資(三) 6-3
HONDA車系基本調整技術規格資(四) 6-4
HONDA車系基本調整技術規格資(五) 6-5
HONDA車系基本調整技術規格資(六) 6-6
HONDA車系基本調整技術規格資(七) 6-7
HONDA車系基本調整技術規格資(八) 6-8
HONDA車系基本調整技術規格資(九) 6-9
HONDA車系基本調整技術規格資(十) 6-10
HONDA車系基本調整技術規格資(十一) 6-11
HONDA車系基本調整技術規格資(十二) 6-12
HONDA車系基本調整技術規格資(十三) 6-13
HONDA車系基本調整技術規格資(十四) 6-14
正時皮帶對法(一) 6-15
正時皮帶對法(二) 6-16
正時皮帶對法(三) 6-17
正時皮帶對法(四) 6-18

壹、概述

一、ACURA/HONDA引擎型式 — 94/95年 1-1
二、ACURA/HONDA電腦自動變速箱式 1-2
三、防滑剎車 ABS型式 — 94/95年 1-4
四、巡跡剎車"Traction"系統(TCS) 1-4
五、安全氣囊 — SRS系統 1-4
六、四輪轉向 — 4WS 1-5
七、電動座椅 1-5
八、ACCORD與 CIVIC元件位置及線路圖 1-5
(一)、ACCORD元件位置說明 1-6
① 元件位置圖 1-6
② 元件位置圖 1-7
③ 元件位置圖 1-8
■ 保險絲位置說明 1-9
④ 元件位置圖 1-11
⑤ 元件位置圖 1-12
⑥ 元件位置圖 1-13
⑦ 元件位置圖 1-14
(二)、ACCORD線路圖 1-15
① 新雅歌引擎電腦線路圖 1-15
② 新雅歌點火系統線路圖(一) 1-17
新雅歌點火系統線路圖(二) 1-18
③ 新雅歌變速箱電腦線路圖 1-19
④ 新雅歌檔位指示線路圖 1-21
⑤ 新雅歌 ABS系統線路圖 1-22
⑥ 新雅歌 SRS線路圖 1-23
⑦ 新雅歌冷氣系統線路圖 1-25
(三)、HONDA元件位置說明 1-26
① 元件位置圖 1-26
② 元件位置圖 1-27
■ 保險絲位置說明(CIVIC) 1-28
⑧ 新喜美引擎線路圖(一) 1-31
新喜美引擎線路圖(二) 1-32
⑨ 新喜美點火系統線路圖 1-33
⑩ 新喜美檔位指示線路圖 1-34
⑪ 新喜美 ABS系統線路圖 1-36
⑫ 新喜美 SRS線路圖 1-38
⑬ 新喜美冷氣系統線路圖 1-39
⑭ 新喜美冷氣控制線路圖 1-40

本田汽車診斷檢修技術手冊
(含ACURA／HONDA車系)

壹、概述

笛威會刊 46期 — "HONDA本田汽車技術專輯"，主要在分析 1993年以前車系，本手冊則以 94/95年本田車系為主要分析系統含括：1. 引擎、2. 自動變速箱、3. 防滑剎車、4. 巡跡剎車、5. 安全氣囊、6. 四輪轉向、7. 電動座椅，七大系統均具有故障碼診斷功能。

一、ACURA/HONDA引擎型式 — 94/95年

引擎容積	引擎型式	引擎型號	汽門機構	點火型式	引擎容積	引擎型式	引擎型號	汽門機構	點火型式
1.6L	4缸	D16Z6	可變汽門	磁電式	2.2L	4缸	F22A1	一般汽門	磁電式
	4缸	D16A3	可變汽門	磁電式		4缸	F22B1	可變汽門	磁電式
1.5L	4缸	D15B7	一般汽門	磁電式		4缸	F22B2	一般汽門	磁電式
	4缸	D15B8	一般汽門	磁電式	2.3L	4缸	H23A1	一般汽門	磁電式
	4缸	D15Z1	可變汽門	磁電式	2.5L	5缸	G25A1	一般汽門	直接點火
1.8L	4缸	B18B1	一般汽門	磁電式	2.6L	4缸	4ZE1	一般汽門	光電式
	4缸	B18C1	一般汽門	磁電式	3.2L	V6缸	6VD1	一般汽門	直接點火
2.2L	4缸	H22A1	可變汽門	磁電式		V6缸	C32A1	一般汽門	直接點火

□：功能相同。 ☒：功能不同。

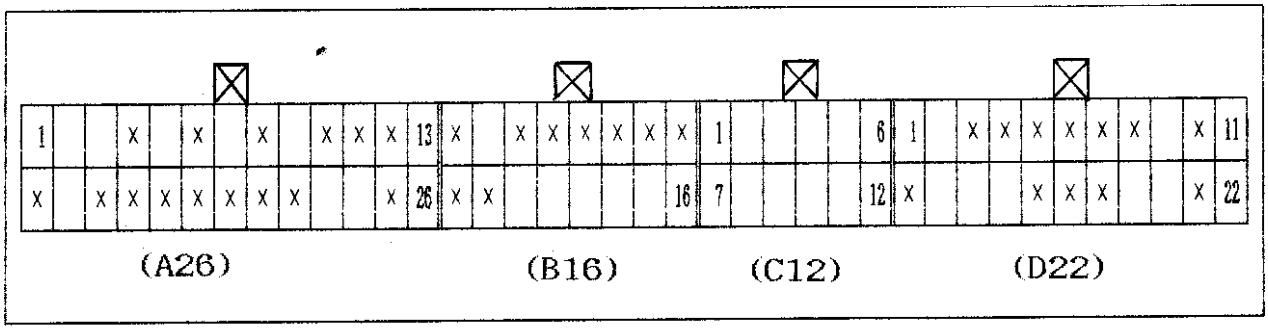

二、ACURA/HONDA電腦自動變速箱式：

型式:MPRA, MPWA, MPYA, APX4-MPXA
ML4A, MPSA, MP1A, MY8A, M24A

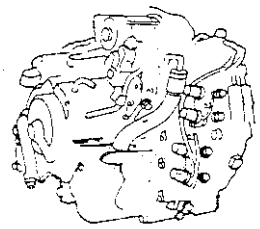

◎MPRA型

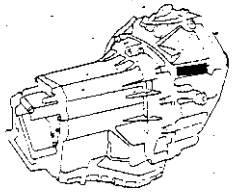

◎MPWA型

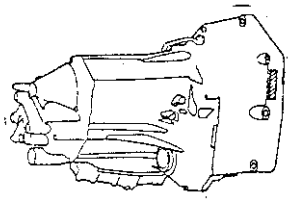

◎MPYA型

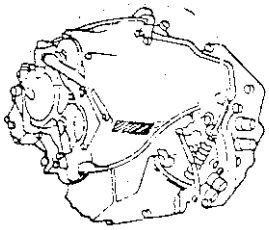

◎APX4-MPXA型

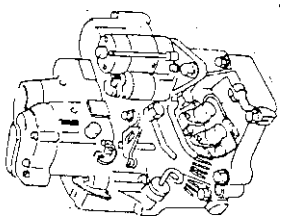

◎ML4A 型

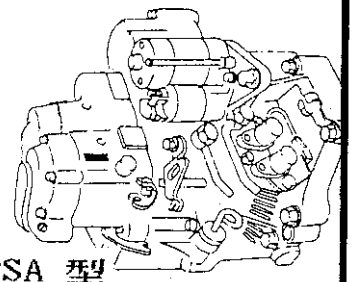

◎MPSA 型

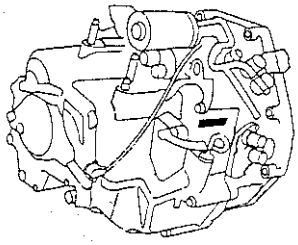

◎MP1A型

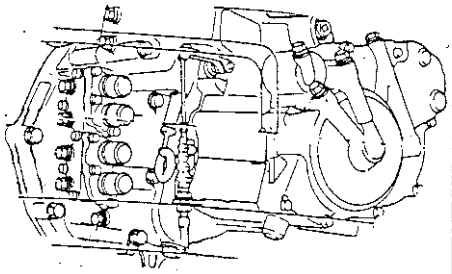

◎MY8A 型

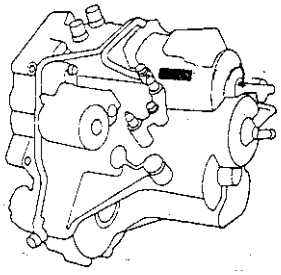

◎M24A型

(1)MPRA 型變速箱電腦裝置在儀錶板左下方，故障碼直接由ATCU電腦上LED閃爍故障碼。(電腦為12+18PIN)。

(2)MPWA 型變速箱電腦裝置在右側置物箱下方，故障碼由置物箱左下方有一個2線的診斷座，跨接後，由儀錶板D4指示燈閃爍故障碼。(電腦為26+16+12+22pin)。

(3)MPYA 型變速箱電腦與引擎電腦同一組，裝置在置物箱正下方，故障碼讀取由置物箱右下方的一個2線的診斷座，跨接後，由儀錶板D4指示燈閃故障碼。(電腦為26+16+12+22pin)。

(4)APX4-MPXA 型變速箱電腦在置物箱正下方，車底板右側的電腦，故障碼讀取由置物箱右下方一個2線的診斷座跨接，由儀錶板上的D4或S指示燈閃爍故障碼。(電腦為26+16+12+22pin)。

(5)ML4A 型變速箱電腦與引擎電腦同一組， 電腦裝置在右側置物下方，車底板上，該電腦中央有一個LED燈，如果有故障碼時即會直接由LED燈閃碼。((電腦為26+16+12+22pin)。

(6)MPSA 型變速箱電腦在駕駛側座椅底下，電腦上有LED燈，如果有故障會直接由LED閃爍故障碼。(電腦為12+18pin)。

(7)MP1A 型變速箱電腦在右側置物廂最右下側，門柱後方，在電腦正上方有兩條線診斷座跨接，由儀接錶板D4指示燈閃爍故障碼。(電腦為26+16+12+22pin)。

(8)MY8A 型變速箱電腦在右側置物箱下方，底板左上方，電腦側邊有一個LED燈，如果有故障時，LED燈會直接閃爍故障碼(電腦為12+18pin)。

(9)M24A 型變速箱電腦與引擎電腦同一組，電腦裝置在右側置物箱最右側，門柱後面，電腦上有兩條線診斷座跨接，由儀錶板「CHECK」燈閃爍故障碼。(電腦為26+16+12+22pin)。

(10)電腦位置。—ACURA/HONDA

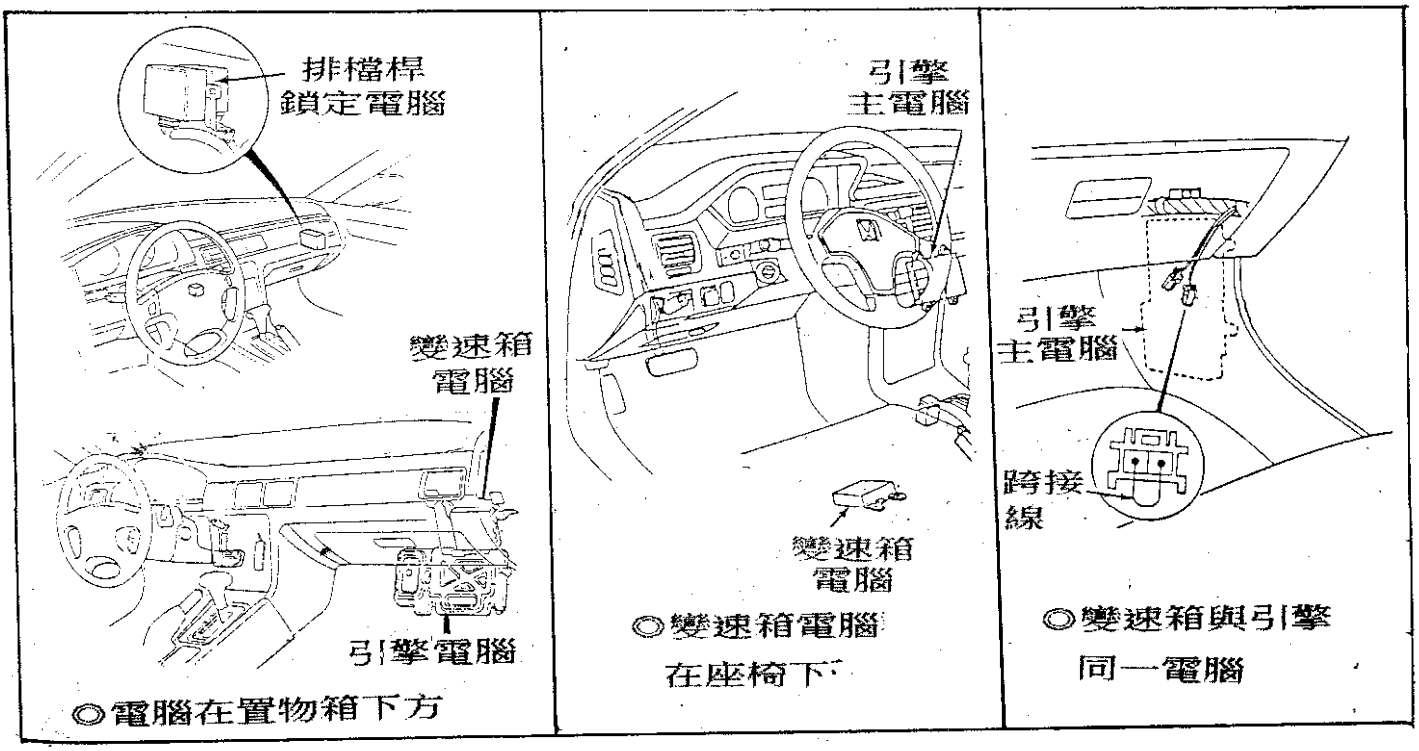

(11)故障碼清除只要拆開電瓶線10秒鐘以上即可。

三、防滑剎車 ABS型式： — 94/95年

ACURA/HONDA車系，採用 ABS系統依電腦 pin腳型式可分為四種：

(1) 12+22pin　　(2) 18+12pin

(3) 20+14pin　　(4) 26+22pin

雖然電腦 pin腳型式不同但故障碼內容均相同。

四、巡跡剎車"Traction"系統(TCS)

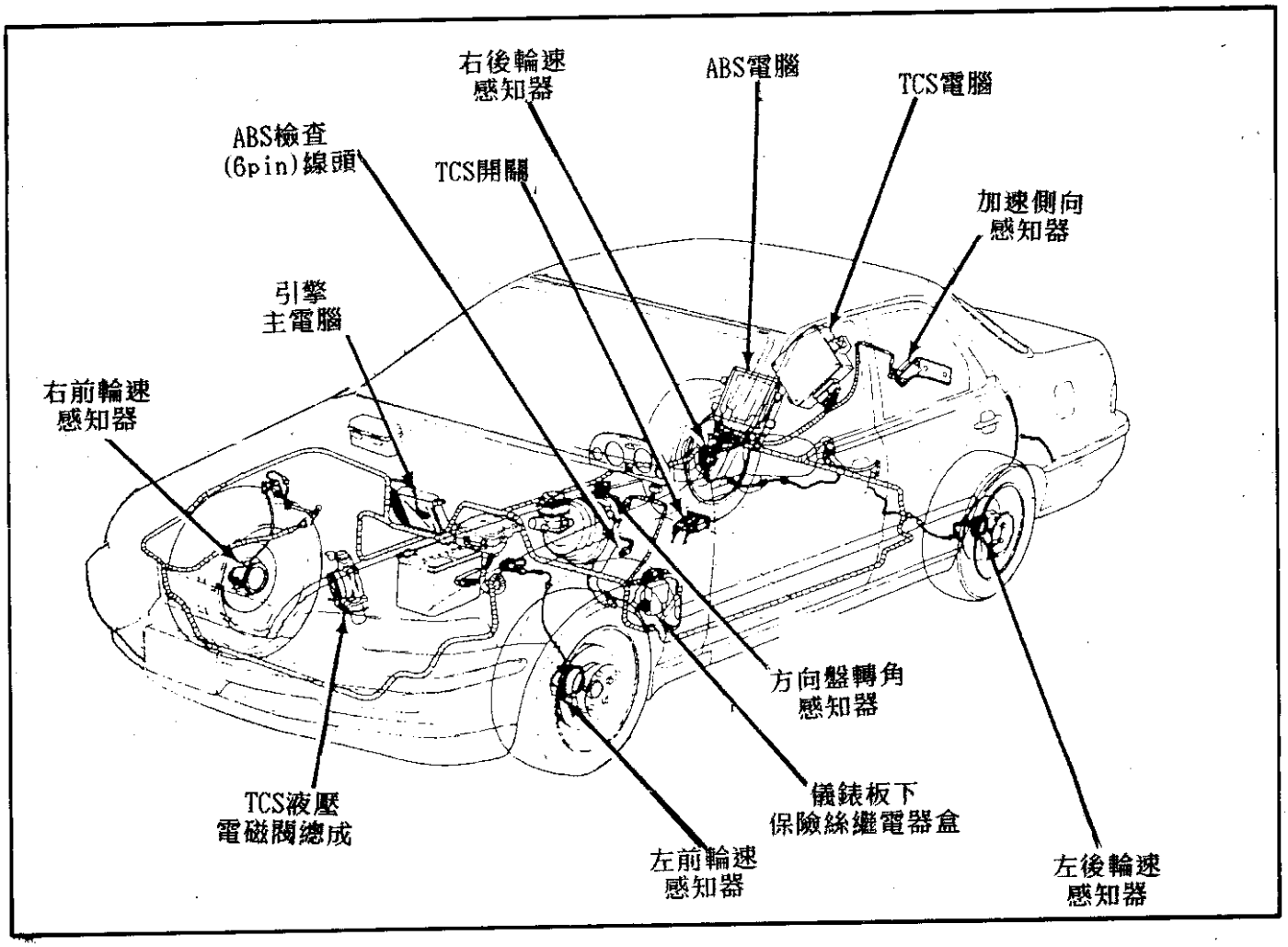

TCS電腦為 26+16pin，該系統與引擎電腦，ABS電腦，方向盤轉向感知器及加速側向感知器連線，調整車輛轉彎時，輪胎行駛軌跡不發生側滑。

五、安全氣囊 — SRS系統

ACURA及 HONDA車系自 94/95年起，安全氣囊系統即具有故障診斷及清除跨接功能。

六、四輪轉向 — 4WS

HONDA車系，特殊設計在 Prelude車種的後輪具有轉向功能，當方向盤慢慢轉向時前輪與後輪動作方向相反，如果快速方向盤時，前輪與後輪動作方向相同。

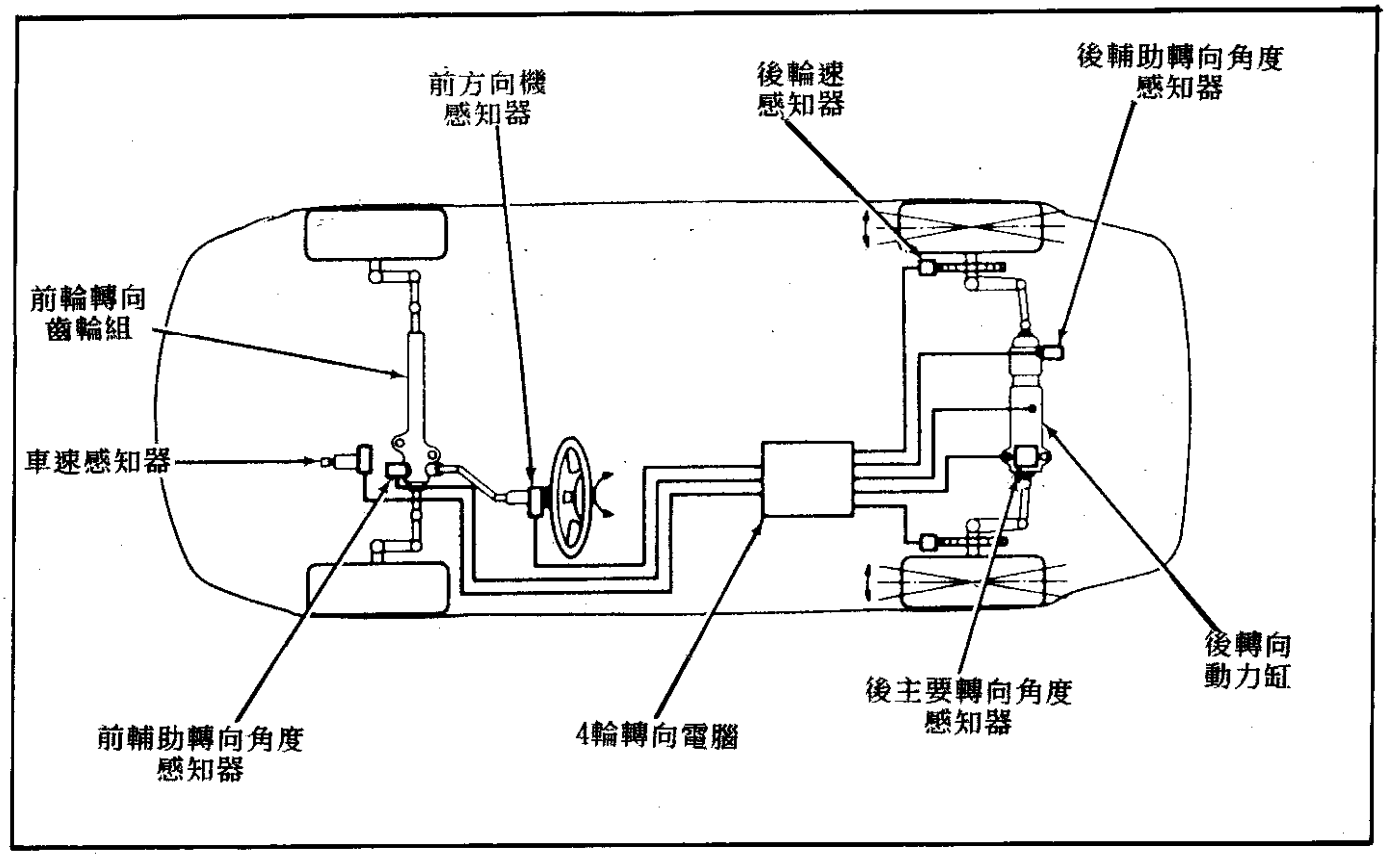

4WS具有故障碼診斷與清除功能

七、電動座椅

ACURA車系，配置有記憶功能電動座椅，即具有自我診斷故障碼之功能，可利用"MEMO"記憶鍵及設定"位置調整鍵"同時按下，並將點火開關 KEY-ON來讀取故障碼。

八、ACCORD與 CIVIC元件位置及線路圖

在 ACURA及 HONDA車系各系統自我診斷，均可利用跨接線方式來讀取及清除故障碼，若有控制元件作動不良時也可利用線路圖量取，而為此方便各會員本專輯，也將各系統線路圖整理出，希望對各位有幫助。

① 元件位置圖

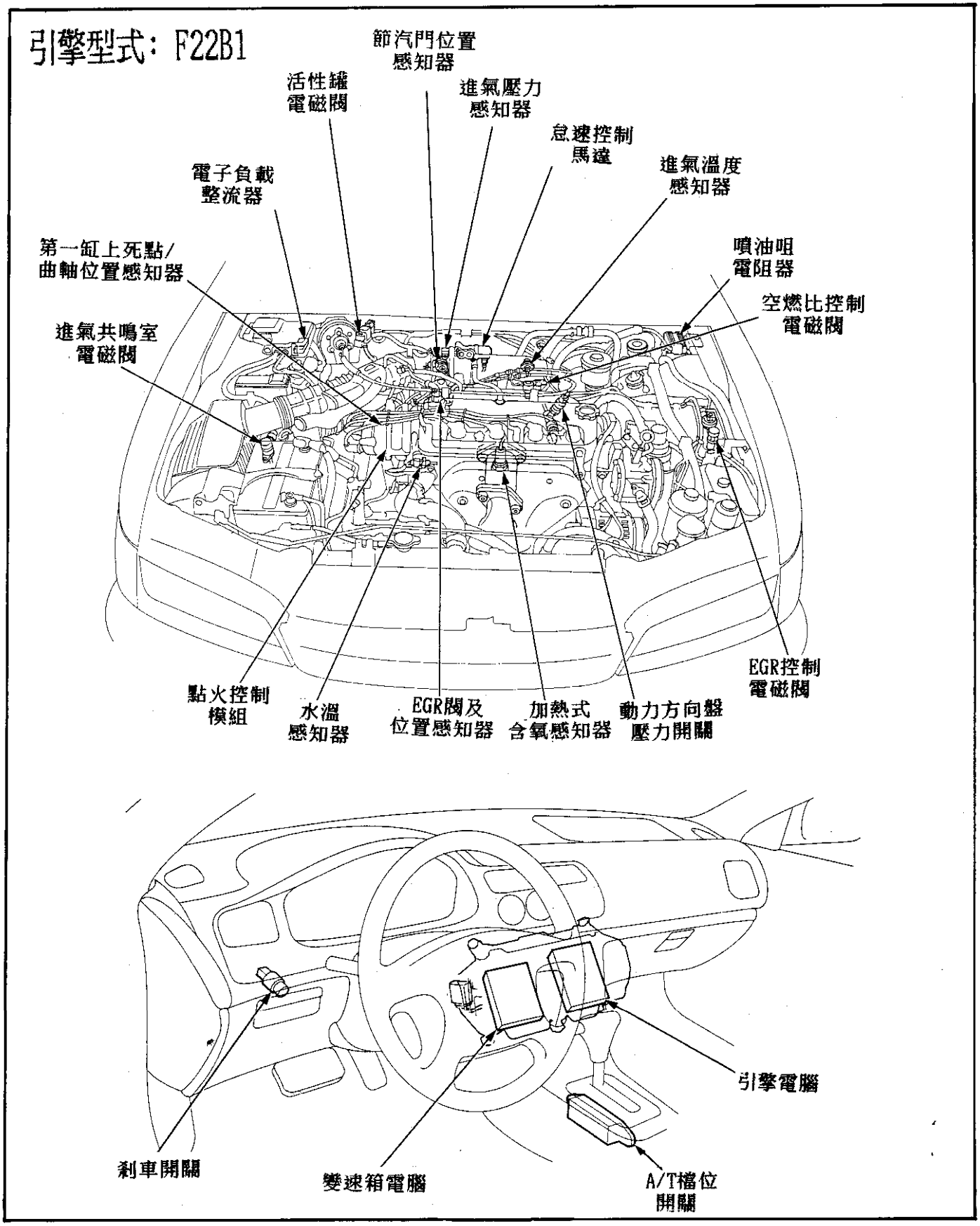
引擎型式: F22B1
節汽門位置感知器
活性罐電磁閥
進氣壓力感知器
怠速控制馬達
電子負載整流器
進氣溫度感知器
第一缸上死點/曲軸位置感知器
噴油咀電阻器
空燃比控制電磁閥
進氣共鳴室電磁閥
點火控制模組
水溫感知器
EGR閥及位置感知器
加熱式含氧感知器
動力方向盤壓力開關
EGR控制電磁閥
剎車開關
變速箱電腦
引擎電腦
A/T檔位開關

② 元件位置圖

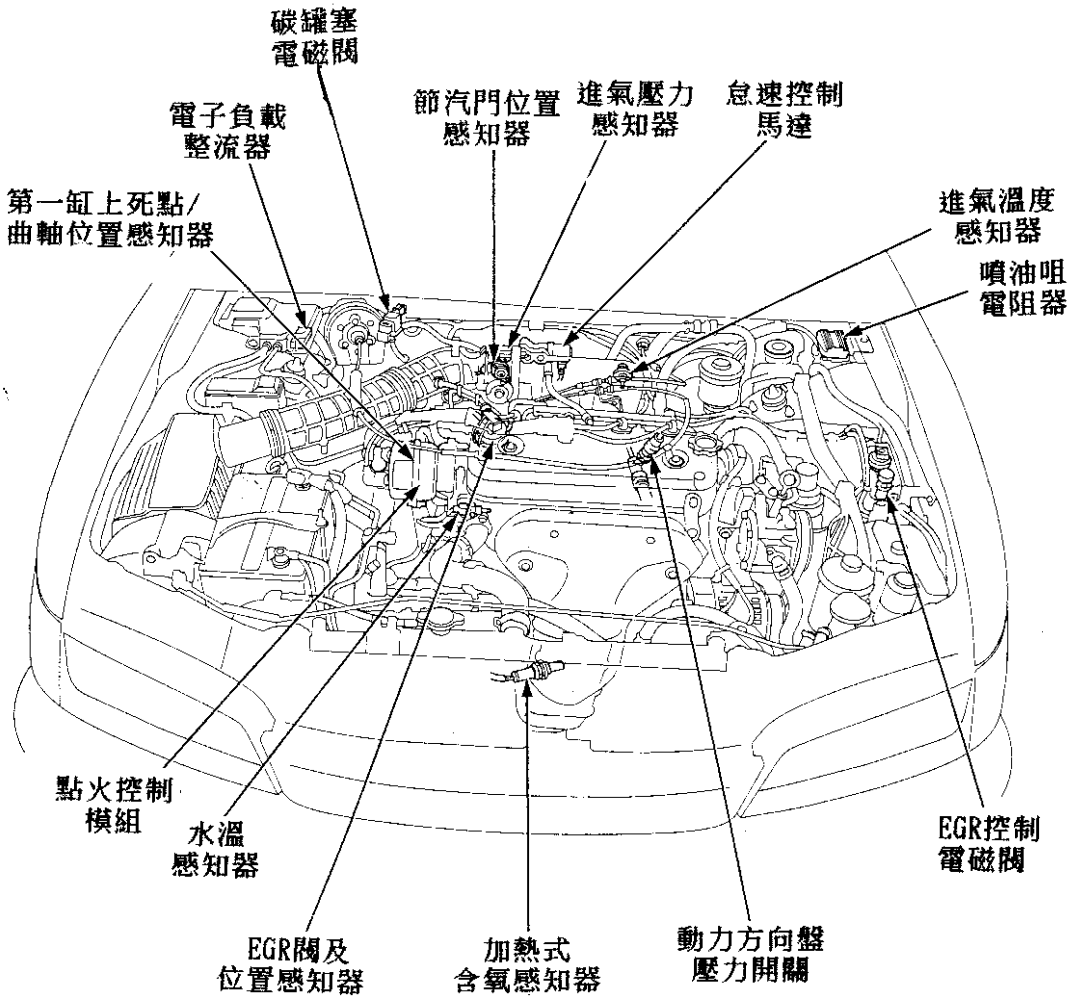

引擎型式： F22B2

③ 元件位置圖

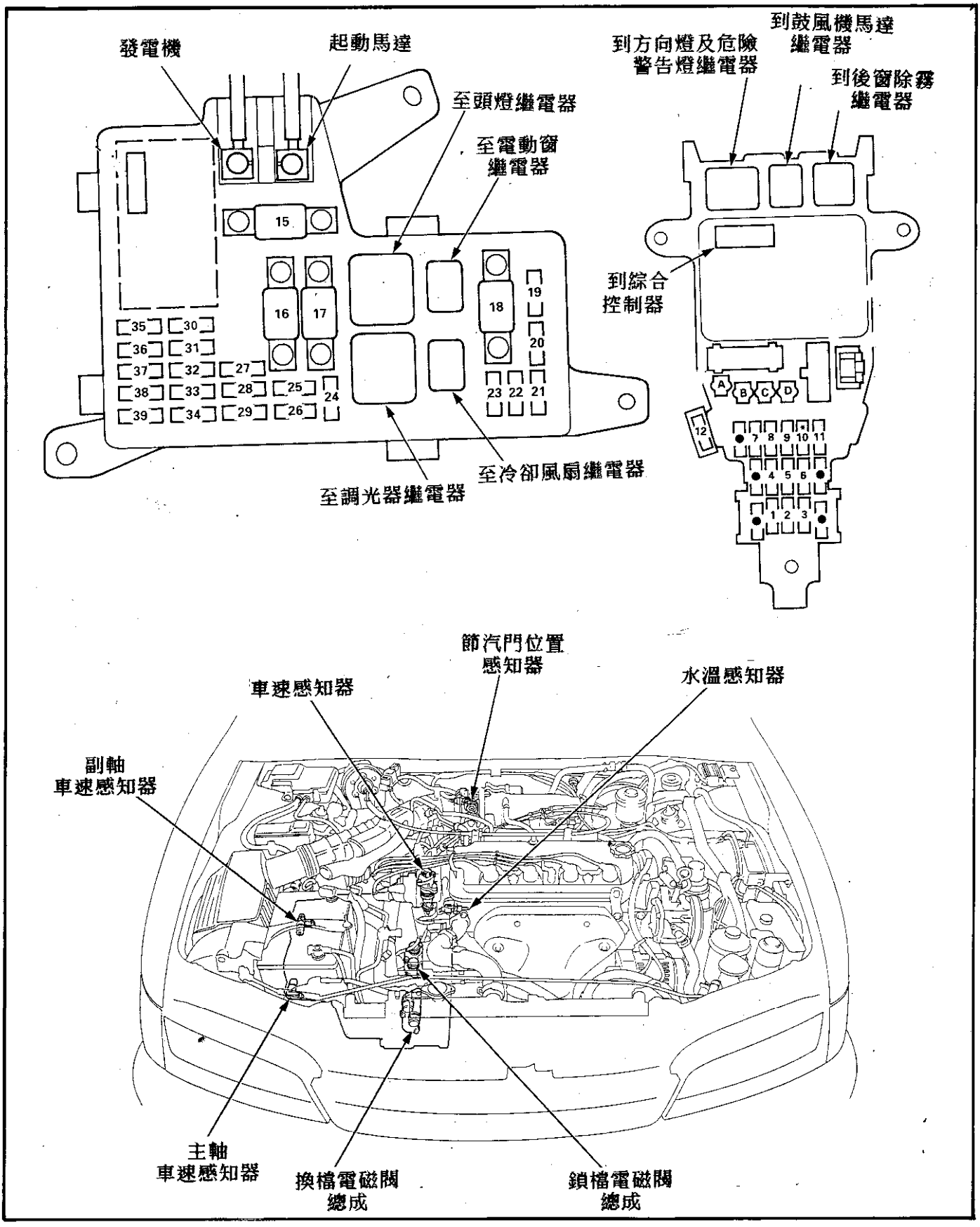
發電機
起動馬達
至頭燈繼電器
至電動窗繼電器
15
16
17
18
19
20
21
22
23
24
25
26
27
28
29
30
31
32
33
34
35
36
37
38
39
至調光器繼電器
至冷卻風扇繼電器
到鼓風機馬達繼電器
到方向燈及危險警告燈繼電器
到後窗除霧繼電器
到綜合控制器
A
B
C
D
1
2
3
4
5
6
7
8
9
10
11
12
節汽門位置感知器
車速感知器
水溫感知器
副軸車速感知器
主軸車速感知器
換檔電磁閥總成
鎖檔電磁閥總成

■ 保險絲位置說明

保險絲腳號	安　培	說　　明
1	10A	①儀錶板燈②倒車燈、車速表燈、檔位燈
2	15A	引擎電腦主繼電器
		SRS電腦
3	10A	SRS電腦
4	7.5A	①發電機②變速箱電腦③診斷接頭 ④冷卻風扇電腦⑤定速電腦
5		空腳
6	30A	雨刷馬達/雨刷間歇繼電器/噴水馬達
7	7.5A	ABS電腦、ABS馬達、電動後視鏡
8	7.5A	①循環控制馬達②後窗除霧指示燈③冷卻模組 ④冷氣壓縮機繼電器⑤後窗除霧繼電器 ⑥鼓風機馬達繼電器
9	7.5A	引擎主繼電器、儀錶板
10	7.5A	燈光控制模組
11	10A	點煙器繼電器
* 12	7.5A	方向燈、故障燈繼電器

保險絲位置說明

保險絲腳號	安　培培	說　　明
15	*1 100A *2 80A	電瓶電源/電源分配器
16	40A	後窗除霧 /防干擾電容器
17	40A	鼓風機馬達
18	50A	點火開關
19	20A	左前大燈日間大燈亮度控制元件
20	20A	右前大燈日間大燈亮度控制元件
21	20A	冷卻風扇馬達
22		空腳
23	10A	日間大燈亮度控制元件
24	20A	右後電動窗馬達
25	20A	左後電動窗馬達
26	20A	前乘客座電動窗馬達
27		空腳
28	20A	駕駛側電動窗馬達/電動窗馬達控制模組
29	30A	天窗馬達
30	20A	喇叭/剎車燈/自動變速箱鎖定電磁閥
31	20A	駕駛側座椅昇、降馬達
32	15A	儀錶板/駐車警示燈/尾燈/牌照燈
33	15A	噴射系統主繼電器
34	15A	冷卻風扇控制模組/輔助風扇 /冷氣壓縮機離合器繼電器
35	15A	方向燈/警示燈
36	15A	點煙器/音響/置物箱燈
37	7.5A	綜合控制模組/電動天線/行李箱燈/ 門控室內照明燈/室內燈
38	20A	中控鎖控制模組
39	7.5A	引擎電腦/變速箱電腦/音響/置物箱燈

④ 元件位置圖

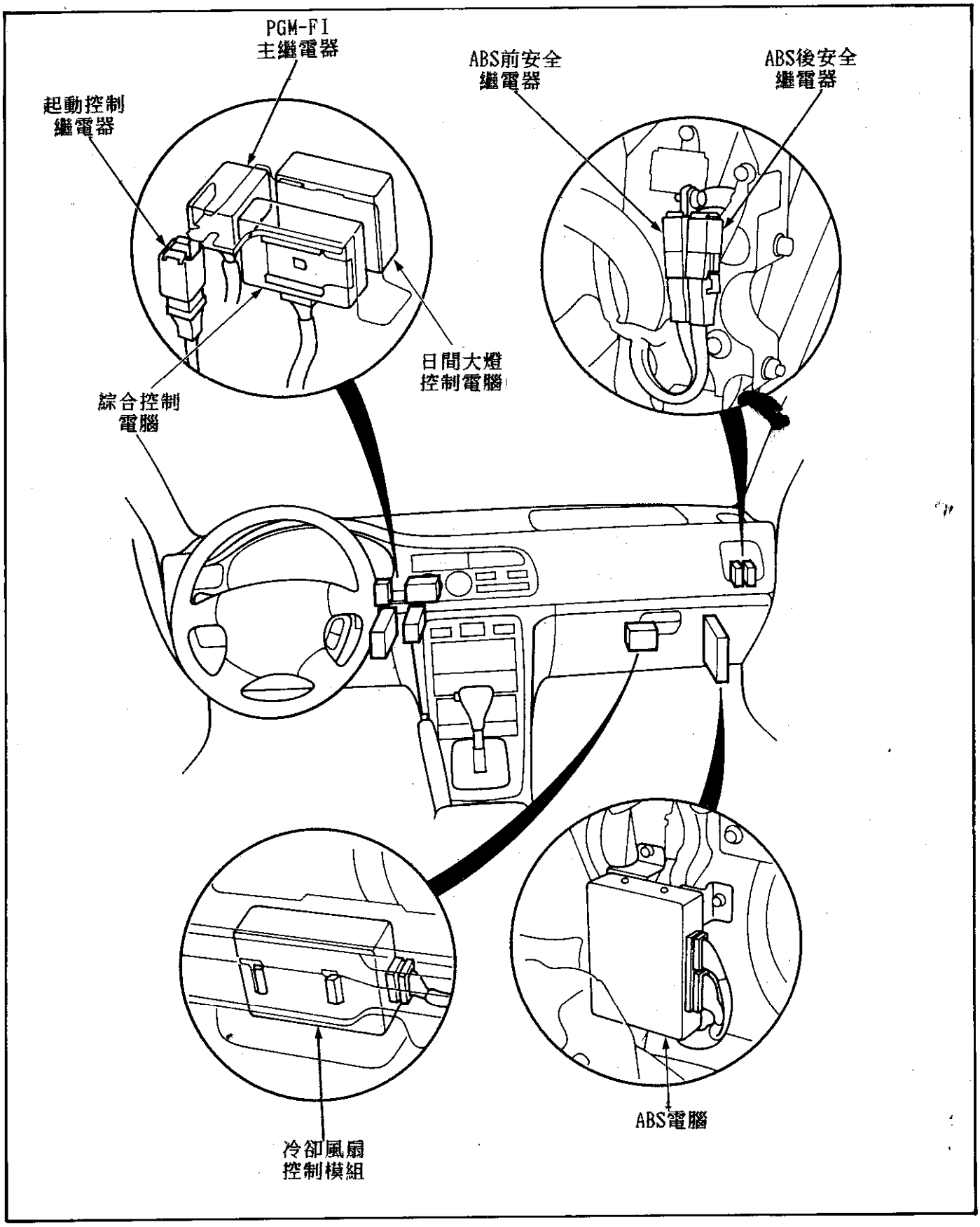
PGM-FI
主繼電器
起動控制
繼電器
綜合控制
電腦
日間大燈
控制電腦
ABS前安全
繼電器
ABS後安全
繼電器
冷卻風扇
控制模組
ABS電腦

⑤ 元件位置圖

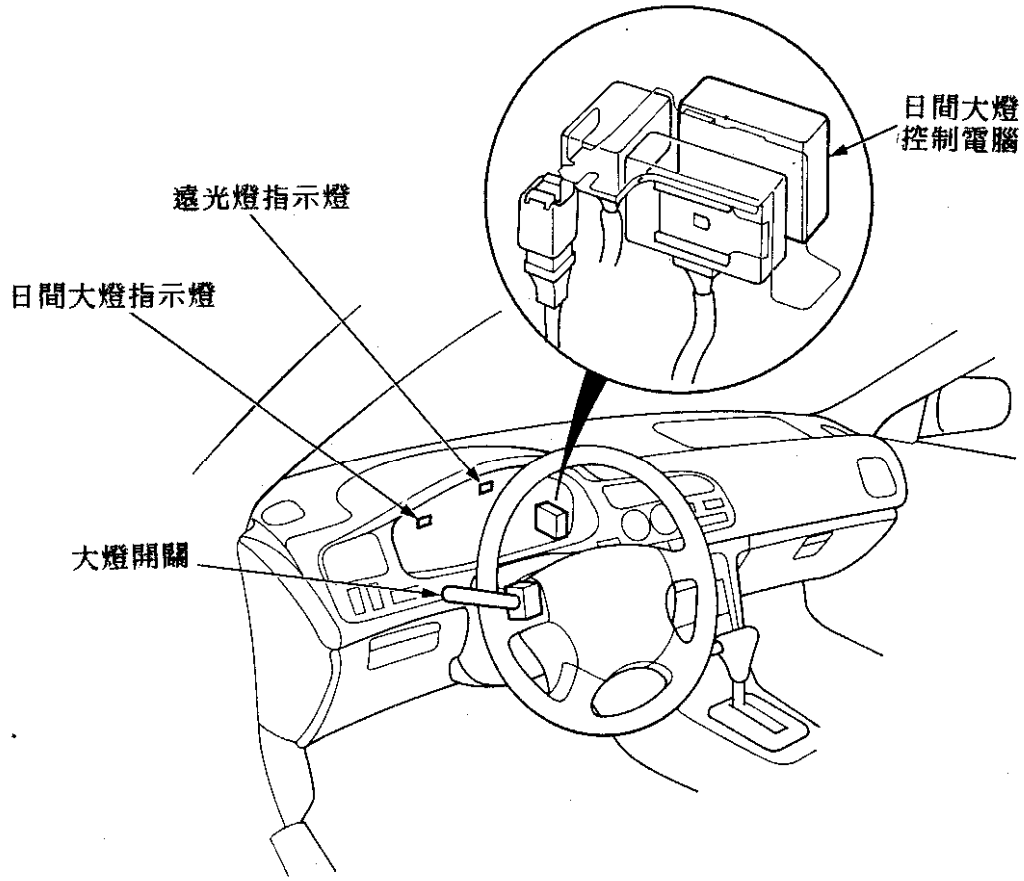

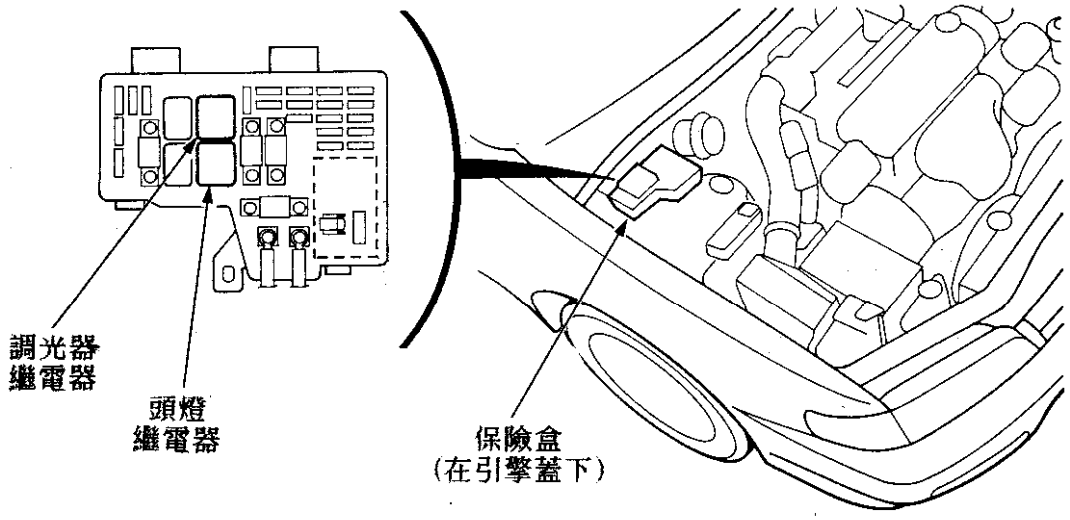

⑥ 元件位置圖

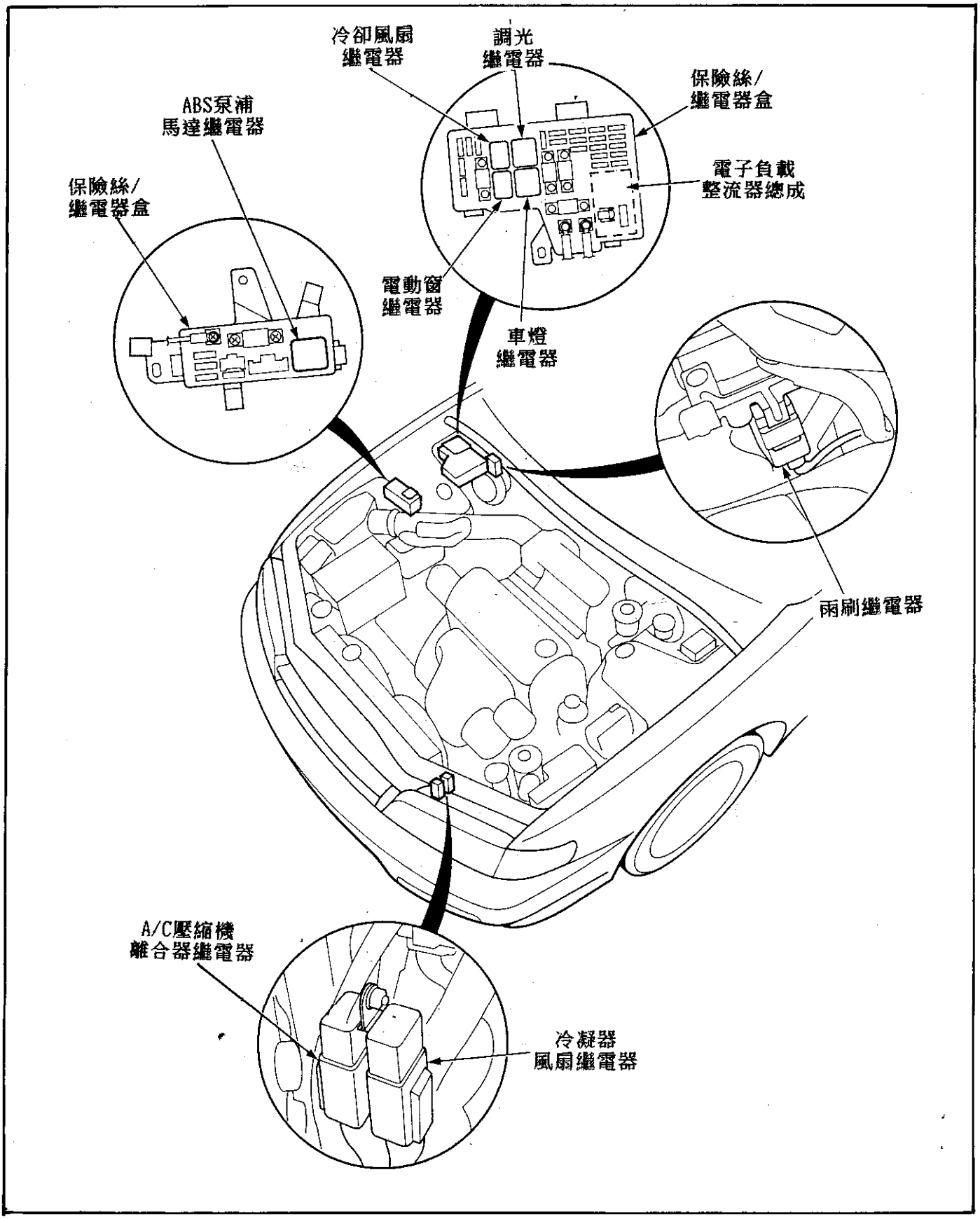
冷卻風扇
繼電器
調光
繼電器
保險絲/
繼電器盒
ABS泵浦
馬達繼電器
保險絲/
繼電器盒
電子負載
整流器總成
電動窗
繼電器
車燈
繼電器
雨刷繼電器
A/C壓縮機
離合器繼電器
冷凝器
風扇繼電器

⑦ 元件位置圖

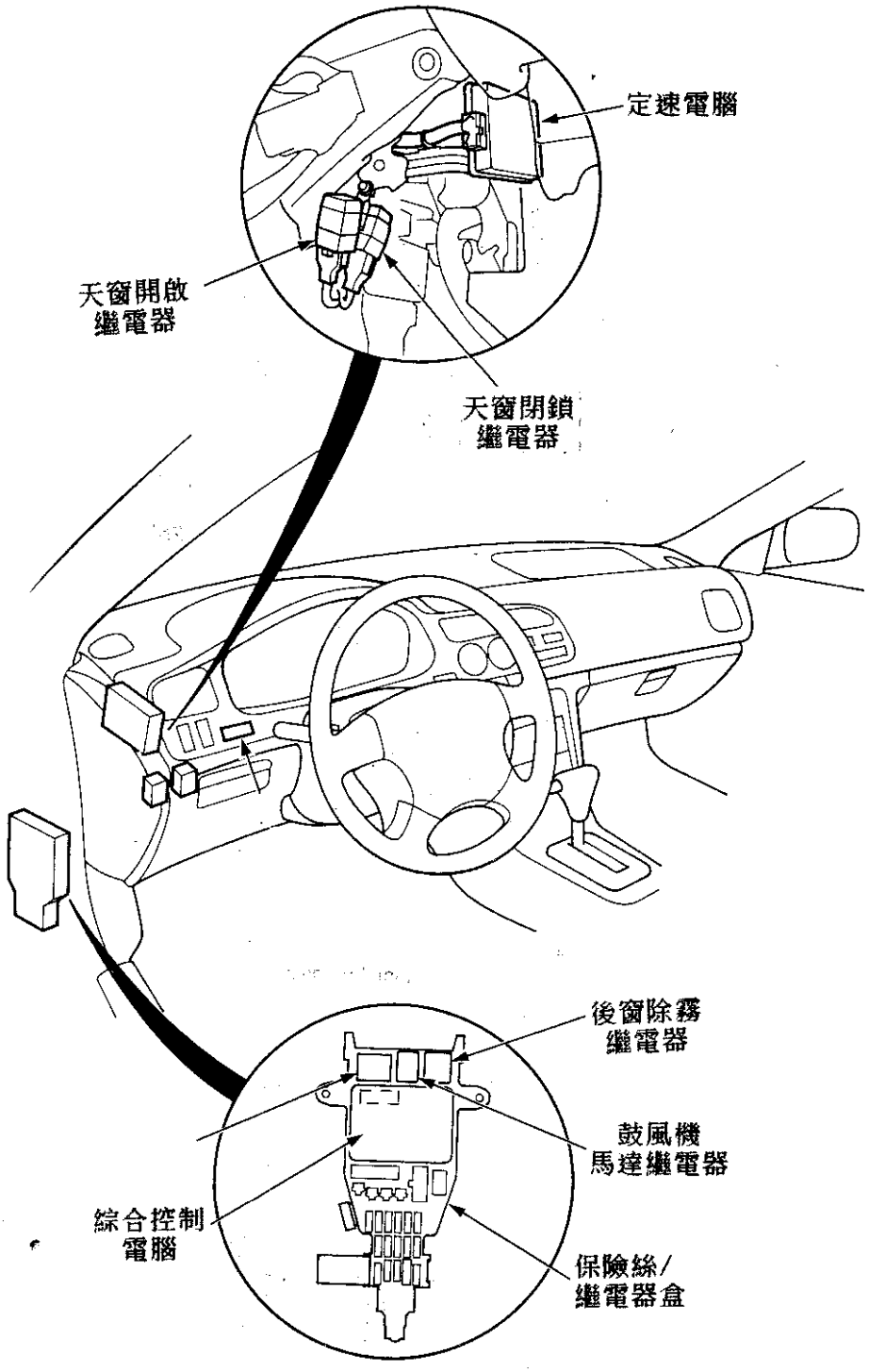

① 新雅歌引擎電腦線路圖

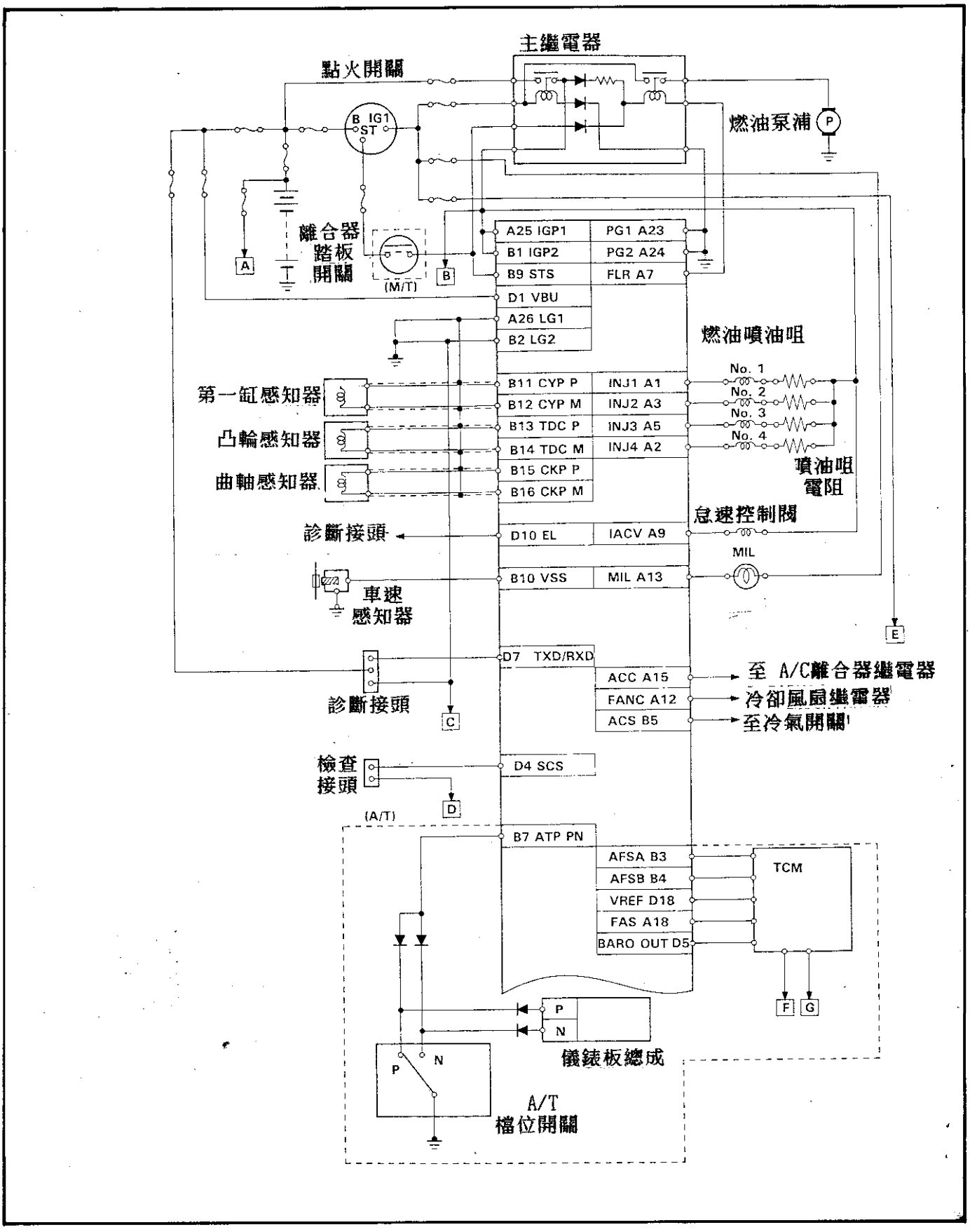

◎續 新雅歌引擎電腦線路圖

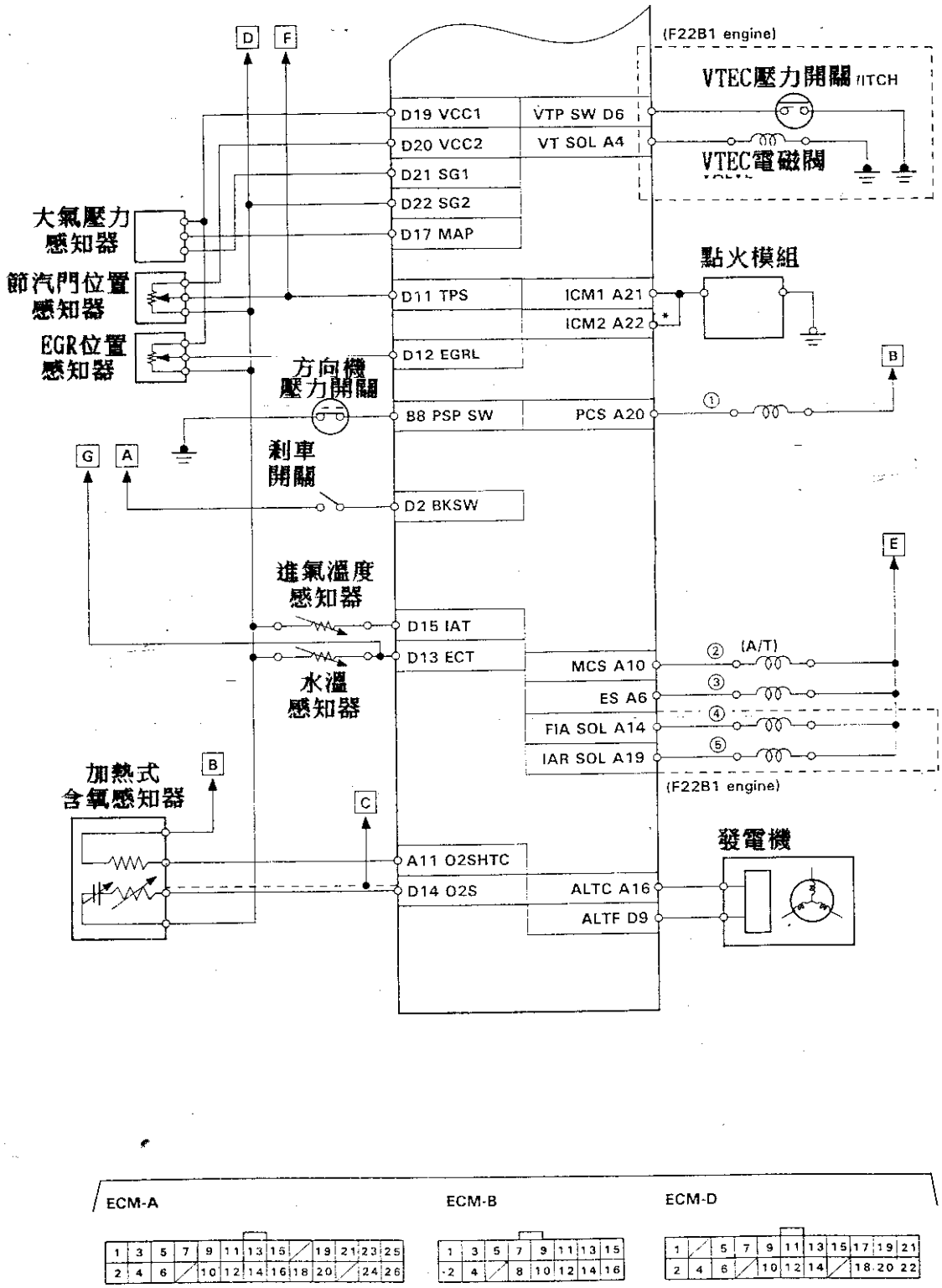

② 新雅歌點火系統線路圖(一)

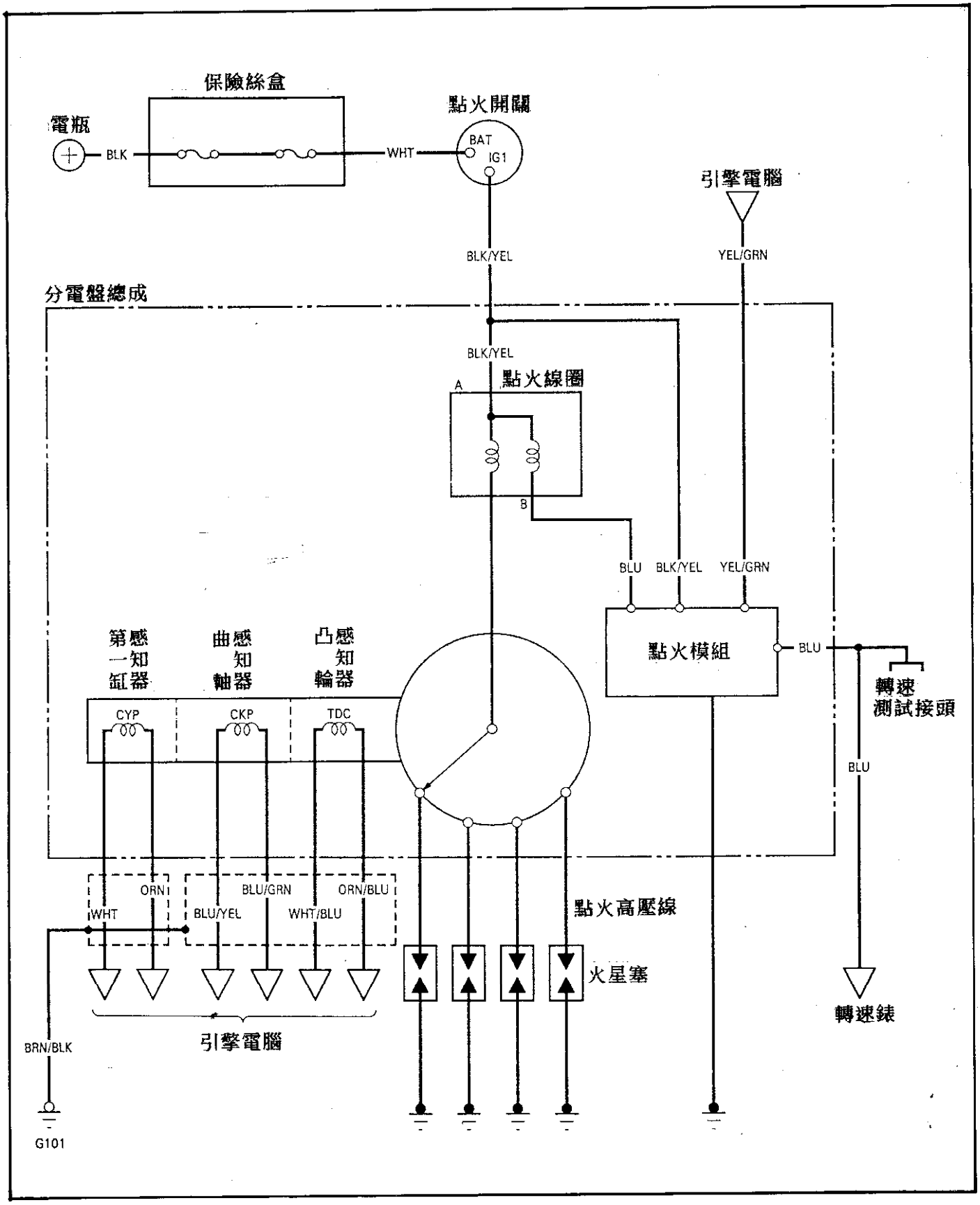

新雅歌點火系統線路圖(二)

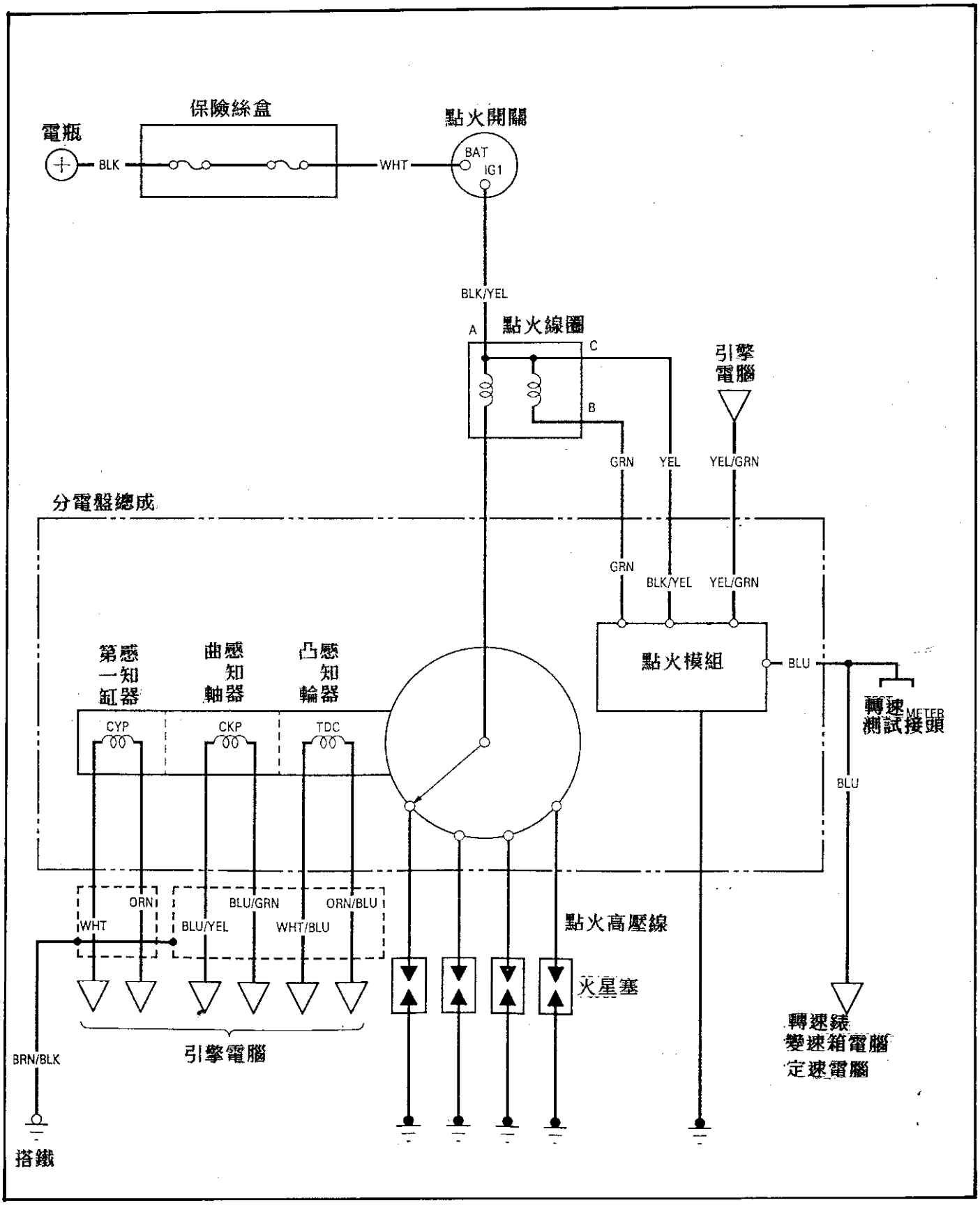

③ 新雅歌變速箱電腦線路圖

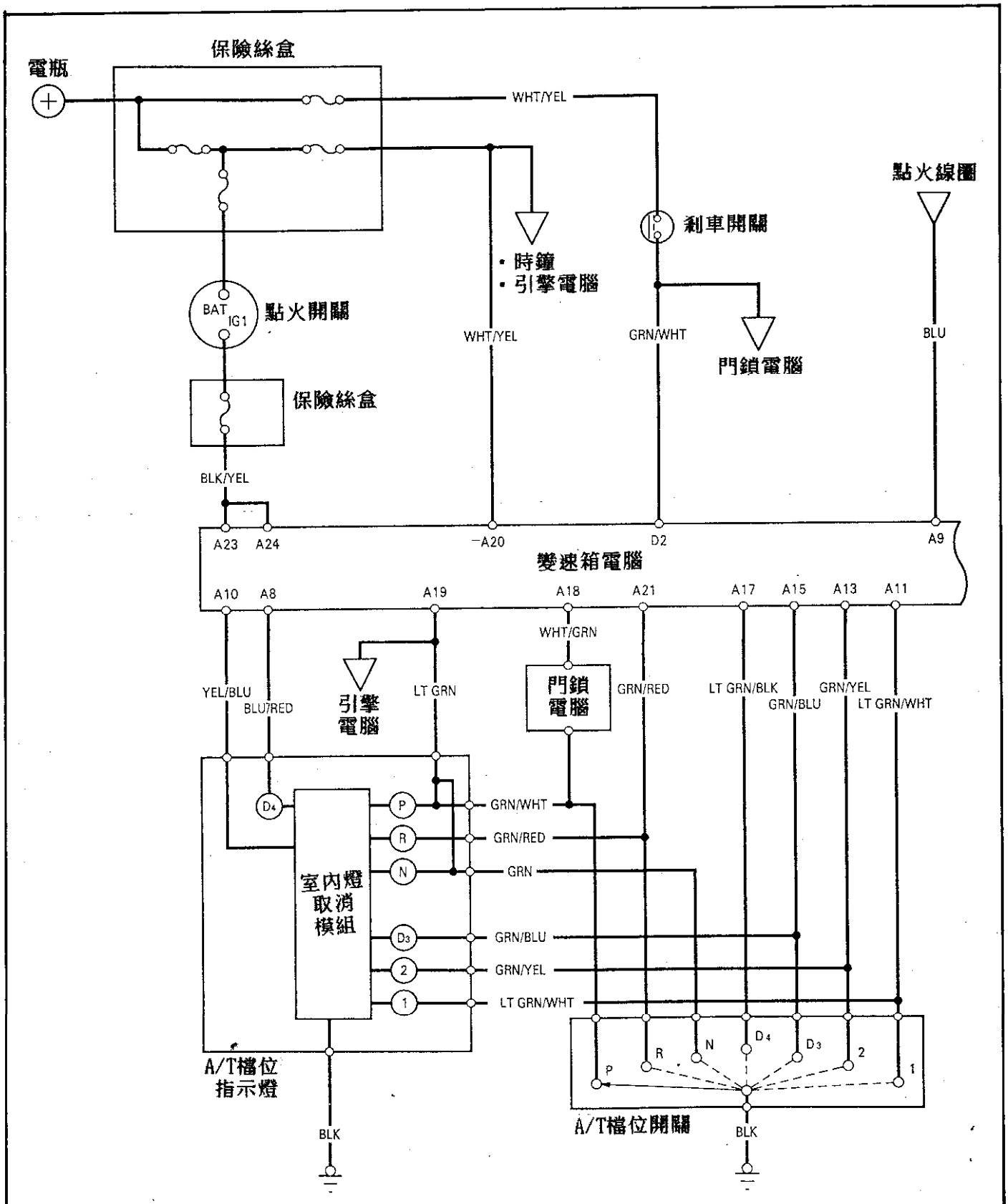

◎續 新雅歌變速箱電腦線路圖

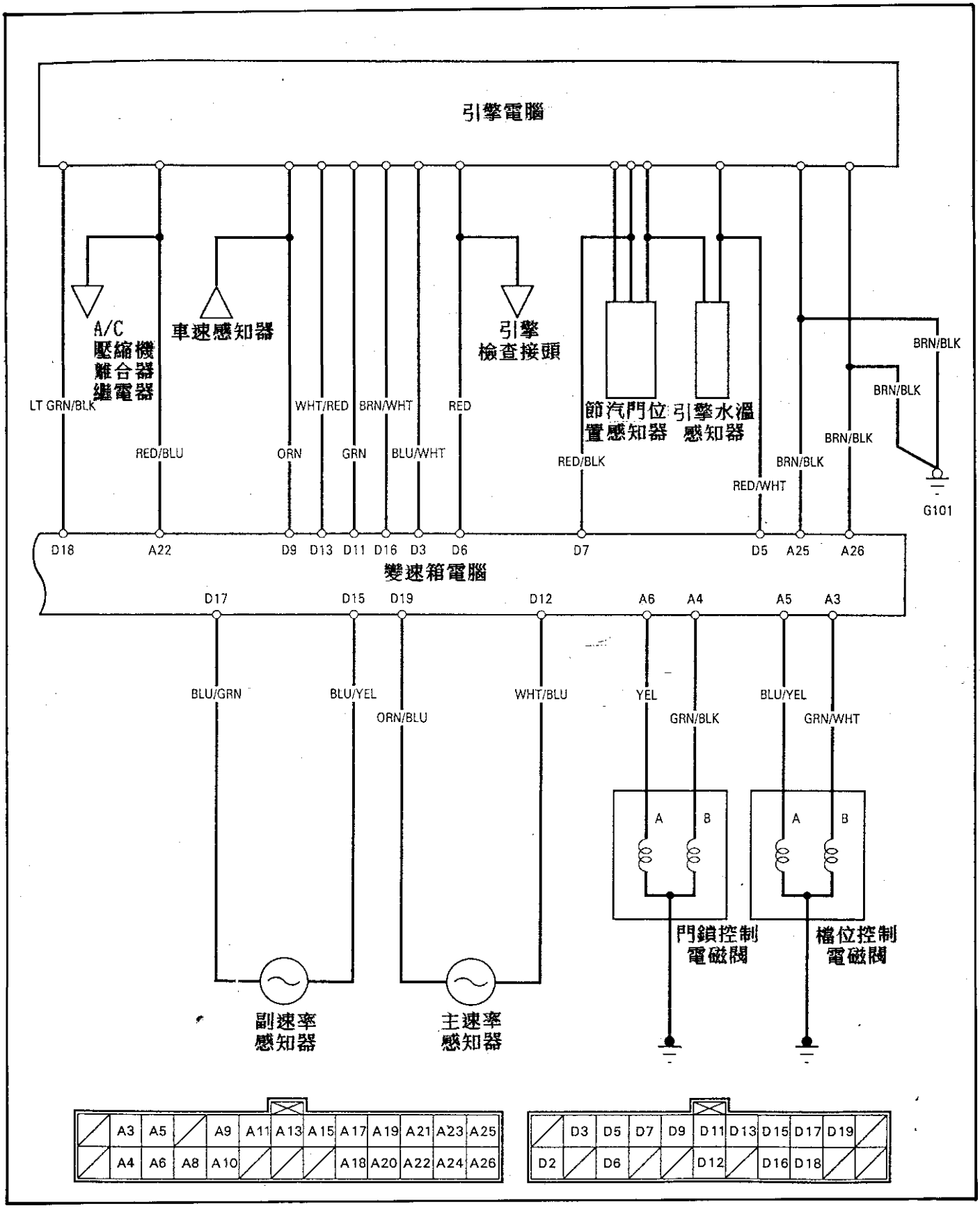

④ 新雅歌檔位指示線路圖

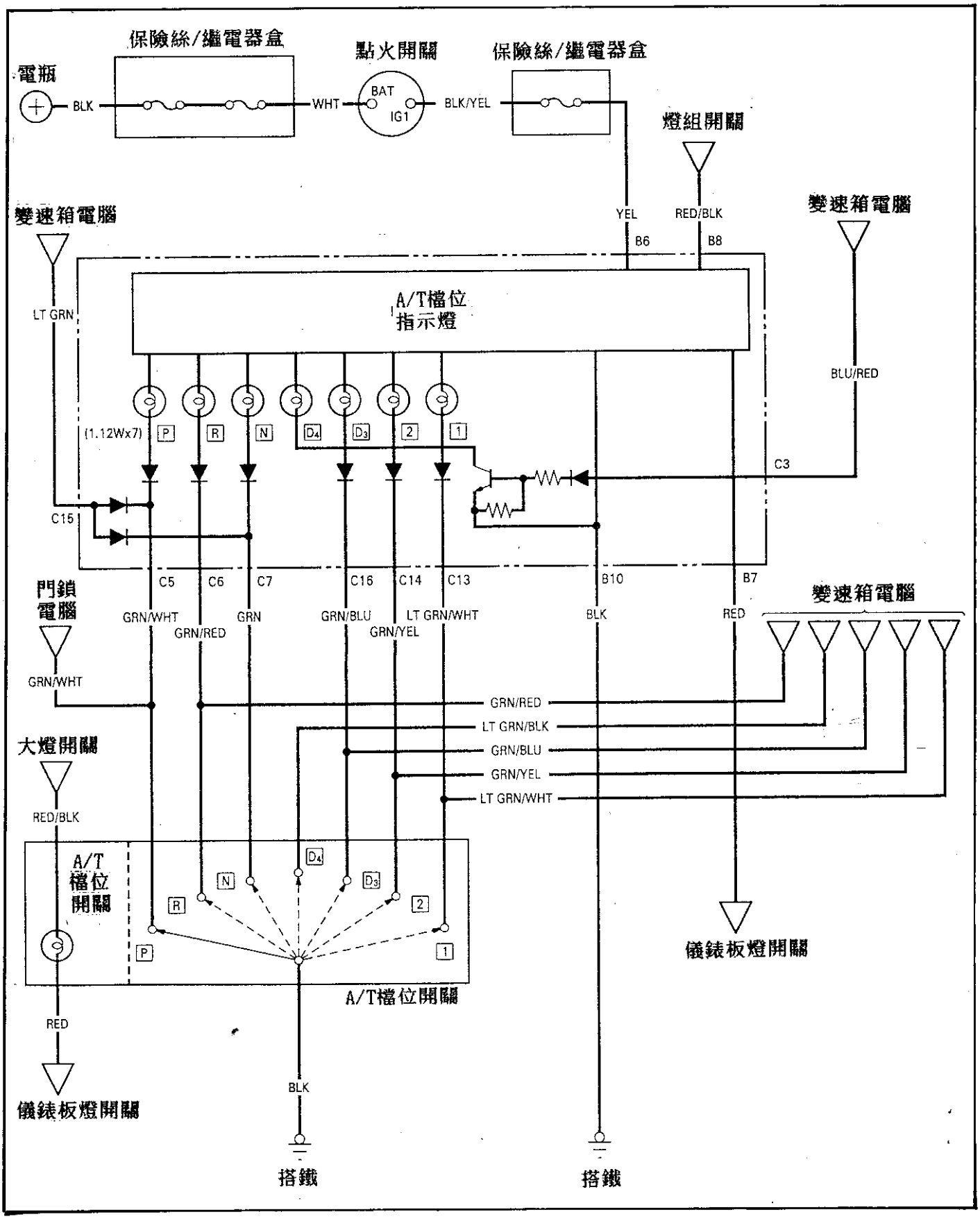

⑤ 新雅歌 ABS系統線路圖(一)

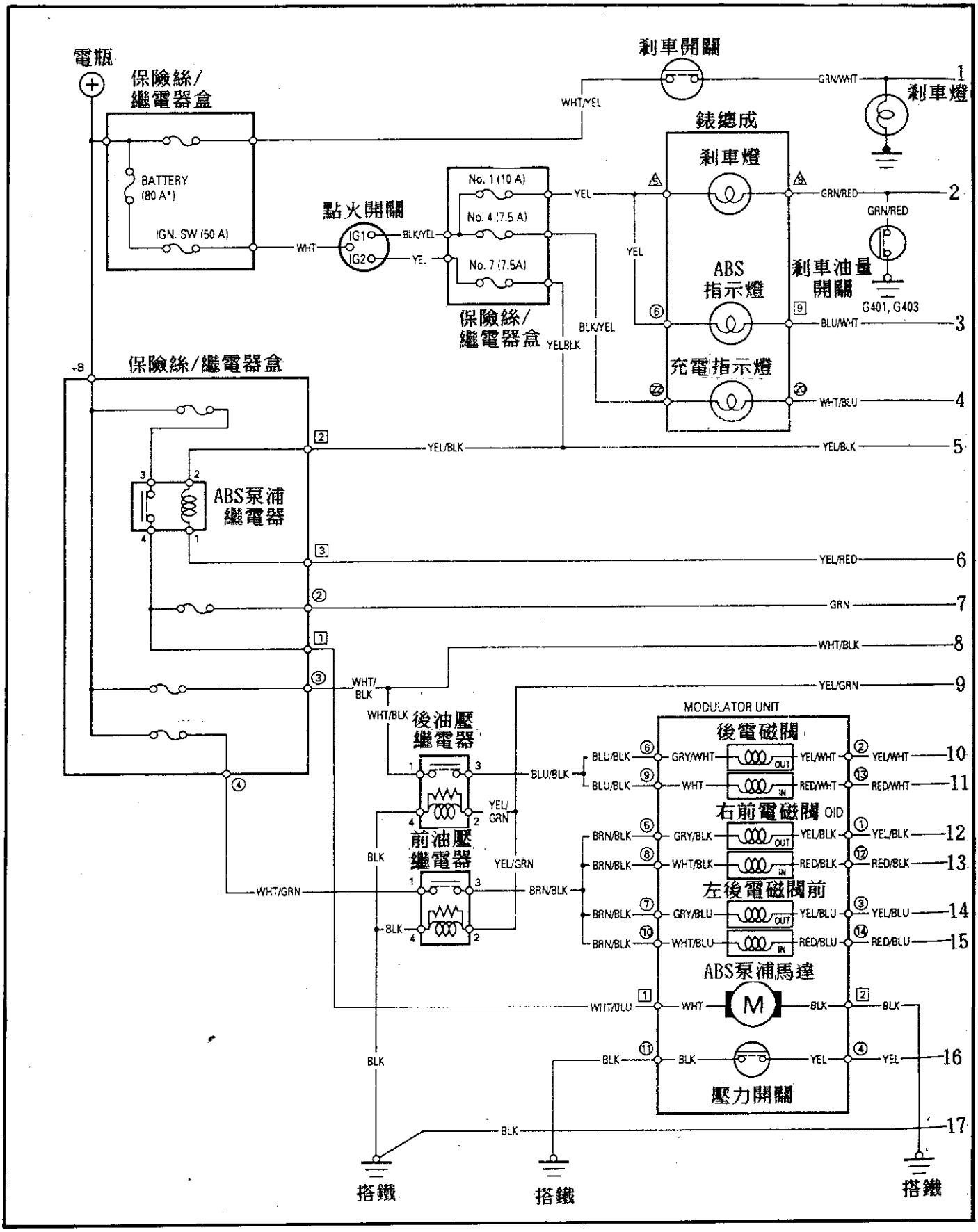

◎續 新雅歌 ABS系統線路圖(二)

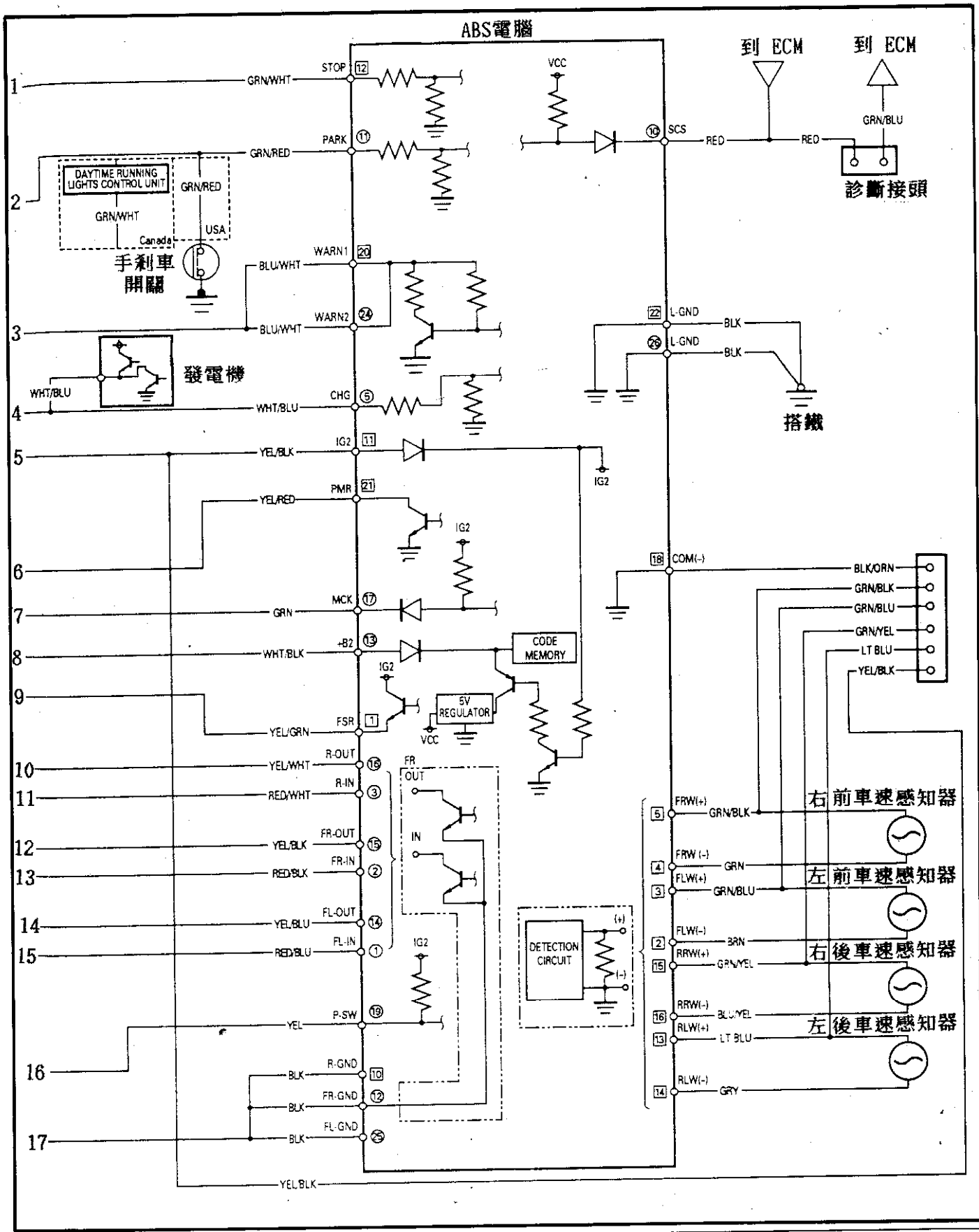

⑥ 新雅歌 SRS線路圖

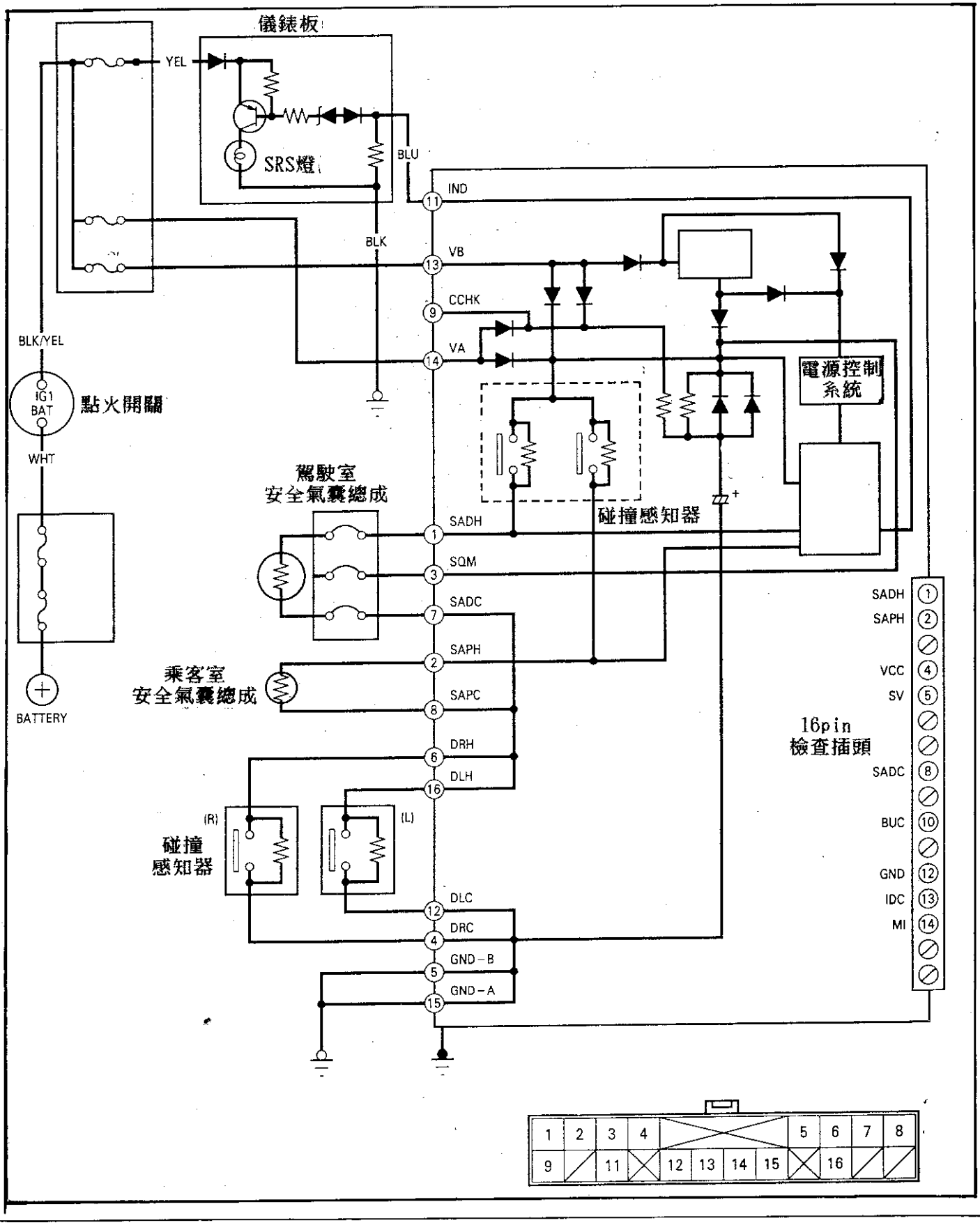
儀錶板
YEL
SRS燈
BLU
IND
BLK
VB
CCHK
VA
BLK/YEL
IG1
BAT
點火開關
WHT
BATTERY
電源控制系統
駕駛室安全氣囊總成
碰撞感知器
SADH
SQM
SADC
SAPH
乘客室安全氣囊總成
SAPC
DRH
DLH
(R)
(L)
碰撞感知器
DLC
DRC
GND-B
GND-A
16pin檢查插頭
SADH
SAPH
VCC
SV
SADC
BUC
GND
IDC
MI
1 2 3 4 5 6 7 8
9 11 12 13 14 15 16

⑦ 新雅歌冷氣系統線路圖

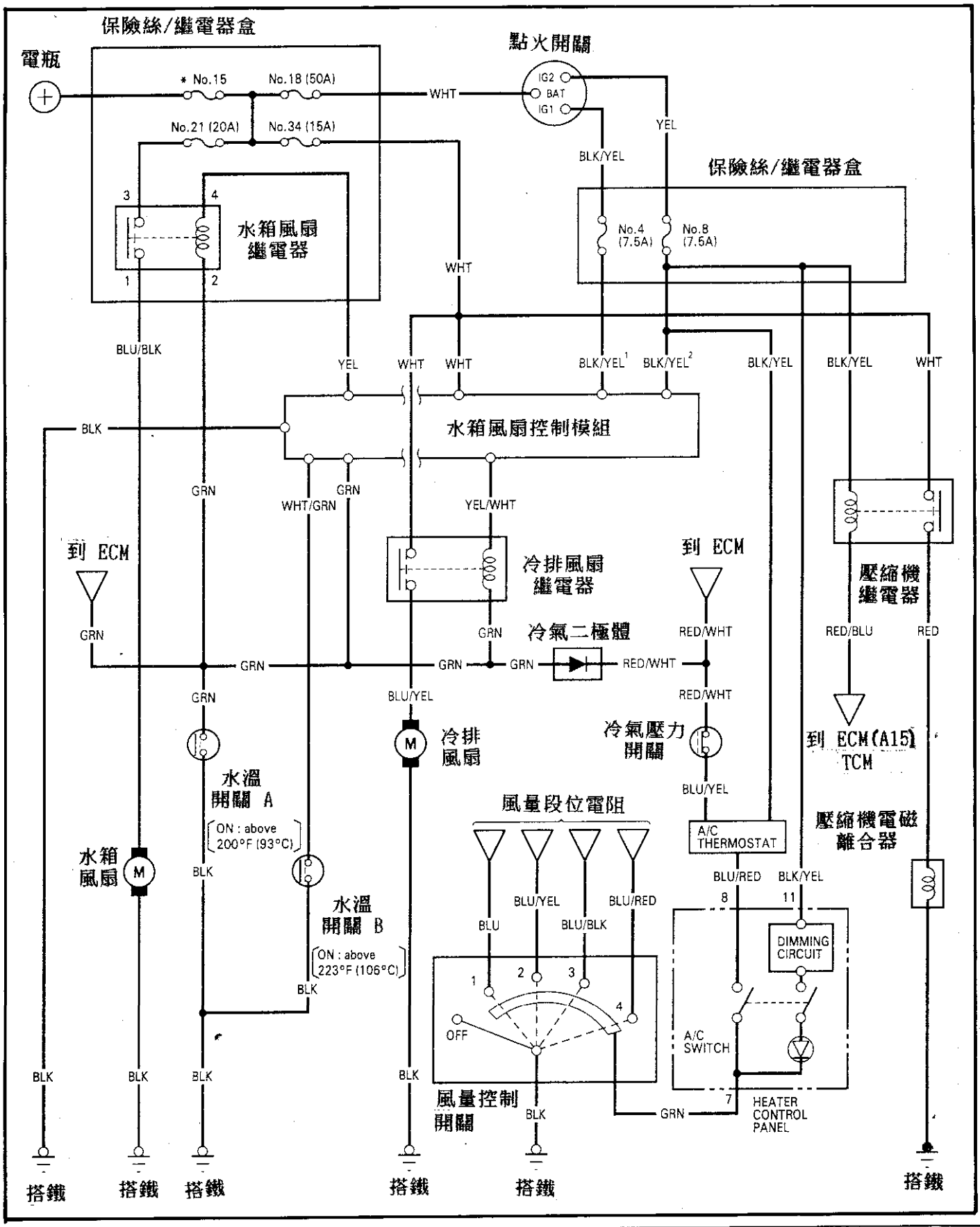

① 元件位置圖 — CIVIC

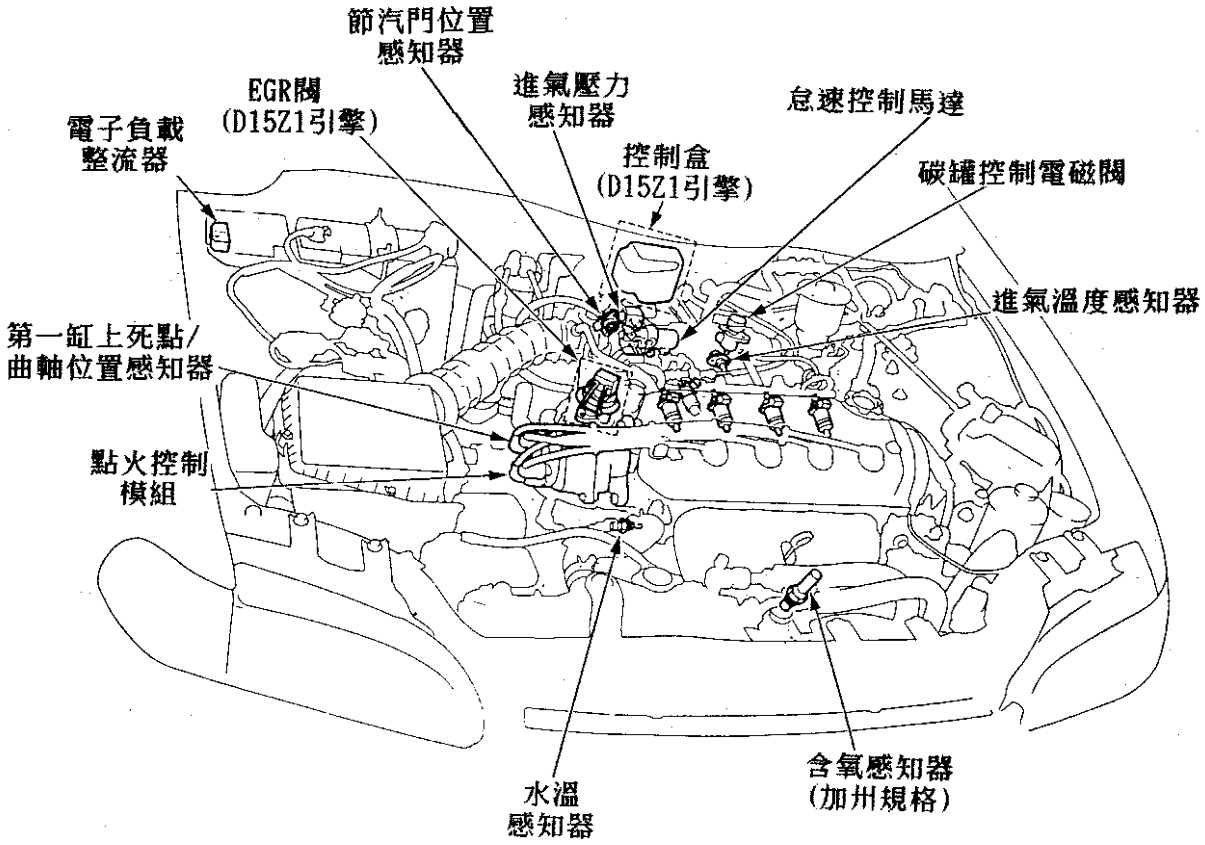

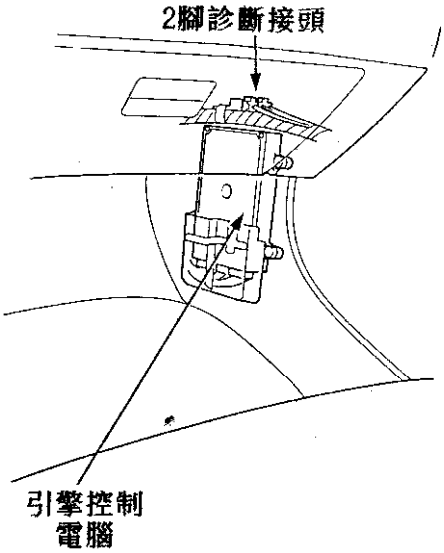

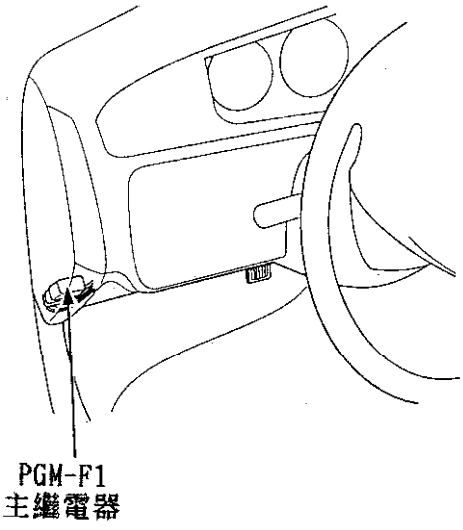

② 元件位置圖 — CIVIC

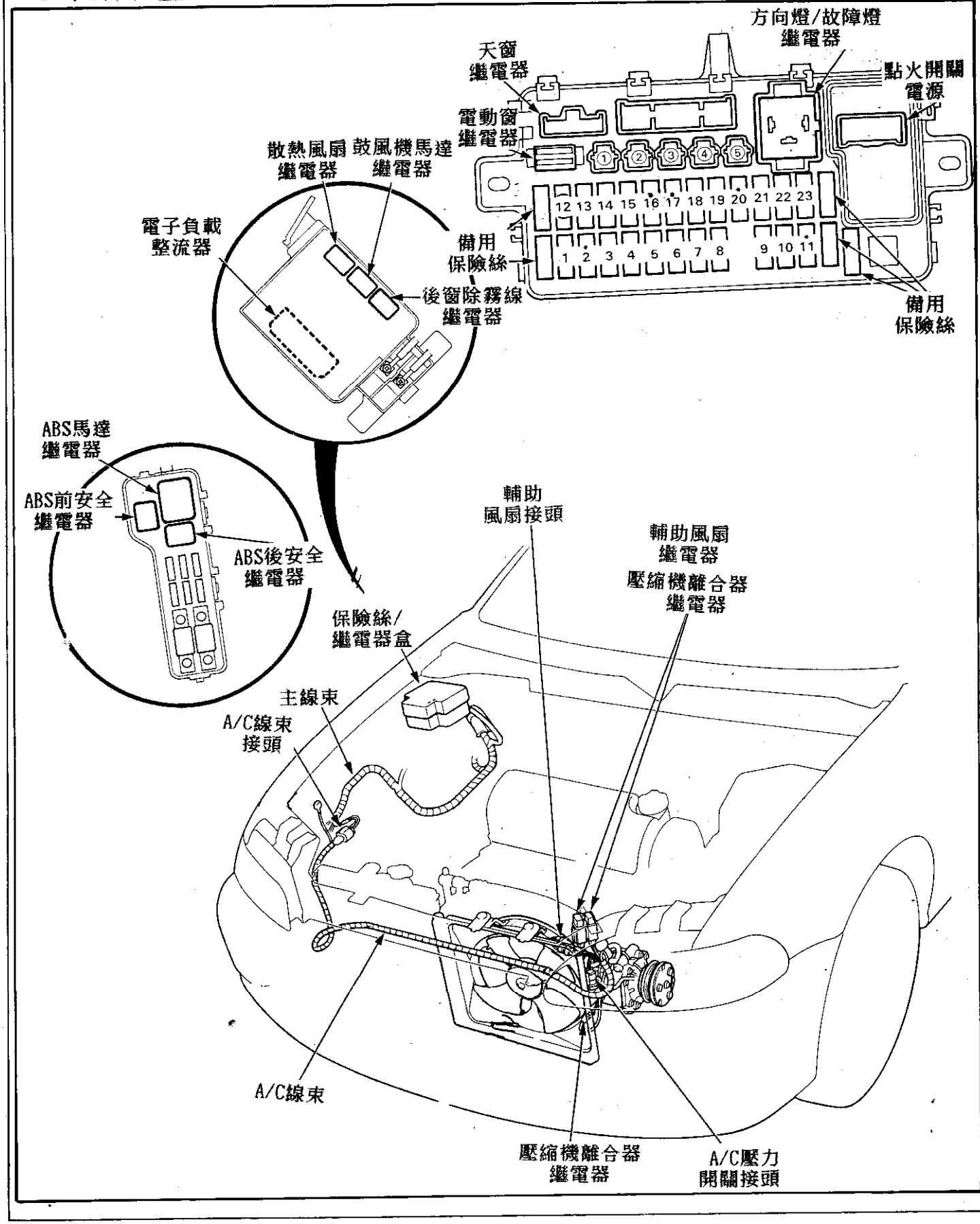

■ 保險絲位置說明 — CIVIC

保險絲腳號	安　培	說　　明
1	10A	天窗馬達
2		空腳
3	7.5A	引擎電腦、室內燈、診斷接頭
4	20A	右後電動窗馬達
5	20A	前電動窗(左邊)
6	20A	中控鎖電腦
7	20A	左後電動窗馬達
8	20A	前乘客座電動窗(右邊)
9	10A	右大燈(遠光)
10	10A	左大燈(遠光)
11		空腳
12	15A	引擎電腦、定速模組、發電機
13	7.5A	後除霧、ABS電腦、電動後視鏡
14	20A	雨刷、天窗
15	10A	儀表板指示燈
16	7.5A	燈光感應模組
17	10A	燈光感應模組
18	7.5A	引擎主繼電器
19	10A	手剎車燈、防火牆燈
20		空腳
21	10A	大燈(近光)
22	10A	大燈(近光)
23	15A	起動馬達
* 24	15A	SRS電腦
		引擎電腦、定速電腦、發電機
* 25	10A	SRS電腦

元件位置圖 — CIVIC

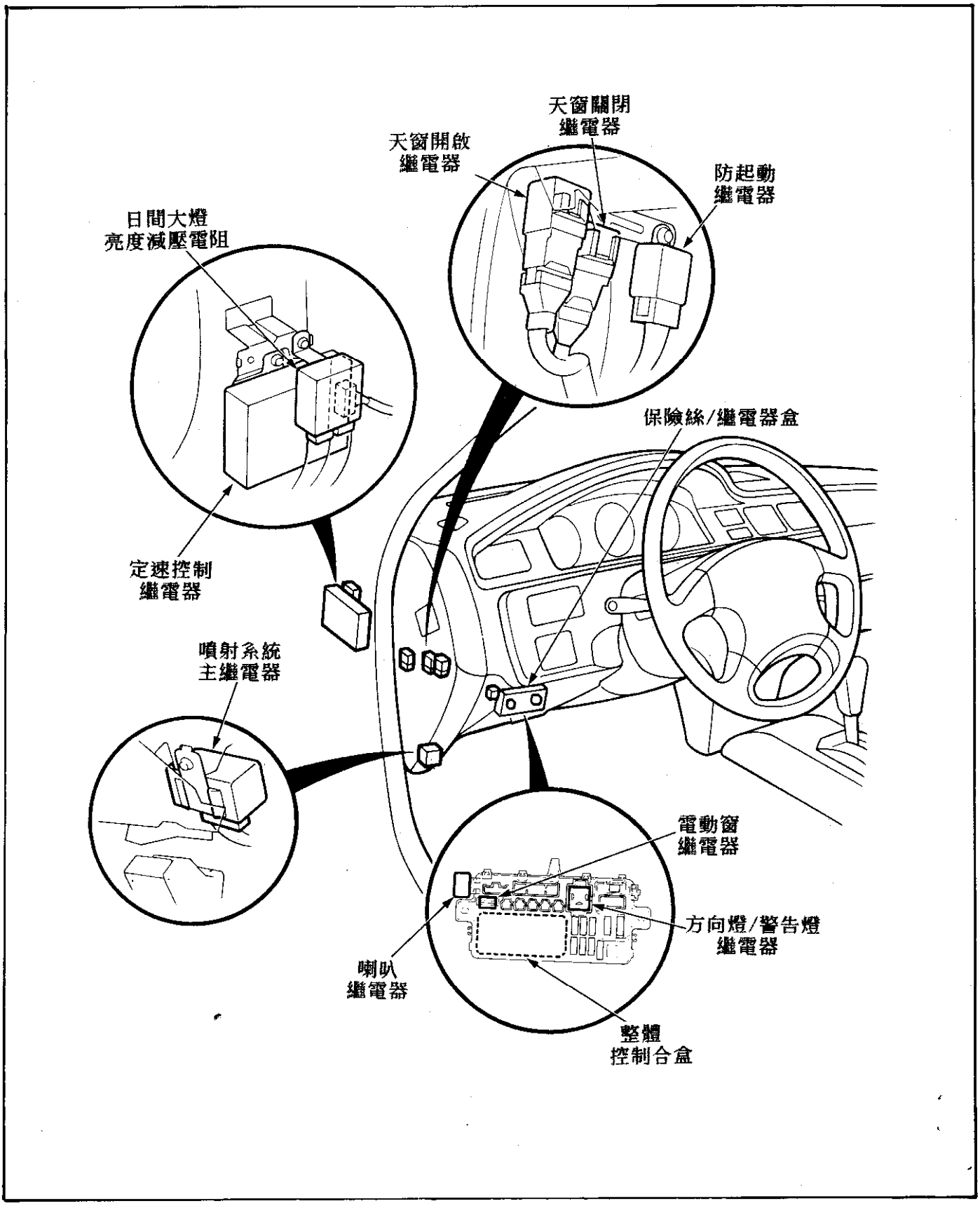
天窗關閉
繼電器
天窗開啟
繼電器
防起動
繼電器
日間大燈
亮度減壓電阻
保險絲/繼電器盒
定速控制
繼電器
噴射系統
主繼電器
電動窗
繼電器
方向燈/警告燈
繼電器
喇叭
繼電器
整體
控制合盒

元件位置圖 — CIVIC

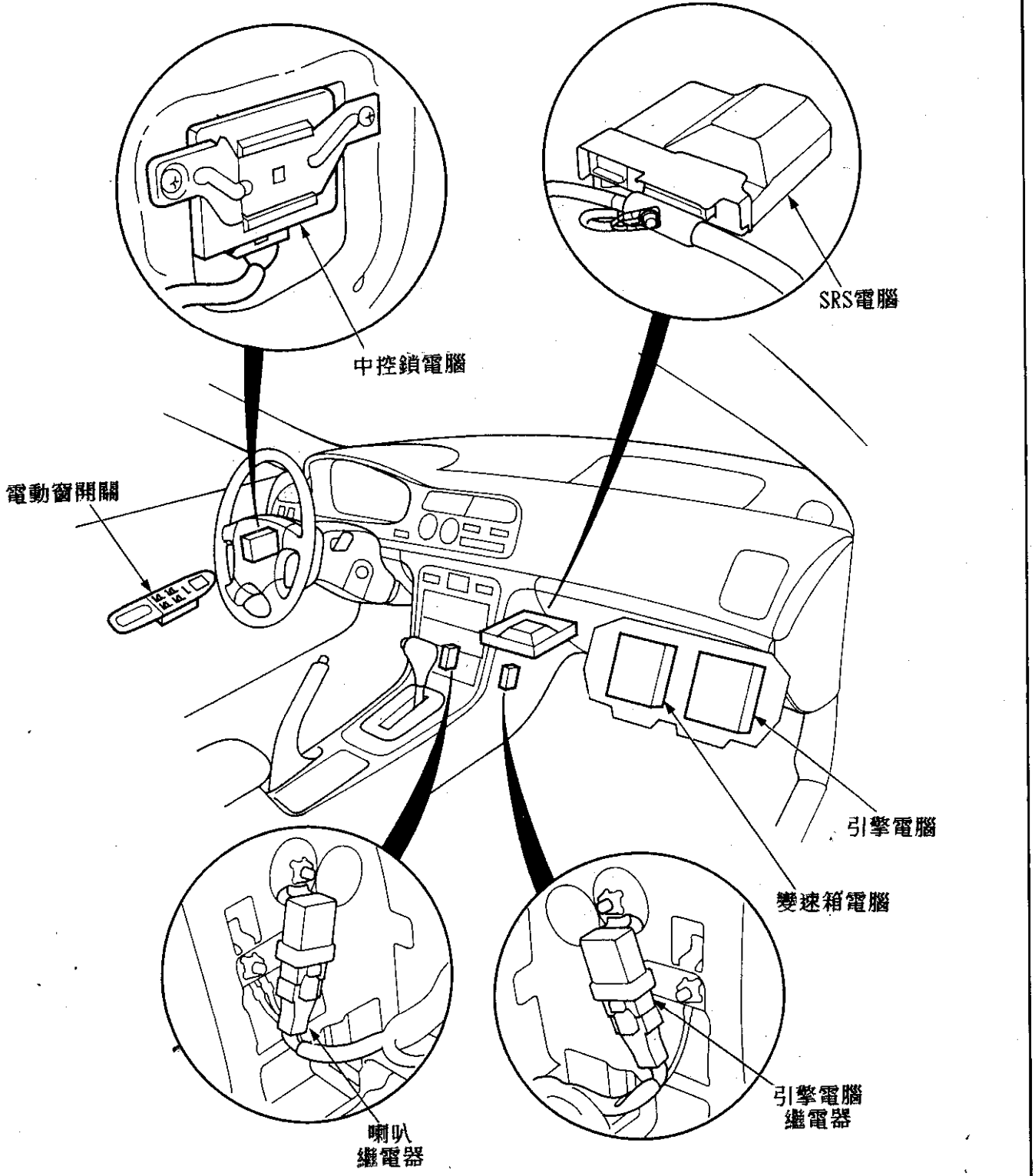

⑧ 新喜美引擎線路圖(一)

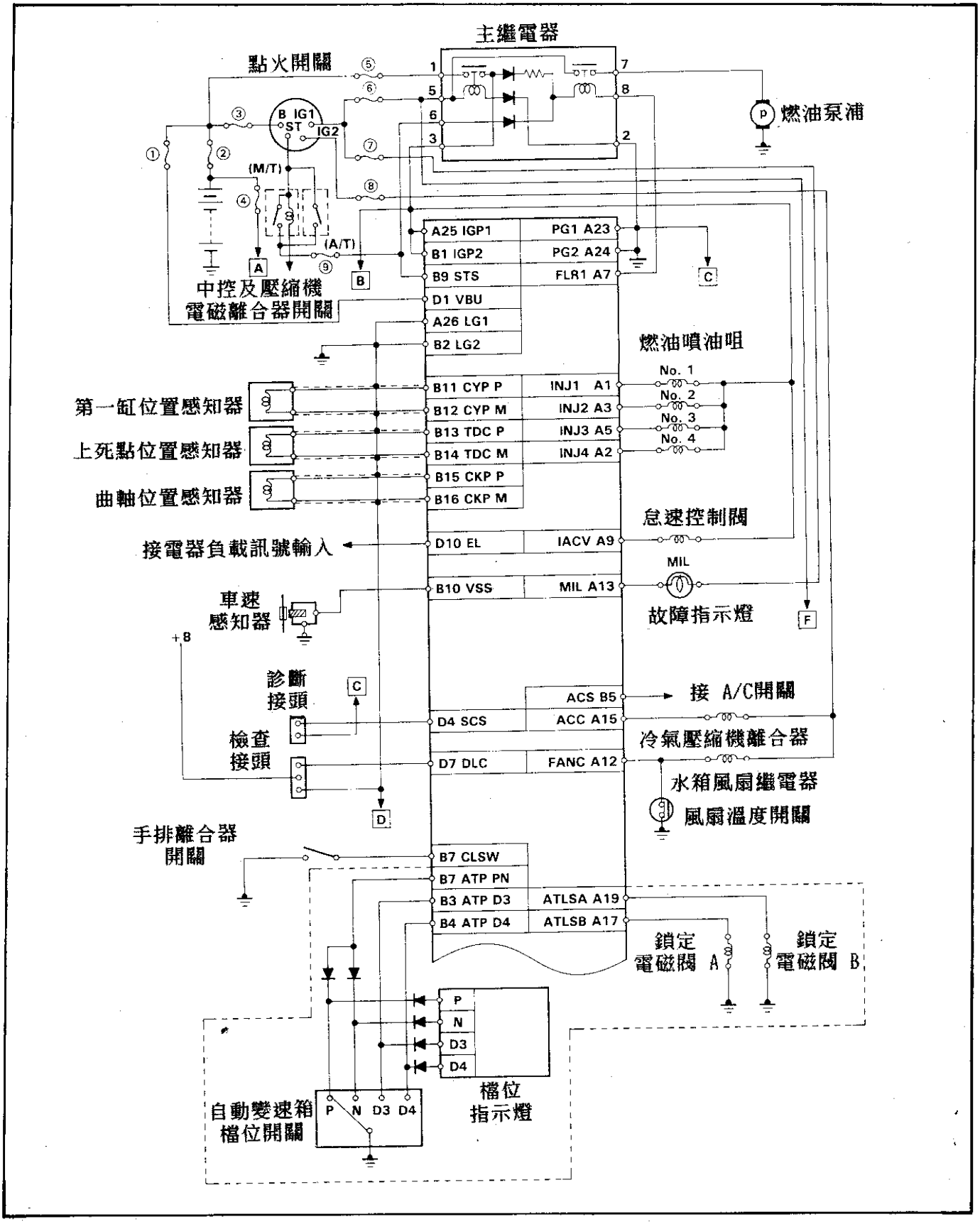
主繼電器
點火開關
燃油泵浦
B IG1
ST IG2
(M/T)
(A/T)
中控及壓縮機
電磁離合器開關
A25 IGP1
B1 IGP2
B9 STS
D1 VBU
A26 LG1
B2 LG2
PG1 A23
PG2 A24
FLR1 A7
燃油噴油咀
No. 1
No. 2
No. 3
No. 4
第一缸位置感知器
上死點位置感知器
曲軸位置感知器
B11 CYP P
B12 CYP M
B13 TDC P
B14 TDC M
B15 CKP P
B16 CKP M
INJ1 A1
INJ2 A3
INJ3 A5
INJ4 A2
怠速控制閥
接電器負載訊號輸入
D10 EL
IACV A9
MIL
B10 VSS
MIL A13
故障指示燈
車速
感知器
+8
診斷
接頭
檢查
接頭
D4 SCS
D7 DLC
ACS B5
ACC A15
FANC A12
接 A/C開關
冷氣壓縮機離合器
水箱風扇繼電器
風扇溫度開關
手排離合器
開關
B7 CLSW
B7 ATP PN
B3 ATP D3
B4 ATP D4
ATLSA A19
ATLSB A17
鎖定
電磁閥 A
鎖定
電磁閥 B
P
N
D3
D4
檔位
指示燈
自動變速箱
檔位開關
P N D3 D4

新喜美引擎線路圖(二)

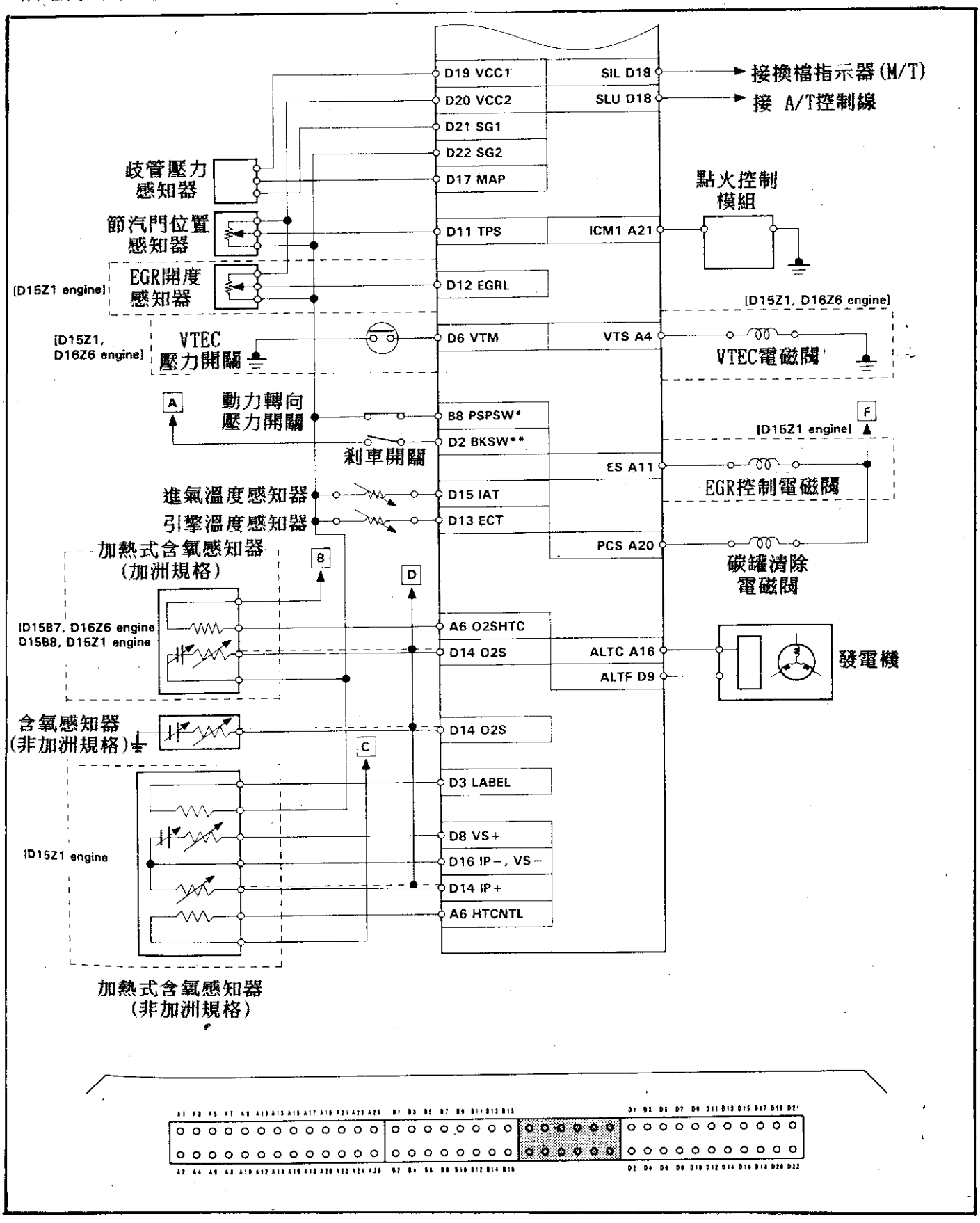
D19 VCC1
D20 VCC2
D21 SG1
D22 SG2
D17 MAP
D11 TPS
D12 EGRL
D6 VTM
B8 PSPSW*
D2 BKSW**
D15 IAT
D13 ECT
A6 O2SHTC
D14 O2S
D14 O2S
D3 LABEL
D8 VS+
D16 IP−, VS−
D14 IP+
A6 HTCNTL
SIL D18
SLU D18
ICM1 A21
VTS A4
ES A11
PCS A20
ALTC A16
ALTF D9
接換檔指示器(M/T)
接 A/T控制線
點火控制模組
VTEC電磁閥
EGR控制電磁閥
碳罐清除電磁閥
發電機
歧管壓力感知器
節汽門位置感知器
EGR開度感知器
[D15Z1 engine]
[D15Z1, D16Z6 engine]
VTEC壓力開關
[D15Z1, D16Z6 engine]
動力轉向壓力開關
剎車開關
進氣溫度感知器
引擎溫度感知器
加熱式含氧感知器(加洲規格)
[D15B7, D16Z6 engine
D15B8, D15Z1 engine
含氧感知器(非加洲規格)
[D15Z1 engine
加熱式含氧感知器(非加洲規格)
A
B
C
D
F

⑨ 新喜美點火系統線路圖

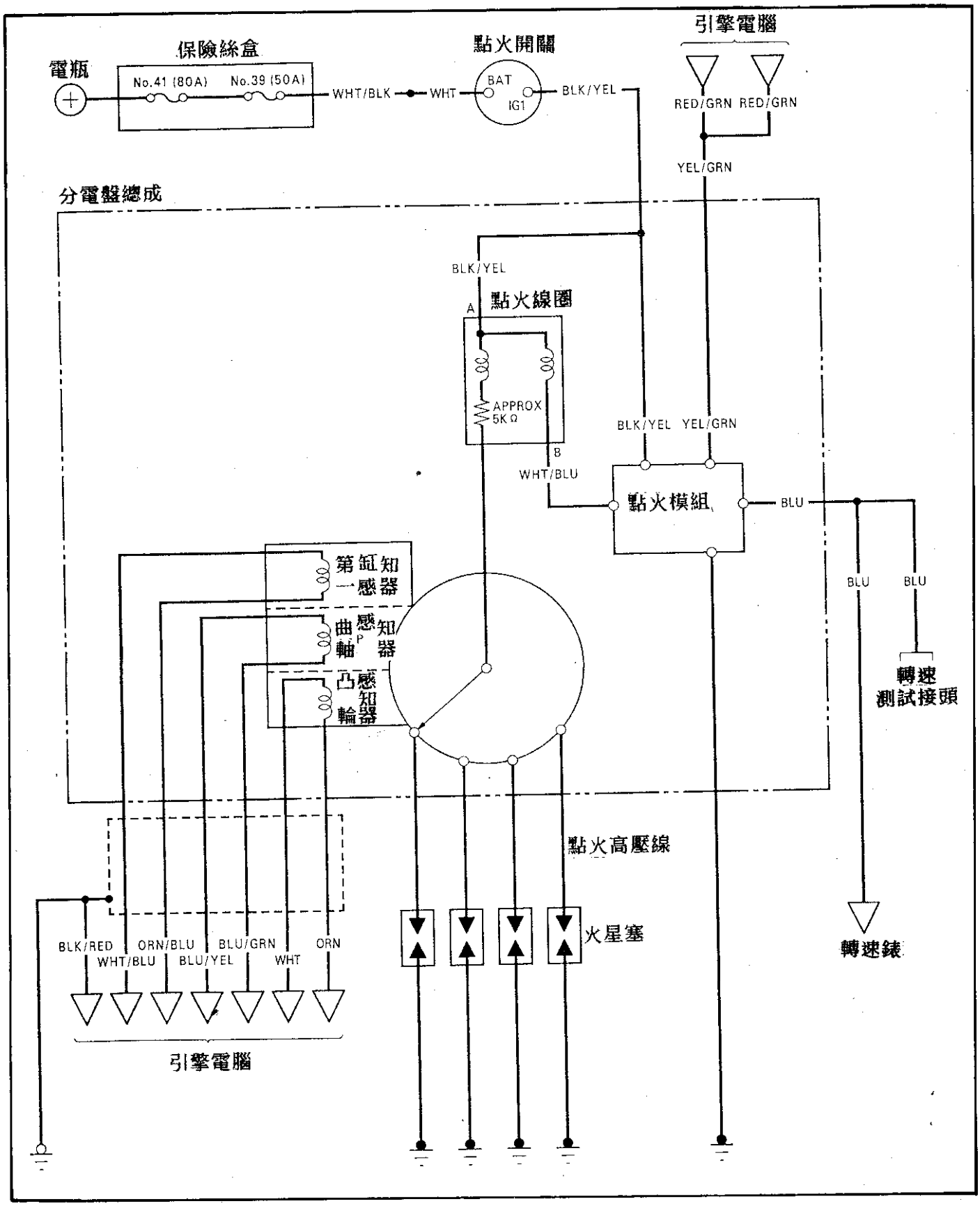

⑩ 新喜美檔位指示線路圖

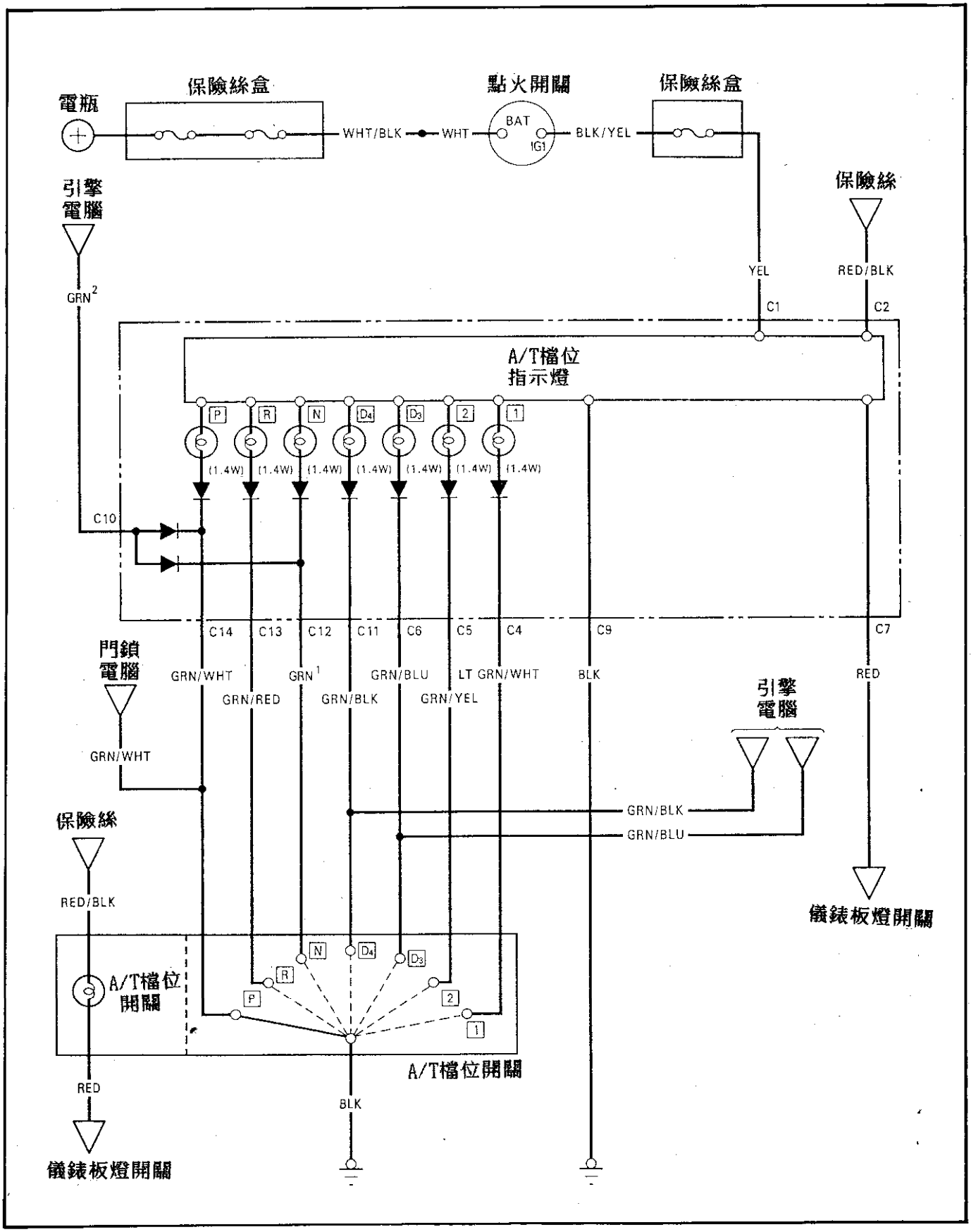

元件位置圖 — CIVIC

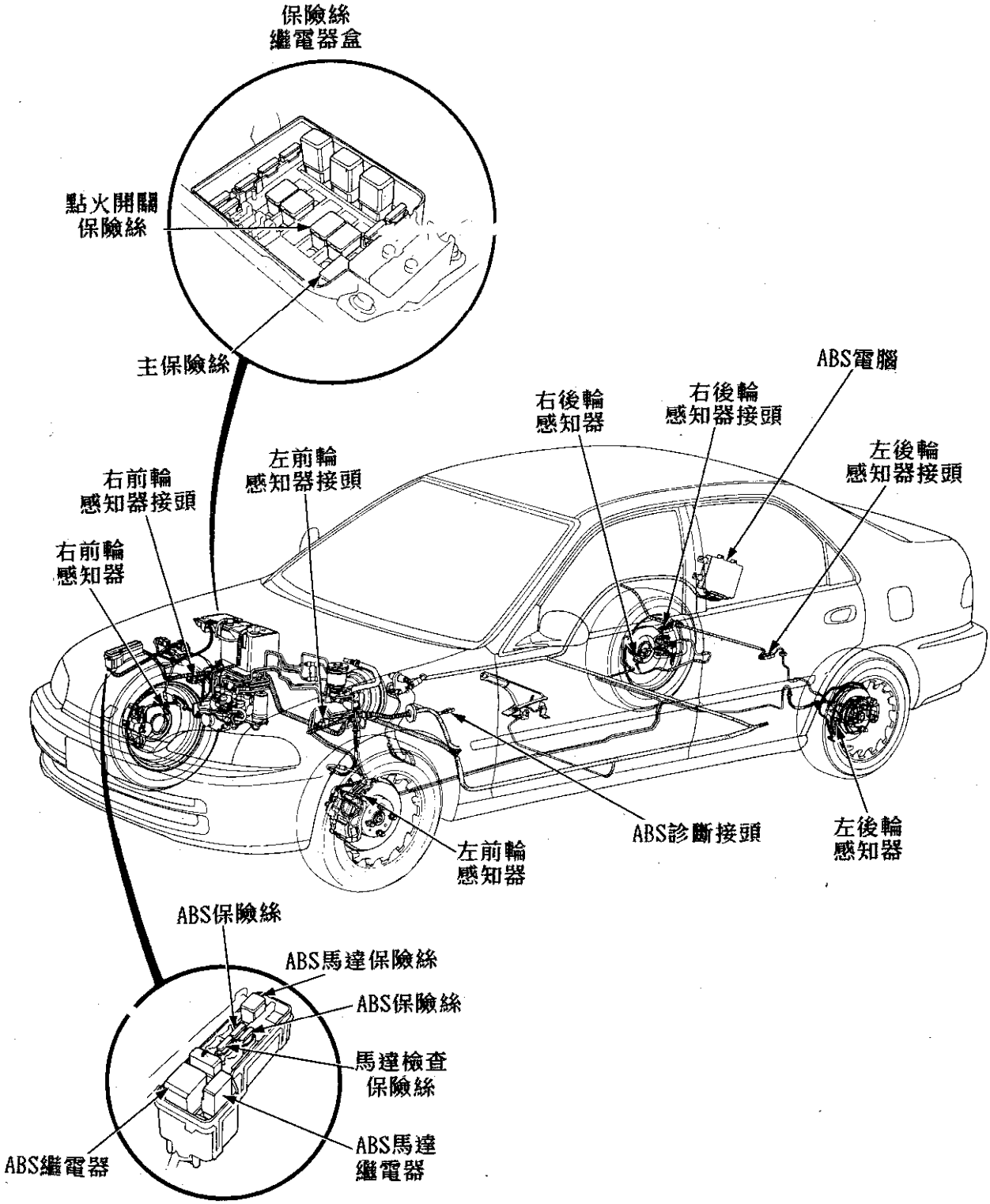
保險絲
繼電器盒
點火開關
保險絲
主保險絲
ABS電腦
右後輪
感知器
右後輪
感知器接頭
左後輪
感知器接頭
左前輪
感知器接頭
右前輪
感知器接頭
右前輪
感知器
ABS診斷接頭
左前輪
感知器
左後輪
感知器
ABS保險絲
ABS馬達保險絲
ABS保險絲
馬達檢查
保險絲
ABS馬達
繼電器
ABS繼電器

⑪ 新喜美 ABS系統線路圖

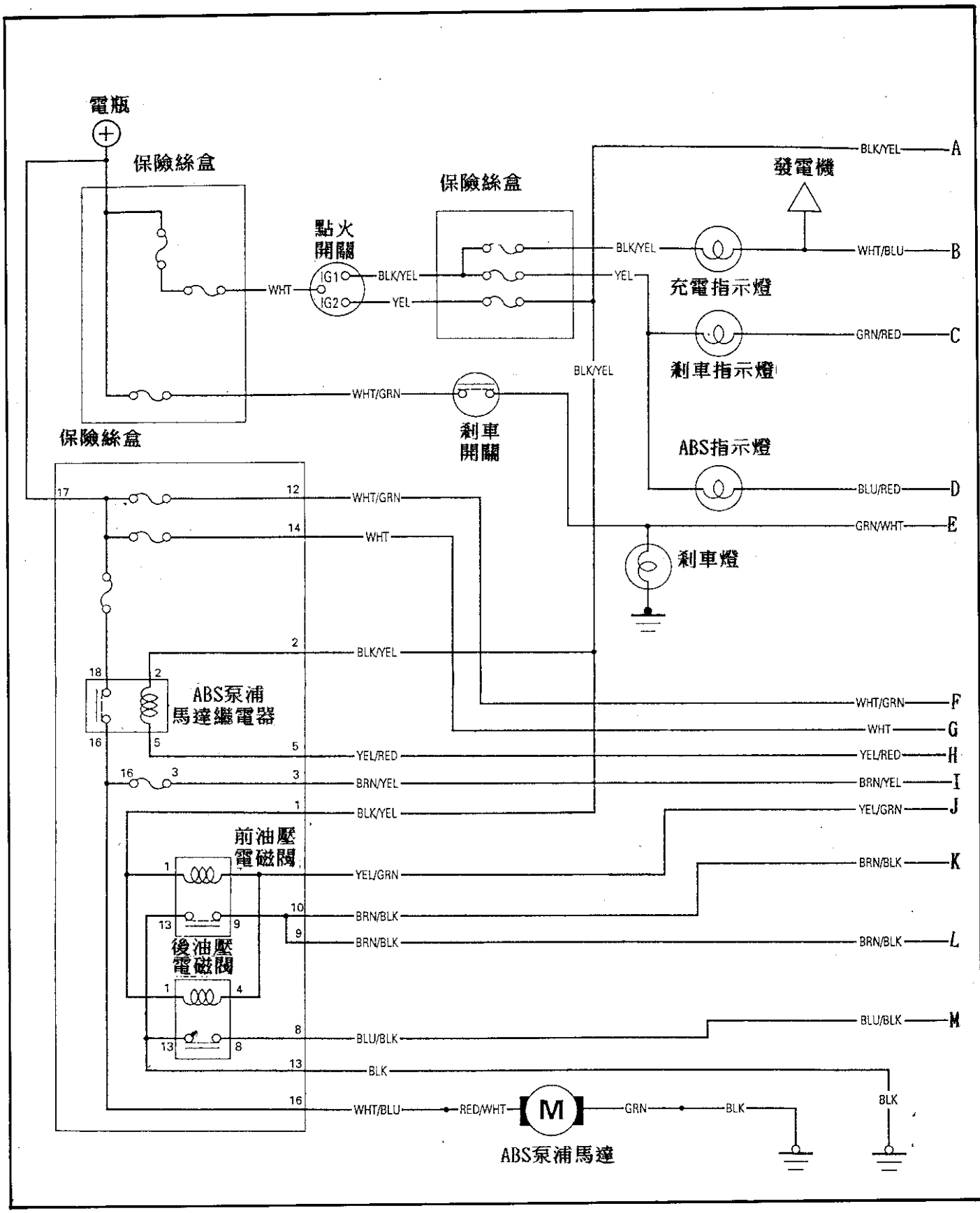

◎續 新喜美 ABS系統線路圖

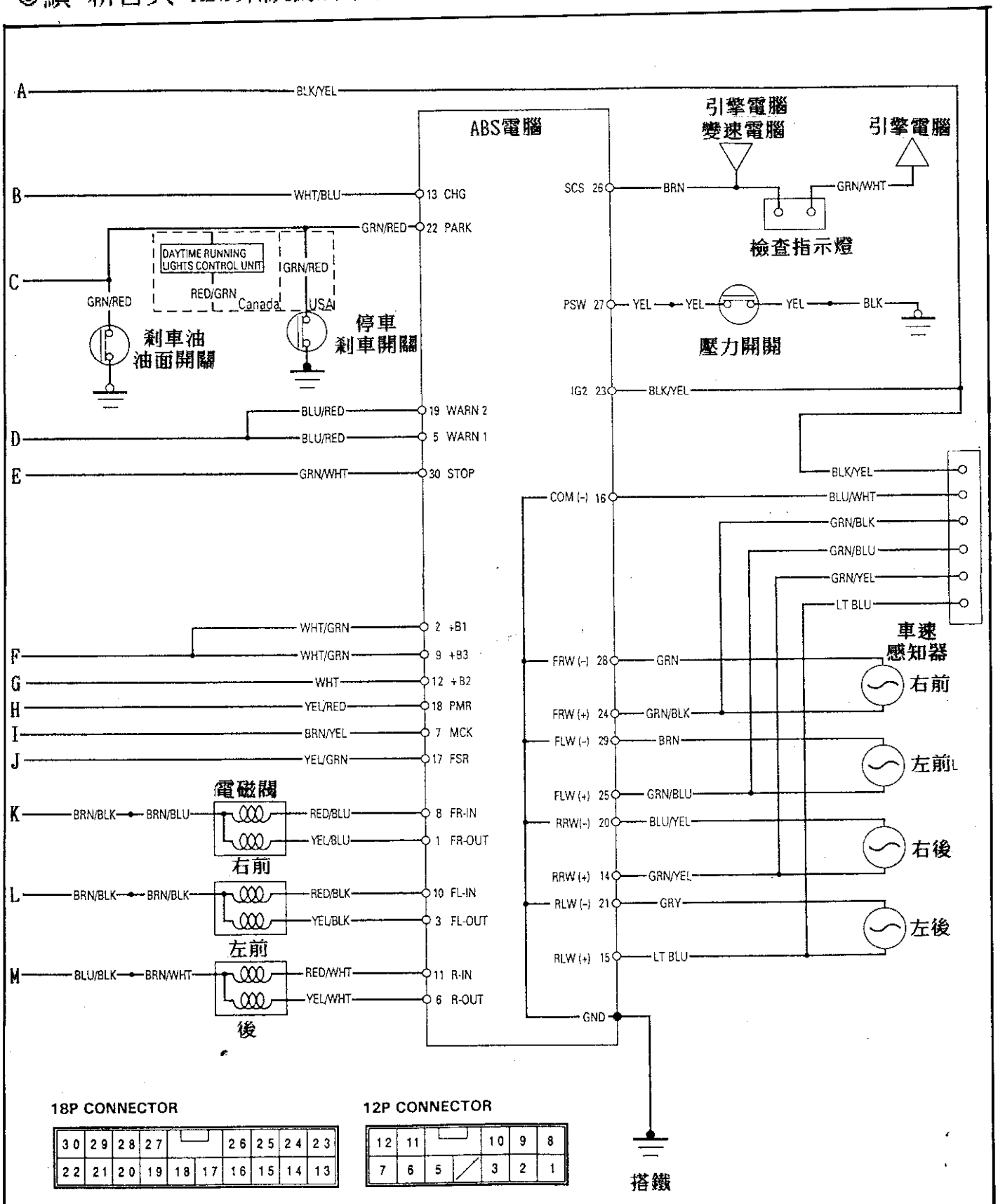

⑫ 新喜美 SRS線路圖

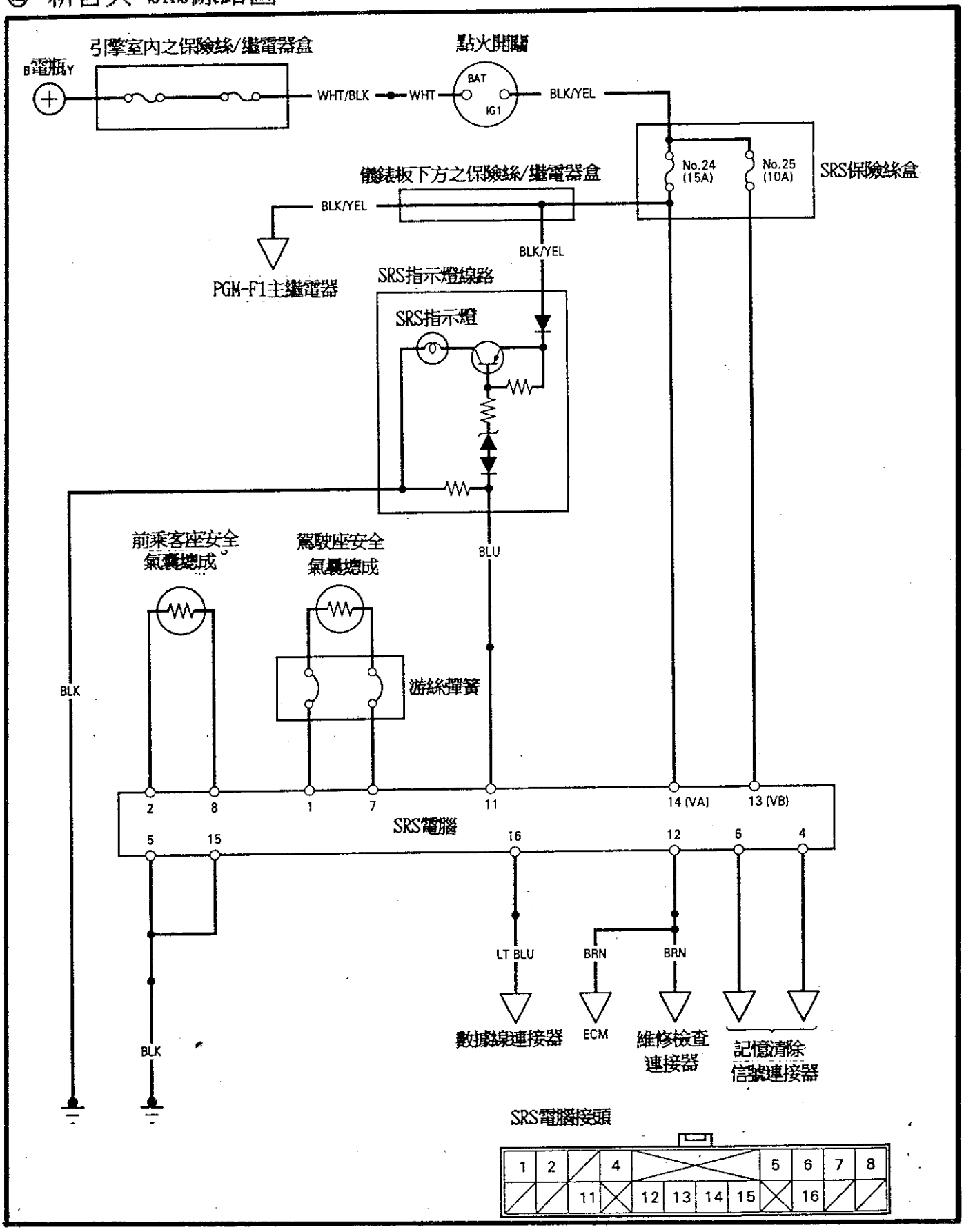
引擎室內之保險絲/繼電器盒
B電瓶Y
點火開關
WHT/BLK
WHT
BAT
IG1
BLK/YEL
No.24 (15A)
No.25 (10A)
SRS保險絲盒
儀錶板下方之保險絲/繼電器盒
BLK/YEL
PGM-F1主繼電器
SRS指示燈線路
SRS指示燈
BLU
前乘客座安全氣囊總成
駕駛座安全氣囊總成
游絲彈簧
BLK
2
8
1
7
11
14 (VA)
13 (VB)
SRS電腦
5
15
16
12
6
4
LT BLU
BRN
BRN
數據線連接器
ECM
維修檢查連接器
記憶清除信號連接器
BLK
SRS電腦接頭
1 2 4 5 6 7 8
11 12 13 14 15 16

⑬ 新喜美冷氣系統線路圖

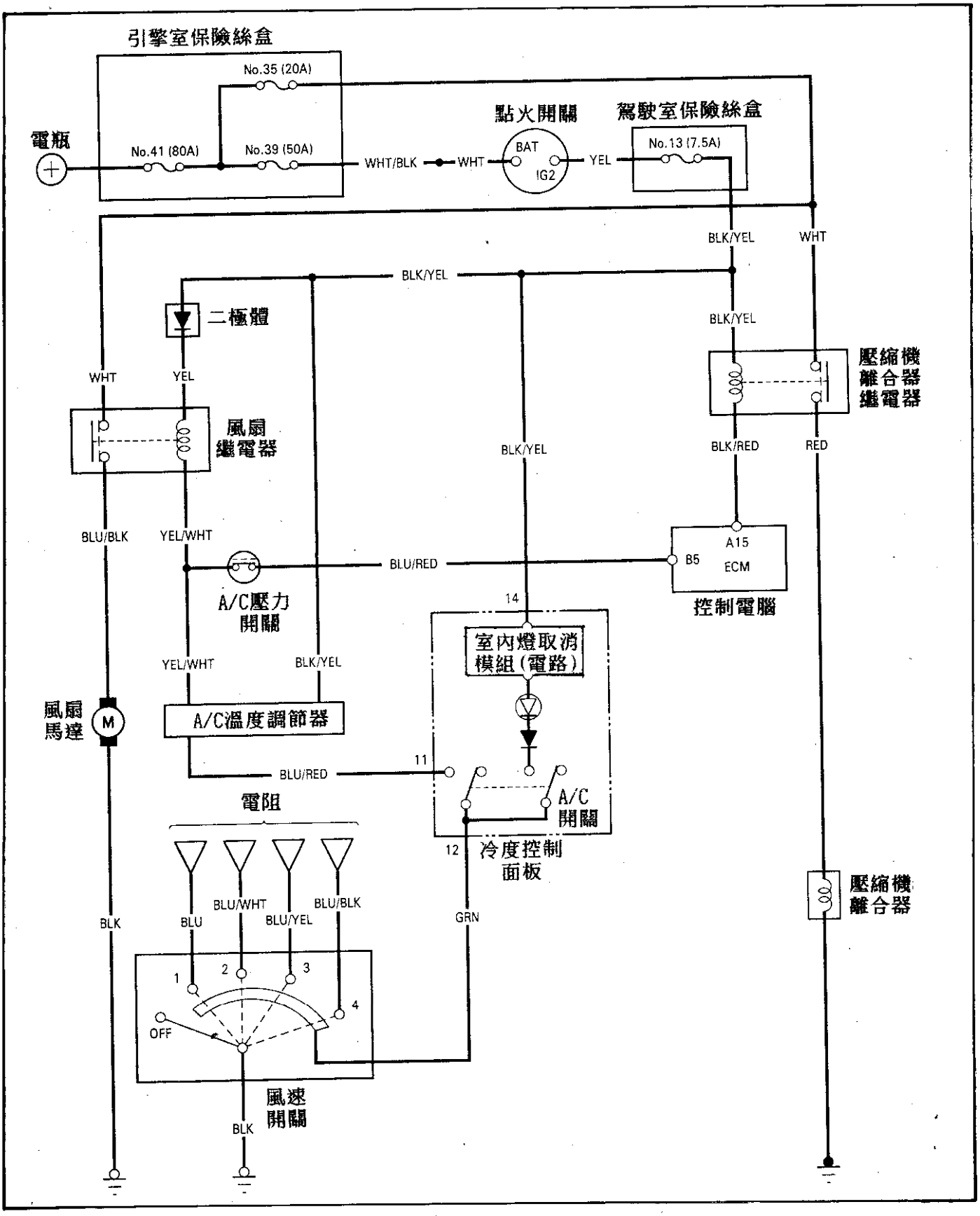

⑭ 新喜美冷氣控制線路圖

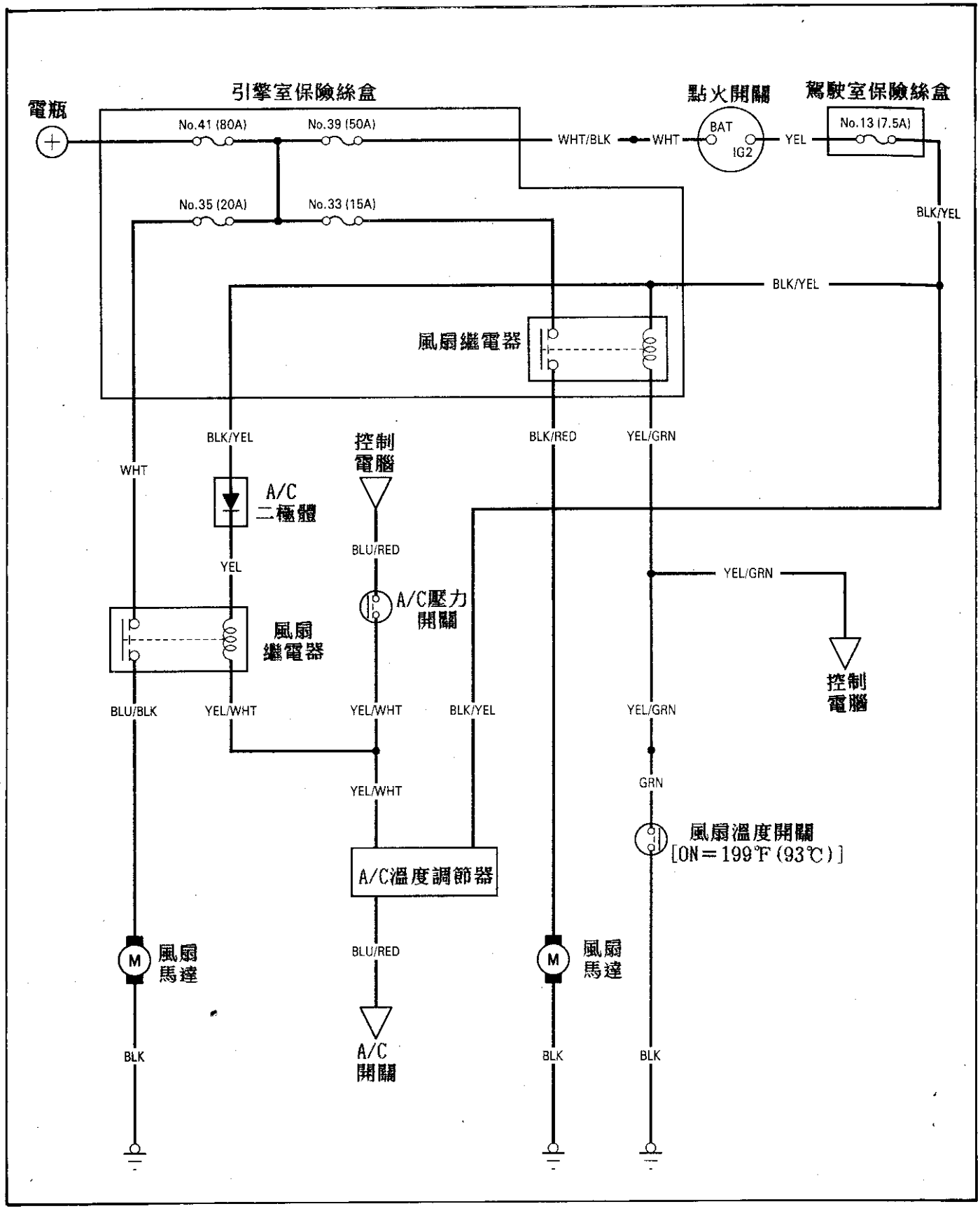

貳、基本調整與自我診斷

一、引擎基本正時 — 正時提前前記號均以紅色記號 2-1
1. Accord — 雅哥 2-1
2. CIVIC — 喜美 2-1
3. Prelude — 跑車 2-1
4. Integra — ACURA車系 2-1
5. Legend — ACURA車系 2-1
6. Vigor — ACURA車系 2-1
二、三菱電腦控制自動變速箱故障碼讀取與清除 2-3
1. HONDA車系 2-3
2. ACURA車系 2-4
三、引擎汽門正時記號圖示 2-5
1. 1.5L引擎圖示 2-5
2. 1.6L引擎圖示 2-5
3. 1.8L引擎圖示 2-6
4. 2.2L單凸輪引擎圖示 2-6
5. 2.2L、2.3L引擎圖示 2-6
6. 2.5L引擎圖示 2-6
7. 3.2L引擎圖示 2-6
四、自我診斷與故障碼檢索 2-7
1. ACURA/HONDA引擎故障碼讀取與清除 2-7
■ 故障碼診斷線頭位置圖示 2-7
■ 故障碼讀取程序 2-7
■ 故障碼清除 2-7
■ ACURA/HONDA引擎故障碼對照表 2-8
2. 自動變速箱系統故障碼讀取方法 2-9
(一)、自動變速箱故障碼讀取方法 2-9
(二)、自動變速箱故障碼清除方法 2-9
(三)、自動變速箱故障碼一覽表 2-10
■ 新雅哥自動變速箱元件位置圖 2-11
■ 新雅哥自動變速箱線路圖 2-12
3. ACURA/HONDA防滑剎車故障碼讀取與清除 — ABS 2-13
(一)、ABS故障碼讀取方法 2-13
(二)、ABS故障碼清除方法 2-13
(三)、ABS故障碼閃示法如下 2-14
(四)、ABS故障碼一覽表 2-14
(五)、ABS元件位置圖 2-15
■ 適用於 HONDA — ACCORD//ACURA — Integra車種 ... 2-16
(一)、ABS故障碼讀取方法 2-16

(二)、ABS故障碼清除方法 2-16
(三)、ABS故障碼一覽表 2-17
(四)、ABS保險絲位置圖 2-20
(五)、ABS液壓總成解圖 2-20
(六)、ABS元件位置圖 2-21
4. 巡跡式剎車系統故障碼讀取與清除 — TCS 2-22
■ TCS故障碼讀取程序 2-22
■ TCS故障碼表 2-22
■ TCS故障碼清除程序 2-22
ACURA Integra ABS線路圖 2-23
ACURA Legend ABS線路圖 2-25
ACURA Vigor ABS線路圖 2-27
Accord ABS線路圖 2-29
HONDA Civic ABS線路圖 2-30
ACCORD Prelude ABS線路圖(2WS) 2-31
ACCORD Prelude ABS線路圖(4WS) 2-32
ACURA Legend TCS線路圖 2-33
5. 安全氣囊故障碼讀取清除 — SRS 2-35
(一)、SRS故障碼讀取方法 2-35
(二)、SRS故障碼清除方法 2-35
(三)、SRS故障碼閃示法如下 2-36
(四)、SRS系統故障碼一覽表 2-36
(五)、SRS元件位置圖 2-37
6. 四輪轉向系統故障碼讀取與清除 — 4WS 2-38
◎ 後輪轉向動力缸元件圖示 2-38
■ 4WS故障碼讀取 2-38
◎ 4WS故障碼對照表 2-38
7. 小結論 2-39
■ 新喜美 SRS線路圖 2-40
HONDA 4輪轉向電腦線路圖 2-41
HONDA 4輪轉向電腦 pin腳說明 2-42

貳、基本調整與自我診斷

一、引擎基本正時：— 正時提前記號均以紅色記號。

1. Accord — 雅哥

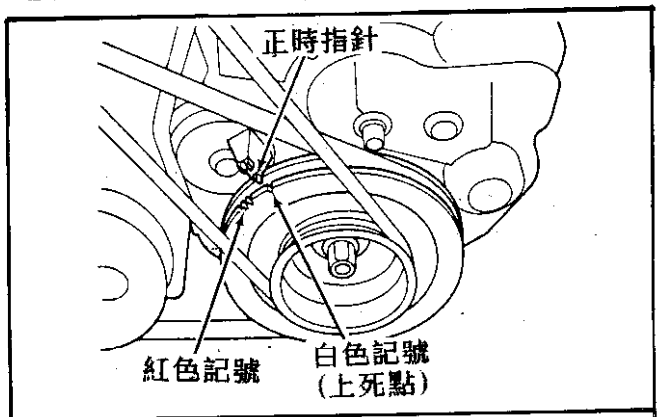

◎標準值： 13-17度/650-750RPM

2. CIVIC — 喜美

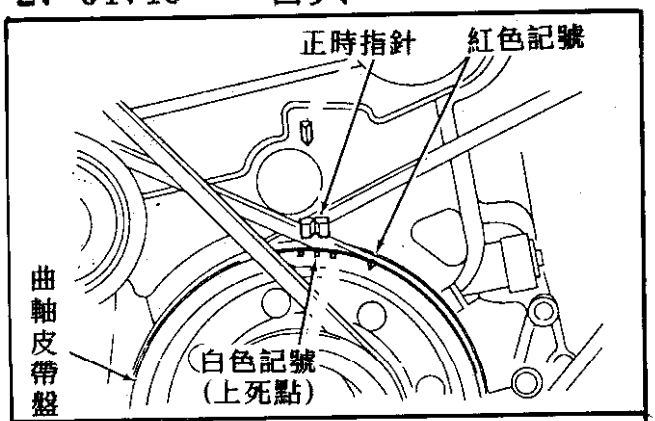

◎標準值：12-16度/550-750RPM

3. Prelude — 跑車

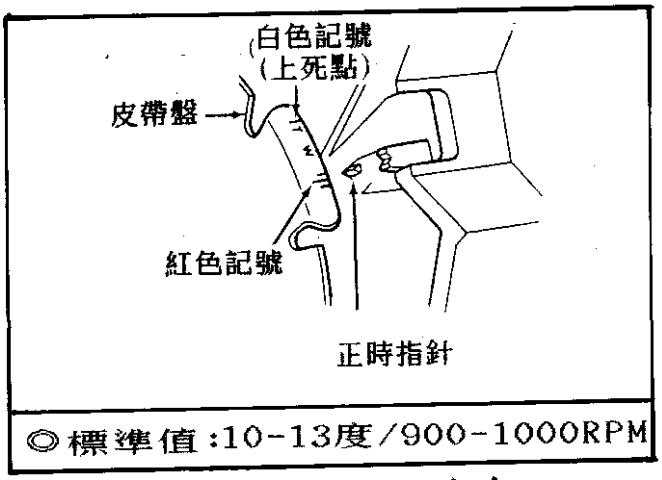

◎標準值：10-13度/900-1000RPM

4. Integra — ACURA車系

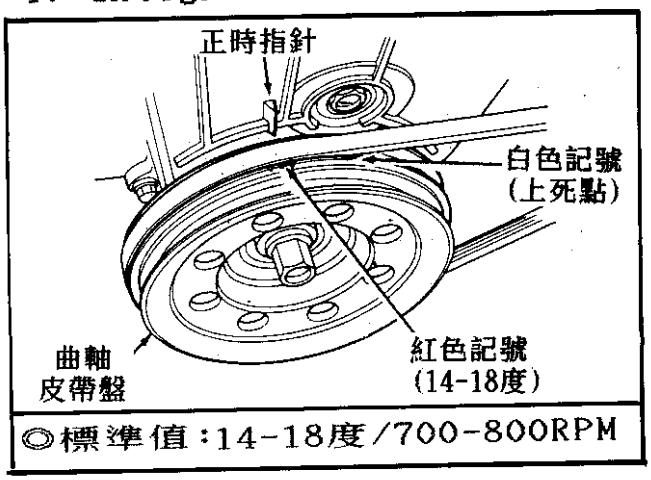

◎標準值：14-18度/700-800RPM

5. Legend — ACURA車系

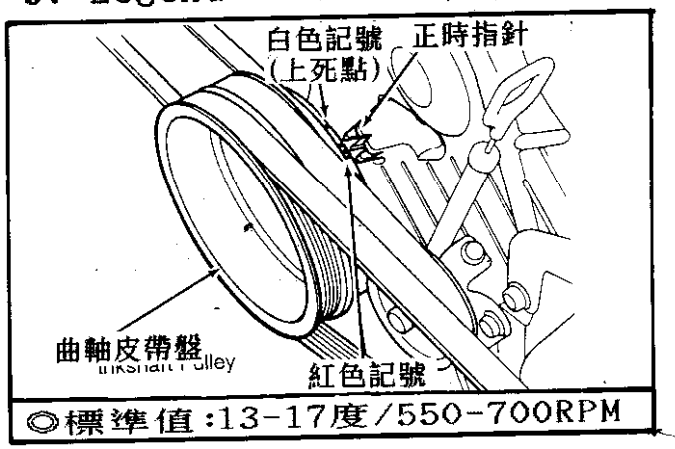

◎標準值：13-17度/550-700RPM

6. Vigor — ACURA車系

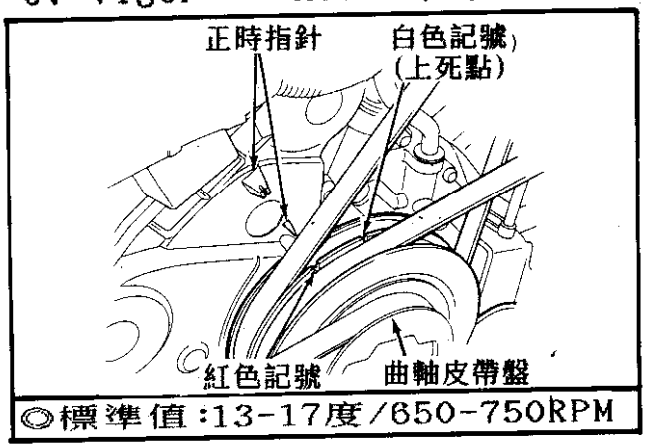

◎標準值：13-17度/650-750RPM

■ 點火正時調整方法

- ■ 檢查點火正時，必須將引擎診斷線跨接進入診斷模式。
- ■ ACURA車系中的 Legend與 Vigor車種採用直接點火系統，當正時不正確時由下圖所示調整正時。
- ■ 採用分電盤車種，當正時不正確時直接調整分電盤。

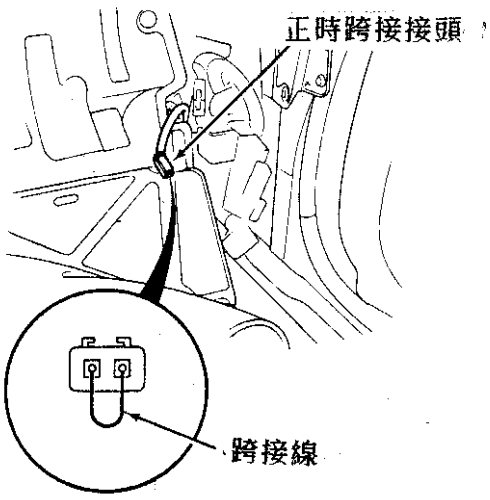

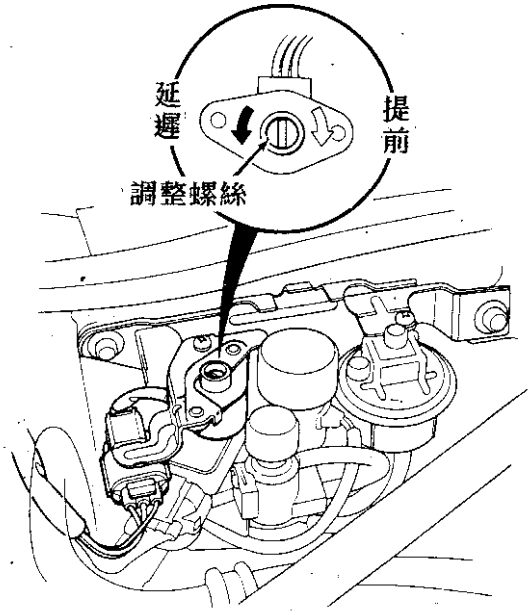

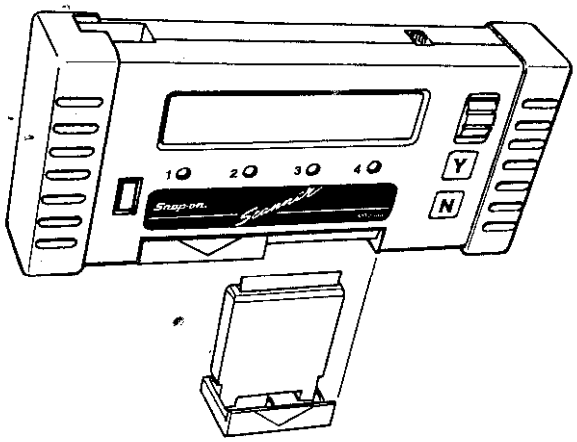

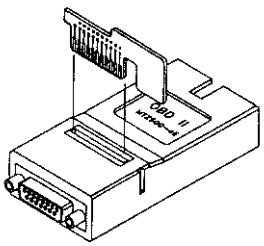

一部修車必備儀器　快速診斷分析儀　解碼器紅盒子

二、引擎基本怠速檢查與調整

1. HONDA車系:

① 發動引擎在無負荷狀態，將引擎加速到 3000RPM以上，等到散熱風扇運轉。

② 將點火開關 KEY-OFF，並將 IAC 線頭拆下，再發動引擎，並微加速到 1000RPM然後慢慢放回油門使引擎回到怠速。

③ 如果引擎未在規格標準則如右圖調整怠速。

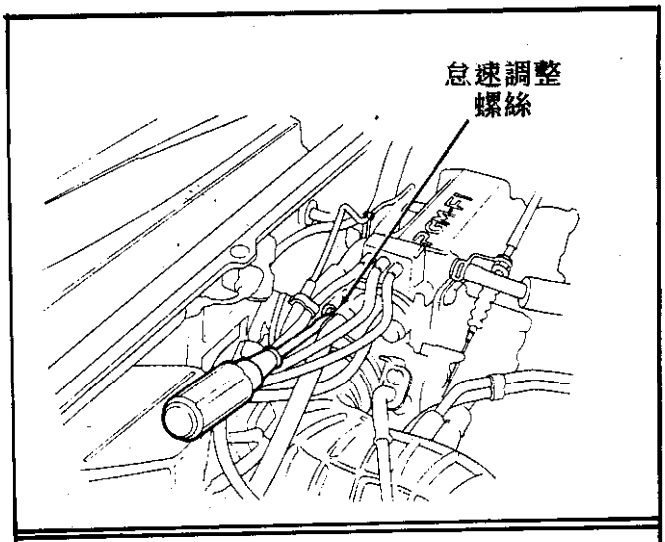

◎ 未清除故障碼時
Accord: 500-600RPM
CIVIC : 370-470RPM

Accord: 500-600RPM CIVIC : 370-470RPM

④ 將引擎熄火，裝回 IAC線頭，並拆下保險絲"BACK-UP"或"CLOCK RADIO" 10秒鐘後裝回清除故障碼。

⑤ 再發動引擎，保持怠速運轉 1分鐘以上，檢查基本怠速。

◎ Accord: 650-750RPM	◎ CIVIC : 650-750RPM

☆ 如果引擎怠速無法在規格標準時，則檢查下列要項:

- 真空管路是否漏氣。
- IAC作用是否正常。
- 快怠速閥作用是否正常。
- MAP作用是否正常。
- 電子負荷控制是否正常。
- A/C信號線路。
- EGR作用是否正常。
- TCC電磁閥是否正常。
- 通氣閥是否阻塞。

2. ACURA車系:

◎ Integra/Vigor車種怠速調整:

① 發動引擎，等待散熱風扇運轉達正常工作溫度後將引擎熄火。

② 接上引擎轉數錶，拆開 IAC線頭。

③ 再發動引擎，並保持 1000RPM 運轉約一分鐘，此時變速箱檔位置於 N檔。

④ 恢復引擎到怠速運轉，並關閉全車電器，包括大燈、除霧、冷氣，並注意散熱風扇不在運轉時檢查引擎基本怠速:

- Integra車種 — 430-530RPM
- Vigor車種 — 500-600RPM

◎ Integra/Vigor基本怠速調整

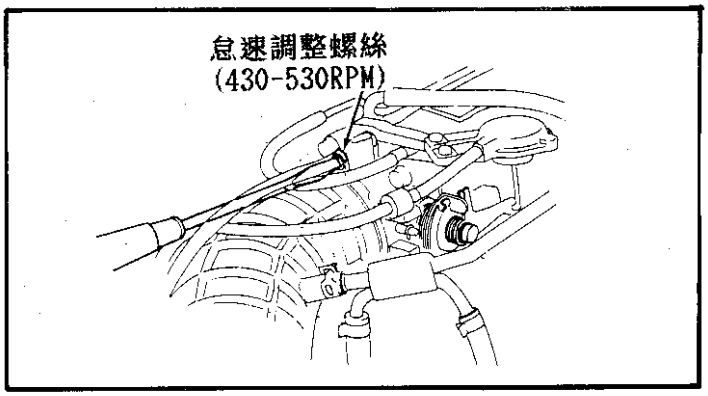

◎ Legend基本怠速調整

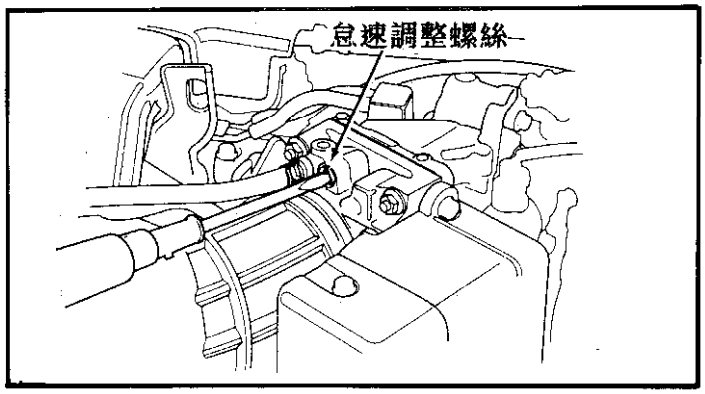

⑤ 如果未在標準 RPM規格則依右上圖調整基本怠速。

⑥ 將引擎熄火，裝回 IAC線頭，並拆下保險絲 BACK-UP 10秒鐘，清除故障碼，再裝回保險絲。

⑦ 再發動引擎保持怠速運轉一分鐘，基本怠速應在 650-800RPM。

◎ Legend車種怠速調整:

① 發動引擎達到溫度(風扇運轉後)，連接引擎轉速錶到繼電器盒內 2pin 接頭中的藍線取得 RPM信號。

② 關閉全車電器，並確認散熱風扇沒有運轉。

③ 將診斷線跨接，並觀察引擎主電腦(乘客座椅下)上黃色 LED燈指示，如果 LED是熄滅表示怠速正常，如果 LED燈閃爍則順時轉怠速螺絲 1/4轉，如果 LED燈一直亮著，則逆時針轉怠速螺絲 1/4轉，並等待 30秒，如果 LED燈沒有熄滅則繼續轉怠速螺絲 1/4轉，再等待 30秒，直到 LED燈熄滅即可。

三、引擎汽門正時記號圖示：

1. 1.5L引擎圖示

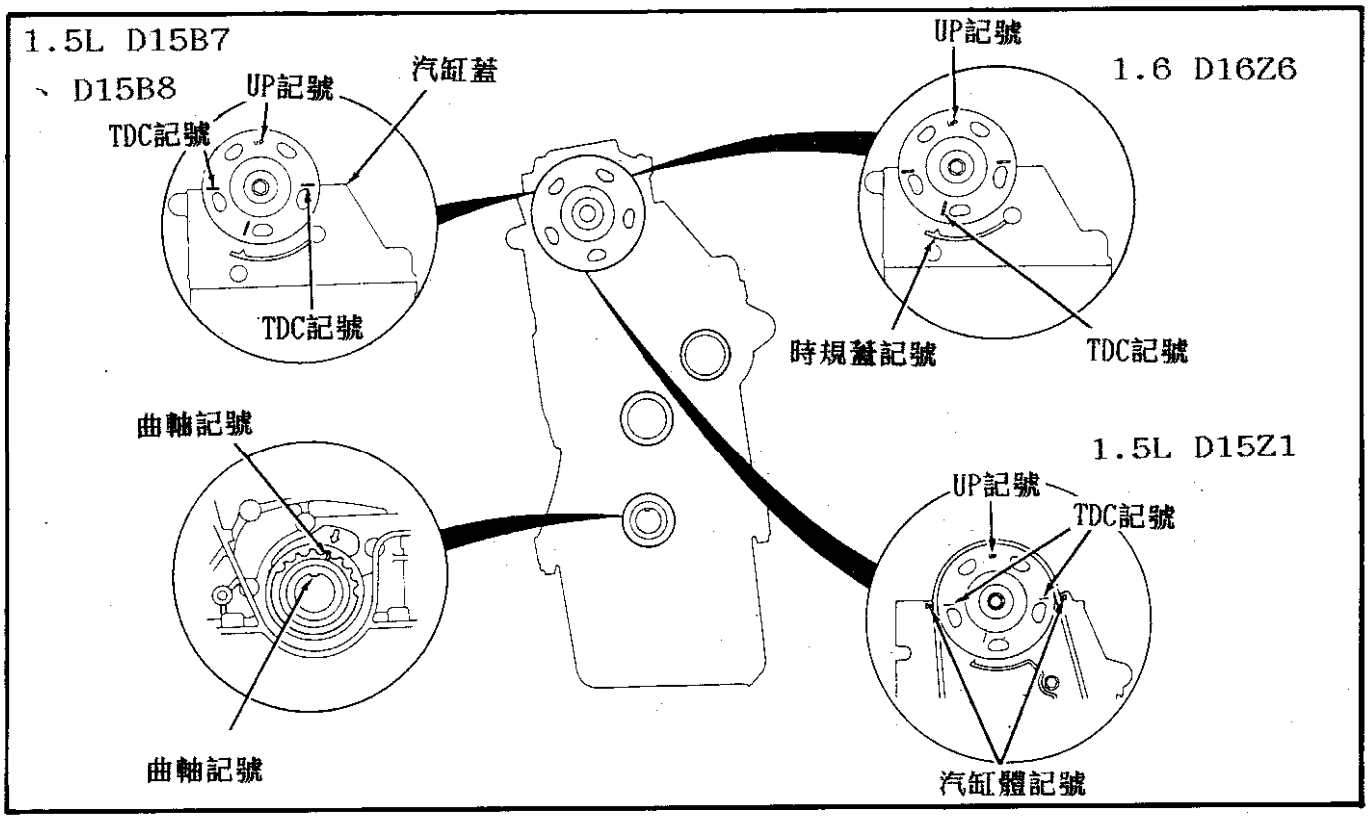

2. 1.6L引擎圖示

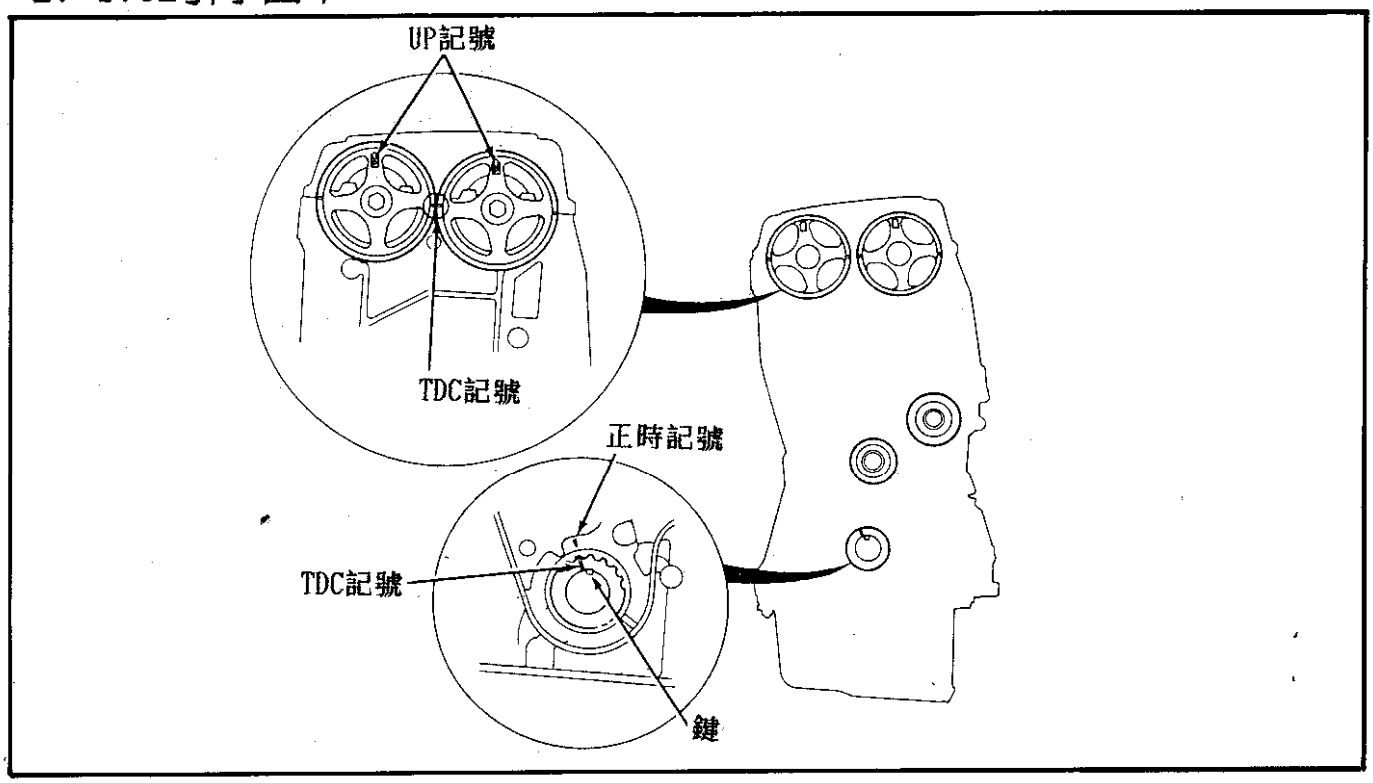

3. 1.8L引擎圖示

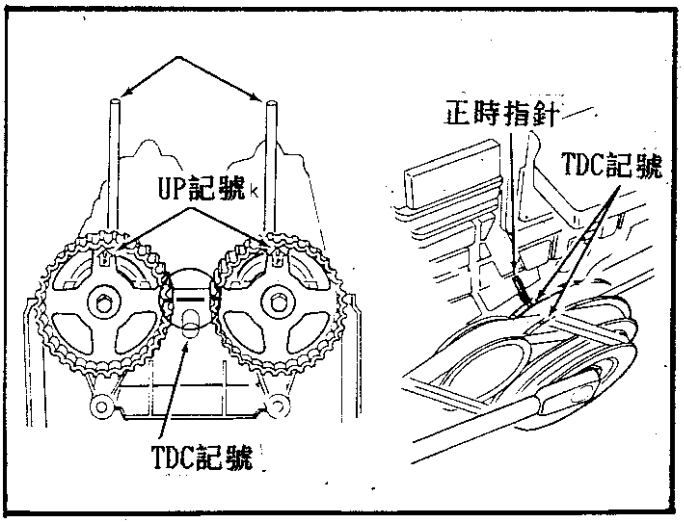

4. 2.2L單凸輪引擎圖示

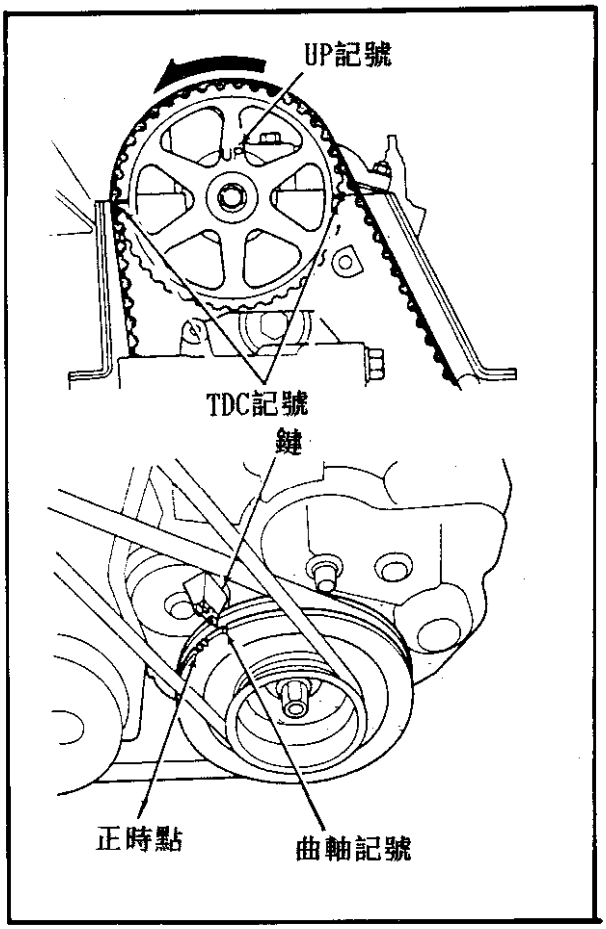

5. 2.2L、2.3L引擎圖示

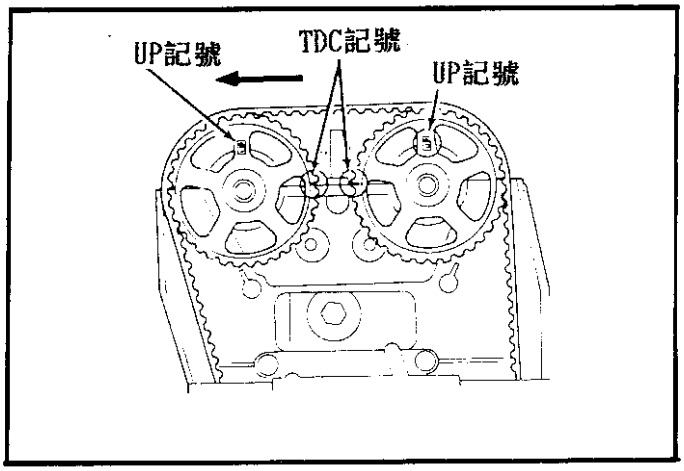

6. 2.5L引擎圖示

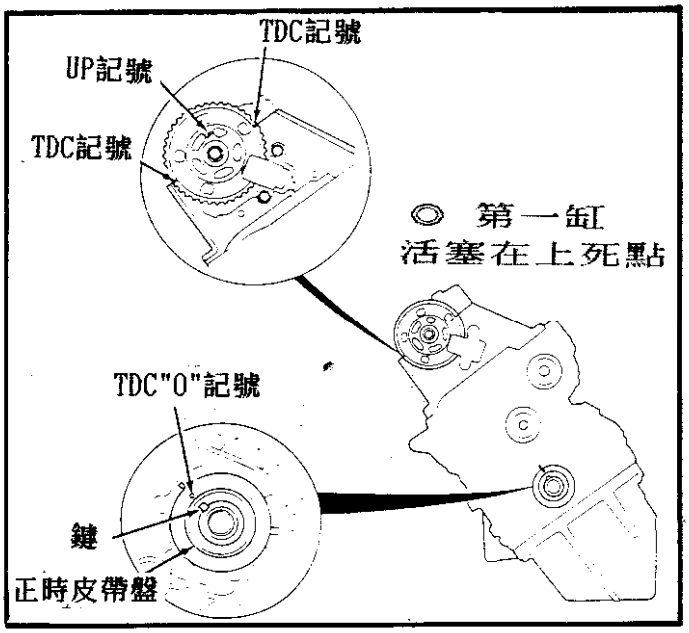

7. 3.2L引擎圖示

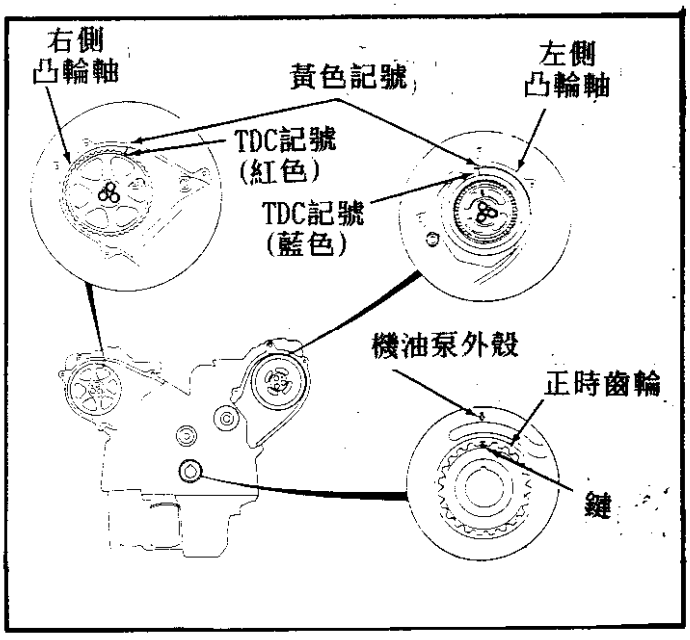

四、自我診斷與故障碼檢索

1. ACURA/HONDA引擎故障碼讀取與清除 — PCM

■ 故障碼診斷線頭位置圖示:

◎ ACURA — Integra車種

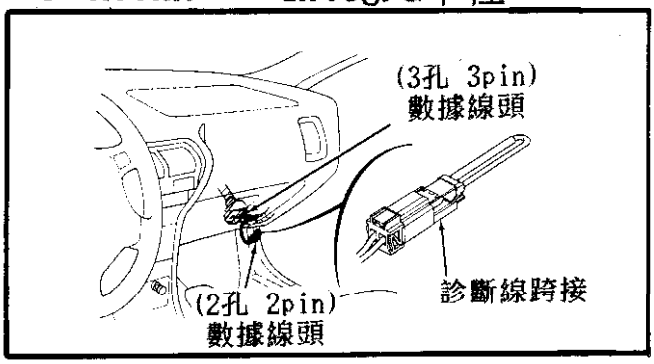

◎ ACURA — Legend車種

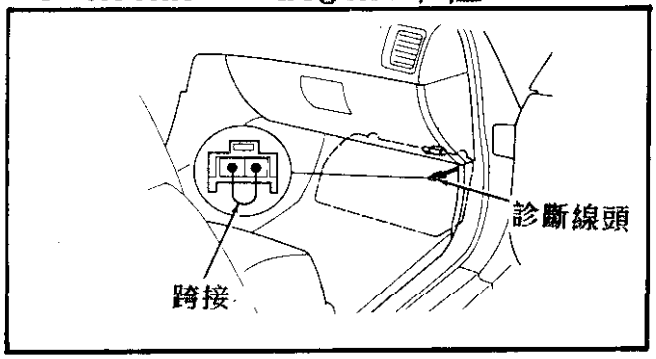

◎ ACURA — Vigor車種

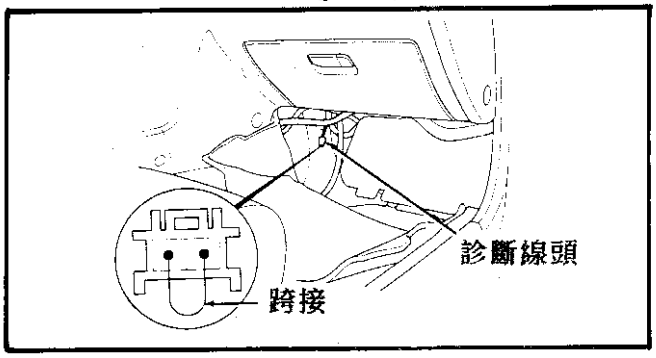

◎ HONDA — 全車種

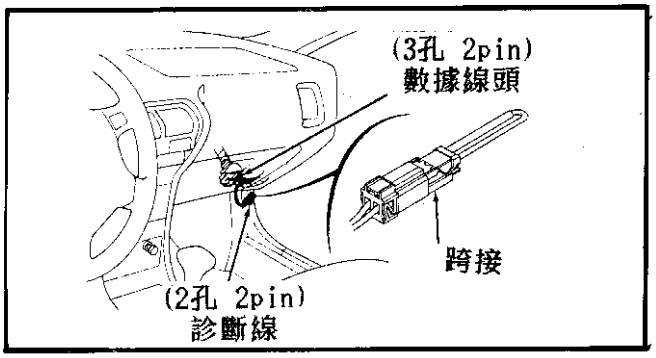

■ 故障碼讀取程序:

① 依上圖將點火開關 KEY-OFF，然後跨接診斷線。

② 將點火開關 KEY-ON，即由儀錶板"CHECK"燈閃爍故障碼。

- 故障碼 1～9的閃爍比較快。
- 故障碼 10則亮一次比較長時間。
- 故障碼 12則閃一長二短。
- 電腦中記憶的故障碼會一次全閃出來。

單一故障碼

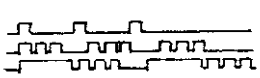

兩組故障碼

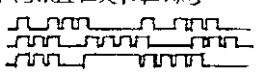

■ 故障碼清除:

拆 BACK UP或 CLOCK/RADIO或 ACG保險絲 10秒以上即可清故障碼。

■ ACURA/HONDA引擎故障碼對照表:

故障碼	內容	故障碼	內容
燈不亮	可能警示燈泡或線路不良	◎ 19	A/T鎖定控制電磁閥控制線路不良
燈一直亮	可能引擎主電腦不良	20	ELD電子負荷補償線路不良
1	含氧感知器線路不良(左)	21	VTEC可變汽門電磁閥控制線路不良
2	含氧感知器線路不良(右)	22	VTEC可變汽門油壓開關線路不良
3	MAP感知器電路信號不良	23	爆震感知器線路不良(左)
4	CKP曲軸感知器線路不良(1)	◎ 30	A/T與 PCM連線信號 A不良
5	MAP感知器真空信號不良	◎ 31	A/T與 PCM連線信號 B不良
6	引擎水溫感知器線路不良	35	TCS與 PCM連線信不良(A)
7	節汽門位置感知器線路不良	36	TCS與 PCM連線信不良(B)
8	TDC上死點感知器線路不良	41	含氧感知器加熱線路不良(左)
9	CYL汽缸識別感知器線路不良	42	含氧感知器加熱線路不良(右)
10	進氣溫度感知器迴路不良	43	汽油泵控制線路不良(左)
12	EGR位置感知器信號沒變化	44	汽油泵控制線路不良(右)
13	大氣壓力信號輸出線路不良(D5腳)	45	主電腦控制噴油量不良(左)
14	IAC怠速控制馬達線路不良	46	主電腦控制噴油量不良(右)
15	主電腦觸發點火晶體線路不良	48	空燃比感知器加熱線路不良
16	噴油咀線路不良	53	爆震感知器線路不良(右)
17	車速信號線路不良	54	曲軸感知器線路不良(2)
18	點火正時調整器線路不良	59	CYL汽缸識別感知器線路不良(2)

2. 自動變速箱故障碼讀取與清除 — A/T

(一)、自動變速箱故障碼讀取方法:

(1). 點火開關，連接 SCS跨接線至手套箱下方的維修檢查連接器。

(2). 點火開關，此時在儀錶板上的 D4 指示燈將閃爍 DTC故障碼，觀察並記錄 DTC故障碼。

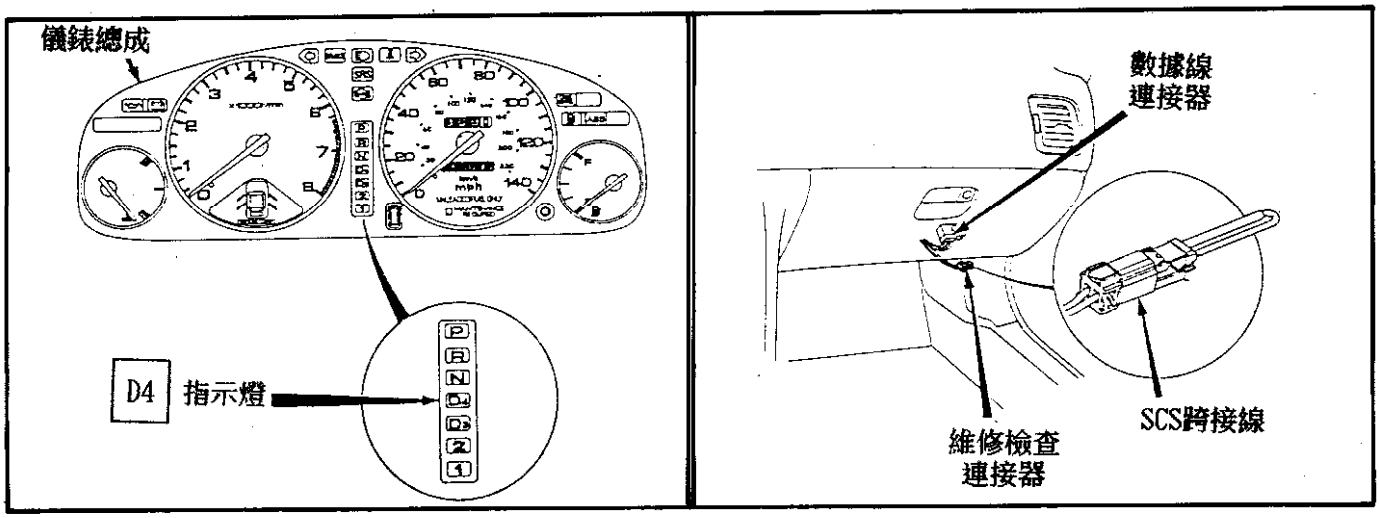

(二)、自動變速箱故障碼清除方法:

(1). 旋轉點火開關。

(2). 從引擎室內的保險絲/繼電器盒裏拆下 BACK UP(7.5A)保險絲 10秒，即可清除 TCM的故障記憶。(注意: 必需在 SCS跨接線還連接時拆下 BACK UP保險絲。)在 10秒後再裝回保險絲，並拆下 SCS跨接線。

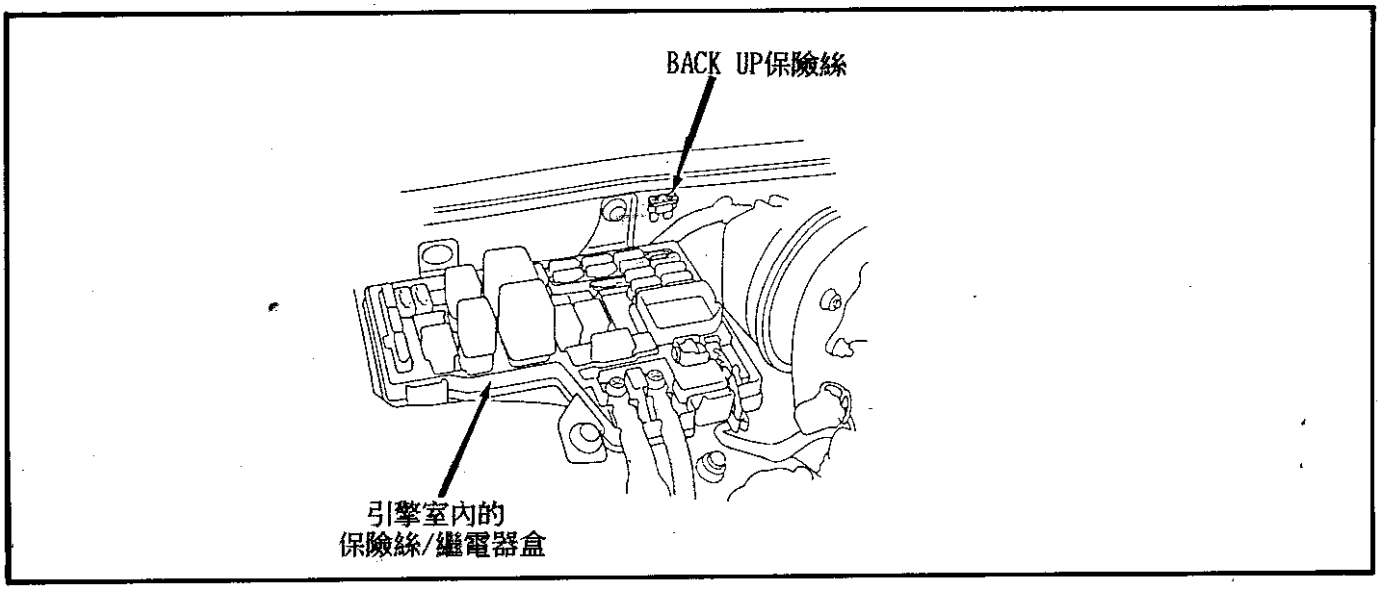

(三)、自動變速箱故障碼一覽表

故障碼	症狀	可能原因
1	① 鎖定離合器不嚙合 ② 鎖定離合器不釋放 ③ 不穩定怠速	① 拆下鎖定控制電磁閥 A連接器 ② 在鎖定控制電磁閥 A導線開路或短路 ③ 故障的鎖定控制電磁閥 A
2	鎖定離合器不嚙合	① 拆下鎖定控制電磁閥 B連接器 ② 在鎖定控制電磁閥 B導線開路或短路 ③ 故障的鎖定控制電磁閥 B
3	鎖定離合器不嚙合	① 拆下 TP感知器連接器 ② TP感知器導線開路或短路 ③ 故障的 TP感知器
4	鎖定離合器不嚙合	① 拆下車速感知器連接器 ② VSS導線開路或短路 ③ 故障的 VSS
5	① 故障在 2←→4檔之間 ② 鎖定離合器不嚙合	① A/T檔位開關導線短 ② 故障的 A/T檔位開關
6	① 故障在 2←→4檔之間 ② 鎖定離合器不嚙合 ③ 鎖定離合器交替的嚙合和釋放	① 拆下 A/T檔位開關連接器 ② A/T檔開關導線開路 ③ A/T檔位開關故障
7	① 換檔故障(1←→4檔，2←→4檔或只有 2←→3檔之間) ② 換檔故障(卡滯在 4檔)	① 拆下換檔控制電磁閥 A連接器 ② 換檔控制電磁閥 A導線開路或短路 ③ 換檔控制電磁閥 A故障
8	換檔故障(卡滯在 1或 4檔)	① 拆下換檔控制電磁閥 B連接器 ② 換檔控制電磁閥 B導線開路或短路 ③ 換檔控制電磁閥 B故障
9	鎖定離合器不嚙合	① 拆下副軸速率感知器連接器 ② 副軸速率感知器導線開路或短路 ③ 副軸速率感知器故障
10	鎖定離合器不嚙合	① 拆下引擎冷卻水溫感知器連接器 ② ECT感知器導線短路或開路 ③ ECT感知器故障
11	鎖定離合器不嚙合	① 拆下點火線圈連接器 ② 點火線圈導線開路或短路 ③ 故障的點火線圈
13	無特殊症狀顯示	① ECM的 D3接頭和藍/白線之間的導線開路或短路 ② 大氣壓力感知器故障(BARO)
14	變速箱在換檔時劇烈的拉動	① FAS和 ECM D16接頭之間的導線短路或開路 ② ECM故障
15	變速箱在換檔時劇烈的拉動	① 拆下主軸速率感知器 ② 主軸速率感知器導線開路或短路 ③ 故障的鎖定控制電磁閥 A
16	變速箱管壓力不良	① 管壓力電磁閥不良 ② 線路不良
17	強迫降檔失效	① 強迫降檔開關不良 ② 線路不良
19	鎖定離合器不作用	① 鎖定電磁閥不良 ② 線路不良

■、新雅哥自動變速箱元件位置圖

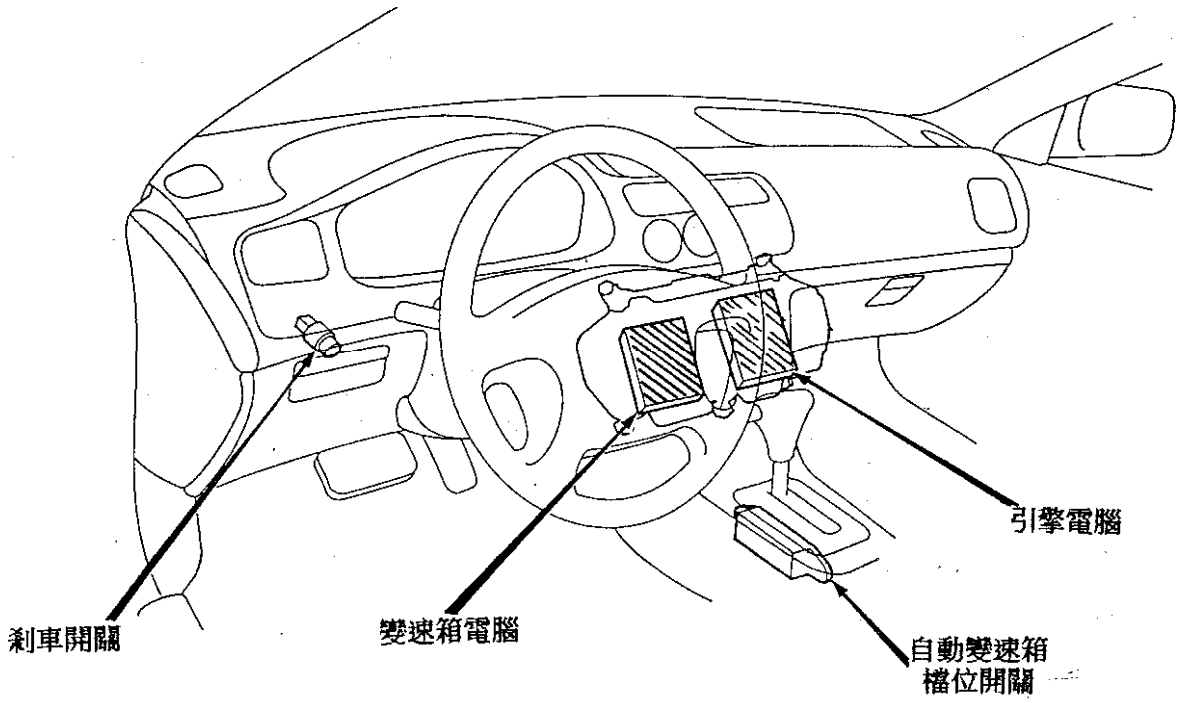

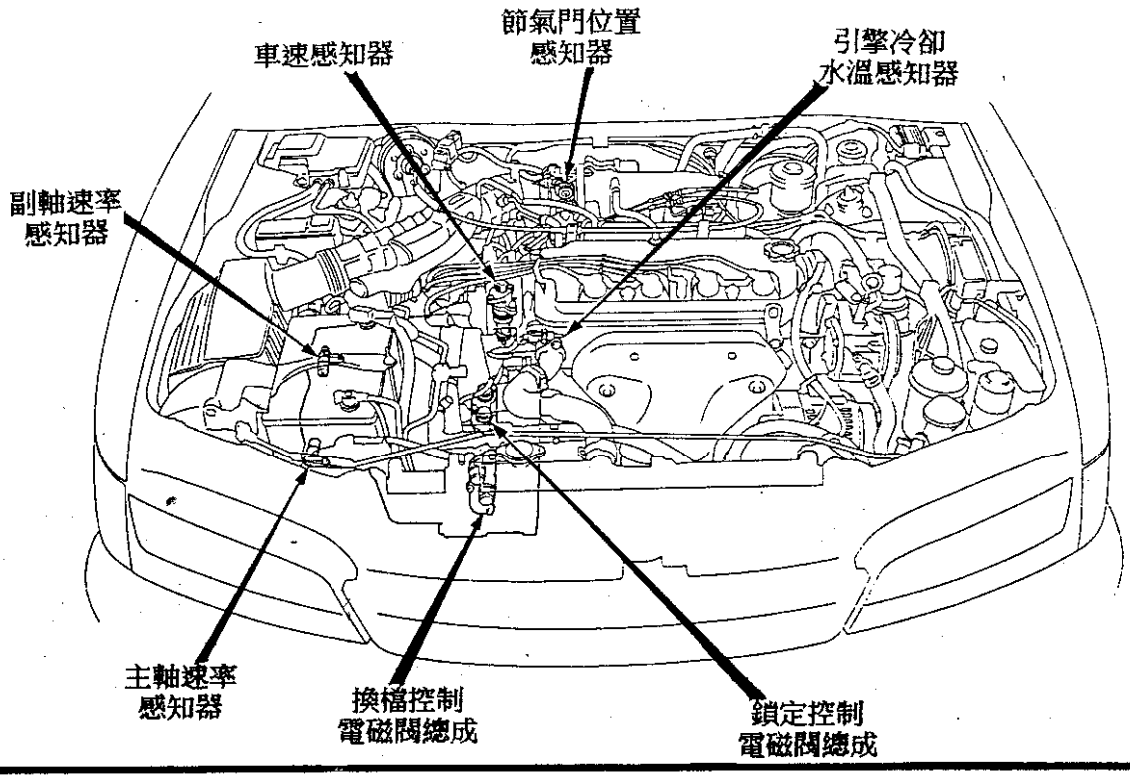

■、新雅哥自動變速箱線路圖

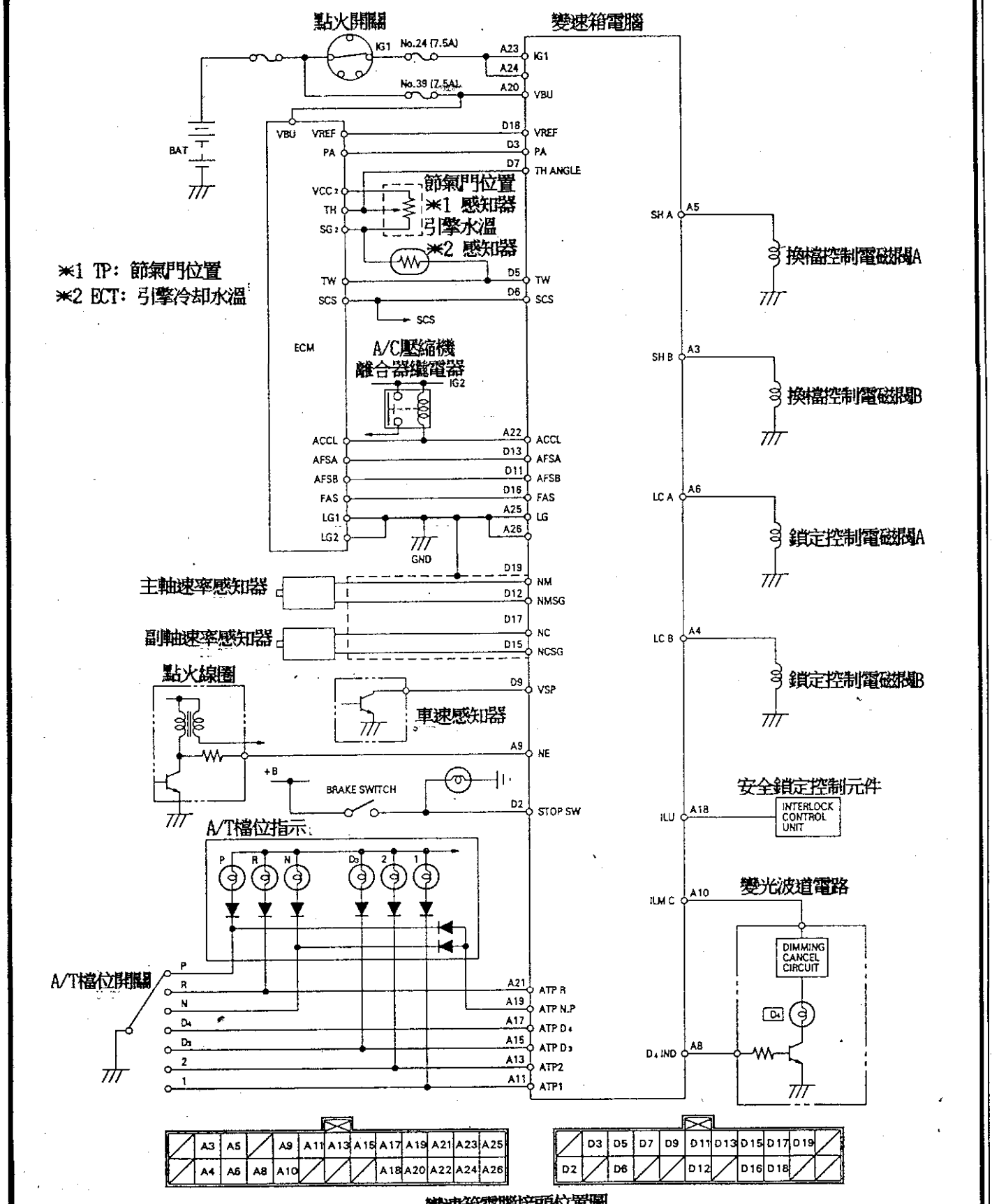

變速箱電腦接頭位置圖

3. ACURA/HONDA防滑剎車故障碼讀取與清除 — ABS

■ 適用於：HONDA — CIVIC、Prelude車種

ACURA — Legend、Vigor車種

(一)、ABS故障碼讀取方法:

(1). 使用一條跨接線去跨接在手套箱底下的維修檢查連接器,如圖

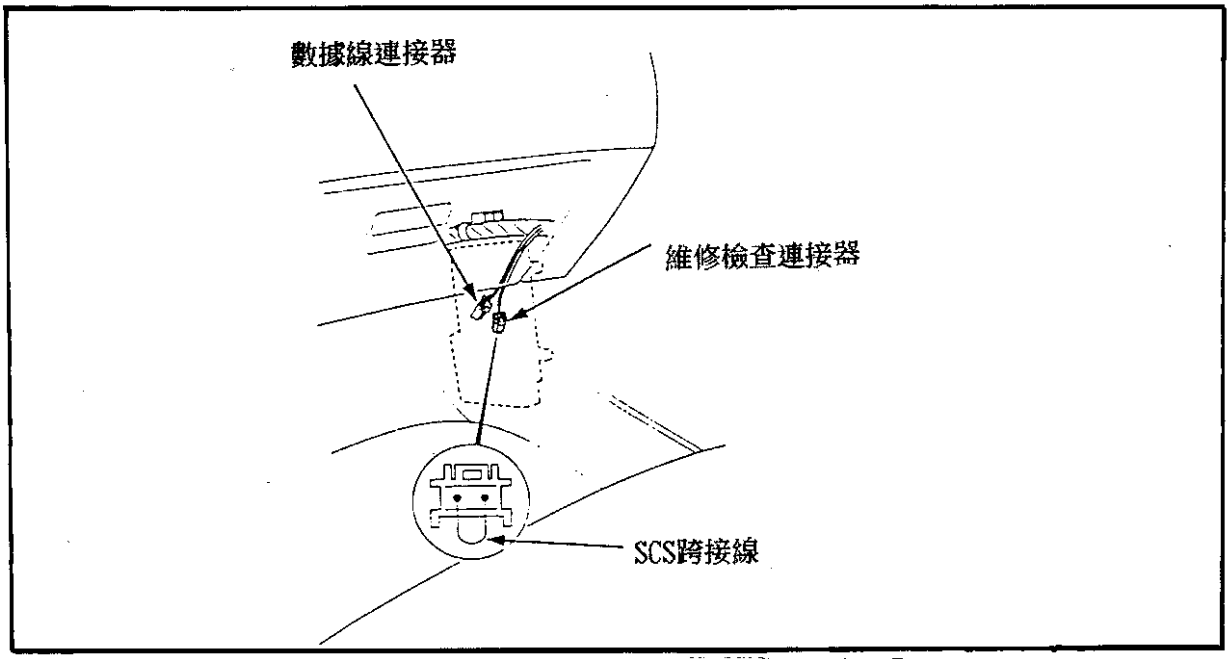

(2). 旋轉點火開關，並讀取 ABS指示燈閃爍的故障碼。如圖

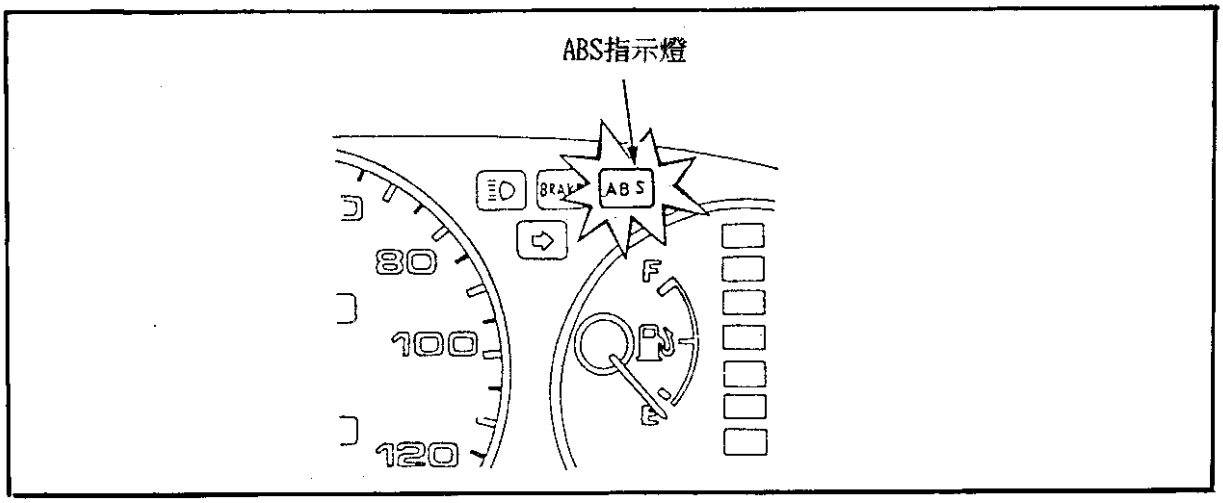

(二)、ABS故障碼清除方法:

(1). 旋轉點火開關。

(2). 拆下在 ABS保險絲/繼電器盒內的 ABS B2(15A)保險絲 3秒後再裝回即可清除故障碼。

(3). 再拆下診斷跨接線。

(三)、ABS故障碼閃示法如下:

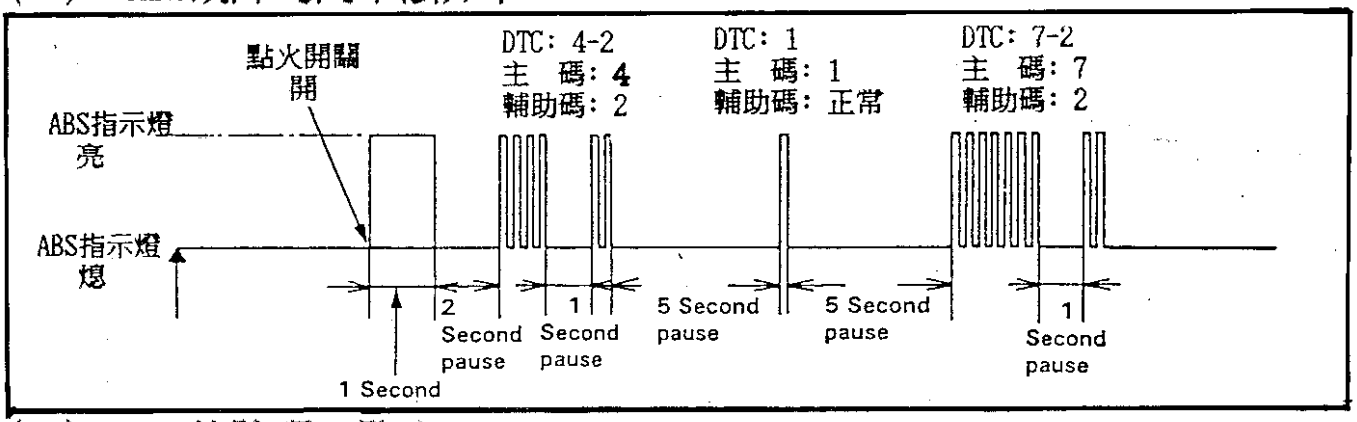

(四)、ABS故障碼一覽表:

故障碼		故障碼說明	故障影響之零件
主碼	輔助碼		
①	——	ABS泵浦馬達過度運轉	電磁線圈 ABS泵浦馬達壓力開關
	②	ABS泵浦馬達電路問題	ABS馬達繼電器/馬達檢查保險絲 /ABS馬達保險絲
	③	高壓洩漏	電磁線圈
	④	壓力開關	
	⑧	蓄壓器氣體洩漏	
②	①	駐車剎車開關相關問題	剎車油面開關 剎車燈
③	① ② ④	脈衝	車輪感知器的安裝問題
④	① ② ④ ⑧	車輪感知器	
⑤	—— ④ ⑧	車輪感知器	調節器 後剎車拖曳
⑥	—— ① ④	故障保護繼電器	
⑦	①	電磁線圈相關問題	ABS B1保險絲 前故障保護繼電器
	②		後故障保護繼電器
	④		

(五)、ABS元件位置圖

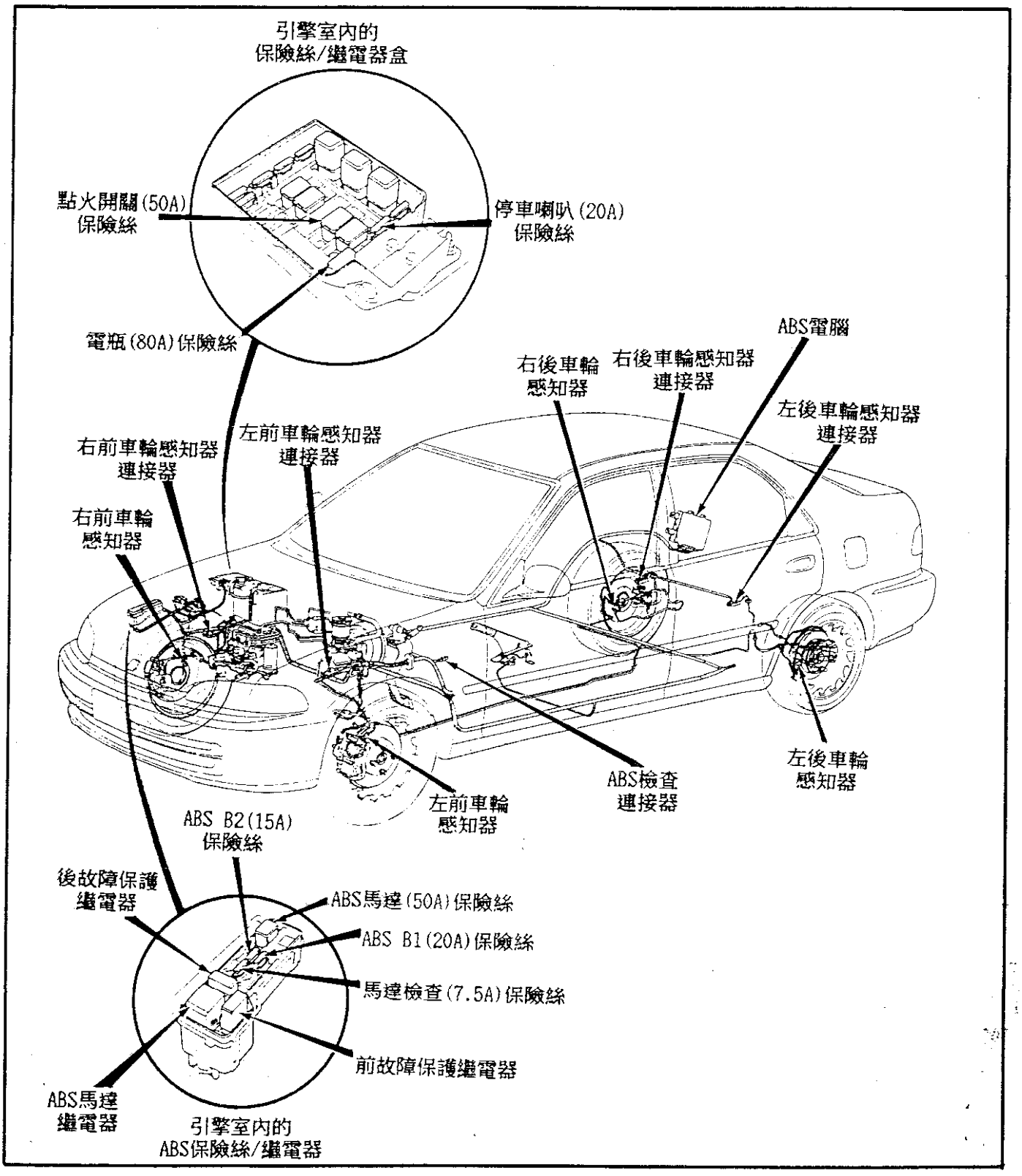
引擎室內的
保險絲/繼電器盒
點火開關(50A)
保險絲
停車喇叭(20A)
保險絲
電瓶(80A)保險絲
ABS電腦
右後車輪
感知器
右後車輪感知器
連接器
左後車輪感知器
連接器
右前車輪感知器
連接器
左前車輪感知器
連接器
右前車輪
感知器
ABS檢查
連接器
左後車輪
感知器
左前車輪
感知器
ABS B2(15A)
保險絲
後故障保護
繼電器
ABS馬達(50A)保險絲
ABS B1(20A)保險絲
馬達檢查(7.5A)保險絲
前故障保護繼電器
ABS馬達
繼電器
引擎室內的
ABS保險絲/繼電器

■ 適用於 HONDA — ACCORD//ACURA — Integra車種

(一)、ABS故障讀取方法:

(1). 使用 SCS跨接線連接至手套箱底下的維修檢查連接器。

(2). 旋轉點火開關, 並讀取 ABS指示燈閃爍的 DTC故障碼。

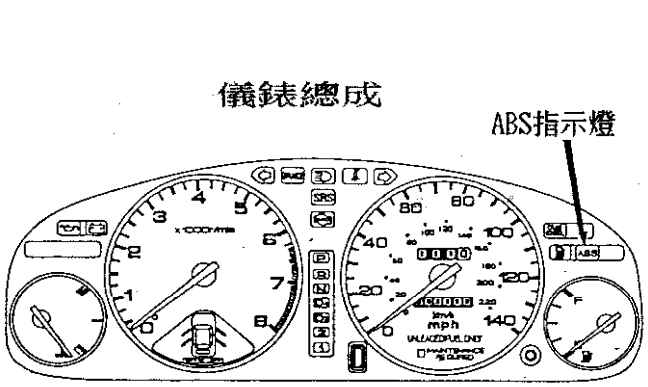

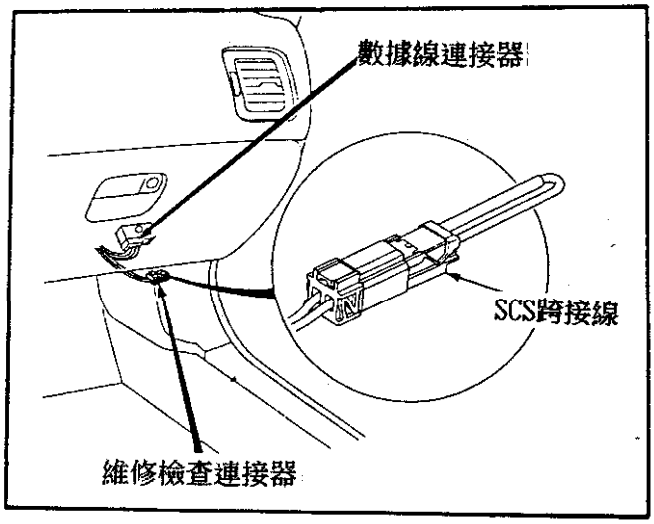

■ 故障碼閃示法如下:

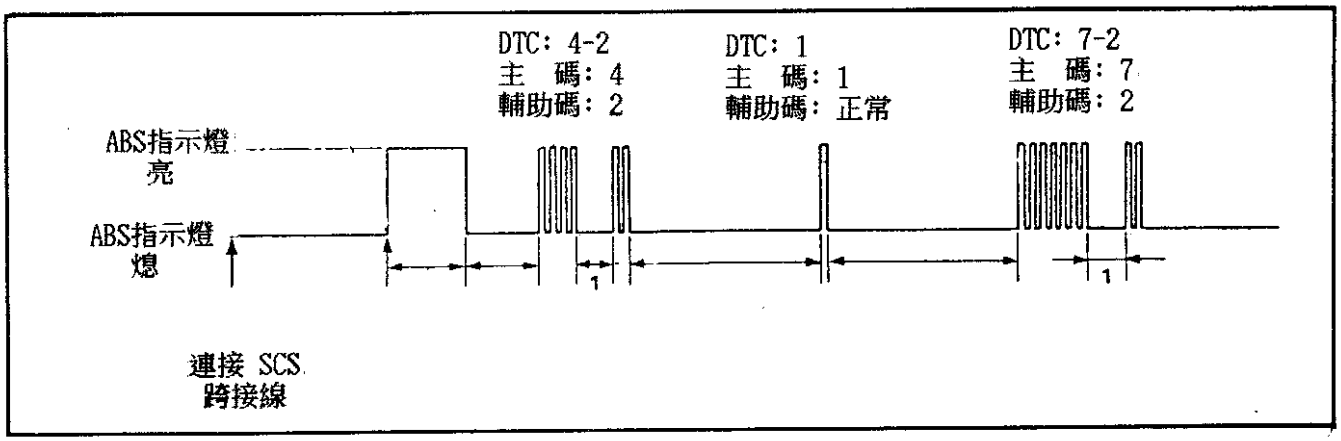

(二)、ABS故障碼清除方法:

(1). 旋轉點火開關。

(2). 拆下 SCS跨接線。

(3). 拆下在引擎室內的 ABS保險絲/繼電器盒內的 ABS B2(15A)保險絲, 等 10秒後再回保險絲, 即可清除故障記憶。

(三)、ABS故障碼一覽表

DTC 故障碼	診　斷　症　狀	可　能　原　因
——	在點火開關開時，ABS指示燈不亮	① 燒斷的 BACK UP(倒車燈)/METER燈(10A)保險絲 ② BACK UP燈/METER燈(10A)保險絲和 ABS指示燈之間的電路開路 ③ 燒斷的 ABS指示燈泡 ④ ABS指示燈和 ABS電腦之間的導線開路 ⑤ ABS電腦和車身搭鐵之間的導線開路 ⑥ 不良的車身搭鐵 ⑦ 故障的 ABS電腦
	ABS指示燈在引擎起動後不能熄滅	① 燒斷的 R/C MIRROR(7.5A)保險絲 ② 引擎室內的 ABS保險絲/繼電器盒內的 ABS B2保險絲和電瓶之的電路開路 ③ 引擎室內的保險絲/繼電器盒和 ABS控制電腦之間的電路開路 ④ 燒斷的 ABS B2(15A)保險絲 ⑤ 引擎室內 ABS保險絲/繼電器盒內部電路開路 ⑥ 引擎室內 ABS保險絲/繼電器盒和 ABS電腦之間電路開路 ⑦ 發電機故障 ⑧ 發電機和 ABS電腦之間的電路開路 ⑨ ABS指示燈和 ABS電腦之間的搭鐵線短路 ⑩ 故障的 ABS電腦
——	ABS泵浦馬達過度運轉	① 壓力開關卡滯在 OFF位置 ② 壓力開關和 ABS電腦之間電路開路 ③ 壓力開關電路和車身之間搭鐵電路開路或搭鐵不良 ④ 泵浦放電值下降 ⑤ 輸出閥洩漏 ⑥ 洩壓閥洩漏 ⑦ ABS剎車油洩漏 ⑧ 故障的 ABS電腦
1-2	泵浦馬達	① R/C MIRROR(7.5A)保險絲至車身搭鐵之間電路短路或開路 ② 在 ABS保險絲/繼電器盒的 PMR電路至車身搭鐵之間電路短路或短路 ③ 故障的泵浦馬達繼電器 ④ ABS保險絲/繼電器盒和 ABS電腦的 PMR電路至搭鐵之間電路開路或短路 ⑤ 電瓶和 ABS保險絲/繼電器盒之間電路開路 ⑥ 燒斷的 ABS馬達(40A)保險絲 ⑦ 燒斷的 ABS電腦(10A)保險絲 ⑧ 馬達驅動電路和 ABS保險絲繼電器盒的 MCK電路至車身搭鐵的電路開路或短路 ⑨ ABS保險絲/繼電器盒的 MCK電路和 ABS電腦至車身搭鐵的電路開路或短路 ⑩ ABS保險絲/繼電器盒和泵浦馬達至車身搭鐵的電路開路或短路 ⑪ 故障的泵浦馬達 ⑫ 泵浦馬達和車身搭鐵之間的電路開路或搭鐵不良 ⑬ 故障的 ABS電腦

◎續 ABS故障碼一覽表

DTC 故障碼	診　斷　症　狀	可　能　原　因
1-3	高壓洩漏	① 洩漏的出油閥 ② 洩漏的洩壓閥 ③ 不良的壓力開關電路接點
1-4	壓力開關	① ABS電腦和壓力開關至車身搭鐵之間的電路短路 ② 壓力開關卡滯在 ON的位置 ③ 故障的 ABS電腦
1-8	高壓系統	① 蓄壓器氣體洩漏 ② 變換洩壓閥設定壓力 ③ 後出油電磁閥關閉延遲 ④ 變換壓力開關設定壓力
2-1	駐車剎車	① 總泵主貯油器油面太低 ② BACK UP燈/METER燈(10A)保險絲和剎車燈之間電路開路 ③ 燒斷的剎車燈燈泡 ④ 剎車燈和 ABS電腦至車身搭鐵之間電路開路或短路 ⑤ 駐車剎車開關卡滯在 ON的位置 ⑥ 剎車燈和駐車剎車燈至車身搭鐵之間電路短路 ⑦ 剎車油位開關卡滯在開的位置 ⑧ 剎車燈和剎車油位開關至車身搭鐵之間電路短路 ⑨ ABS電腦故
3-1 3-2 3-4 3-8	右前脈衝 左前脈衝 右後脈衝 左後脈衝	① 碎裂的脈衝齒輪 ② 安裝不良的車輪感知器
3-12	輪胎螺紋差異	輪胎螺紋安裝差異
4-1 4-2 4-3 4-4	右前車輪感知器 左前車輪感知器 右後車輪感知器 左後車輪感知器	① 車輪感知器至車身搭鐵短路或內部短路或開路 ② 車輪感知器(+)和 ABS電腦至車身搭鐵之間電路短路或開路 ③ 車輪感知器(-)和 ABS電腦至車身搭鐵之間電路開路或短路 ④ 車輪感知器(+)至(-)和 ABS電腦之間電路開路或短路 ⑤ 過鬆的連接器或不良的接頭觸點 ⑥ 不良的車輪感知器間隙 ⑦ 脈衝失效 ⑧ 調節器降壓不良

◎續 ABS故障碼一覽表

DTC 故障碼	診　斷　症　狀	可　能　原　因
—— 5-4 5-8	右/左後輪鎖定 右後輪鎖定 左後輪鎖定	① 車輪感知器系統至車身搭鐵內部短路或電路開路 ② 後剎車拖曳 ③ 調節器降壓不良 ④ ABS電腦故障
—— 6-1 6-4	前/後故障保護繼電器 前故障保護繼電器 後故障保護繼電器	① 故障保護繼電器驅動電路和 ABS電腦電源線短路 ② 在 ABS電腦的驅動繼電器晶體電路故障 ③ 故障保護繼電器卡滯在 ON的位置 ④ 故障保護繼電器的驅動電磁線圈電路和 ABS電腦電源線短路
7-1 7-2 7-4	右前電磁閥 左前電磁閥 後電磁閥	① 故障保護繼電器驅動卡滯在 OFF的位置 ② ABS保險絲/繼電器盒的電磁線圈電路和 ABS電腦之間電路開路 ③ 電磁線圈驅動電路和 ABS電腦至車身搭鐵之間電路短路 ④ 在 ABS電腦的電磁線圈驅動晶體故障 ⑤ 電磁線圈驅動電路和 ABS電腦之間的電源短路 ⑥ 在 ABS電腦的電磁線圈驅動晶體故障 ⑦ 電磁線圈驅動電路電源短路 ⑧ 電磁線圈輸入線至輸出線和 ABS電腦之間的電路短路
8-1	ABS故障	① 車輪速率感知器信號在 6mph(10Km/h)或更少時消失 ② ABS電腦故障
8-2	CPU	ABS電腦故障
8-4	IC[積體電路]	ABS電腦故障

(四)、ABS保險絲位置圖

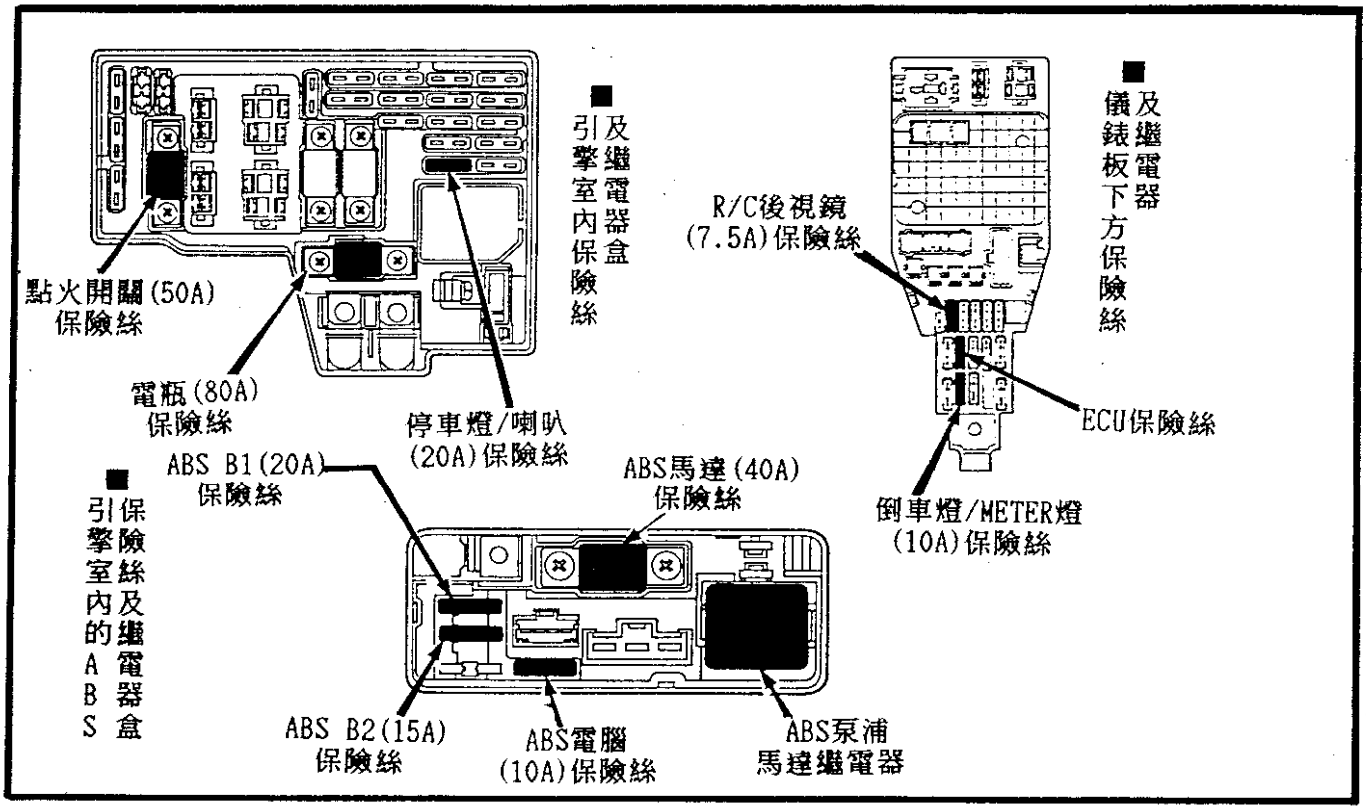

(五)、ABS液壓總成分解圖

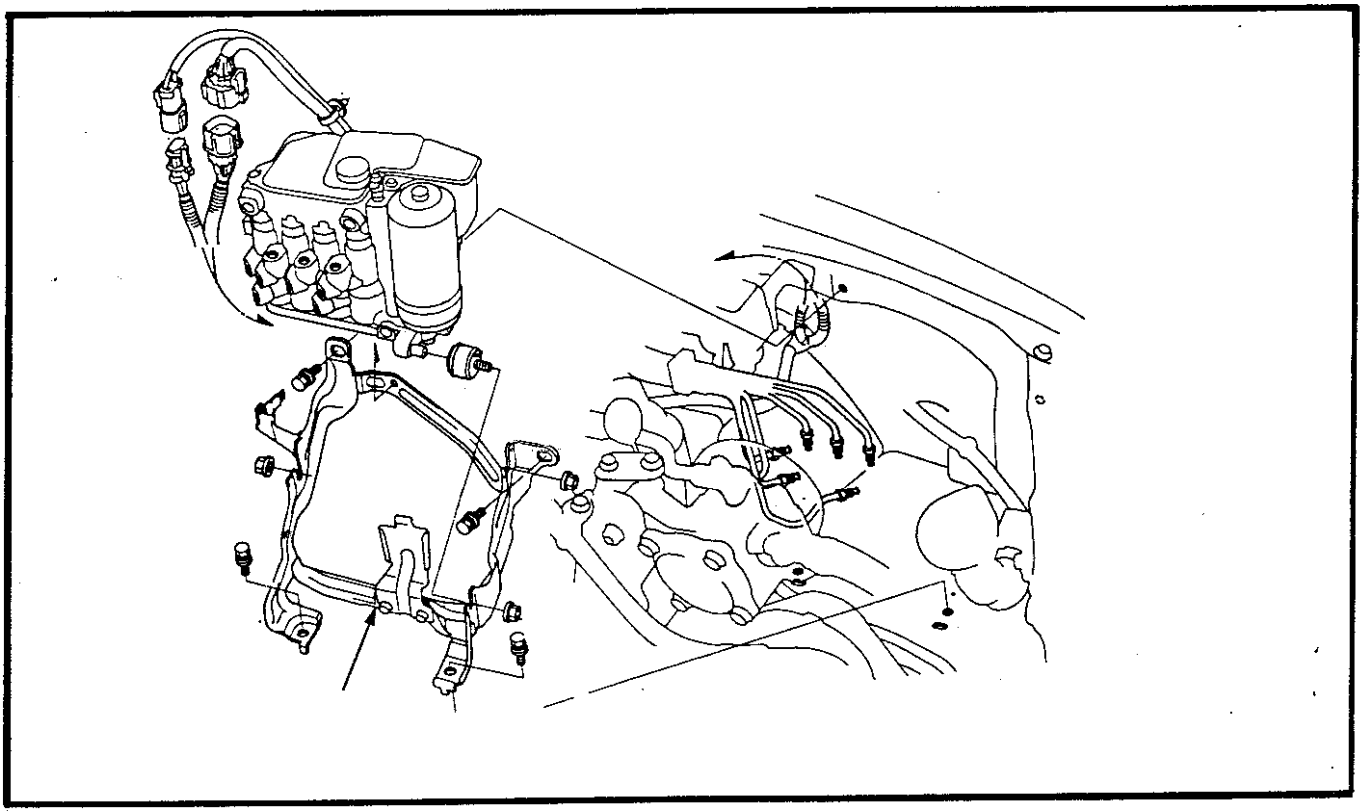

(六)、ABS元件位置

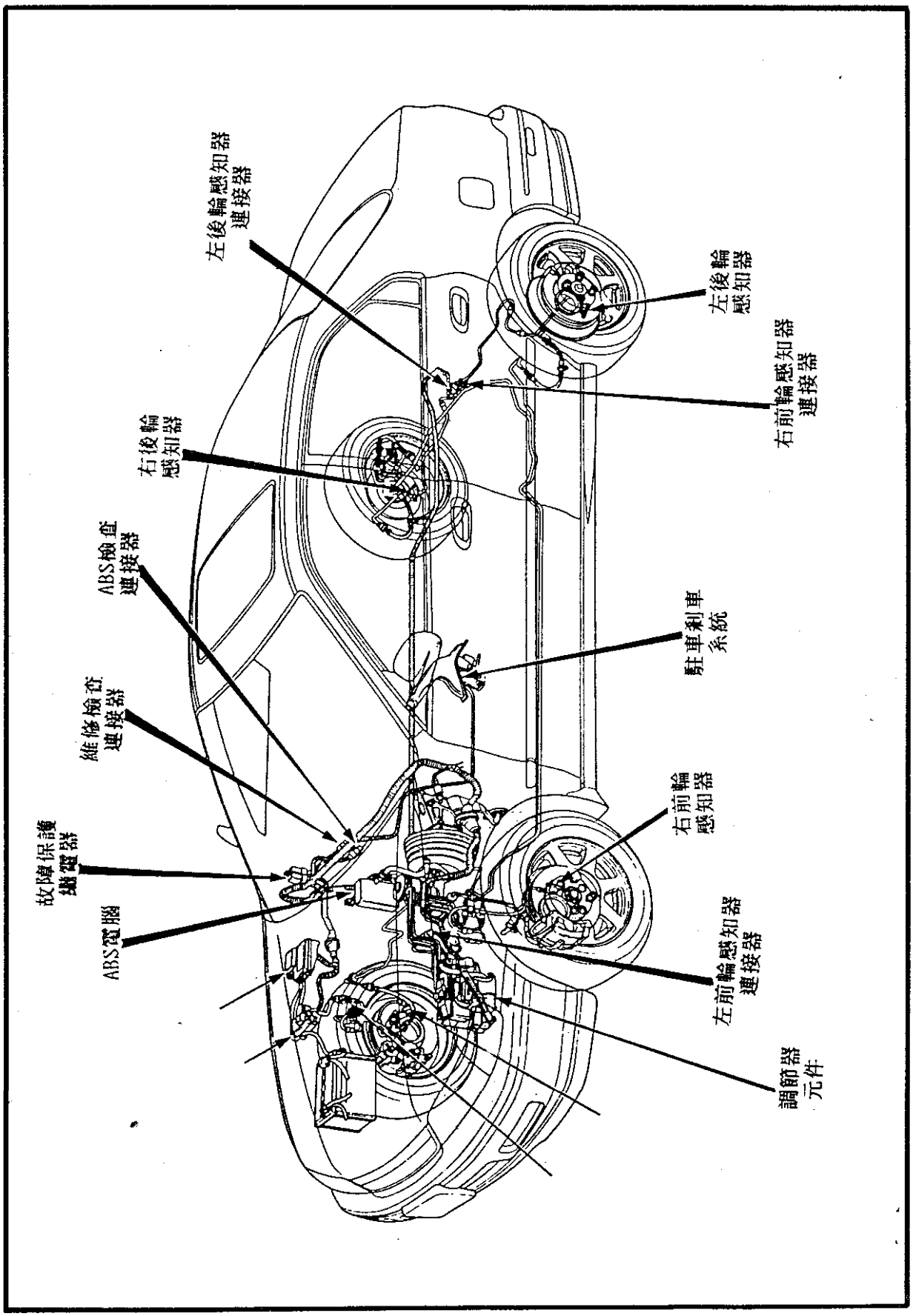
左後輪感知器連接器
左後輪感知器
右前輪感知器連接器
右後輪感知器
ABS檢查連接器
駐車剎車系統
維修檢查連接器
右前輪感知器
故障保護繼電器
ABS電腦
左前輪感知器連接器
調節器元件

4. 巡跡式剎車系統故障碼讀取與清除 — TCS

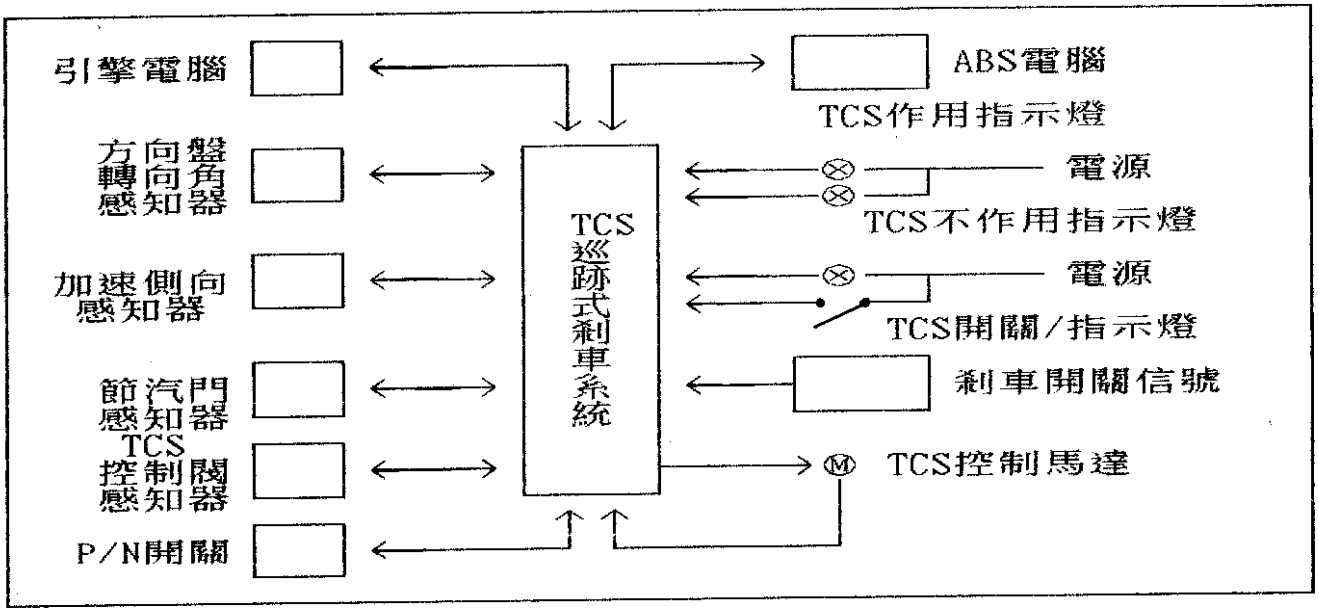

- 當車輛行駛中偵側到 TCS系統發生故障時，TCS指示燈會亮起，如將點火開關 KEY-OFF後，再發動引擎 TCS燈會熄滅，但 TSC故障碼會記憶在電腦中，最多可記憶三組故障碼。
- 當讀取故障碼時，最近剛發生的故障碼會先輸出。

■ TCS故障碼讀取程序:

① 將點火開關 KEY-OFF，利用跨接線將診斷座(白線及黑線)跨接。
② 點火開關 KEY-ON，但不要發動引擎，如果 TCS有故障會直接閃故障碼。
③ TCS指示燈閃亮 1.2秒表示主碼，閃亮 0.3秒為輔助碼。

◎ TCS故障碼表:

1-2	TCS主電腦故障	3-5	大氣壓力感知器信號不良	4-9	輪速信號均不良
2	手剎車開關不良	3-6	TPS感知器信號不良	5-1	TCS控制閥不良或繼電器不良
2-1	方向盤轉向角感知器線路不良	3-7	TCS控制閥感知器信號不良	5-2	TCS控制閥作用不良
2-3	加速側向感知器不良	4-1	右前輪速信號不良	5-3	Back-UP保險絲不良
3-1	引擎電腦連線不良	4-2	左前輪速信號不良	6-1	引擎電腦線路不良
3-2	引擎轉數信號不良	4-4	右後輪速信號不良		
3-4	參考工作電壓不穩定	4-8	左後輪速信號不良		

■ TCS故障碼清除程序:

◎ 將 ABS NO2保險絲拆下 3秒以上即可清除故障碼。

ACURA Integra ABS線路圖

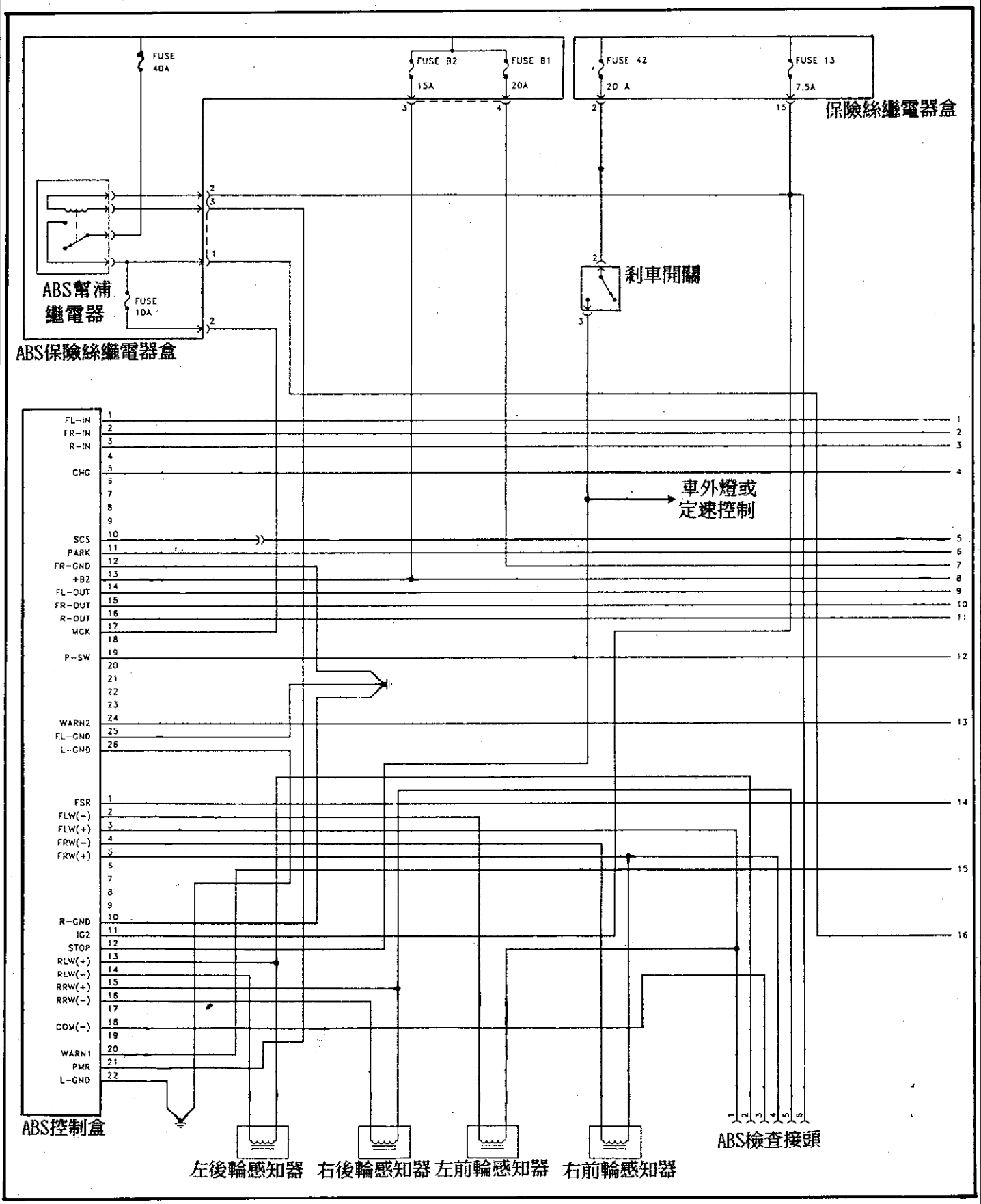

◎續 ACURA Integra ABS線路圖

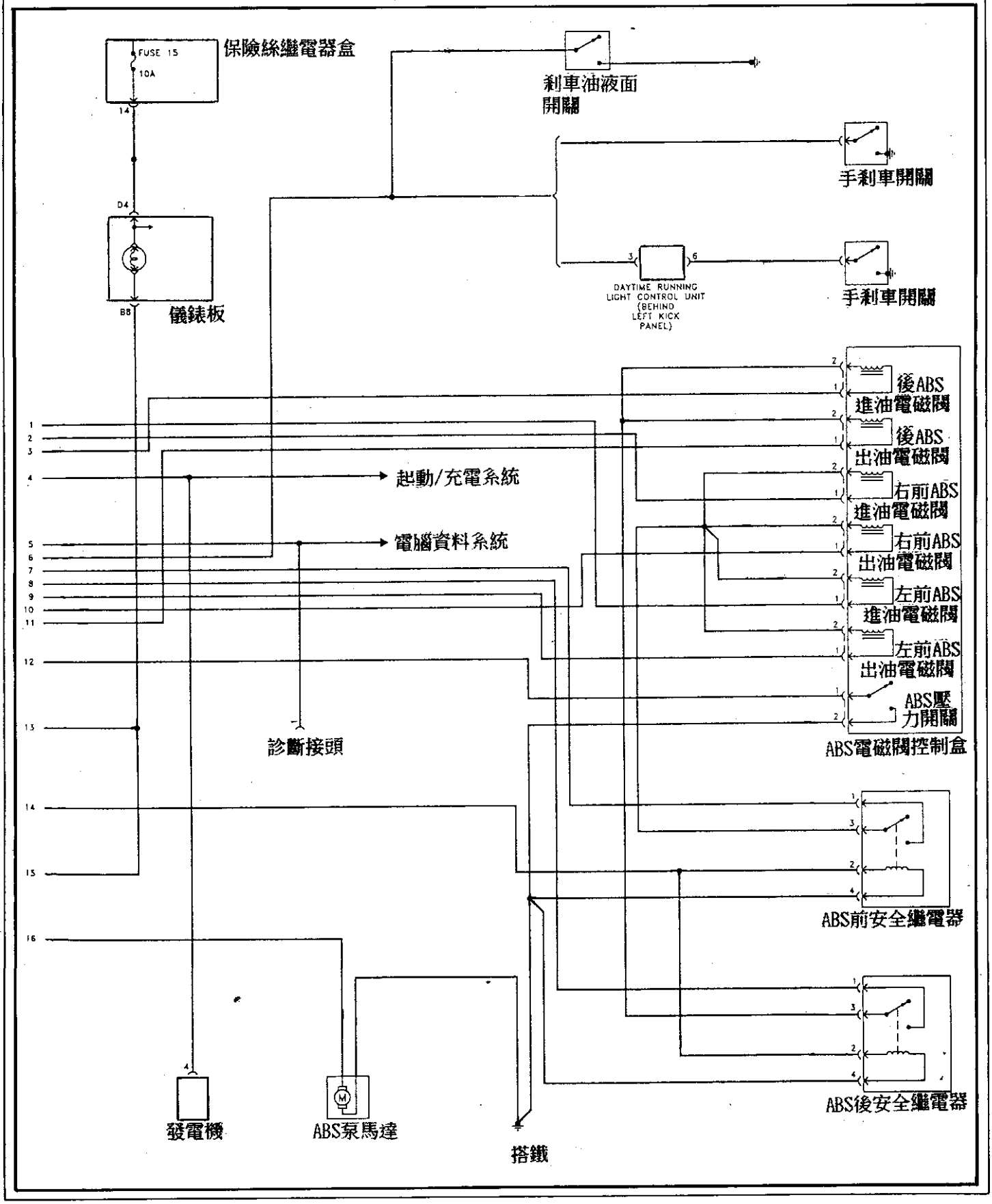

Legend ABS線路圖

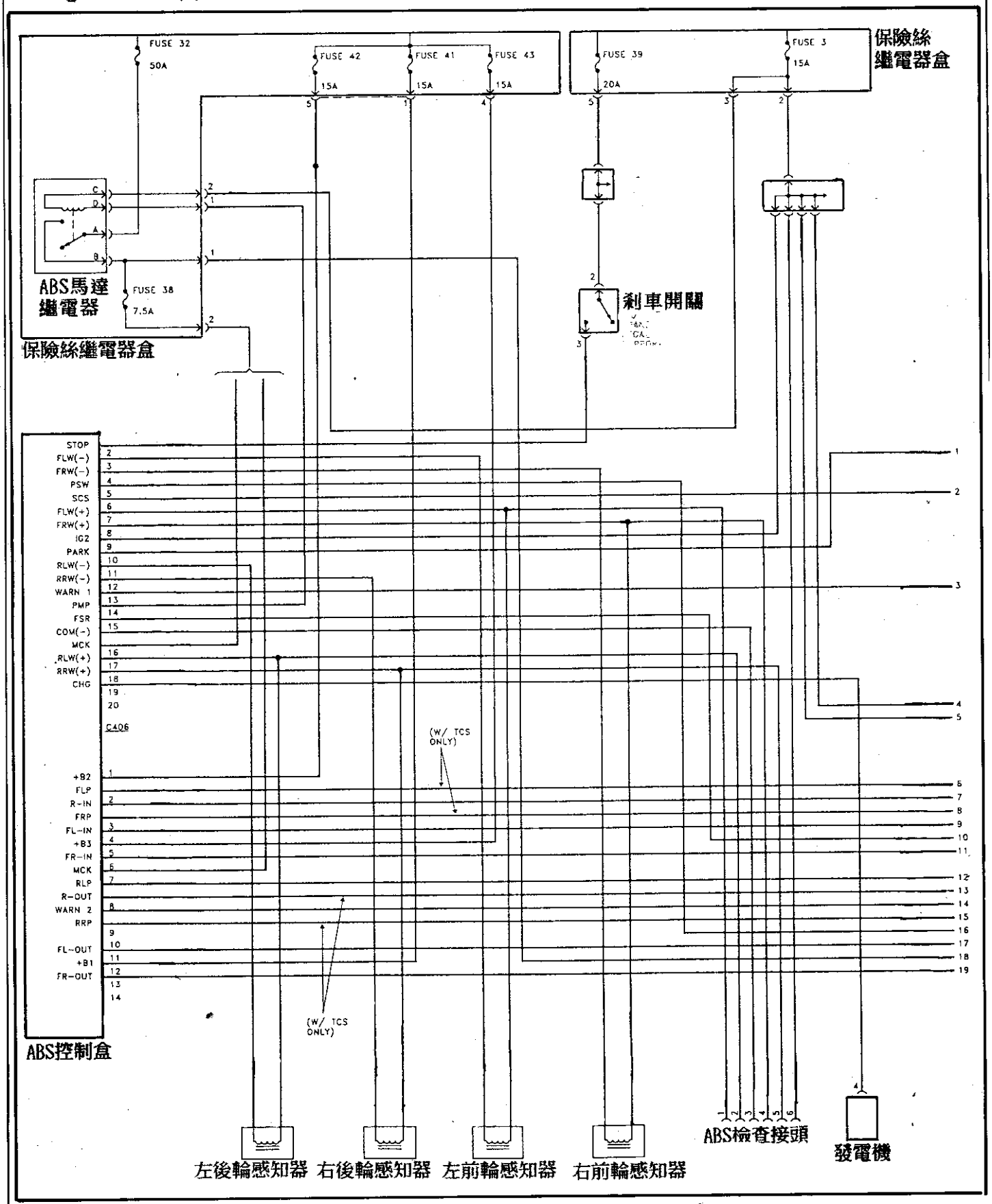

◎續 Legend ABS線路圖

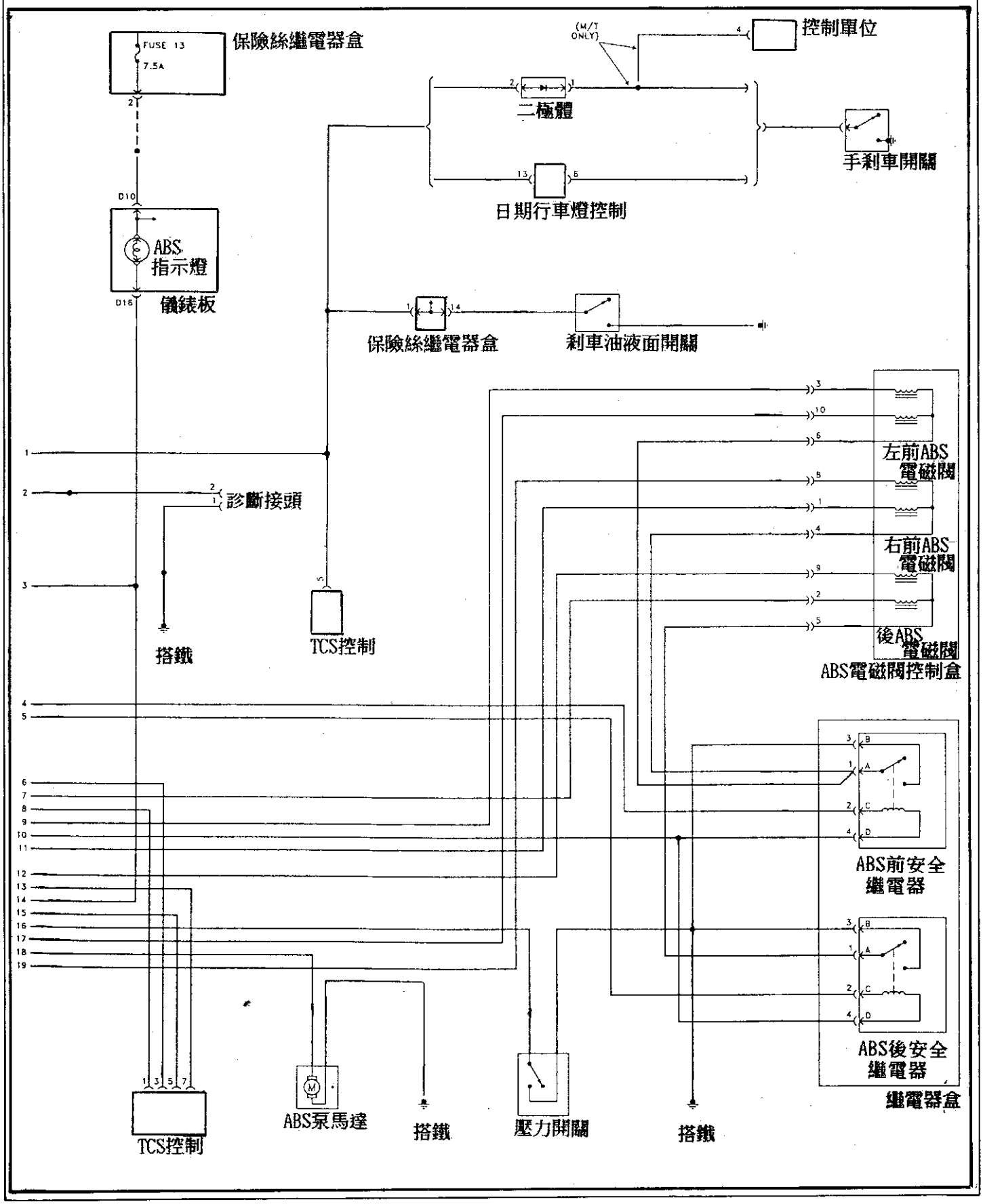

ACURA Vigor ABS線路圖

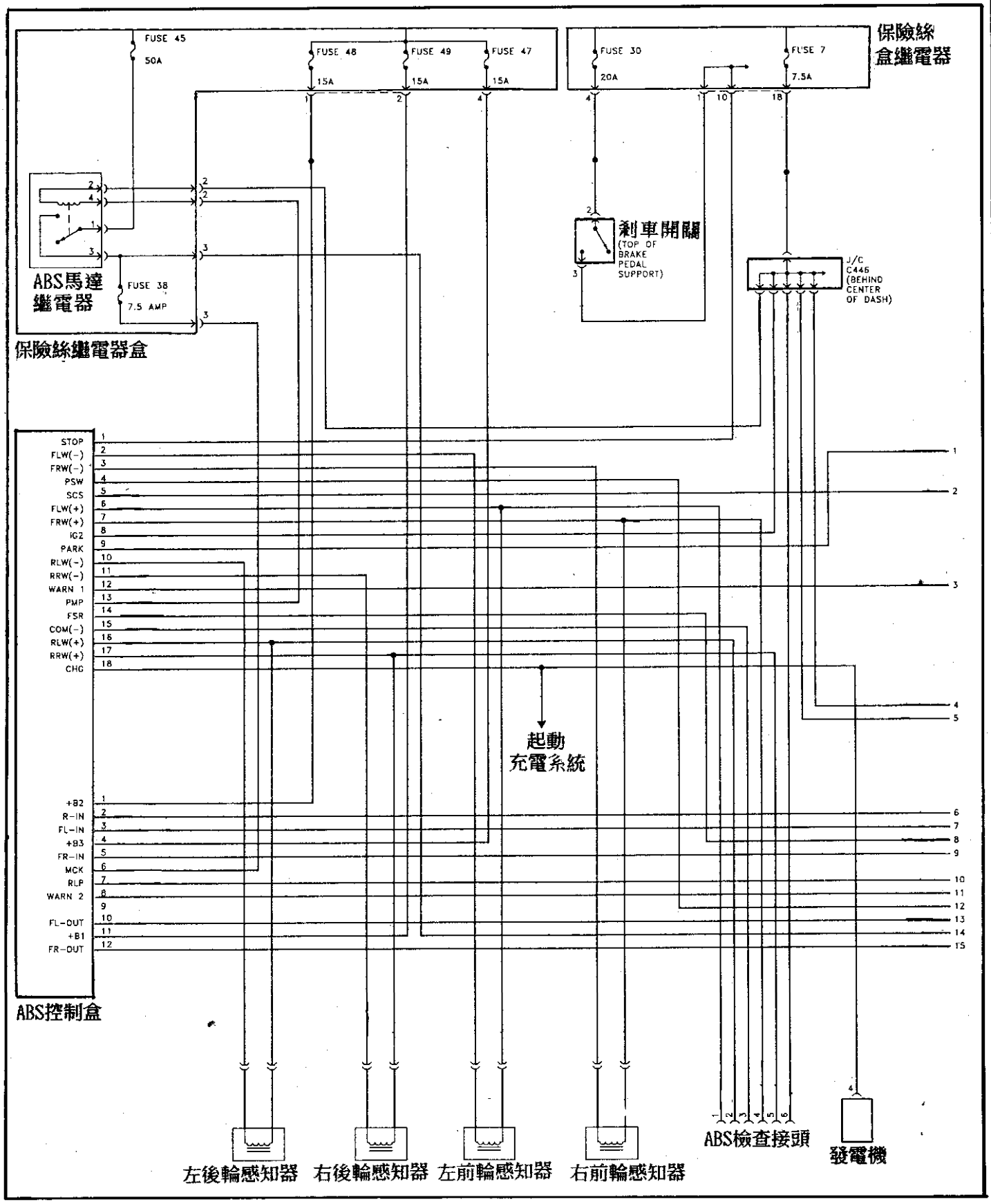

◎續 ACURA Vigor ABS線路圖

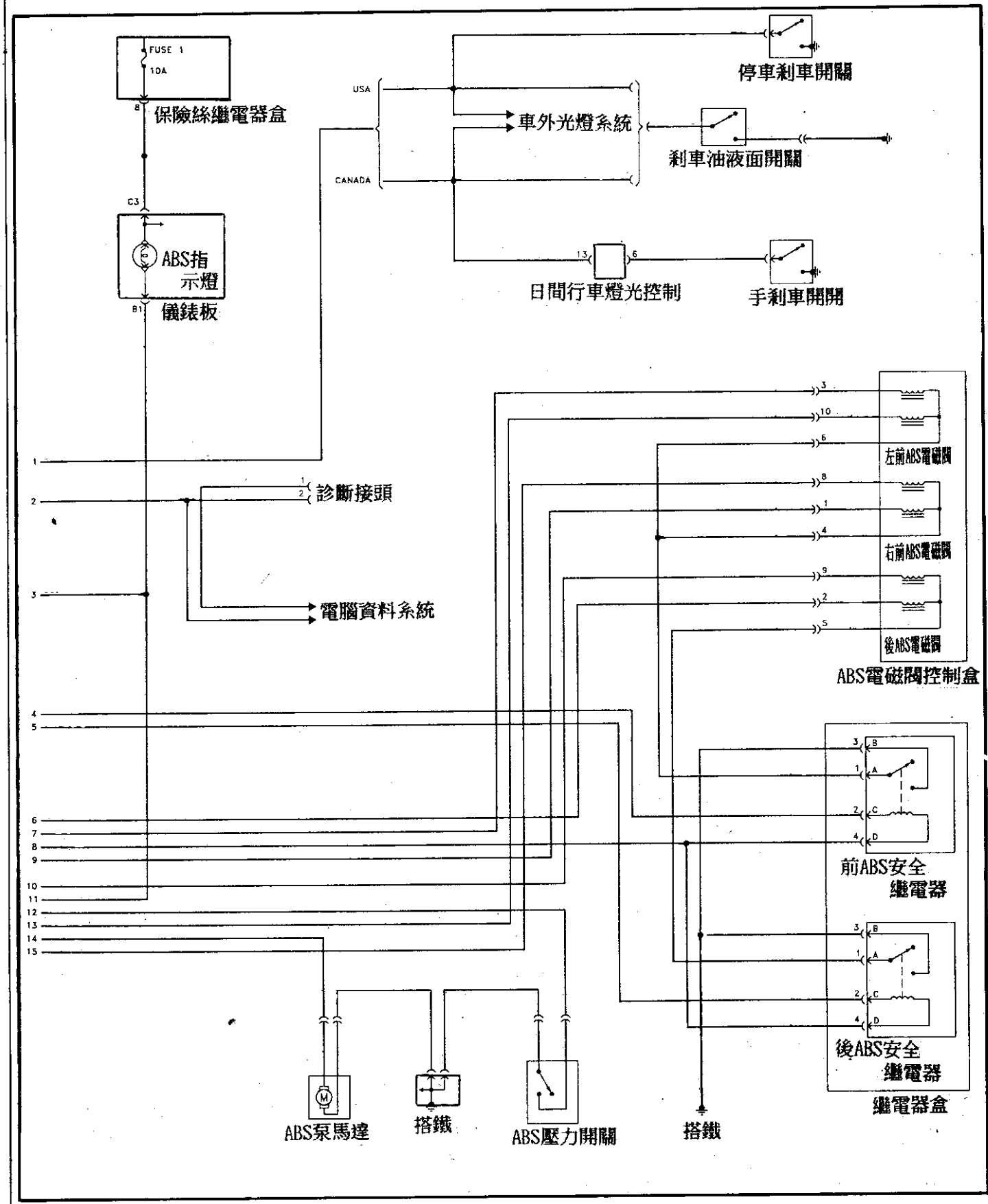

Accord ABS線路圖

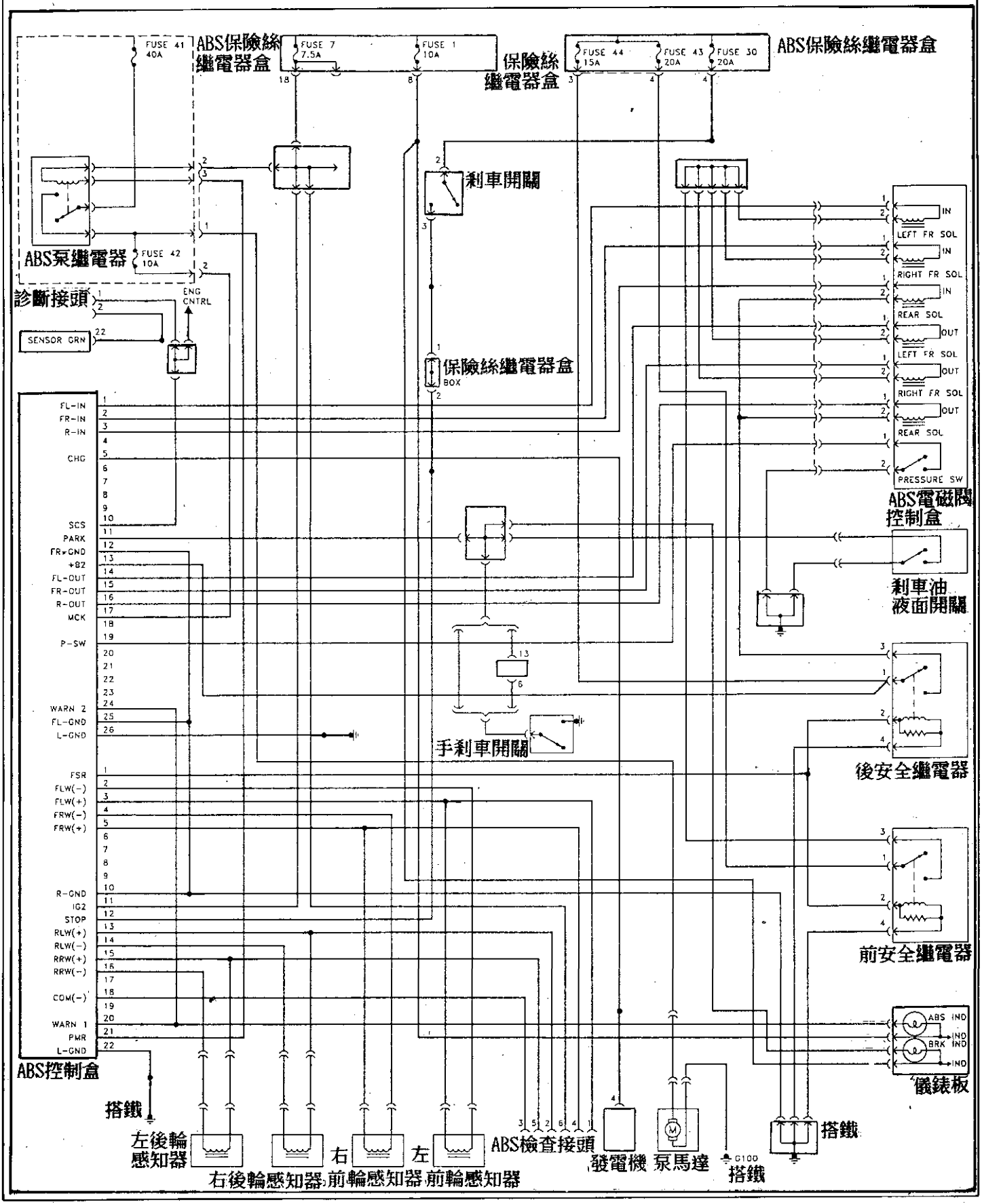

HONDA Civic ABS線路圖

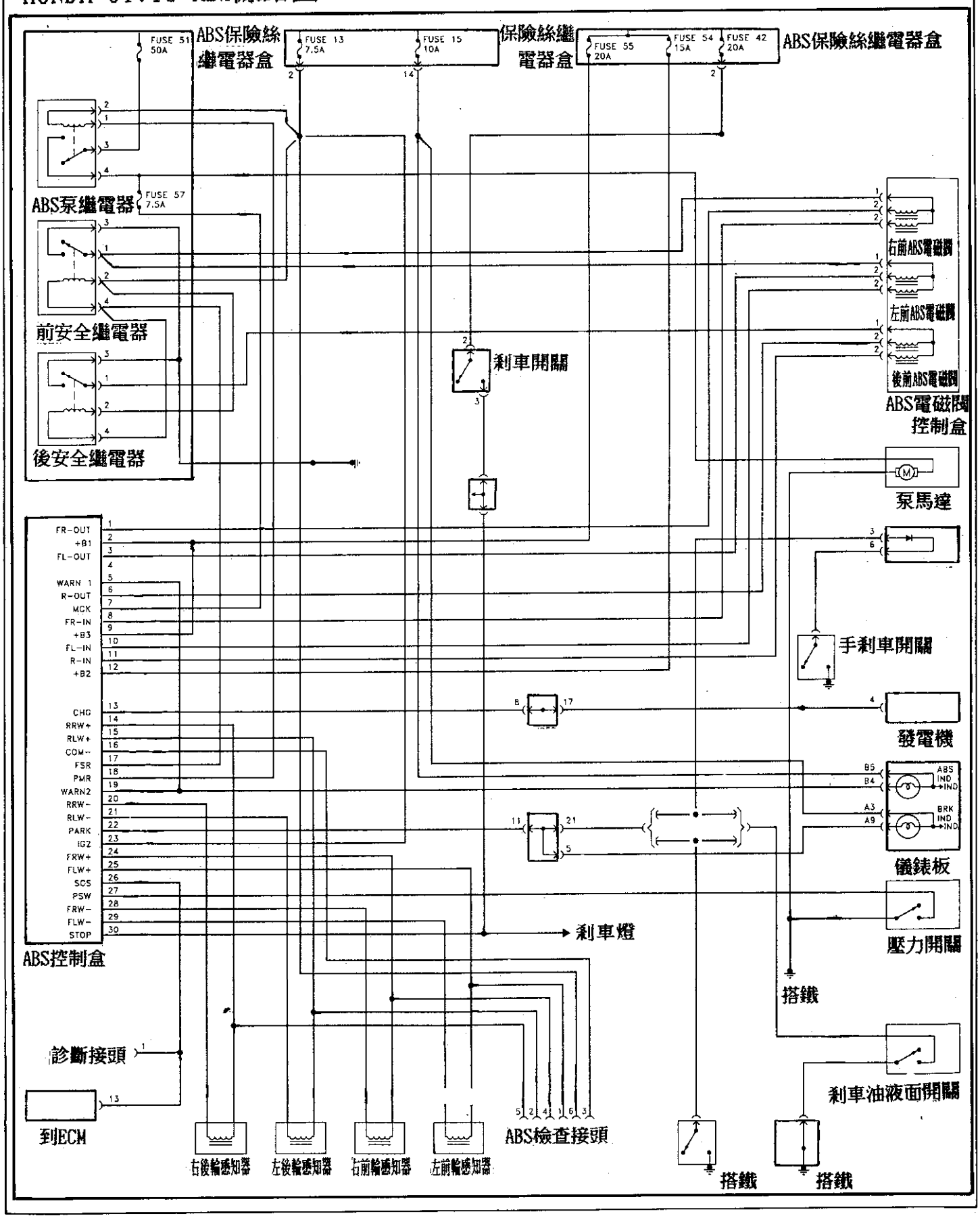

Prelude ABS線路圖(2WS)

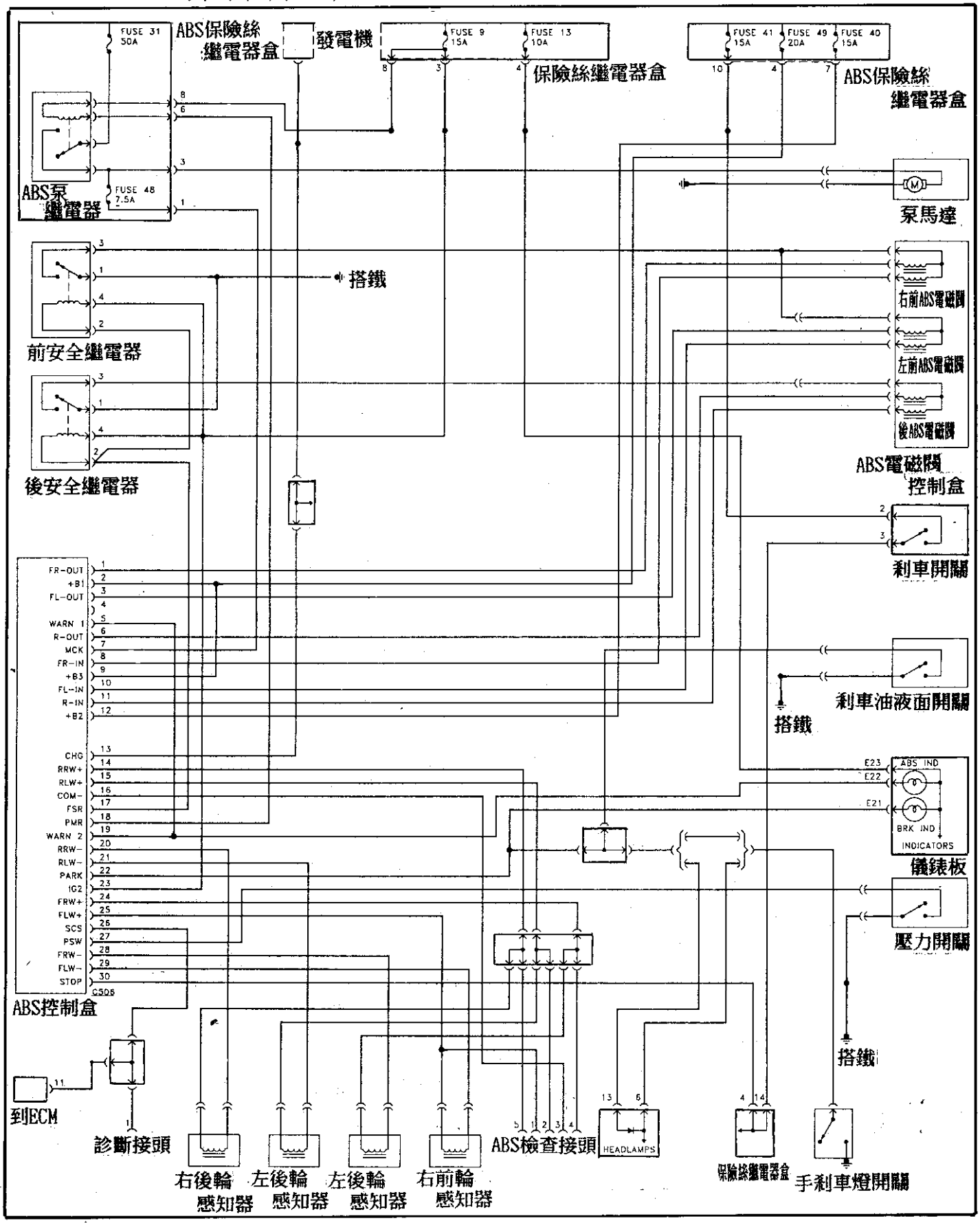

Prelude ABS線路圖(4WS)

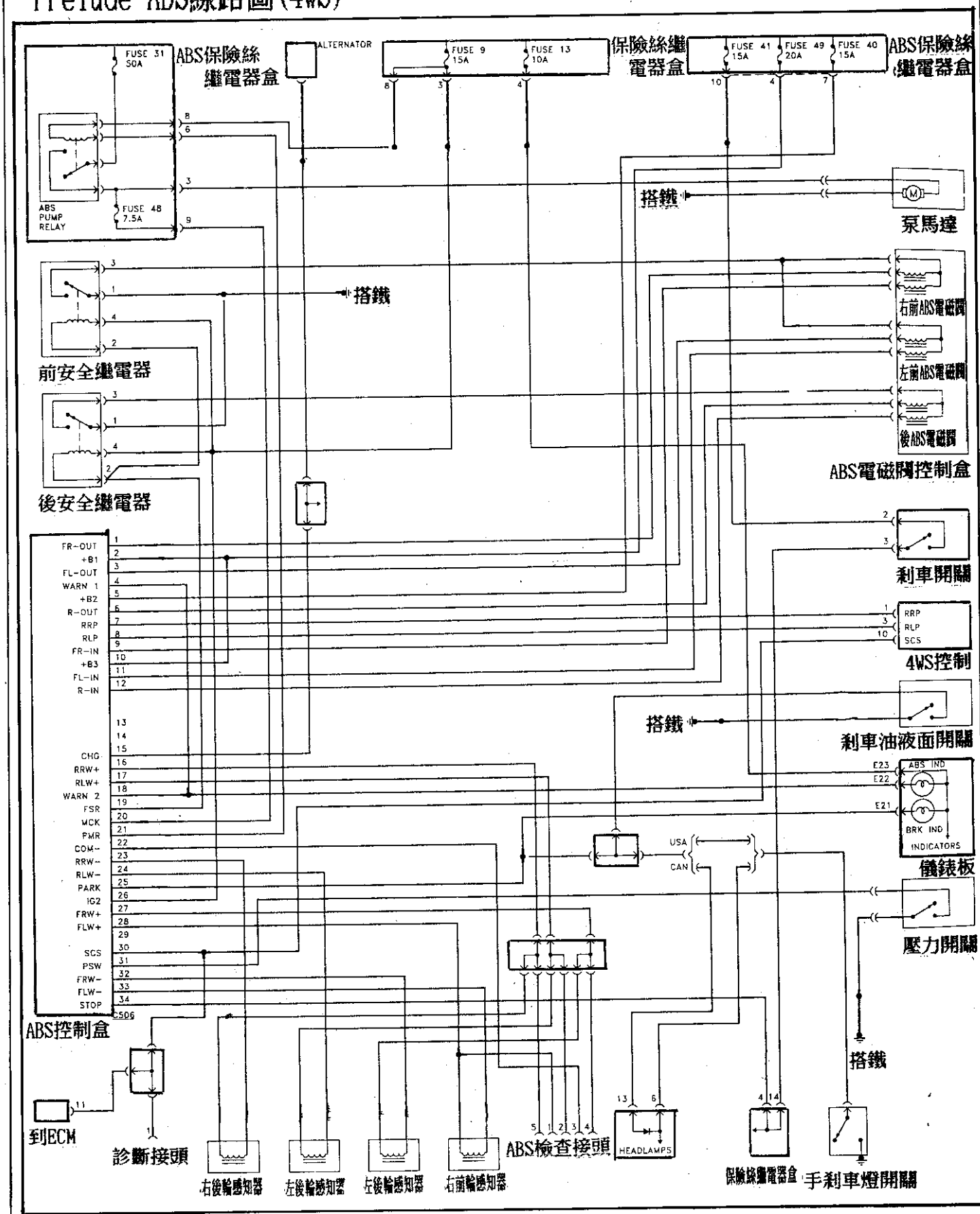

Legend TCS線路圖

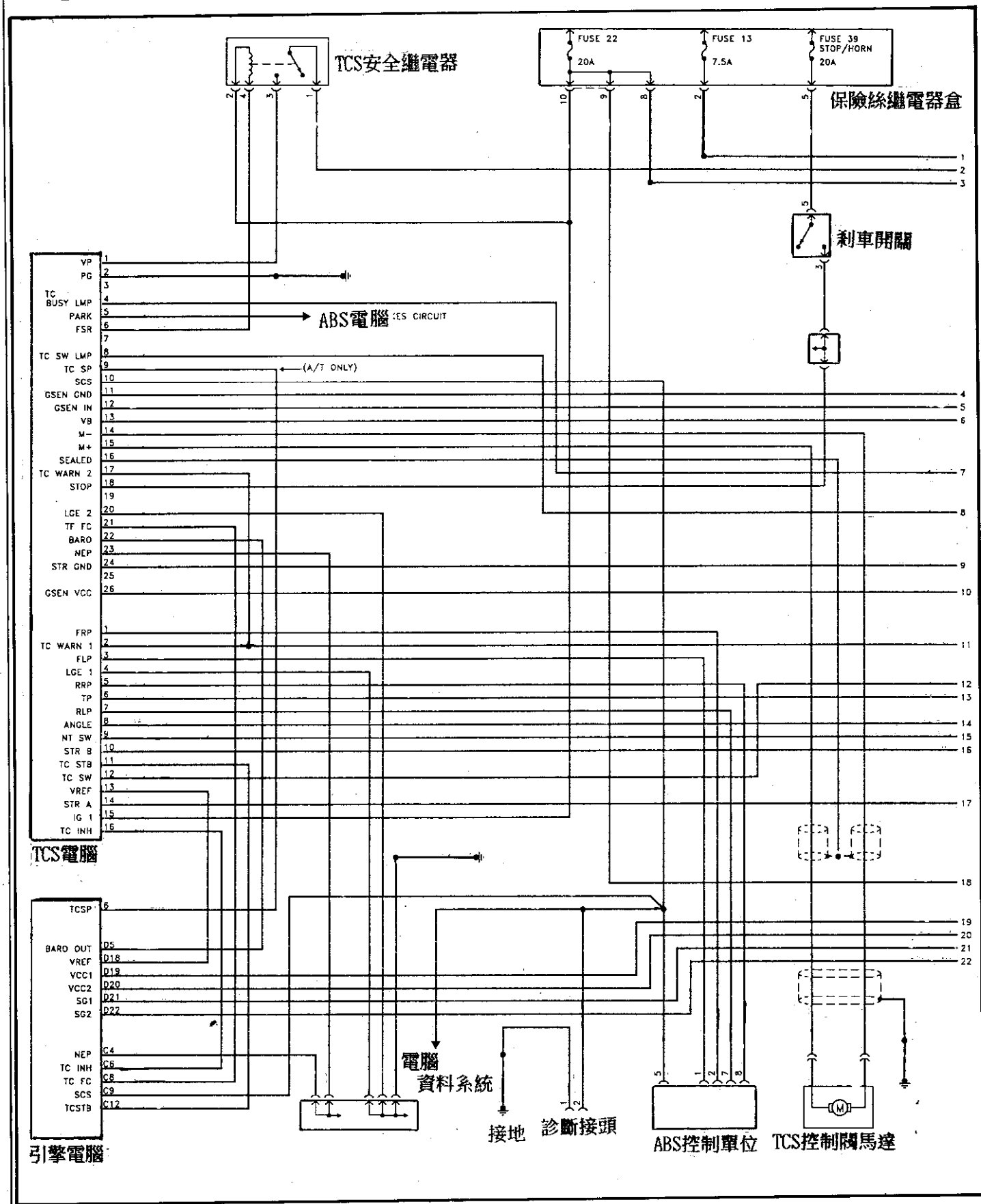

◎續 Legend TCS線路圖

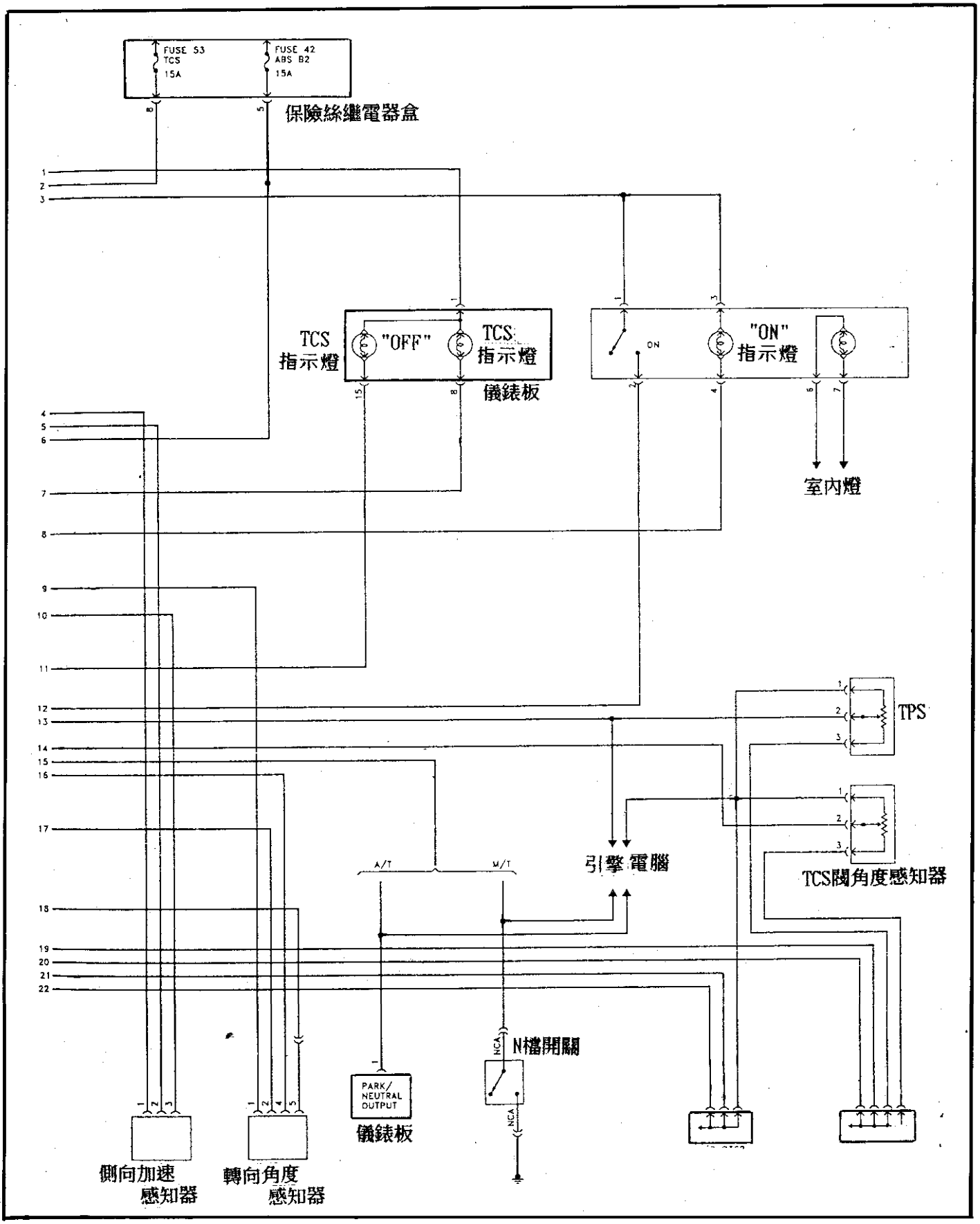

5. 安全氣囊故障碼讀取清除 — SRS

(一)、SRS故障碼讀取方法:

(1). 將點火開關關閉，連接 SCS跨接線至維修檢查連接器，如圖(六)

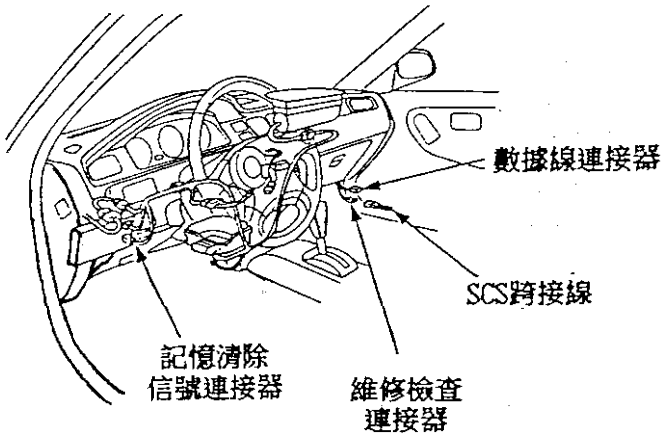

圖(六)

(2). 旋轉點火開關開，SRS燈閃爍故障碼。如圖(七)

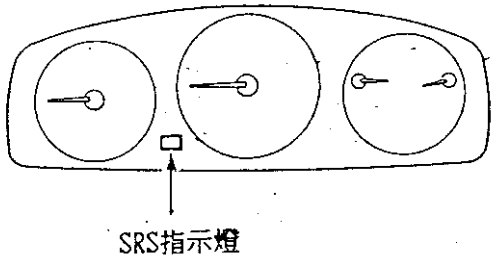

圖(七)

(二)、故障碼清除方法:

(1). 將點火開關關閉，跨接線至故障記憶清除信號連接器(MES)，參考圖(六)

(2). 點火開關，6秒後 SRS燈熄滅，此時取下跨接線，等燈再次亮起。

(3). 再次跨接 EMS連接器 4秒後燈會熄，此時拿開跨接線。

(4). 等 4秒後燈會閃 2次，此時點火開關關掉，即可清除故障記憶。

(三)、故障碼閃示法如下:

例如: 故障 DTC 1-2, 1為主碼, 2為輔助碼。

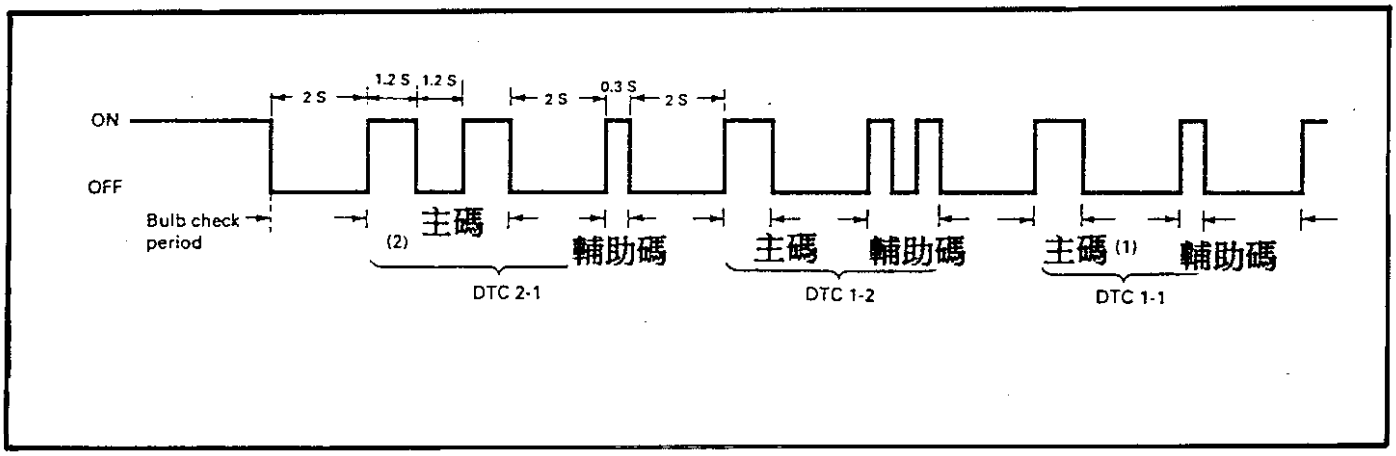

(四)、SRS系統故障碼一覽表:

SRS 指示燈	故障碼	原因
不亮	無	SRS指示燈電路故障
	1-1	駕駛座的安全氣囊電路開路或電阻過高
	1-2	駕駛座的安全氣囊電路開路或電阻過低
	1-3	駕駛座的安全囊電源線短路
	1-4	駕駛座的安全囊搭鐵線短路
	2-1	乘客座的安全氣囊電路開路或電阻過高
	2-2	乘客座的安全氣囊電路開路或電阻過低
	2-3	乘客座的安全囊電源線短路
	2-4	乘客座的安全囊搭鐵線短路
	5-1	SRS電腦內部故障
	9-1	SRS指示燈電路故障
	9-2	SRS電源供應系統故障
	10-1	SRS電腦更換號碼(SRS電腦不能長期使用, 必需更換)

(五)、SRS元件位置圖

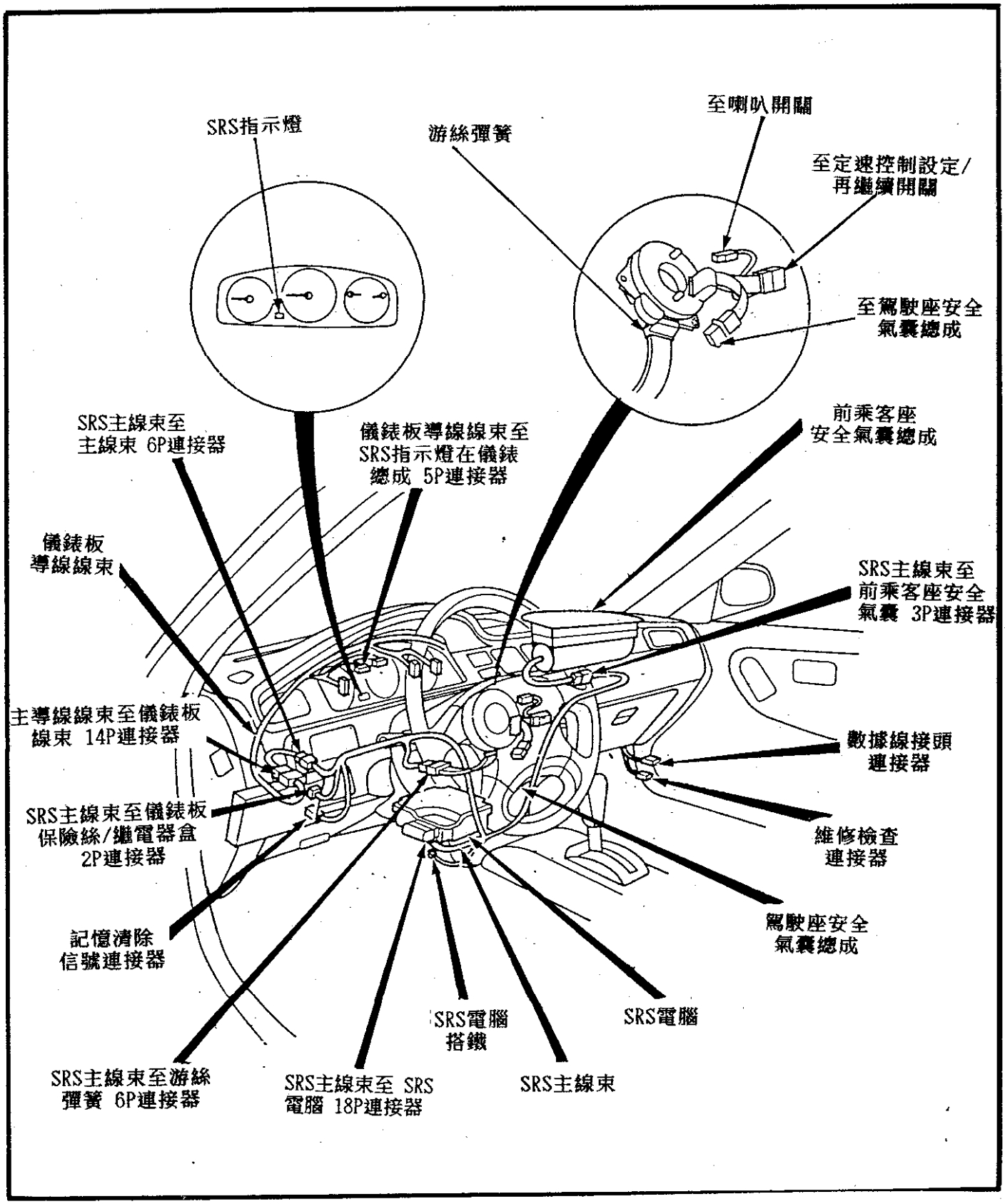
SRS指示燈
游絲彈簧
至喇叭開關
至定速控制設定/
再繼續開關
至駕駛座安全
氣囊總成
SRS主線束至
主線束 6P連接器
儀錶板導線線束至
SRS指示燈在儀錶
總成 5P連接器
前乘客座
安全氣囊總成
儀錶板
導線線束
SRS主線束至
前乘客座安全
氣囊 3P連接器
主導線線束至儀錶板
線束 14P連接器
數據線接頭
連接器
SRS主線束至儀錶板
保險絲/繼電器盒
2P連接器
維修檢查
連接器
記憶清除
信號連接器
駕駛座安全
氣囊總成
SRS電腦
搭鐵
SRS電腦
SRS主線束至游絲
彈簧 6P連接器
SRS主線束至 SRS
電腦 18P連接器
SRS主線束

6. 四輪轉向系統故障碼讀取與清除 — 4WS

◎ 後輪轉向動力缸元件圖示:

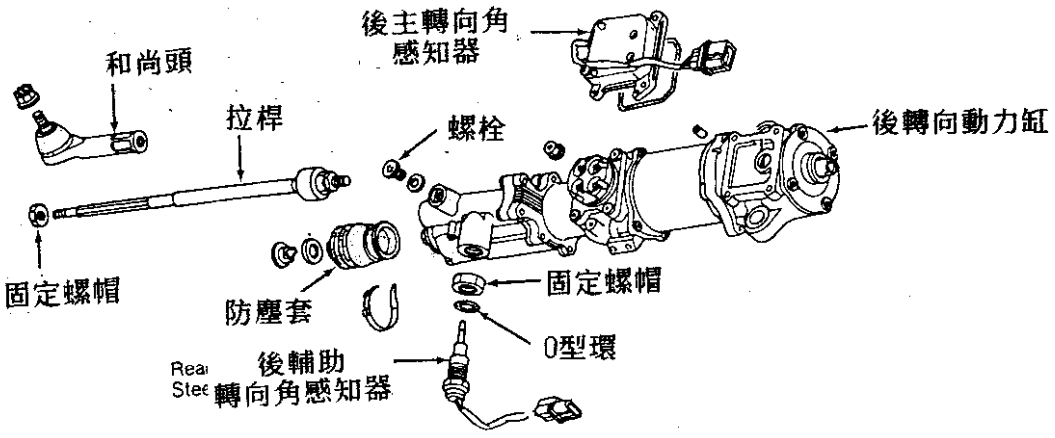

■ 4WS故障碼讀取:

① 將點火開關 KEY-OFF，如右圖接診斷座。

② 點火開關 KEY-ON，此時由 4WS 指示燈閃爍故障碼。

③ 每組故障碼間歇時間為 3秒。

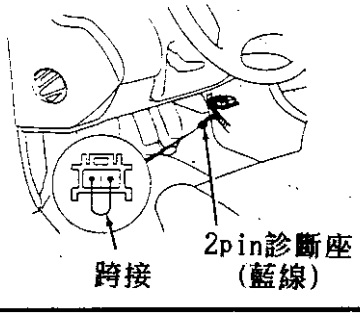

◎ 4WS故障碼對照表:

10	前輪輔助轉向角度感知器線路	29	後輪主/輔助轉向角度感知器線路
11	後輪輔助轉向角度感知器線路	30	前輪速感知器線路
12	前輪輔助轉向角度感知器線路	31	左後輪速感知器線路
13	後輪輔助轉向角度感知器線路	32	右後輪速感知器線路
14、15	4WS主電腦不良	33	ABS或 4WS主電腦不良

◎續 4WS故障碼表

16	前輪輔助轉向角度感知器線路	34	前輪速感知器線路
17	後輪輔助轉向角度感知器線路	35	左後輪速感知器線路
20	前輪主/輔助轉向角度感知器線路	36	右後輪速感知器線路
21	後輪主/輔助轉向角度感知器線路	37～46	4WS主電腦不良
22	前輪主/輔助轉向角度感知器線路	50、51	後輪轉向馬達線路
23	後輪主/輔助轉向角度感知器線路	60～63	後輪轉向馬達線路
24	前輪主/輔助轉向角度感知器線路	64、65	4WS主電腦不良
25	後輪主/輔助轉向角度感知器線路	70～72	4WS主電腦不良
26、27	4WS主電腦不良	73	發電機信號線路
28	前輪主/輔助轉向角度感知器線路	74	手剎車開關線路

7. 小結論:

ACURA及 HONDA車系自我診斷所讀取之故障碼均可利用跨接，清除故障碼也可直接拆開電瓶線進行清除，只有安全氣囊必須依照一定程序才能清故障碼。

■、新喜美 SRS線路圖

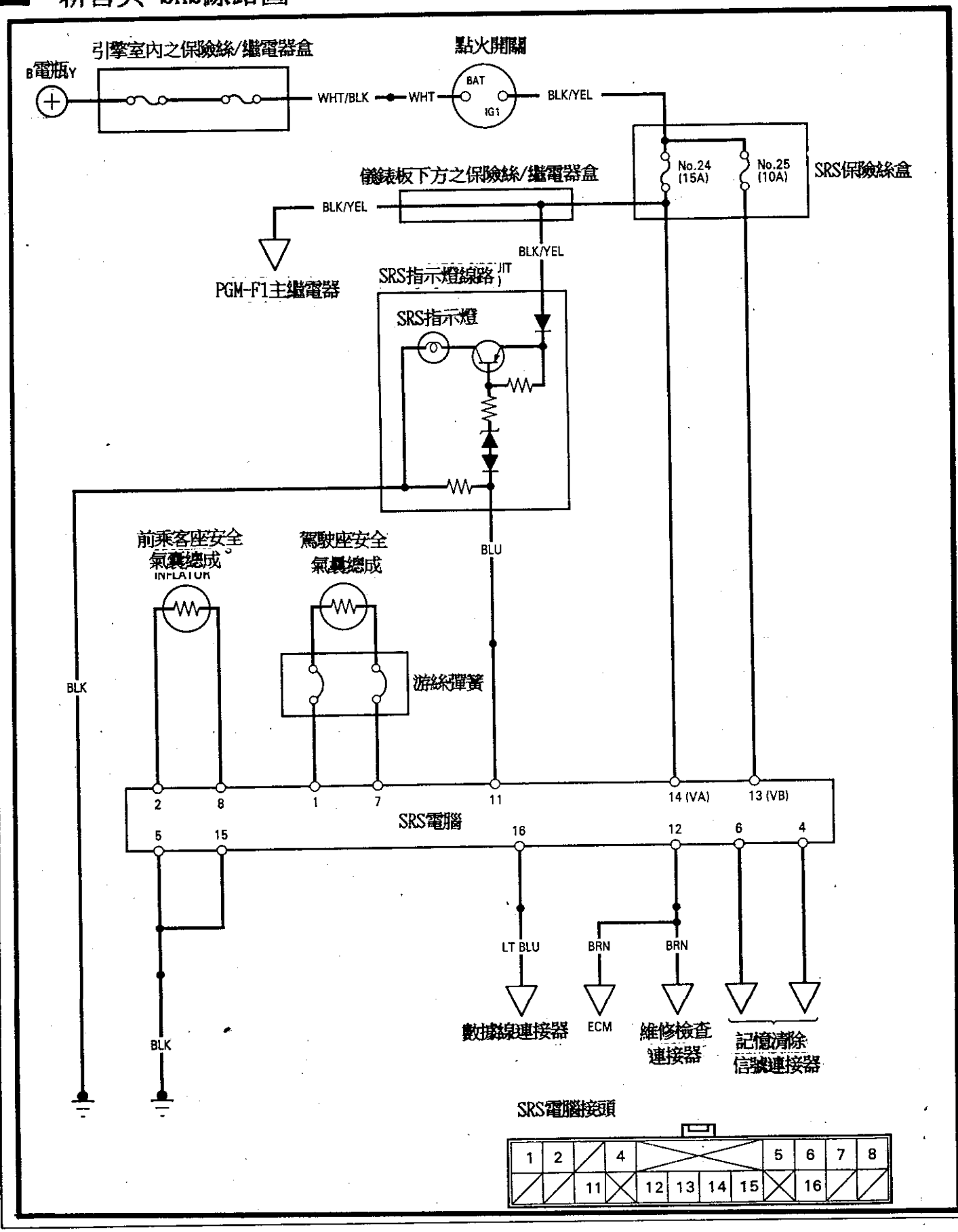
引擎室內之保險絲/繼電器盒
點火開關
B電瓶Y
BAT
IG1
WHT/BLK
WHT
BLK/YEL
No.24 (15A)
No.25 (10A)
SRS保險絲盒
儀表板下方之保險絲/繼電器盒
BLK/YEL
BLK/YEL
PGM-F1主繼電器
SRS指示燈線路
SRS指示燈
前乘客座安全氣囊總成
INFLATOR
駕駛座安全氣囊總成
BLU
BLK
游絲彈簧
2
8
1
7
11
14 (VA)
13 (VB)
SRS電腦
5
15
16
12
6
4
LT BLU
BRN
BRN
BLK
數據線連接器
ECM
維修檢查連接器
記憶清除信號連接器
SRS電腦接頭
1
2
4
5
6
7
8
11
12
13
14
15
16

4輪轉向電腦線路圖

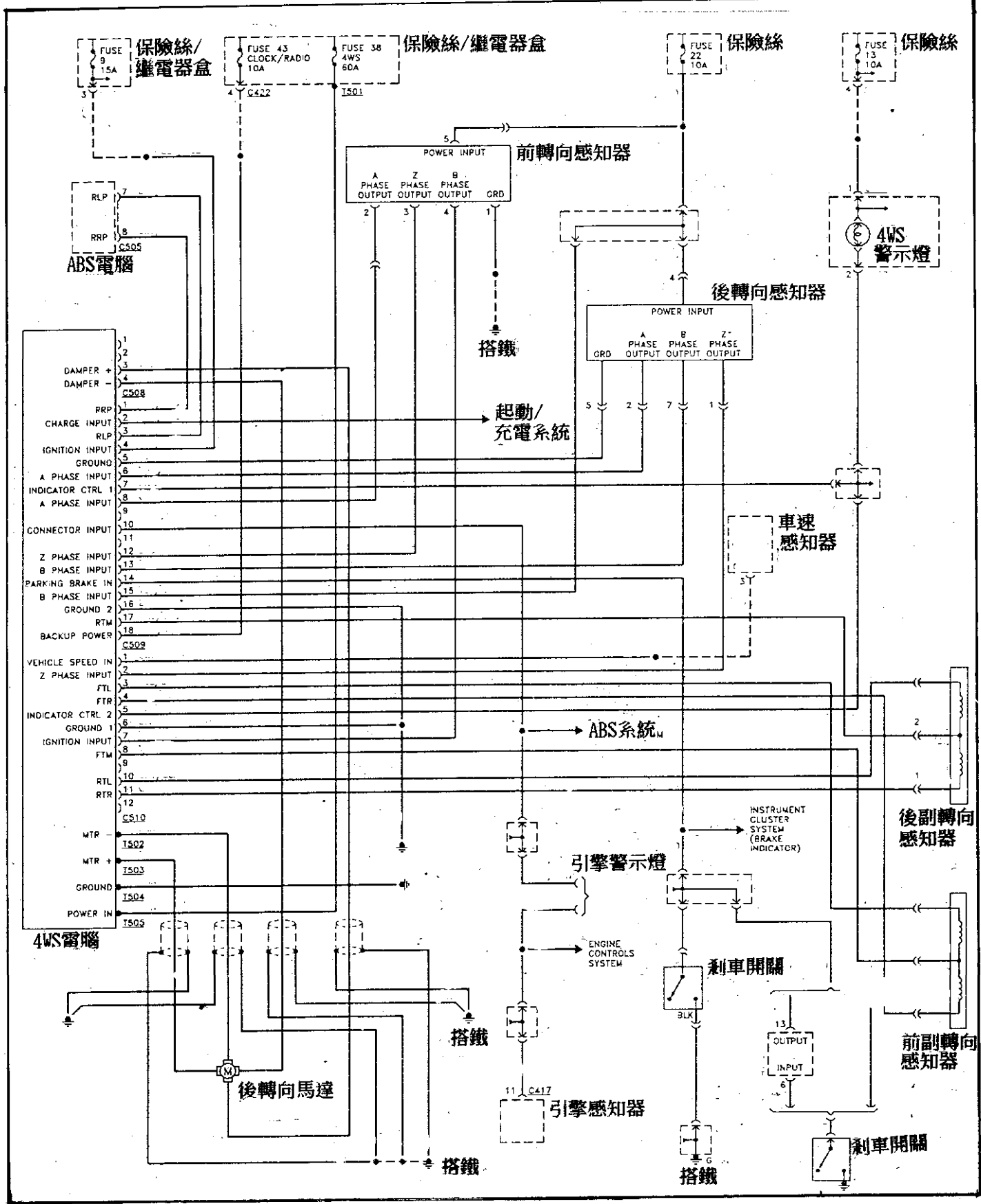
FUSE 9 15A
保險絲/繼電器盒
FUSE 43 CLOCK/RADIO 10A
FUSE 38 4WS 60A
保險絲/繼電器盒
C422
T501
FUSE 22 10A
保險絲
FUSE 13 10A
保險絲
POWER INPUT
A PHASE OUTPUT
Z PHASE OUTPUT
B PHASE OUTPUT
GRD
前轉向感知器
RLP
RRP
C505
ABS電腦
搭鐵
後轉向感知器
POWER INPUT
GRD
A PHASE OUTPUT
B PHASE OUTPUT
Z PHASE OUTPUT
4WS 警示燈
DAMPER +
DAMPER −
C508
RRP
CHARGE INPUT
RLP
IGNITION INPUT
GROUND
A PHASE INPUT
INDICATOR CTRL 1
A PHASE INPUT
CONNECTOR INPUT
Z PHASE INPUT
B PHASE INPUT
PARKING BRAKE IN
B PHASE INPUT
GROUND 2
RTM
BACKUP POWER
C509
起動/充電系統
車速感知器
VEHICLE SPEED IN
Z PHASE INPUT
FTL
FTR
INDICATOR CTRL 2
GROUND 1
IGNITION INPUT
FTM
RTL
RTR
C510
ABS系統
後副轉向感知器
MTR −
MTR +
GROUND
POWER IN
T502
T503
T504
T505
4WS電腦
INSTRUMENT CLUSTER SYSTEM (BRAKE INDICATOR)
引擎警示燈
ENGINE CONTROLS SYSTEM
剎車開關
BLK
搭鐵
後轉向馬達
C417
引擎感知器
OUTPUT
INPUT
前副轉向感知器
剎車開關
搭鐵
搭鐵

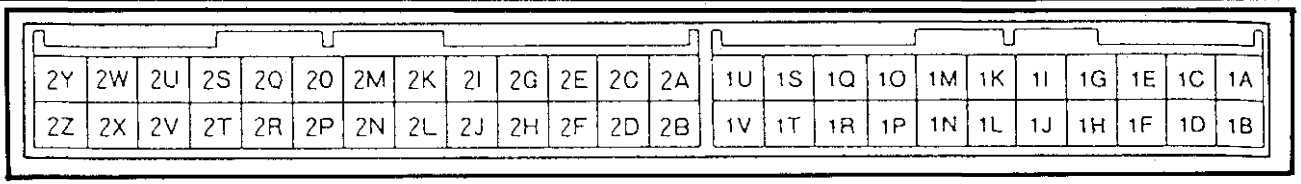

接頭	pin 腳	線 色	連接元件	檢查	
				測試狀況	正常電壓
A	1	灰／紅	右後脈衝	輪子慢轉	5V←→0V
	2	白／藍	起動/充電系統	引擎開關	12V
				引擎開關	0V
	3	灰／白	左後脈衝	輪子慢轉	5V←→0V
	4	黑／黃	點火系統 2	點火開關ON	12V
				點火開關OFF	0V
	5	紅	搭鐵	點火開關ON	0V
	6	白/綠	後主轉角感知器A	作動馬達慢轉	5V←→0V
	7	粉紅	警示燈 1	燈亮	0V
				燈熄	12V
	8	綠	前主轉角感知器A	方向盤慢轉	5V←→0V
	9	——	——	——	——
	10	棕/白	警示燈信號	短路	0V
				開路	5V(AT為11V)
	11	——	——	——	——
	12	藍	前主轉角感知器Z	方向盤慢轉	5V←→0V
	13	藍/綠	後主轉角感知器B	作動馬達慢轉	5V←→0V
	14	綠/紅	剎車開關	開	0V
				關	12V
	15	黃/紅	前主轉角感知器B	方向盤慢轉	5V←→0V
	16	黑	搭鐵 2	點火開關ON	0V
	17	灰／黃	後副轉角感知器	電錶DC檔位	接近2.5V
	18	白/黃	保險絲	全部時間	12V

接頭	pin 腳	線 色	連接元件	檢查			
				測試狀況	正常電壓		
B	19	橙	車速感知器	前轉慢轉	5V←→0V		
	20	綠	後主轉角感知器Z	作動馬達慢轉	5V←→0V		
	21	黃/黑	前副轉角感知器	電錶AC檔位	左	中	右
					3.0V	2.5V	2.0V
	22	黃/藍	前副轉角感知器	電錶AC檔位	左	中	右
					2.0V	2.5V	3.0V
	23	粉紅	警示燈 2	燈亮	0V		
				燈熄	12V		
	24	黑	搭鐵 1	點火開關ON	12V		
	25	黃/紅	點火系統 1	點火開關ON	0V		
				點火開關OFF	12V		
	26	黃/綠	前副轉角感知器	電錶AC檔位	接近2.5V		
	27	——	——	——	——		
	28	灰/黑	後副轉角感知器	電錶AC檔位	左	中	右
					2.0V	2.5V	3.0V
	29	灰	後副轉角感知器	電錶AC檔位	左	中	右
					3.0V	2.5V	2.0V
	30	——	——	——	——		
C	31	——	——	——	——		
	32	——	——	——	——		
	33	黃	轉向馬達	量電阻 拆下4P接頭 起動馬達	繼續 ↓ 作用 停止		
	34	藍	轉向馬達				
D	A	白	馬達電源	全部時間	12V		
	B	棕	馬達搭鐵	點火開關ON	0V		
	C	紅	連接馬達	啟動引擎	0V ↓ 12V		
	D	黑	連接馬達				

參、引擎與變速箱控制元件作用及故障診斷分析

☆ 引擎控制元件 3-1
一、可變汽門控制作用原理 3-1
二、CIVIC車種可變汽門作用原理 3-1
(1) 新型 CIVIC引擎系統分兩大種類 3-2
(2) 可變汽門控制系統 3-3
1. D15Z1 引擎(VTEC-E)系統 3-3
2. D16Z6 引擎(VTEC)系統 3-5
① (VTEC)控制系統 3-6
② 凸輪和汽門機構 3-7
三、ACCORD車種可變汽門作用原理 3-11
VTEC控制系統 3-12
四、輔助節汽門控制系統作用原理 — IAB 3-16
五、空氣噴射控制系統作用原理 — PAIR 3-17
六、蒸發油氣回收系統作用原理 — 活性碳罐 3-17
七、廢氣回收控制系統作用原理 — EGR 3-18
八、引擎控制系統主要感知器技術規格 3-18
九、燃料泵浦繼電器控制圖示 3-19
十、高壓線圈檢測規格 3-19
十一、CKP/CYL/TDC感知器檢測規格 3-20
十二、火星塞規格表 3-21
1. ACURA車系 3-21
2. Honds車系火星塞規格表 3-22
☆ 引擎故障碼分析 — 適用於 ACURA及 HONDA全車系 3-23
一、故障碼: 1, 2 3-23
二、故障碼: 3 3-24
三、故障碼: 4 3-25
四、故障碼: 5 3-26
五、故障碼: 6 3-26
六、故障碼: 7 3-27
七、故障碼: 8,9 3-28
八、故障碼: 10 3-28

九、故障碼：12 3-29
十、故障碼：13..... 3-29
十一 故障碼：14..... 3-30
十二 故障碼：15..... 3-31
十三 故障碼：16..... 3-31
十四 故障碼：17..... 3-32
十五 故障碼：18..... 3-32
十六 故障碼：19..... 3-33
十七 故障碼：20 3-33
十八 故障碼：21,22 3-34
十九 故障碼：23 3-35
二十 故障碼：30,31 3-35
二十一 故障碼：35,36 3-36
二十二 故障碼：41,42 3-36
二十三 故障碼：44,45 3-37
二十四 故障碼：48 3-37
☆ 自動變速箱原理與檢測 3-38
一、新喜美 CIVIC變速箱 3-38
二、CIVIC變速箱剖面圖測 3-39
動力流程 — CIVIC 3-40
油壓控制 — CIVIC 3-41
主閥體 3-42
次閥體 3-42
伺服閥體 3-43
油壓調節閥體 3-43
油壓調整閥 — CIVIC 3-44
靜子作用油壓控制 3-44
鎖定閥體 — CIVIC 3-45
蓄壓活塞 3-45
三、新雅哥 — ACCORD變速箱 3-46
四、ACCORD變速箱剖面圖 3-47
電腦控制系統 — ACCORD 3-48
鎖定控制 — ACCORD 3-47
換檔控制 3-47
油壓控制 — ACCORD 3-50
主閥體 3-50

油壓調節閥體 3-50
油壓調整閥 — ACCORD..... 3-51
靜子作用油壓控制 3-51
次閥體 — ACCORD 3-52
節流閥體 3-52
伺服閥體 — ACCORD..... 3-53
1檔/2檔蓄壓活塞本體..... 3-53
五、自動變速箱控制概論 3-54
六、換檔控制電磁閥與鎖定控制電磁閥作用條件 3-56
(1) MPRA型變速箱 — ACURA/HONDA 3-56
◎ MPRA變速箱剖面圖 3-57
(2) MPWA型變速箱 — ACURA/HONDA 3-58
(3) MPYA型變速箱 — ACURA/HONDA 3-59
(4) APX4-MPXA型變速箱 — ACURA/HONDA 3-60
(5) MPSA型變速箱 — ACURA/HONDA 3-61
(6) MP1A型變速箱 — ACURA/HONDA 3-62
(7) MY8A型變速箱 — ACURA/HONDA 3-64
(8) M24A與 ML4A型變速箱 — ACURA/HONDA 3-65
(9) MPWA型變速箱 — ACURA/HONDA 3-66
七、ACURA/HONDA排檔桿鎖定控制線路 3-67
八、ACURA/HONDA電腦自動變速箱線路圖 3-68
ACURA MPRA自動變速箱電路圖(INTEGRA) 3-68
ACURA MPRA自動變速箱電腦 pin腳說明 3-69
ACURA MPRA自動變速箱電路圖(VIGOR) 3-70
ACURA MPRA自動變速箱電腦(VIGOR) pin說明 3-71
ACURA MPRA自動變速箱電路圖(Legeud) 3-72
ACURA MPRA自動變速箱電腦 pin腳說明 3-73

參、引擎與變速箱控制元件作用及故障診斷分析

☆ 引擎控制元件

一、可變汽門控制作用原理

HONDA車系在 1.5L引擎採用 VTEC-E型式，2.2L及 1.6L引擎採用 VTEC 型式。

◎ VTEC 型式引擎採用三個不同汽門控制開啟行程，當引擎怠速時汽門作用行程較小，當引擎轉速達 4800RPM以上時汽門作用行程較大。

◎ VTEC-E 型式引擎採用副汽門依引擎轉數，控制行程大小怠速時副汽門作用行程較小，當引擎轉速達 2500RPM以上時，副汽門作用行程較大。

二、CIVIC車種可變汽門作用原理

這引擎每缸設計四氣門，低速時，一次進氣門升程正常，二次進氣門開度非常小；防止進氣孔積存汽油。 高速時，二次進氣門搖臂與一次進氣門搖臂結合，均為正常升程。 同步活塞是用來結合與分離兩搖臂油壓作用在正時活塞來推動同步活塞，當油壓消失時，彈簧將同步活塞推回原位。

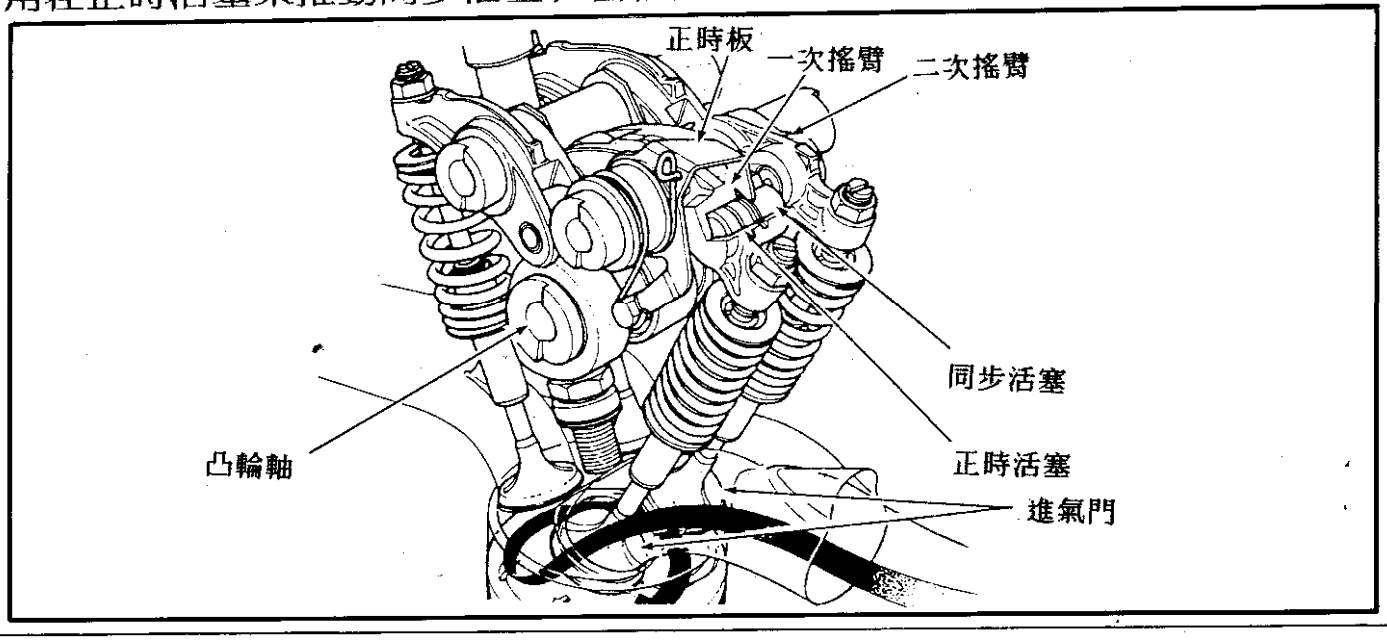

(1)新型 CIVIC引擎系統分類兩種類:

說 明

D15Z1 引擎:VTEC-E 1,493 C.C.(91.1 cu-in)

D16Z6 引擎:VTEC 1,590 C.C.(97.0 cu-in)

兩種引擎均是SOHC，線列四缸， 水冷式及順序式多點噴射。 這引擎是使用HONDA可變汽門正時及汽門升程電子控制系統(VTEC 或 VTEC-E)這使進氣門的正時及升程同時改變。

D15Z1 型引擎

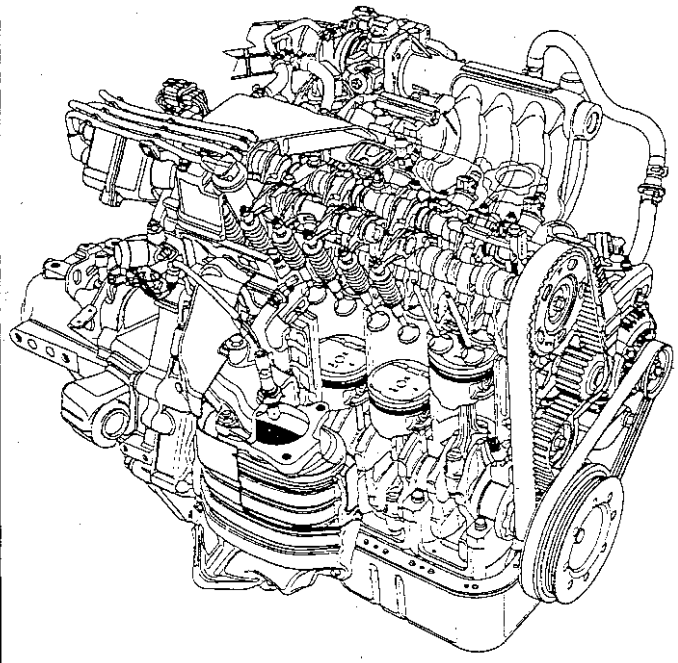

D16Z6 型引擎

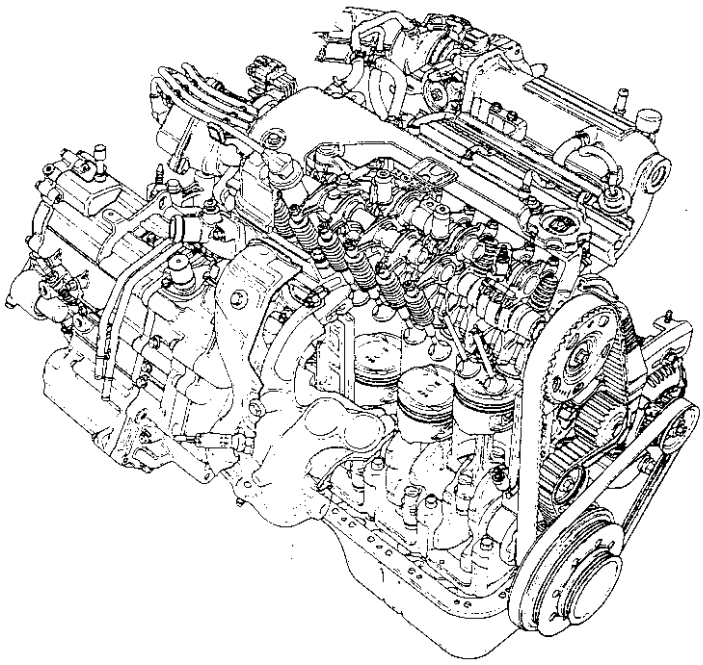

主規格

	D1521 引擎(VTEC-E)	D1626 引擎(VTEC)
型式	水冷式線列四缸	
排氣量	1,493 C.C.(91.1 cu-in)	1,590 C.C.(97.0 cu-in)
缸徑 x 行程	75.0 x 84.5 mm(2.95 x 3.33in)	75.0 x 90.0 mm(2.95 x 3.54in)
壓縮比	9.3	9.2
氣門操作機構	SOHC, VTEC-E	SOHC, VTEC
正時皮帶	皮帶傳動	
燃油供應系統	順序式多點噴射	

(2) 可變汽門控制系統：

可變汽門正時及汽門升程電腦控制系統

1.D15Z1 引擎(VTEC-E)系統

機構

低速時：

一次搖臂和二次搖臂是獨立的。A.B.凸輪的汽門正時及汽門升程不同，二次搖臂的升程非常小，以致於汽門僅勉強打開一點點。

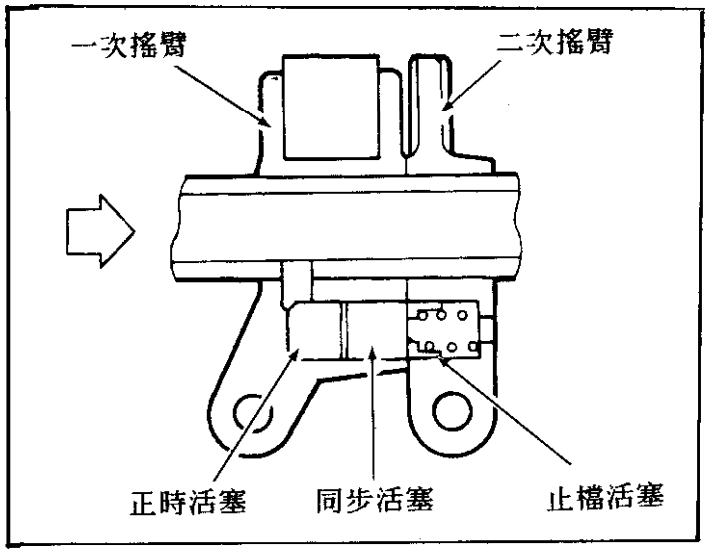

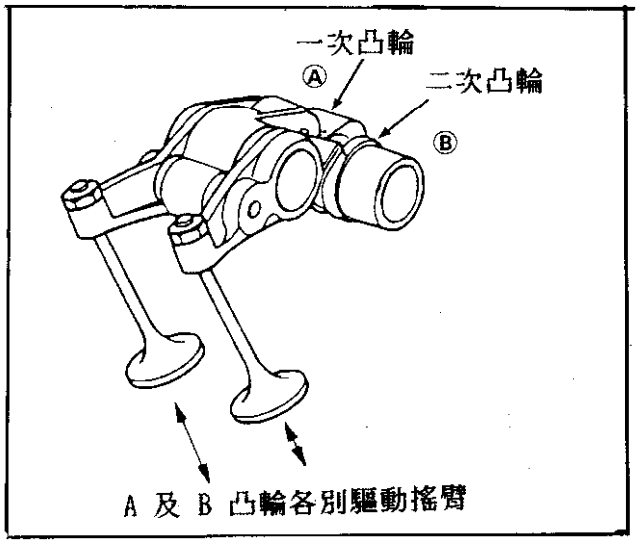

高速時：

正時活塞受油壓作用，如圖所示，一次及二次搖臂用同步活塞結和一起；二次搖臂由一次搖臂同時帶動，使汽門作動與四氣門引擎相同。

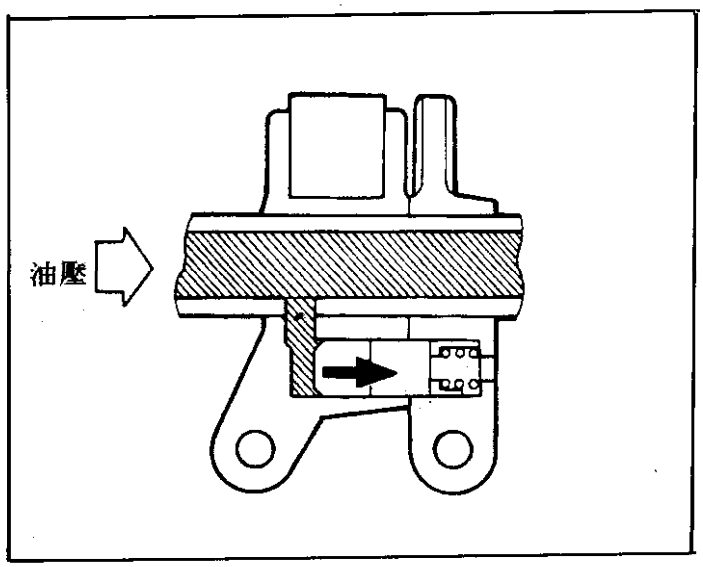

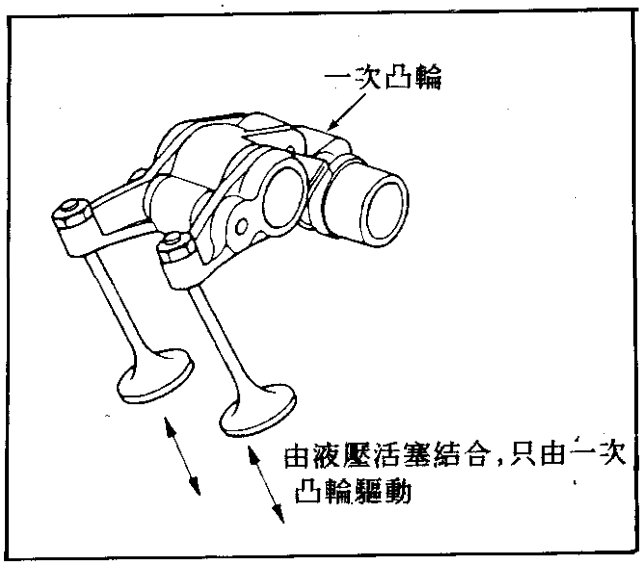

可變汽門正時及汽門升程可使引擎獲得較低油耗及較高輸出馬力；有三種系統，低速時，非常稀薄的混合汽可以有效的燃燒而獲得高扭力及低油耗。

高速時，高輸出馬力可以媲美四氣門引擎。

VTEC－E 引擎每缸有兩個進氣門，高速時兩個汽門同時作用，低速時只有一個汽門作用，單，双汽門之操作由油壓來控制。

	四氣門引擎	VTEC－E 引擎	二氣門引擎
汽門正時 (排氣/進氣) 汽門升程	汽門升程 *TDC *BDC 排氣 進氣	二次凸輪 一次凸輪 排氣 進氣	排氣 進氣
最大馬力	○	○	
低速扭力		○	○
怠速穩定		○	○
燃油消耗	×	○	

VTEC－E 引擎依據不同駕駛狀況設定兩種汽門正時及汽門升程。

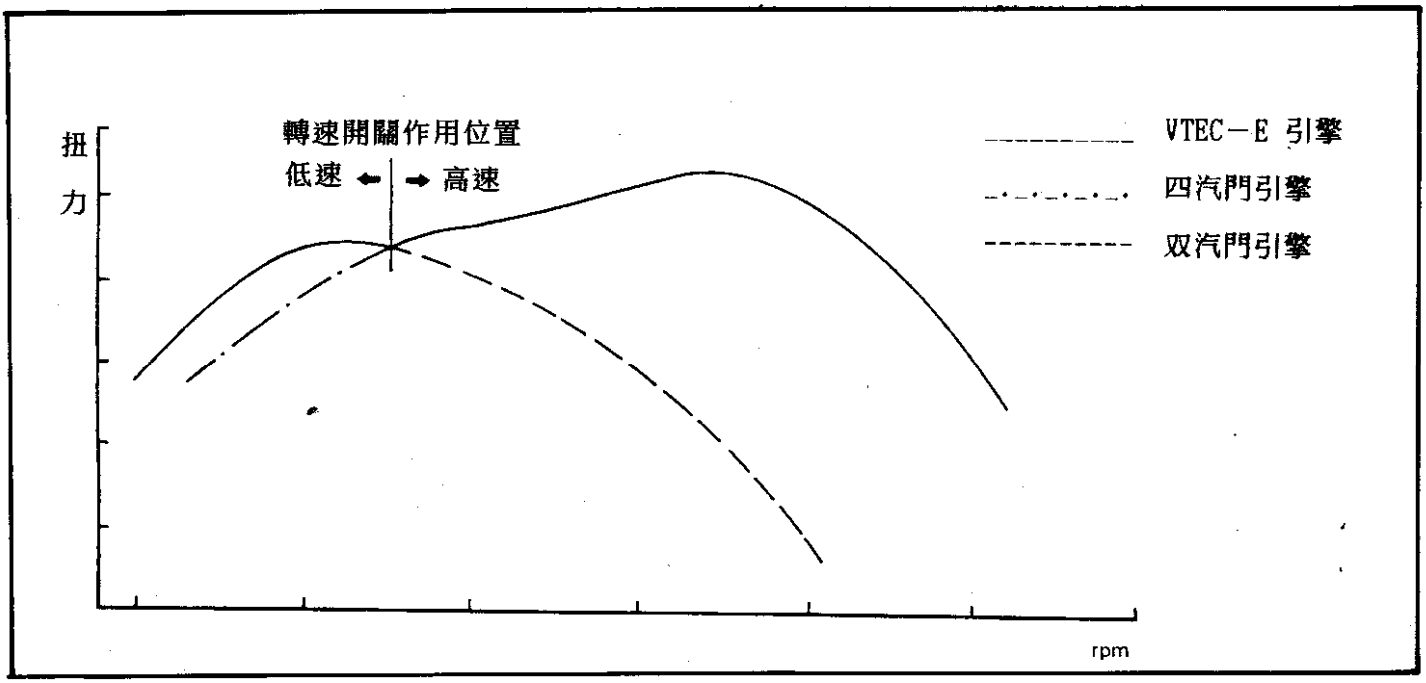

2.D16Z6 引擎(VTEC)系統

此引擎每缸為多凸輪，提供引擎高速及低速時不同的汽門正時及汽門升程，他的切換是依據引擎及負荷由電腦來控制。

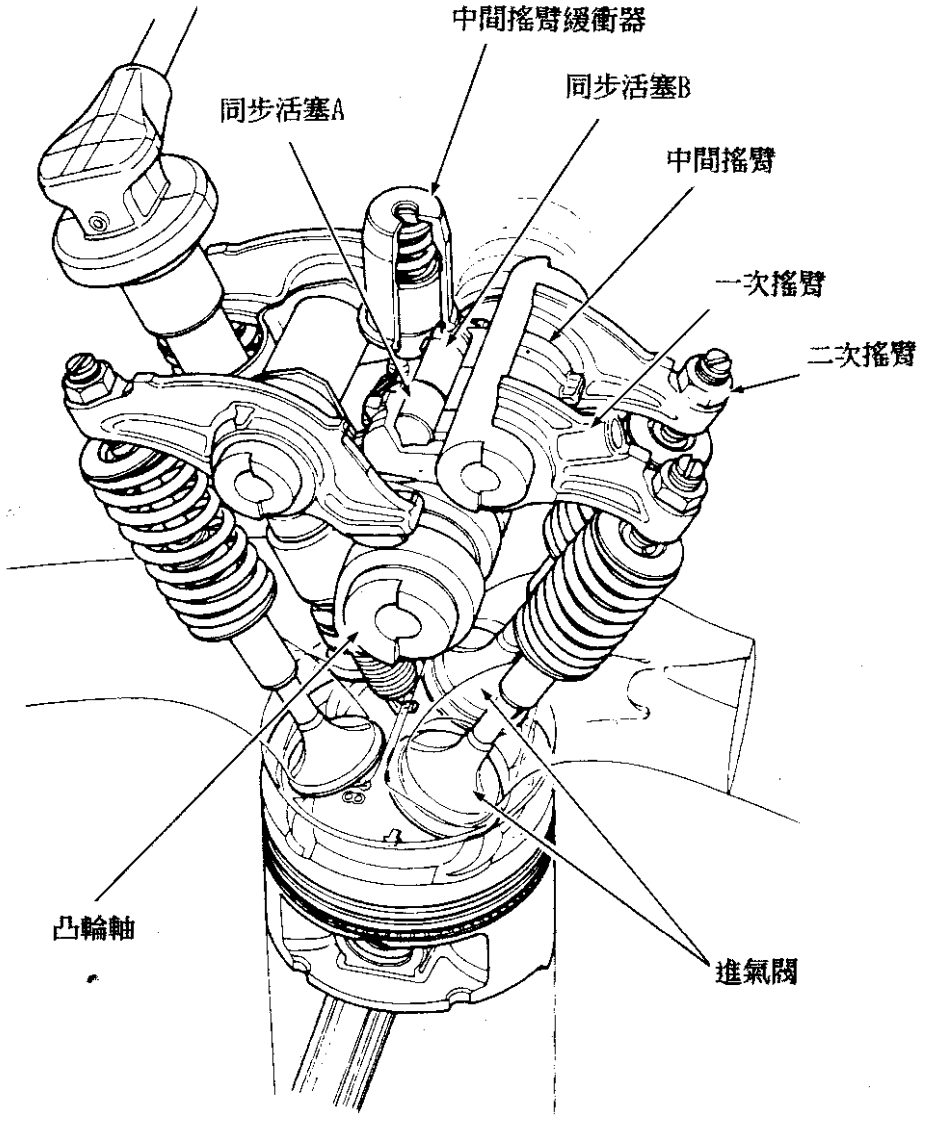

①(VTEC)控制系統

這個控制系統依據引擎的狀況而作改變，如負荷，轉速及車速；這些訊號送至電腦，計算最適當的作動時機。

引擎轉速：　2500rpm以上。

車速：　3mph(5km/h)以上。

水溫：　22.5℉(-5.3℃)以上。

引擎負荷：　依據進氣歧管真空度。

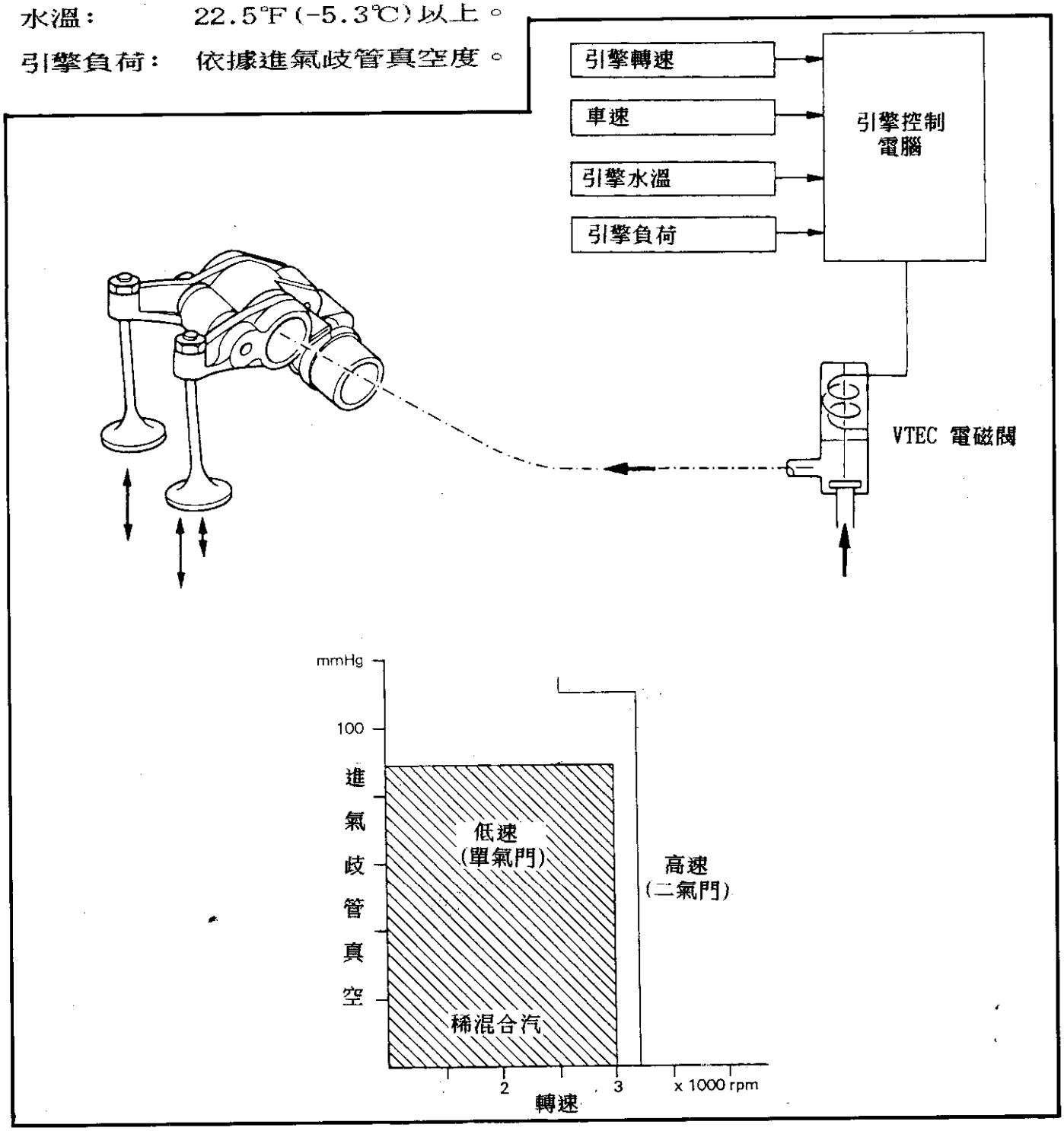

②凸輪和汽門機構

可變汽門正時和汽門開度電子控制系統 D16Z6 引擎

賽車高轉性能和一般車子低轉速性能可以合併在一個引擎上，而造成一個最大性能的引擎，兩者最大不同是進排氣的時間和開度角，賽車引擎有較長的進排氣時間和高氣門開度，MONDA可變汽門正時和汽門開度系統可改善低速時的引擎扭力和高轉速時的馬力，現今少數可變汽門正時系統已經商品化中HONDA系統是進氣正時和汽門開度角度，最精密的機構。

	賽車引擎	VTEC 引擎	標準引擎
汽門正時 (排氣/進氣) 汽門升程	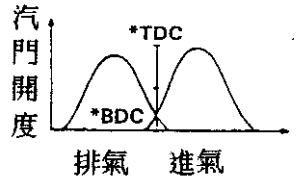	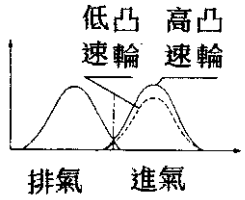	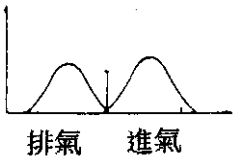
最大馬力	○	○	
低速扭力		○	○
怠速穩定		○	○

TDC=上死點　　*BDC=下死點
○=最適宜的特徵

VTEC引擎根據行車狀況不同而有2個汽門正時和汽門開度。

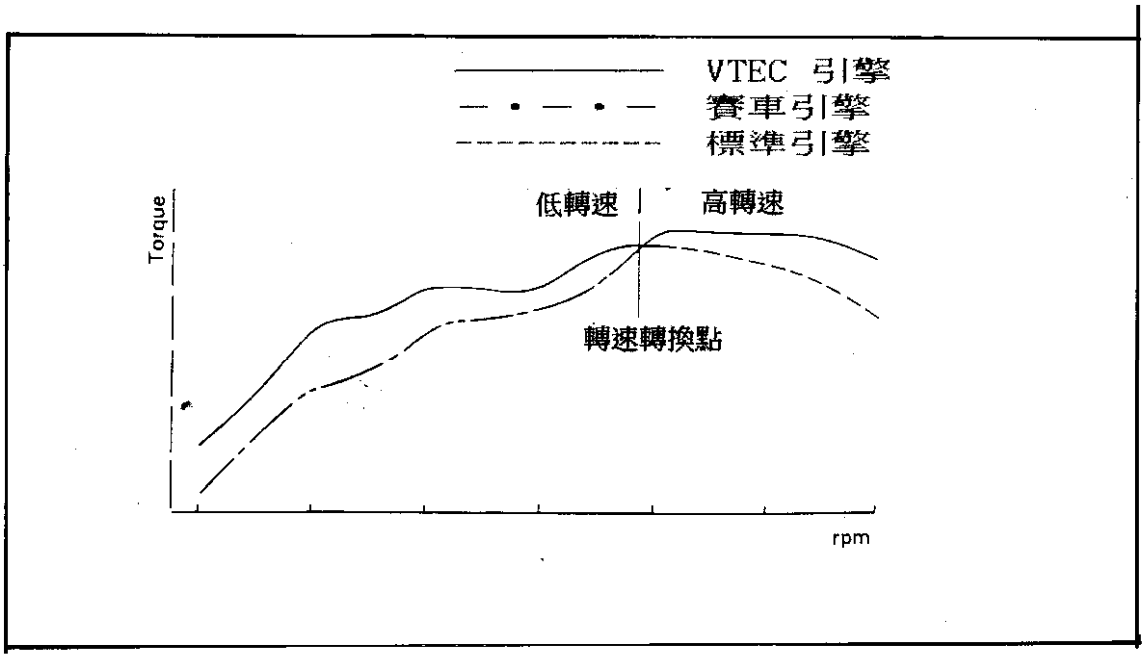

■機構

一二次搖臂沒有接中央搖臂。在不同的時間和開度被同步活塞A、B分開，雖中間搖臂跟著中心凸輪轉，但在低轉速時不影響閥門的開關。

低轉速

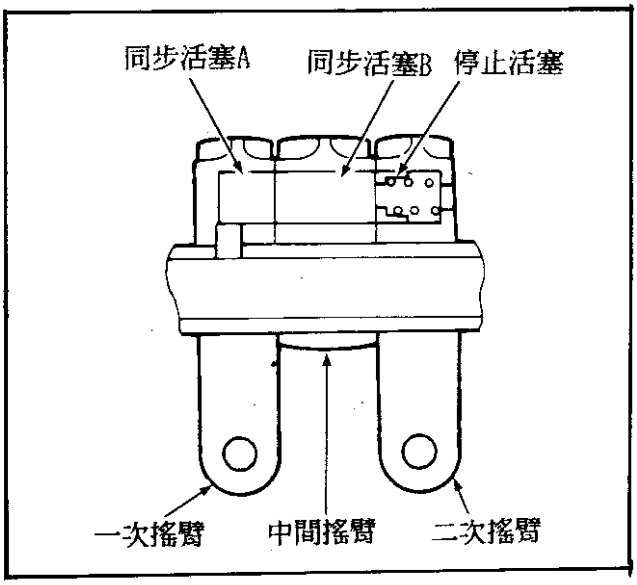

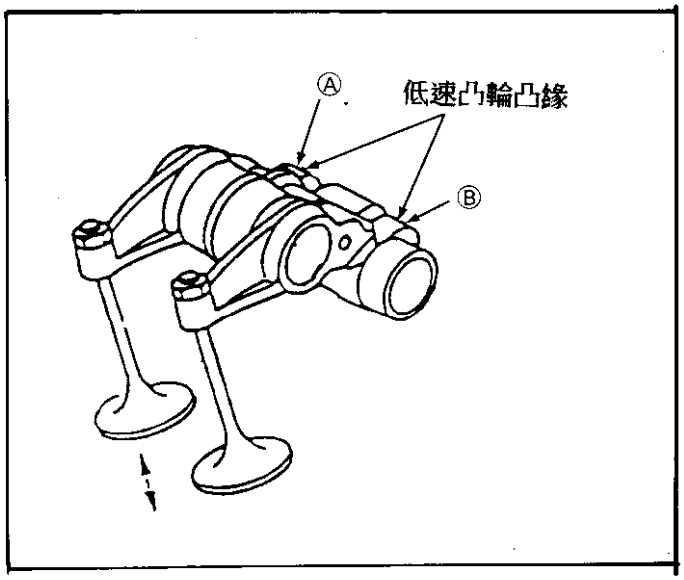

高轉速

在高速，同步活塞按下圖箭頭方向移動，一、二次和中間搖臂由2個同步活塞連結，3個搖臂活動像一個單位，所有搖臂跟著中間搖臂運動，在高速時來控制汽門正時和汽門開度。

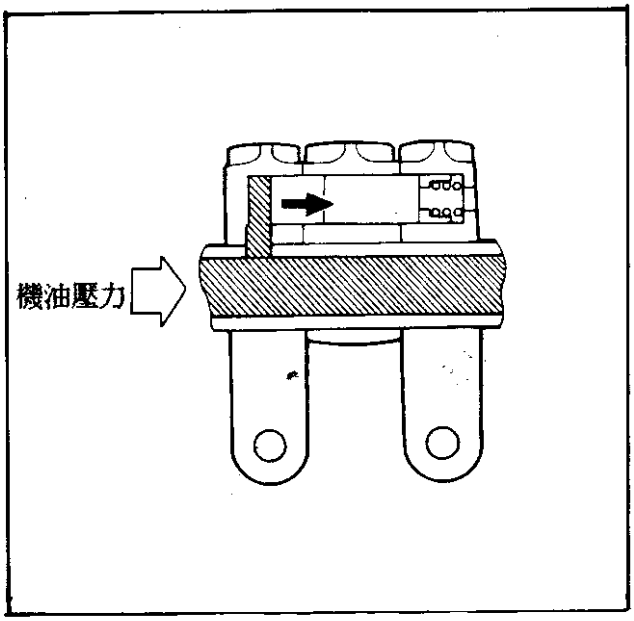

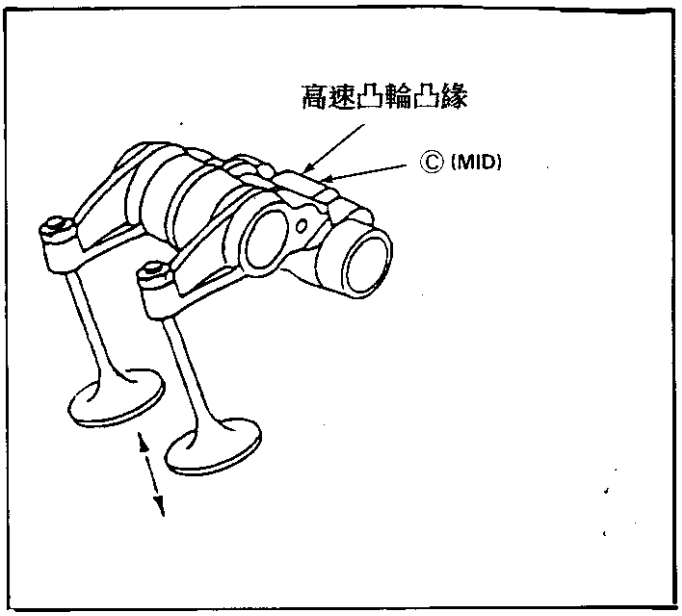

■凸輪和汽門機構

可變汽門正時和汽門開度電子控制系統

這機構的控制系統，像下圖將引擎的rpm、負載、車速等資料傳給引擎控制模組。

■汽門正時改變

轉速：大約4800rpm。
車速：手排大約20km/h，自排大約5km/h。
水溫：大約60℃。
引擎負載：由進氣負壓力判斷。

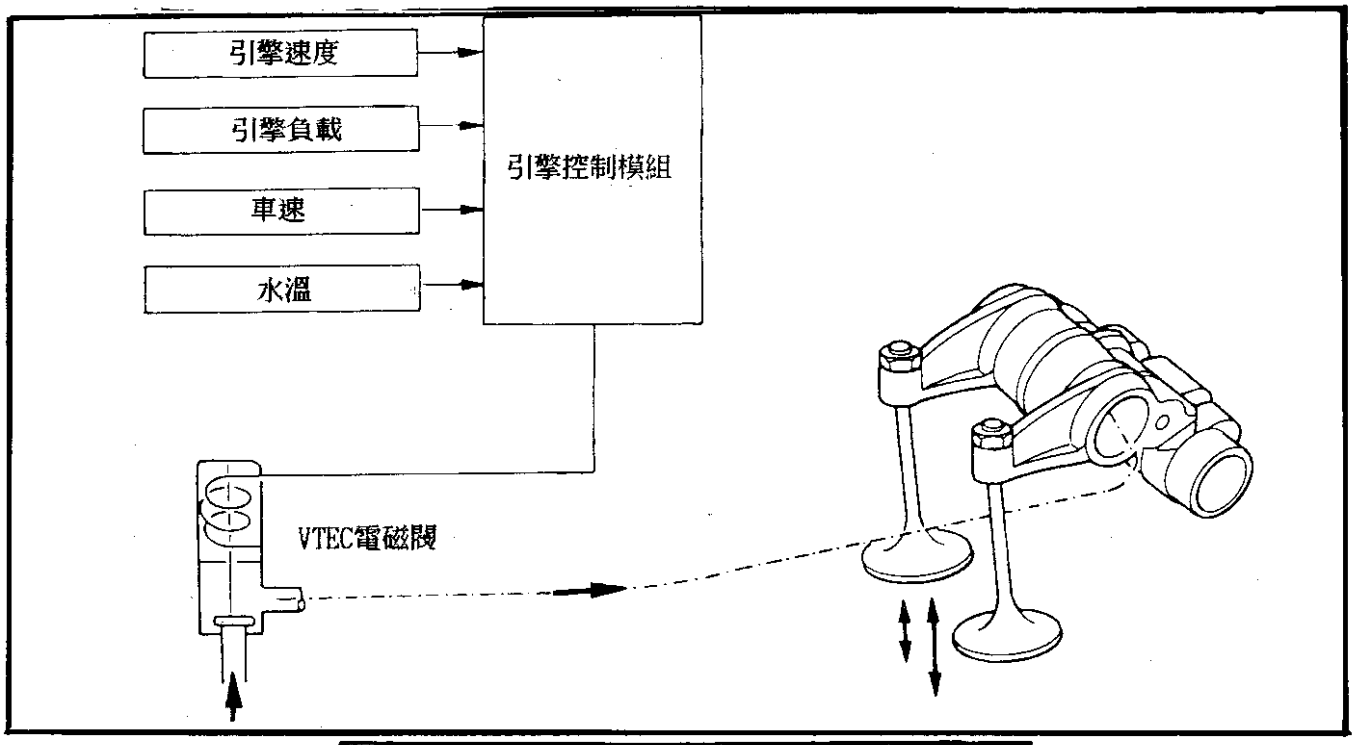

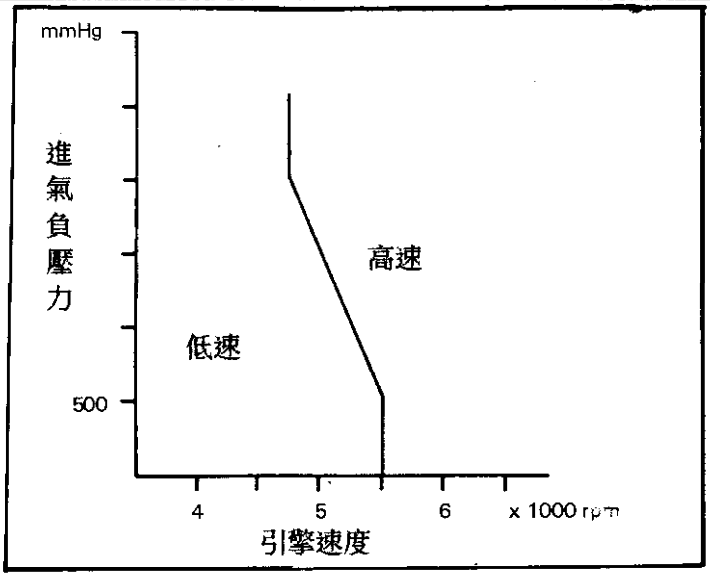

■汽門操作機構

可變汽門正時及汽門升程電腦控制系統 D15Z1 引擎(VTEC－E)

正時機構作動說時：

可變汽門正時及汽門升程的操作主要依據引擎轉速，為了幫助其切換，在一次搖臂上裝有正時罔板。

油壓 ON

①升程0：當正時板插入正時活塞時是不可能切換。

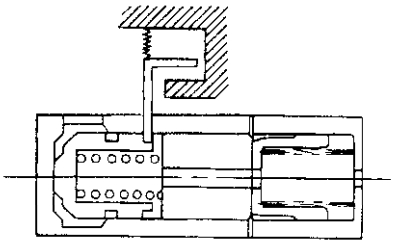

②升程改變：正時板不再卡住，正時活塞開始移動，因為有對正，所以同步活塞

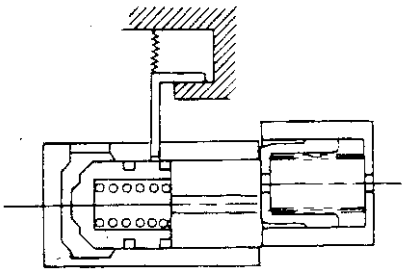

③升程0：當汽門升程是零，開始由單汽門轉換為二氣門狀態。

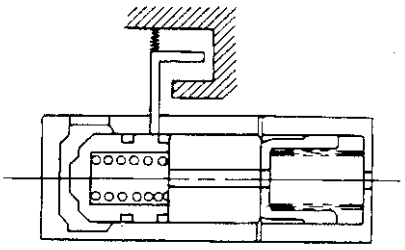

④升程0：轉換完成。

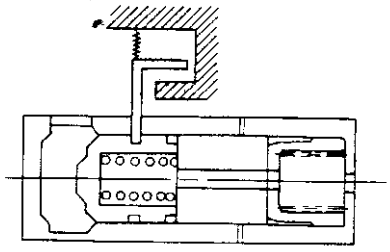

油壓 OFF

①升程0：當正時板插入正時活塞時是不可能切換。

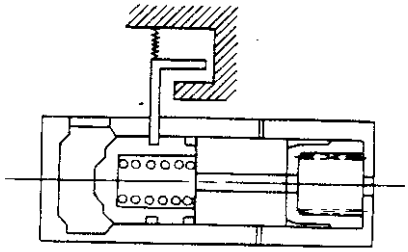

②升程改變：正時板被提起，但同步活塞因為有負荷，所以無法移動。

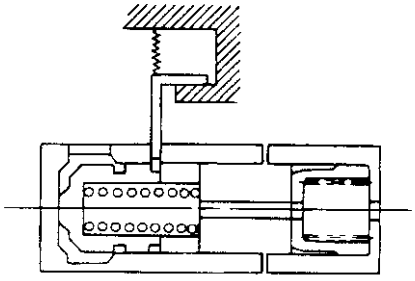

③升程0：當汽門升程是零時，同步活塞由彈簧推回，開始由双氣門轉換為單氣門。

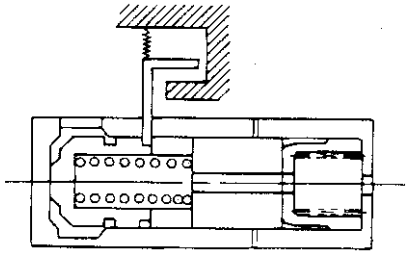

④升程0：轉換完成。

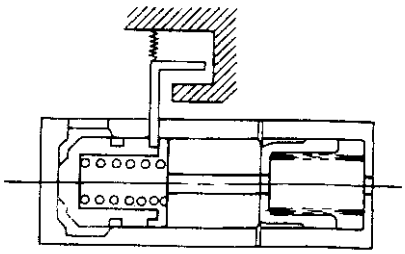

三、ACCORD車種可變汽門作用原理

新型的F22B1 引擎，採線列4缸的SOHC水冷引擎使用無鉛汽油及PGM-FI系統，並配備VTEC系統。

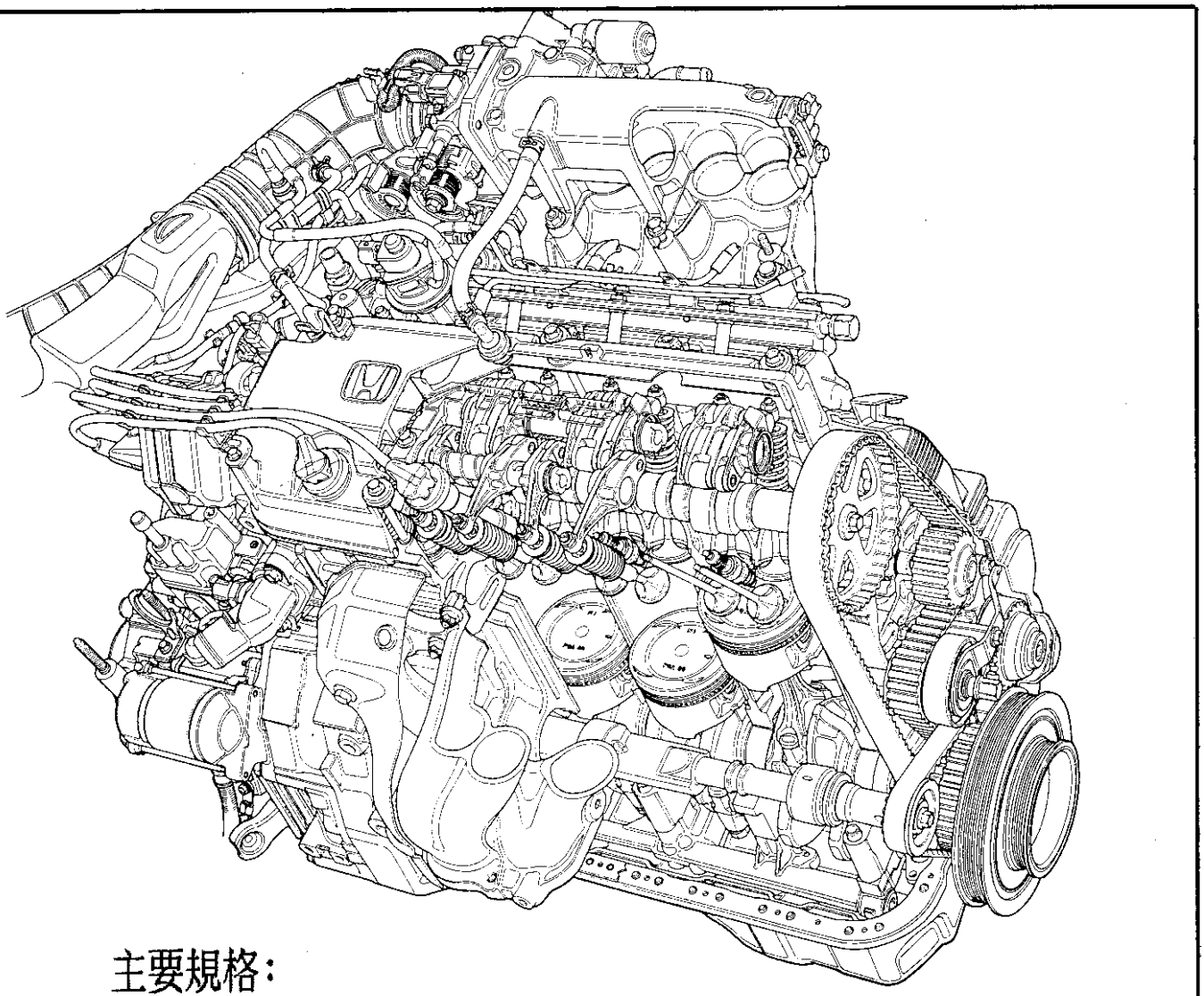

主要規格:

形式規格	水冷4衝程，線列4缸汽油引擎
排氣量	2156Cm³
缸徑X衝程	85X95mm(3.35x3.74in)
壓縮比	8.8 = 1
凸輪氣門機構	SOHC，VTEC
氣門驅動	皮帶傳動
燃油供給系統	

VTEC控制系統

本型引擎以每缸4氣門排列，在引擎低轉速時，主進氣門以正常之開度動作，而副進氣門只以輕微的開度動作，來預防燃油堆積在進氣口。

在高轉速時，主副進氣搖臂連接到中央進氣搖臂，以得到更大的氣門開度；同步活塞控制是否連接三支進氣搖臂，液壓降低停止活塞及回壓彈簧推回同步活塞（不同步）；而油壓推動正時活塞，以推動AB同步活塞達到同步。

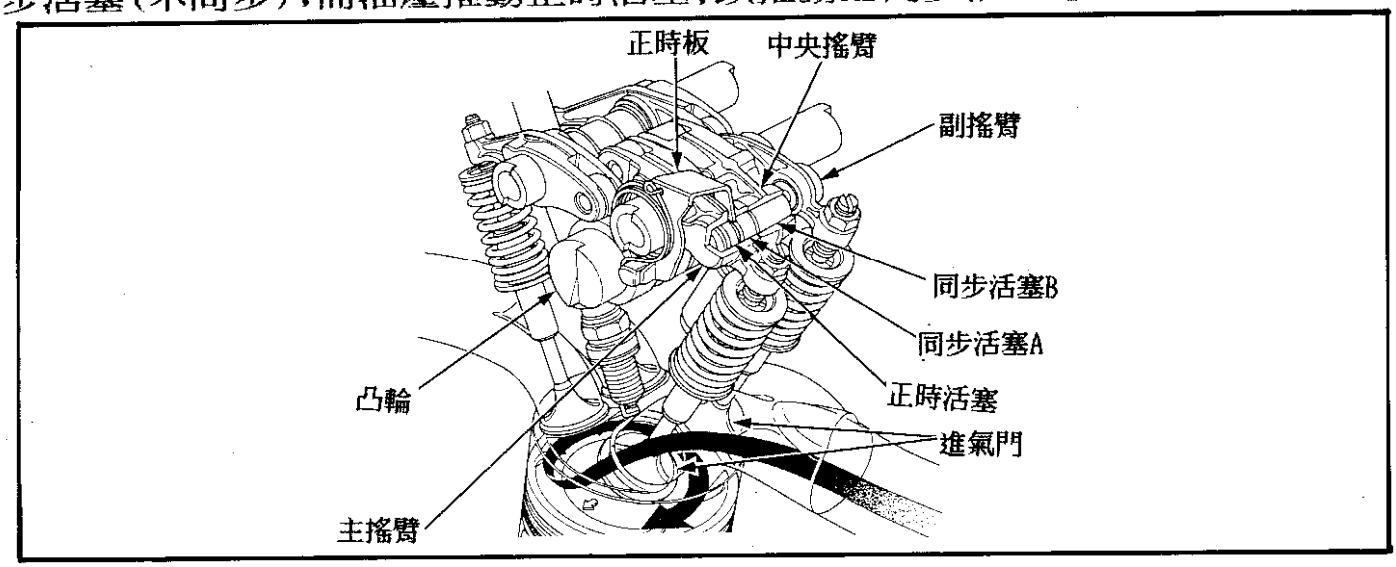

在可變氣門及搖臂機構的系統中，低轉速主副進氣門開度的差距，是為了要使進入汽缸的混合氣產生渦流，以達到最低的燃油消耗而有最高的動力輸出。

這種設計的目的，和高轉速引擎採用4汽門設計的目的是相同的，皆是為了達到低燃油消耗、高輸出動力。

	高功率引擎	VTEC引擎	兩氣門引擎
汽門正時（排氣/進氣）氣門開度	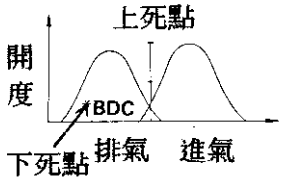	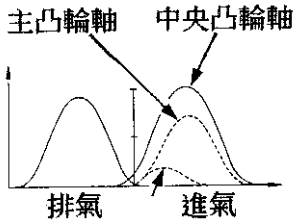	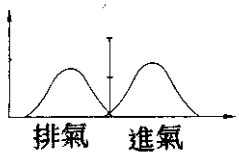
最大功率	最佳	最佳	最差
低轉速扭力	最差	最佳	最佳
怠速穩定性	最差	最佳	最佳
省油	最差	最佳	最佳

1.低轉速:

如圖,主副搖臂並未連接上中央搖臂,而是由各自不同凸輪面推動,有各自不同的氣門正時(副氣門開度較小)。

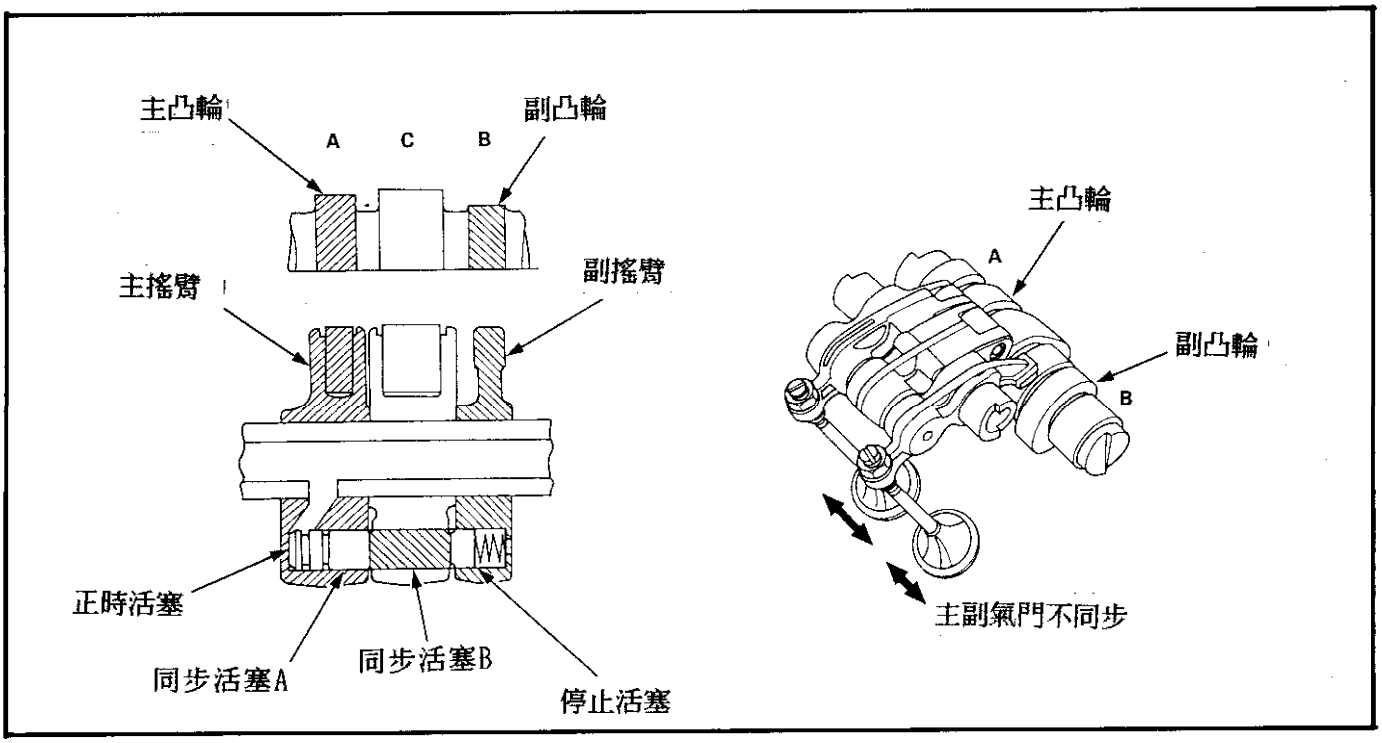

2.高轉速:

高轉速時,正時活塞被油塞推動(如箭頭),再推動二個同步活塞移動而使三個搖臂接合為一,並由中央凸輪推動(中央凸輪面設計為高轉速正時)。

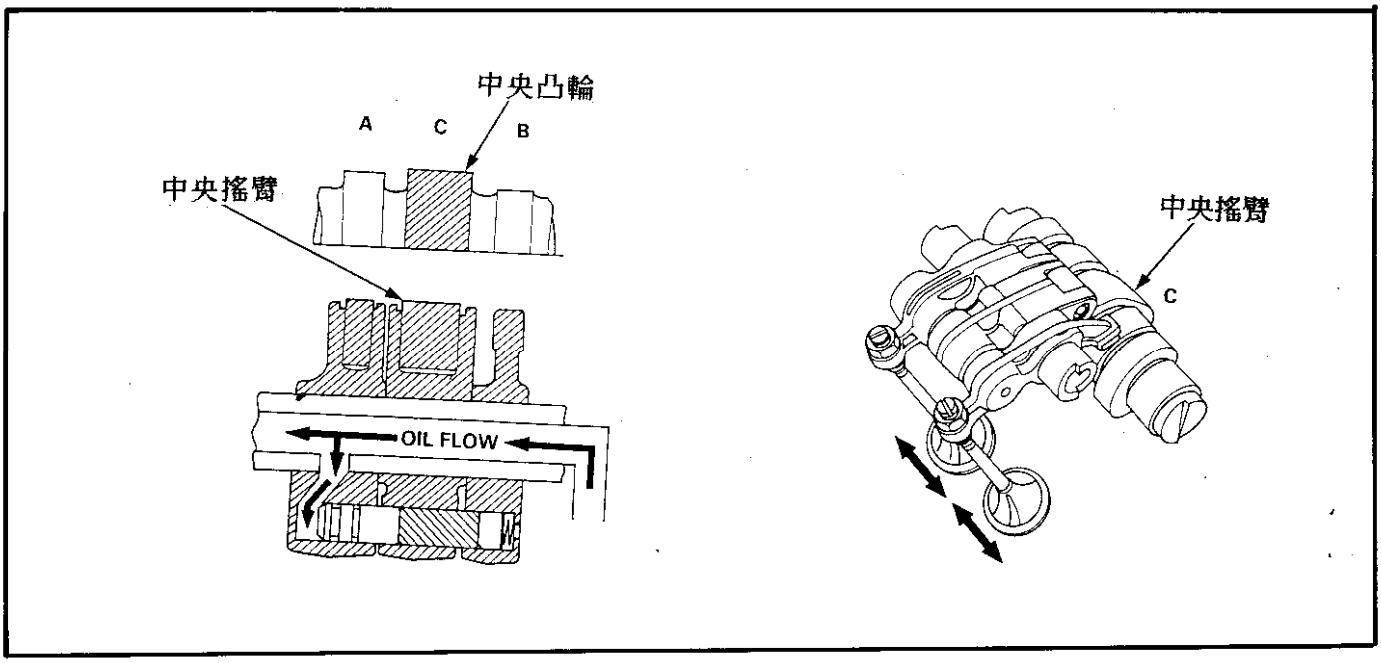

3.控制系統

本系統的控制如下圖，VTEC壓力開關將信號送到引擎電腦。

氣門正時改變條件：

引擎轉速=2300～3200rpm （視歧管壓力而定）

車速　　=6.2mph(10km/h)或更快。

引擎負載=視進氣歧管真空而定。

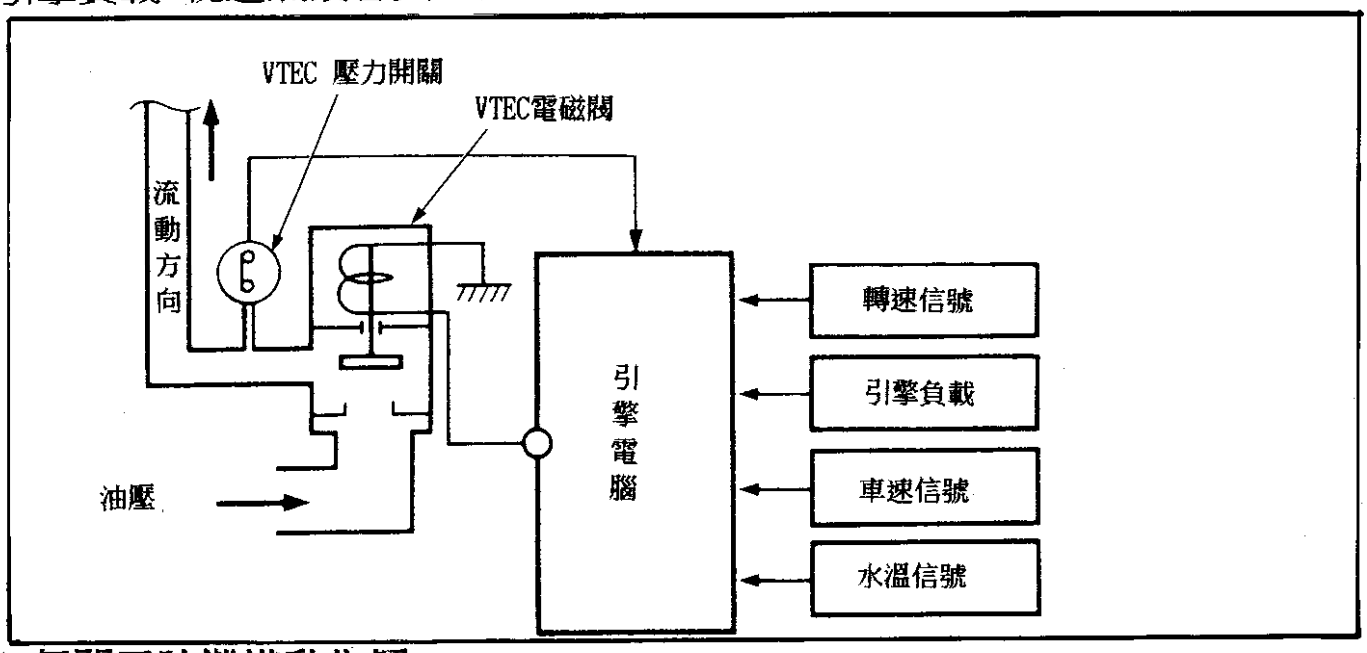

4.氣門正時機構動作解

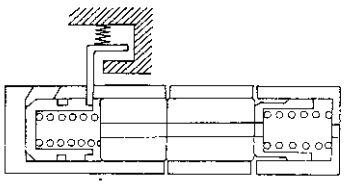

①液壓作用時，正時活塞尚未推動。

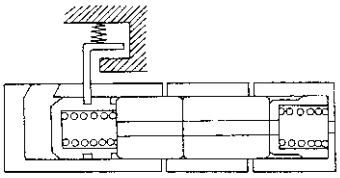

④同步完成。

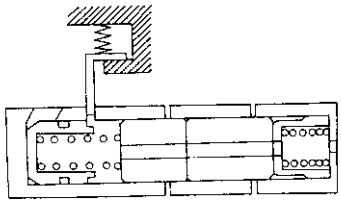

2 正時板推起，此正時活塞退回，但同步活塞尚未退回。

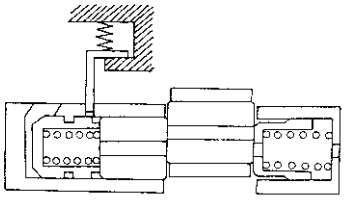

②正時活塞開始移動，但同步活塞尚未推動，正時板被頂起。

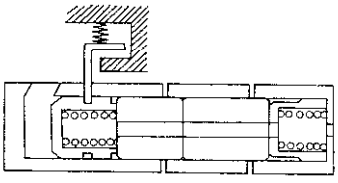

1 液壓停止時後，活塞尚未移動。

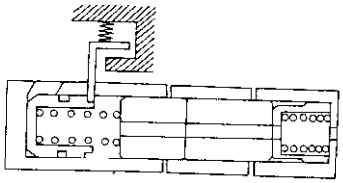

3 同步活塞被回壓彈簧推回，活塞準備退回不同步。

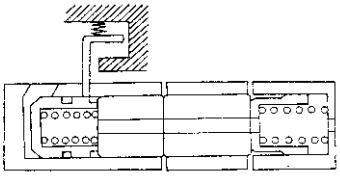

③正時板被推出後，開始同步。

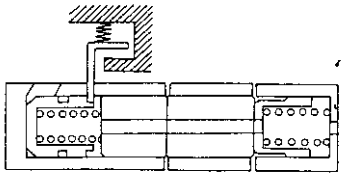

4 退回不同步。

5.可變汽門控制方法

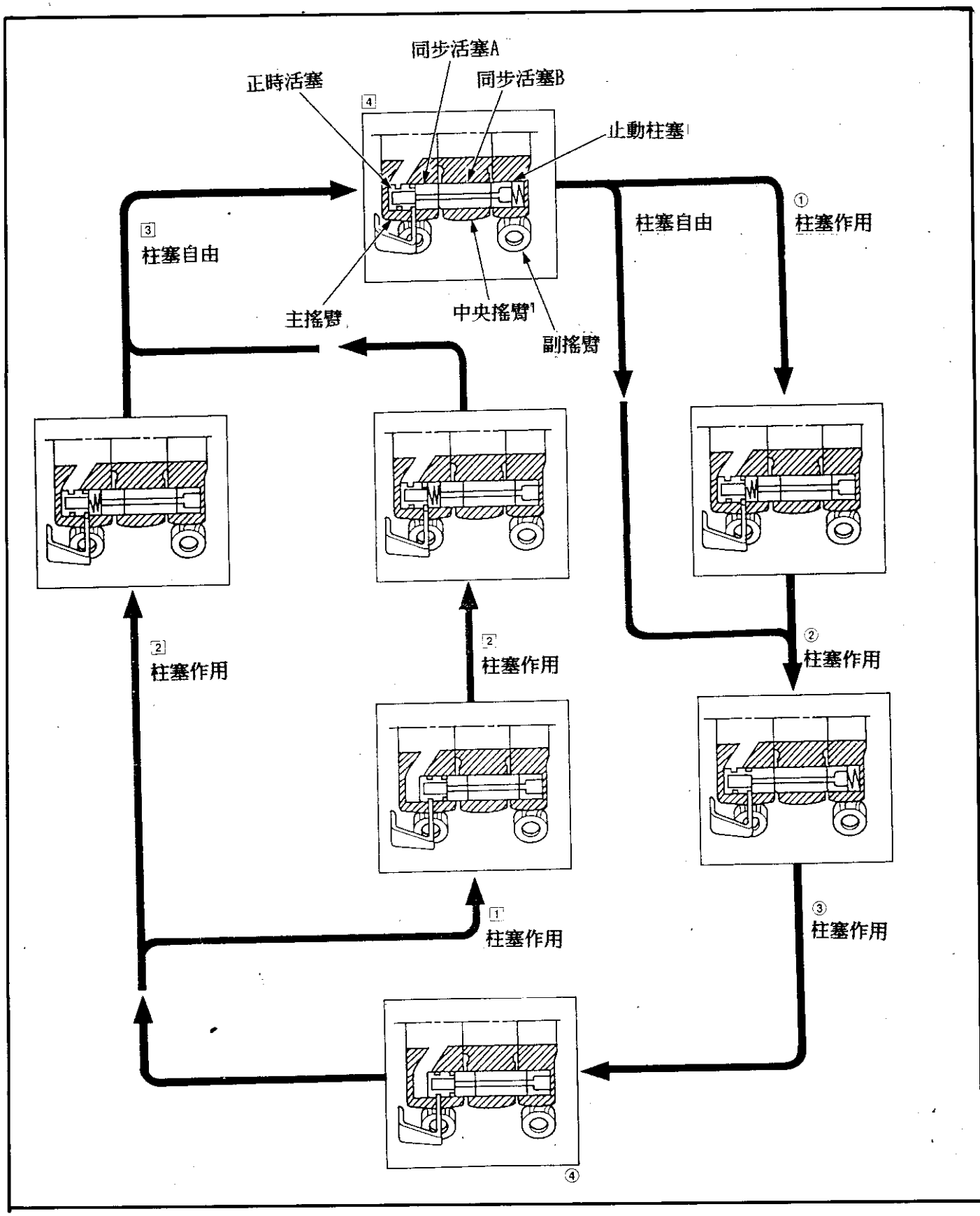
同步活塞A
正時活塞
同步活塞B
4
止動柱塞
3
柱塞自由
柱塞自由
①
柱塞作用
主搖臂
中央搖臂
副搖臂
2
柱塞作用
2
柱塞作用
②
柱塞作用
1
柱塞作用
③
柱塞作用
④

四、輔助節汽門控制系統作用原理 — IAB

IAB(Intake Air By-Pass)在 ACURA及 HONDA車系機構作用原理均相同，只是分直列引擎和 V型引擎兩種。

◎ V型引擎 — IAB系統

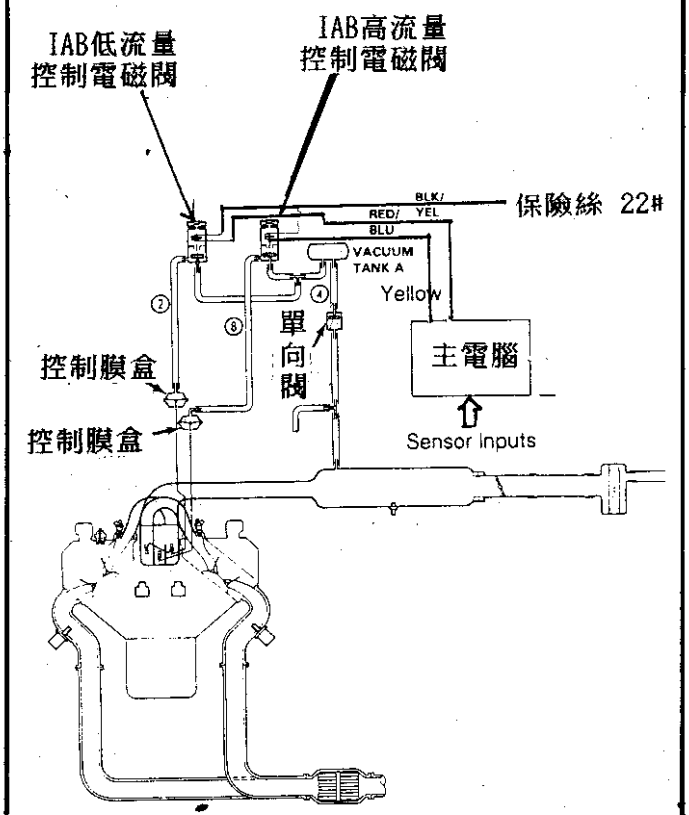

◎ 直列引擎 — IAB系統

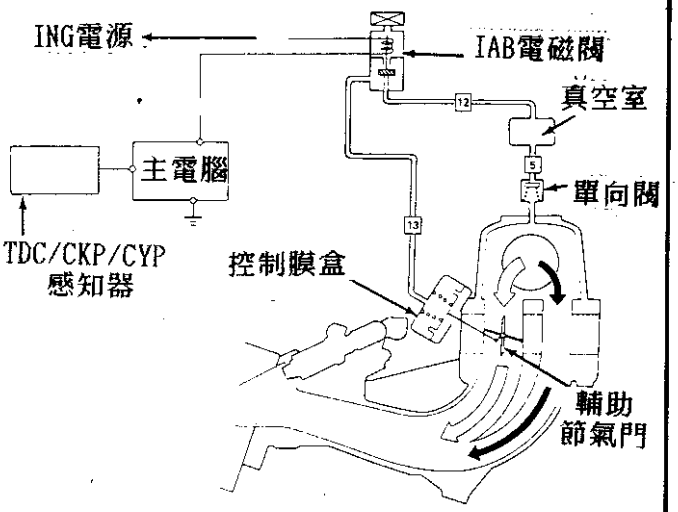

- 當引擎怠速運轉時，主電腦沒有提供 IAB控制電磁閥搭鐵，因此引擎真空源直通大氣，控制膜盒不作用，輔助節氣門關閉，當引擎加速到4600～4800RPM時主電腦控制 IAB電磁閥作用， 控制膜盒作用，輔助節氣門打開。
- 採用 IAB高、低流量控制双電磁閥系統，在 3400RPM以上時 IAB低流量控制電磁閥作用，在 4300RPM以上時 IAB高流量控制電磁閥作用。

五、空氣噴射控制系統作用原理 — PAIR

PAIR(Pulsed Secondary Air Injection)脈沖二次空氣噴射系統，當車速高於 9MPH(15KPH)以上，引擎轉數在 1500RPM以上減速下來時，PAIR電磁閥作用，PAIR控制膜盒打開，使新鮮空氣注入排氣管，降低 CO、HC及NOX。

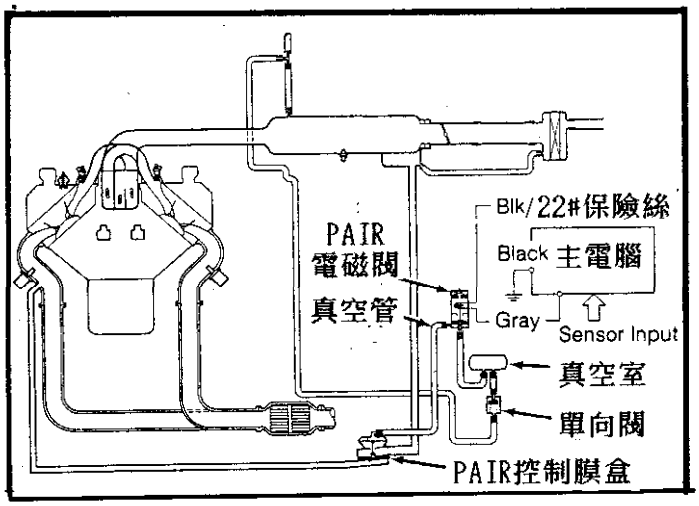

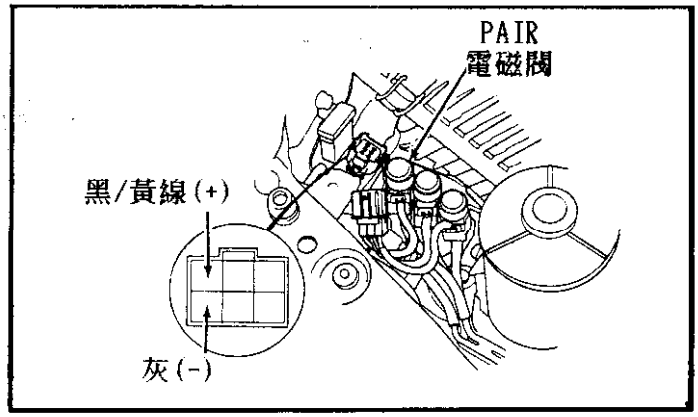

六、蒸發油氣回收系統作用原理 — 活性碳罐

◎ 該系統當引擎水溫在 74℃(165℉)以下時，發動引擎，碳罐電磁閥由主電腦控制搭鐵作用油氣可回收到進氣歧管增濃混合比。

◎ 當碳罐電磁閥作用時，活性碳罐流量真空度應在 0.4～1.4in-Hg範圍，如果不在此規格則表示碳罐或管路不良

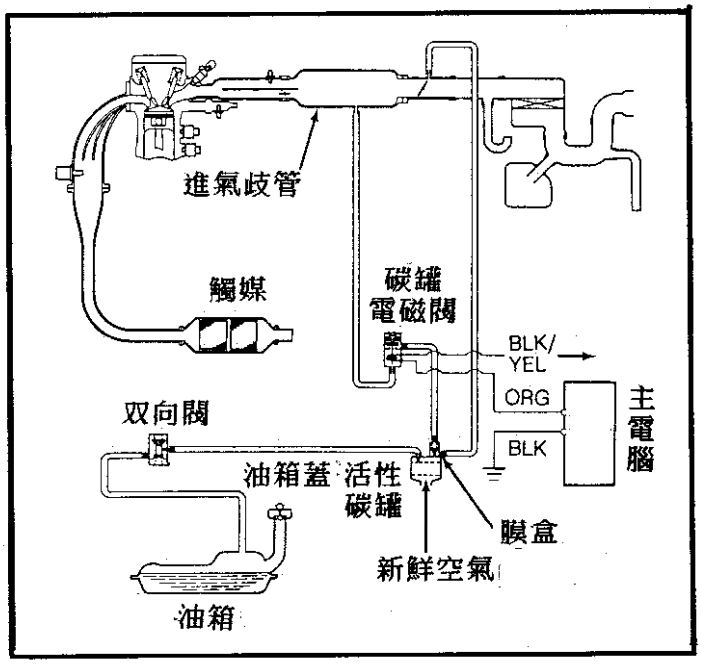

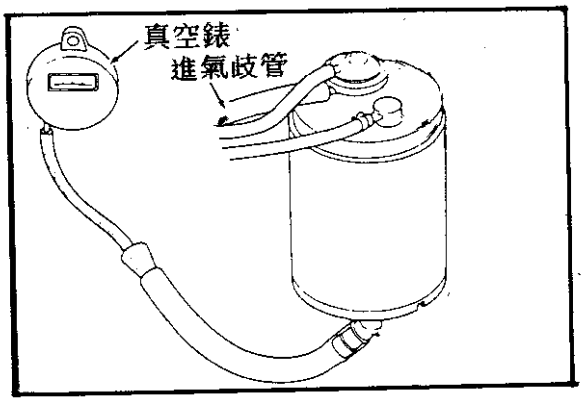

七、廢氣回收控制系統作用原理 — EGR

◎ 當引擎發動變速箱置於驅動檔引擎轉速達到下列規格 RPM時，EGR電磁閥即會作用：

□ Integra與 Vigor： 3000RPM以上。

□ 其它車系在： 1700～2500RPM以上。

◎ 當引擎怠速運轉時，在 CVC閥出口應有 8in-Hg的穩定真空，如果低於此值則表示 CVC閥不良或漏氣。

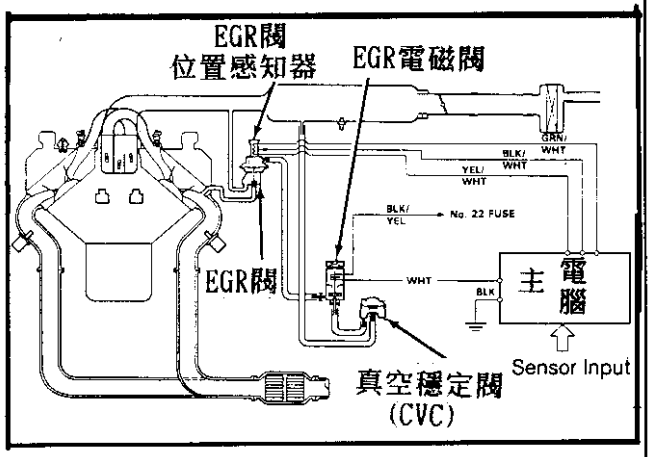

◎ 當 EGR閥膜盒保持，8in-Hg真空時， EGR閥位置感知器輸出信號線應在 1.2伏特。

八、引擎控制系統主要感知器技術規格

■ IAT — 進氣溫度感知器

℃	℉	電 阻 值
-20	- 4	15K～18KΩ
20	68	1K～ 4KΩ
80	176	200～400Ω

■ CTS(TW) — 水溫感知器

℃	℉	電 阻 值
20	68	1K～ 4KΩ
80	176	200～400Ω
120	248	50～150Ω

■ MAP — 進氣壓力感知器

真空	電 壓 值	真空	電 壓 值
0	2.8-3.0V	15	2.8-3.0V
5	2.3-2.5V	20	2.3-2.5V
10	1.8-2.0V	25	1.8-2.0V

◎ 真空單位： in-Hg

■ 噴油咀電阻

◎有減壓電阻噴油咀：1.5-2.5Ω
◎減壓電阻器： 5-7Ω
◎無減壓電阻噴油咀： 10-13Ω

■ 燃料系統供油調節油壓規格：

◎ 1.8L以下引擎	30-39psi	真空管拆掉時： 39～47psi
◎ 2.0L以上引擎	25-35psi	真空管拆掉時： 33～43psi

九、燃料泵浦繼電器控制圖示

◎ 燃料泵浦繼電器位於儀錶板左下方

◎ 8pin繼電器

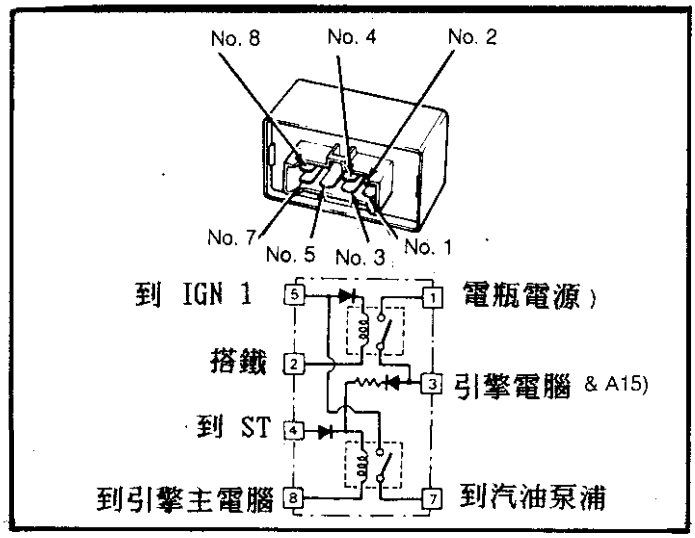

◎ 4+8pin繼電器

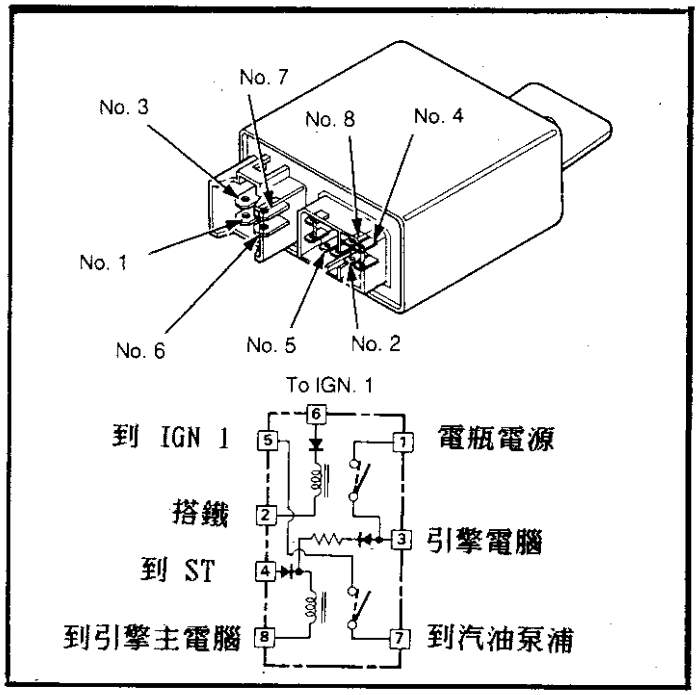

十、高壓線圈檢測規格 — 有三種不同型式

◎ 裝置在分電盤內高壓線圈

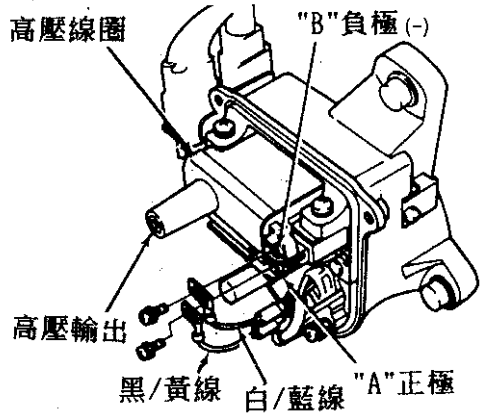

◎ 一次線圈電阻:0.6-0.8Ω
◎ 二次線圈電阻:12.8K-19.2K

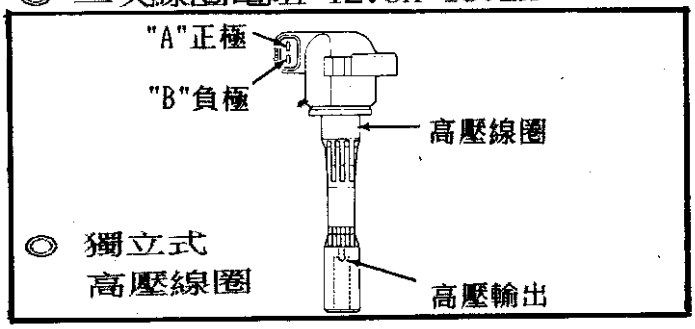

◎ 一次線圈電阻: 0.9-1.1Ω

◎ 外裝式高壓線圈

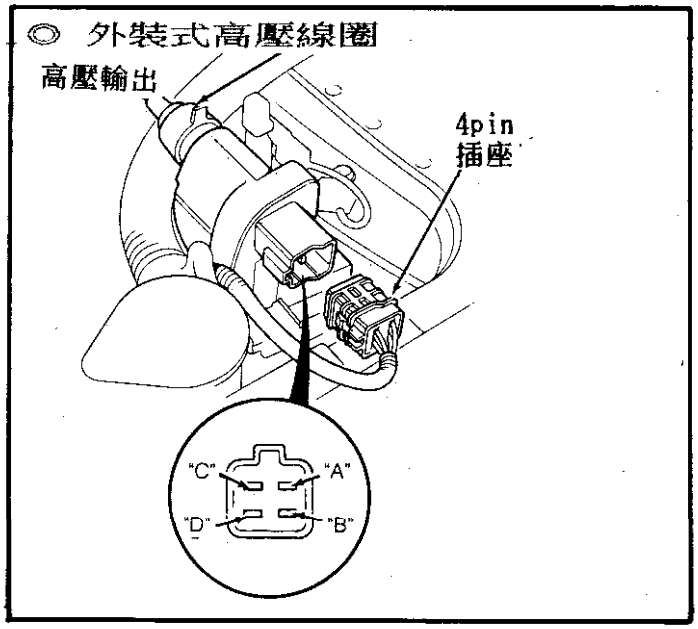

◎ 一次線圈電阻:A-D=0.3-0.5Ω
◎ 二次線圈電阻:10.8K-16.2KΩ

十一、CKP/CYL/TDC感知器檢測規格

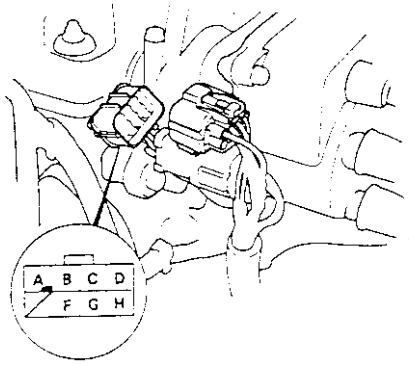

◎ 分電盤插座 8孔 7pin

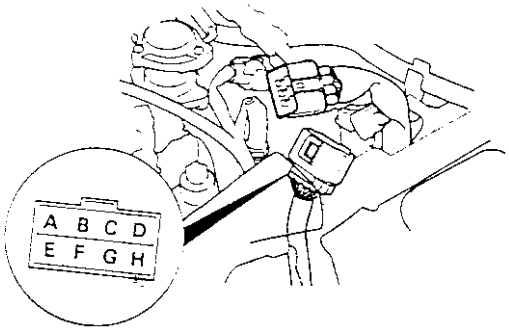

◎ 分電盤插座 8孔 8pin

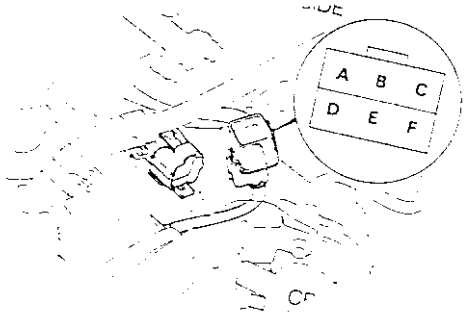

◎ 分電盤插座 6孔 6pin

■ CKP：曲軸度位感知器 ■ CYL：第一缸識別感知器 ■ TDC：上死點感知器

Accord 車種(8孔 7pin)		
CKP	B-F	260-500Ω
CYL	D-H	260-500Ω
TDC	C-G	260-500Ω

CIVIC、Prelude、Integra車		
CKP	B-F	350-700Ω
CYL	D-H	350-700Ω
TDC	C-G	350-700Ω

VIGOR 車種(6孔 6pin)		
CKP	B-E	650-850Ω
CYL	C-F	650-850Ω
TDC	A-D	650-850Ω
—	—	——

Legend 車種(8孔 8pin))		
CKP 1#	A-B	650-900Ω
CKP 2#	C-D	650-900Ω
CYL 1#	G-H	650-900Ω
CYL 2#	E-F	650-900Ω

十二、火星塞規格表

1. ACURA車系

車　　種	季　節	NGK	Nippondenso
Integra(GS-R)	通　用	PFR6G-13	PK20PR-L13
Except(GS-R)	通　用	ZFR5F-11	KJ16CR-L11
	夏　季	ZFR6F-11	KJ20CR-L11
Legend Coupe GS Sedan	通　用	PFR6G-11	PK20PR-L11
	夏　季	PFR7G-11	PK22PR-L11
	冬　季	PFR5G-11	PK16PR-L11
Legend L與 LS	通　用	PFR6G-11	PK20PR-L11
	夏　季	PFR7G-11	PK22PR-L11
	冬　季	PFR5G-11	PK16PR-L11
Vigor	通　用	BKR5E-N11	K16PR-L11
	夏　季	BKR6E-N11	K20PR-L11

2. Honda車系火星塞規格表

車　　型	年　份	BOSCH mm	Champion mm	NEK mm
Civic 1.5、1.6 16V	91-95	FR7DCX 1.1	RC7YCC 1.0	BKR6E-11 1.1
Civic 1.5 V-TEC 16V	91-95	FR7LCX 1.1	RC9YCC4 1.1	ZFR5F-11 1.1
Civic 1.6 V-TEC	91-95	FR7DCX 1.1	RC7YCC 1.0	BKR6E-11 1.1
Civic/Shuttle/CRX	88-90	WR7DCX 1.1	RN9YCC 1.0	BCPR6E-11 1.1
Civic/CRX V-TEC	91-95	FR7DCX 1.1	RC7YCC 1.0	BKR6E-11 1.1
Ballade	87-89	WR7DCX 1.1	RN9YCC 1.0	BPR6EY-11 1.1
Integra 1.5	86-89	WR7DCX 1.1	RN9YCC 1.0	BPR6EY-11 1.1
Integra 1.6i	86-89	FR7DCX 1.1	RC7YCC 1.0	BCPR6EY-11 1.1
Concerto 1.4	90-95	FR7DCX 1.1	RC9YCC 1.0	BCPR6E-11 1.1
Concerto 1.5	90-95	FR7DCX 1.1	RC7YCC4 1.0	BCPR6E-11 1.1
Concerto 1.6	90-93	FR7DCX 1.1	RN9YCC 1.0	BCPR6E-11 1.1
Concerto 1.6i 16V	90-95	FR7DCX 1.1	RC7YCC 1.0	BCPR6E-11 1.1
Accord 1.6/2.0/2.0i	86-90	WR7DCX 1.1	RN9YCC 1.0	BPR6EY-11 1.1
Accord 1.8	90-91	FR7LCX 1.1		ZFR6F-11 1.1
Accord eng: A20A3	87-90	WR8DCX 1.1	RN7YCC 1.0	BPR5EY-11 1.1
Accord eng: B20A2/A8	87-90	FR7DCX 1.1	RC7YCC 1.0	BCPR6ES-11 1.1
Accord 2.0/2.0i/2.2i/2.3i	90-95	FR7LCX 1.1	RC9YCC 1.0	ZFR6F-11 1.1
Prelude 2.0/2.0i/16V	87-92	FR7DCX 1.1	RC7YCC 1.0	BCPR6E-11 1.1
Prelude 2.0 Cat	87-92	FR7DCX 1.1		BCPR6EY-N11 1.1
Prelude 2.0i/2.3i	92-95	FR7LCX 1.1	RC7YCC4 1.0	ZFR6F-11 1.1
Prelude 2.2i V-TEC	93-95	FR7LCX 1.1		PZFR6F-11 1.1
Legend 2.5/2.7	86-91	FR7DCX 1.1	RC9YCC 1.0	BCPR6E-11 1.1
Legend 3.2 24V	91-95	FR6DP1X 1.1	RC9YCC4 1.0	PFR6E-11 1.1

☆ 引擎故障碼分析 —— 適用於 ACURA 及HONDA 全車系。

一、故障碼:1,2 —— 引擎

◎說明:CODE:1 — 含氧感知器或左側引擎含氧感知器線路不良

CODE:2 — 右側引擎含氧感知器線路不良。

◎測試:

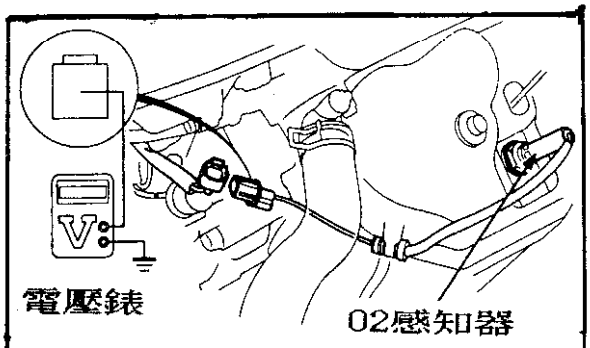

◎利用電壓錶量取02信號線,當引擎達正常工作溫度後,02應輸出0.4V到0.6伏特之間電壓變動。

1. 首先清除電腦記憶故障碼,然後發動引擎進行道路駕駛測試。
2. 瞬間將油門踩到底,必須保持5秒以上,然後放鬆油門,使節氣門全關,也必須保持5秒以上。
3. 如果故障警示燈此時並沒有亮,則表示剛才CODE1或CODE2是間歇性故障,則檢查線路接頭是否鬆動或線路搭鐵。
4. 如果經過步驟2測試時,故障警示燈亮且仍讀出CODE1或CODE2,則請參照故障碼43 —— 燃料供給系統進行檢測。

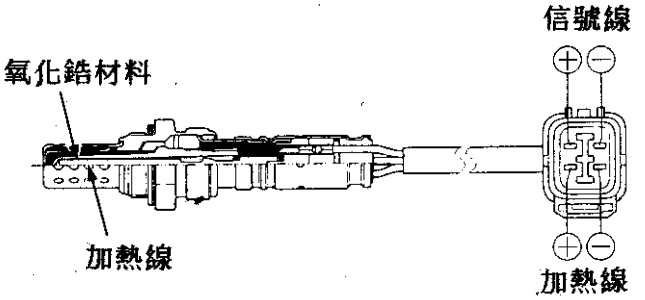

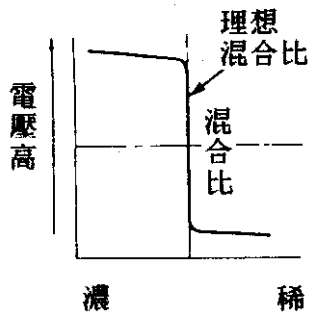

二、故障碼:3 —— 引擎

◎說明:進氣壓力感知器(MAP)線路不良。

◎測試:①首先清除電腦記憶故障碼。

②發動引擎如果如障燈再亮,並有故障碼3出現,則依下圖測量。

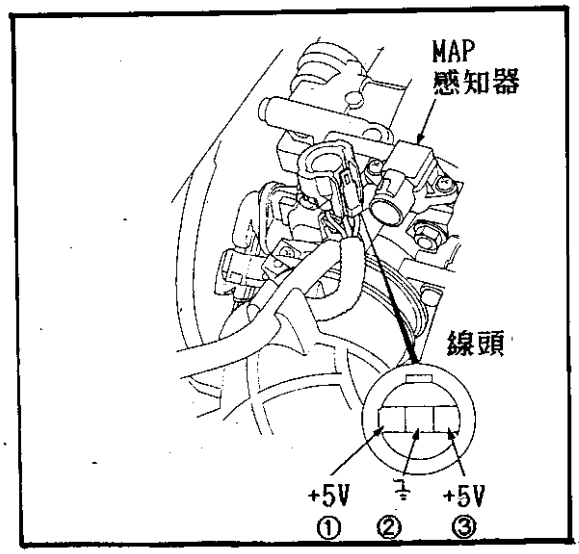

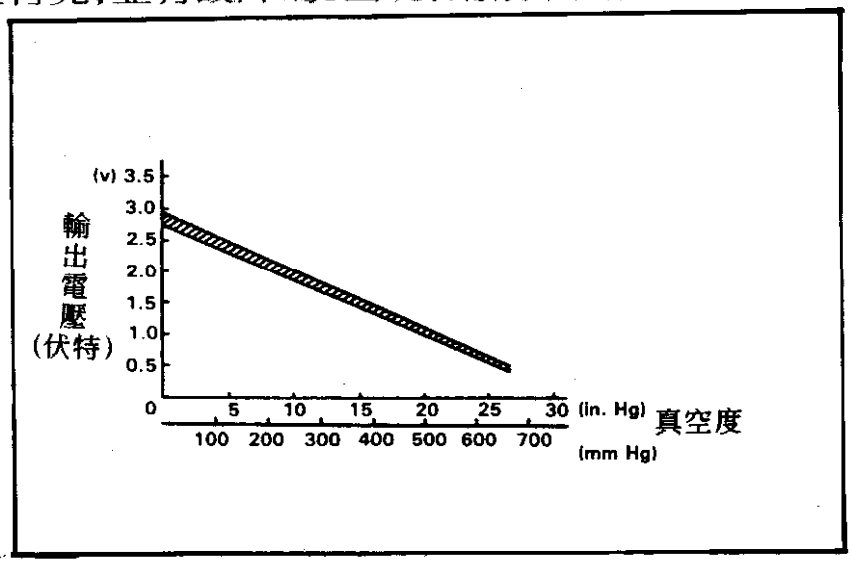

③量取MAP線頭左、右兩側線與搭鐵之間為5伏特。

如果讀值為0伏特可能是線路斷線或搭鐵。

如果讀值高於5.2伏特或低於4.8伏特,則可能主電腦搭鐵不良線不良或主電腦不良。

④裝回MAP線頭,連接電壓錶紅色測試棒到③,黑色測試棒搭鐵,並接上真空槍到MAP上,依右上圖規格測試MAP輸出電壓與真空度之關係是否正確,如果不正確則更換MAP感知器。

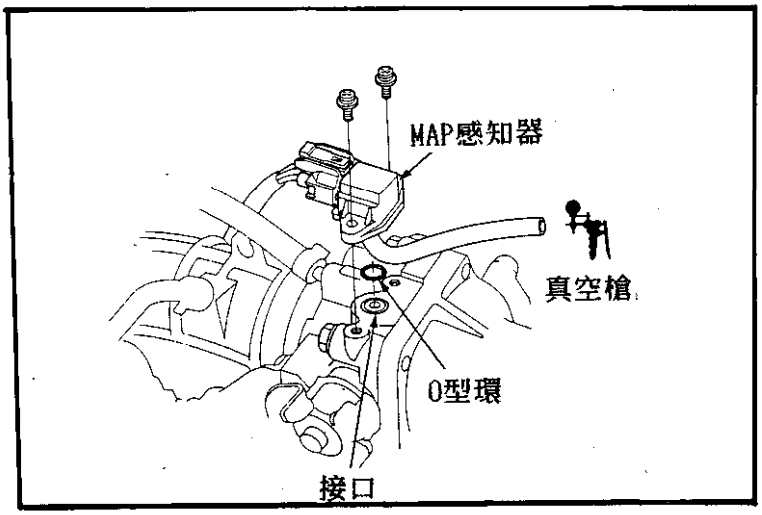

三、故障碼:4、54 —— 引擎

◎說明:1.CODE:4 — CKP曲軸度位感知器不良。(1#)

2.CODE:8 — TDC上死點感知器不良。

3.CODE:9 — CYL第一缸識別感知器不良。(1#)

4.CODE:54 — CKP曲軸度位感知器不良。(2#)

5.CODE:59— CYL缸別識別感知器不良。(2#)

◎測試:1.圖示。

2.CKP、TPC及CYL感知器所有線路均連到引擎主電腦。

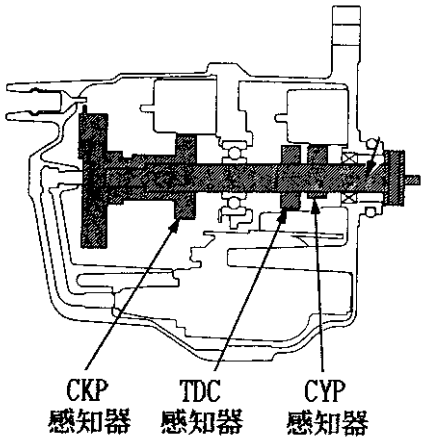

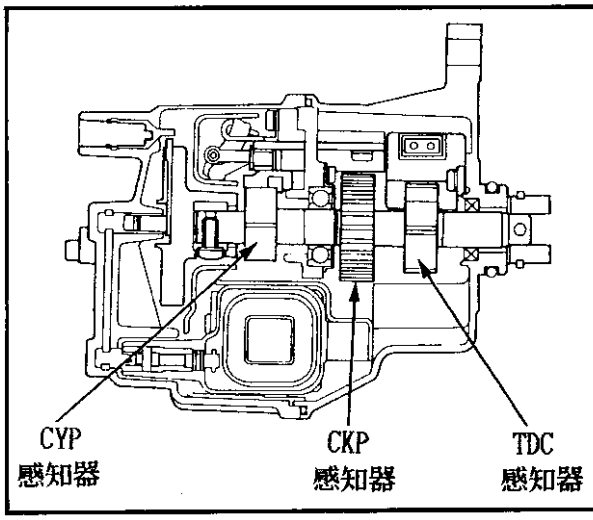

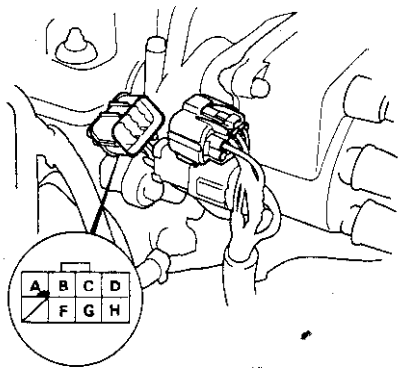

- CODE:4—"B","F"
- CODE:8—"D","H"
- CODE:9—"C","G"

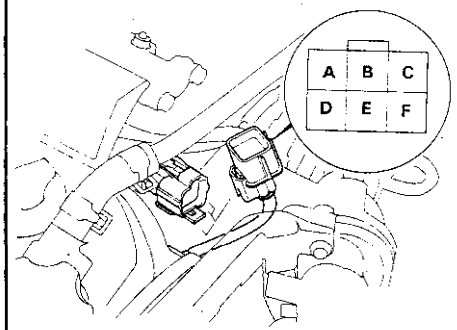

- CODE:4—"B","E"
- CODE:8—"A","D"
- CODE:9—"C","F"

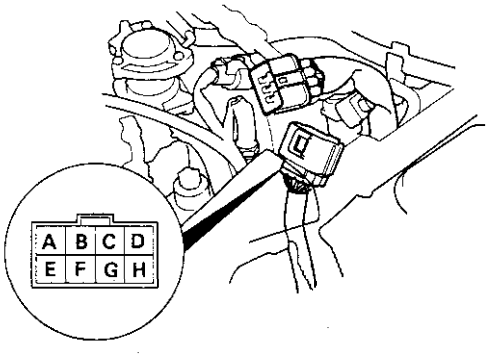

- CODE:4—"A","B"
- CODE:54—"C","D"
- CODE:9—"G","H"
- CODE:59—"E","F"

3.測試標準規格：

ACCRD 車種(8孔 7pin)		
CKP	B-F	260-500Ω
CYL	D-H	260-500Ω
TDC	C-G	260-500Ω

CIVIC,Prelude,Integra車種		
CKP	B-F	350-700Ω
CYL	D-H	350-700Ω
TDC	C-G	350-700Ω

Vigor 車種(6孔 6pin)		
CKP	B-F	650-850Ω
CYL	C-F	650-850Ω
TDC	A-D	650-850Ω
———	———	———————

Legend 車種(8孔 8pin)		
CKP 1#	A-B	650-900Ω
CKP 2#	C-D	650-900Ω
CYL 1#	G-H	650-900Ω
CYL 2#	E-F	650-900Ω

四、故障碼:5 —— 引擎

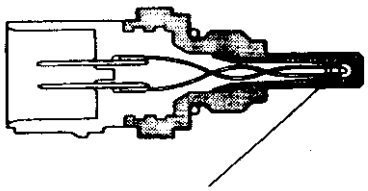
熱敏電阻

◎說明：進氣壓力感知器(MAP)真空信號不良。

◎測試：參考故障碼3測試。

五、故障碼:6 —— 引擎

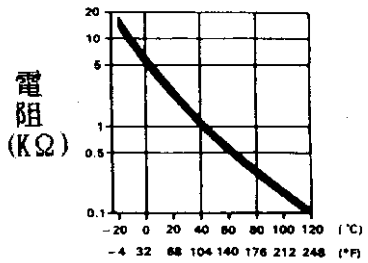

引擎水溫度

◎說明：引擎水溫感知器信號不良。

◎測試：

1. 首先清除電腦記憶故障碼。
2. 利用溫度計量取水溫，當引擎達正常工作溫度時，量取水溫感知器 應在標準規格範圍。

0℃	°F	電阻值
20	68	1K - 4KΩ
80	176	200 - 400Ω
120	248	50 - 150Ω

六、故障碼:7 —— 引擎

◎說明:節氣門位置感知器(TPS)信號不良。

◎測試:

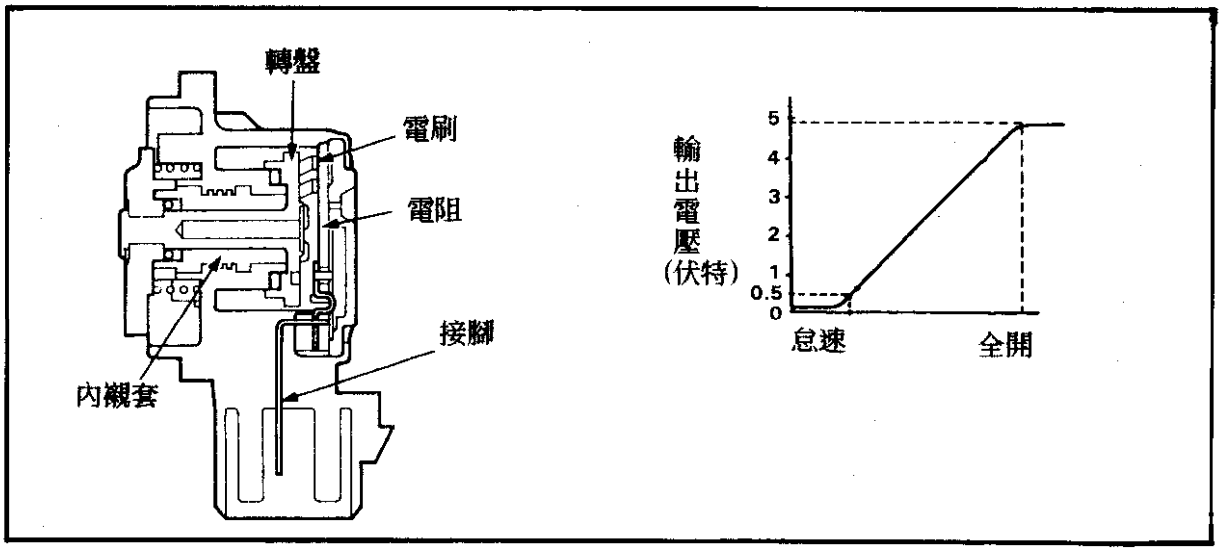

■引擎在怠速時TPS信號為0.5伏特。

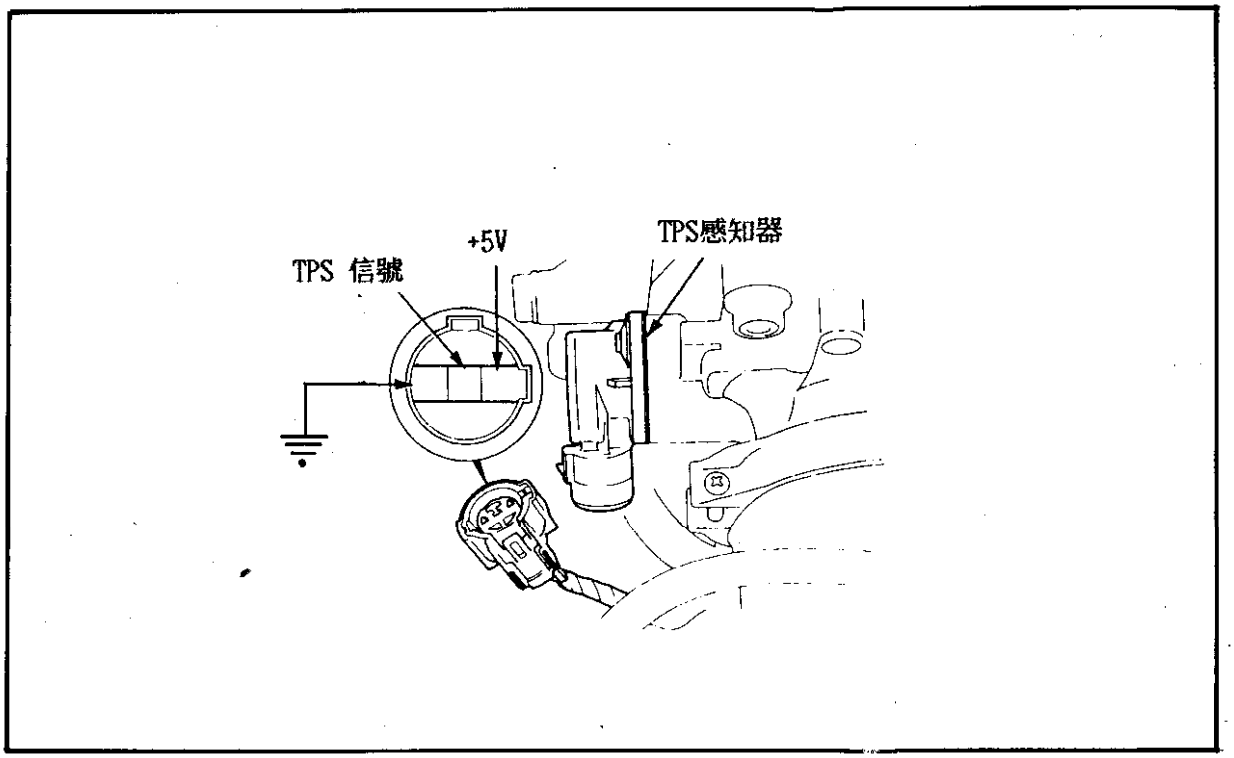

七、故障碼:8,9、59 —— 引擎

◎說明:1.CODE:8 — TDC上死點位置感知器。

2.CODE:9、59 — CYL汽缸識別感知器。

◎測試:參考故障碼4測試。

八、故障碼:10 —— 引擎

◎說明:進氣溫度感知器(IAT)信號不良。

◎測試:

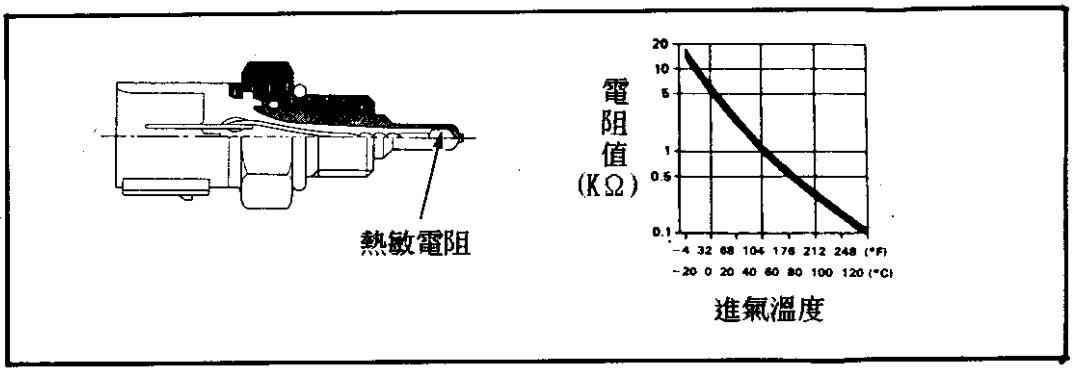

1.首先清除電腦記憶故障碼。

2.利用溫度計量取進氣溫度,並利用歐姆錶量取進氣溫度感知器必須合乎標準規格。

0℃	℉	電阻值
-20	-4	15K - 18KΩ
20	68	1K - 4KΩ
80	176	200Ω-400Ω

九、故障碼:12 —— 引擎

◎說明:EGR位置感知器信號不良。

◎測試:

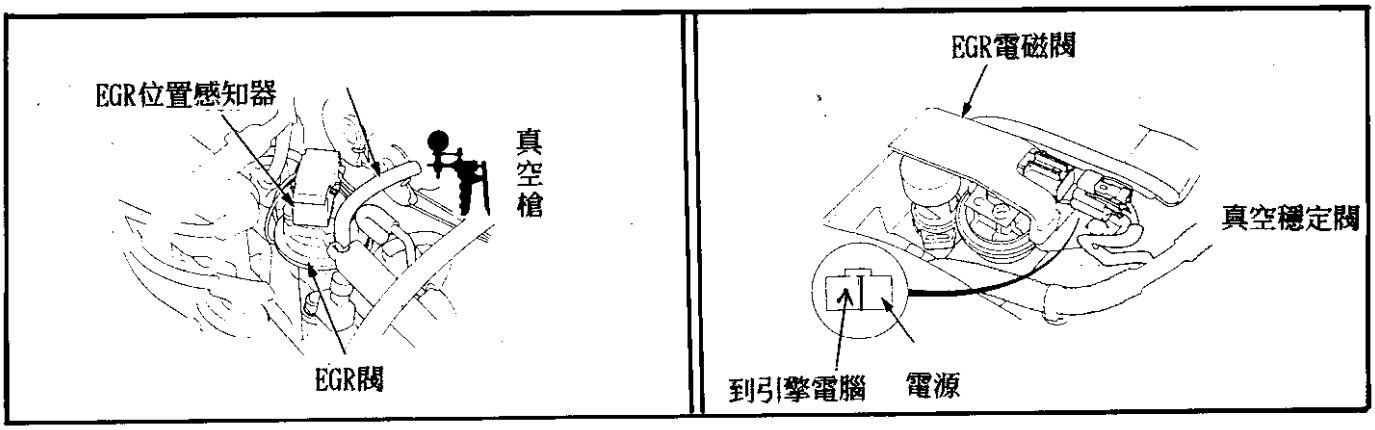

1. 當引擎達工作溫度且變速箱在驅動檔。
2. Integra車種與Vigor車種加速引擎達3000RPM以上時,EGR電磁閥即會由引擎主電腦控制搭鐵,此時EGR閥膜盒處會有8in-Hg真空度,使EGR打開。
3. 其它車種只要加速引擎達1700～2500RPM時,EGR閥即會打開。
4. 利用真空槍提供EGR閥真空膜盒8in-Hg真空度時EGR位置感知器應輸出1.2伏特信號。

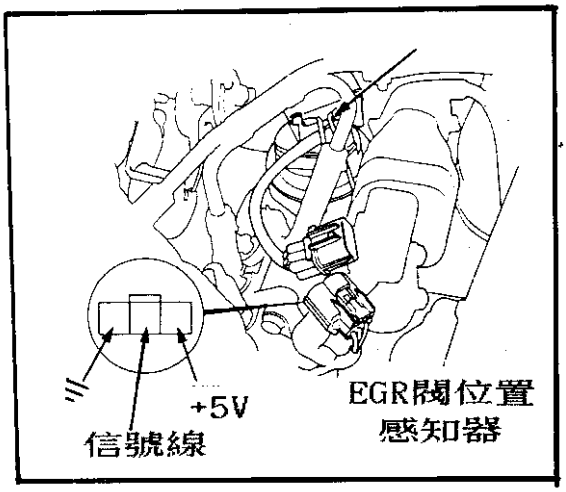

十、故障碼:13 —— 引擎

◎說明:大氣壓力信號輸出不良。

◎測試:1. 大氣壓力信號是由MAP感知器取得, 如果引擎與變速箱共用一個電腦而MAP又正常,則表示主電腦不良。

2. 如果引擎電腦與變速箱電腦分開則檢查引擎電腦D5腳到變速箱電腦D3腳線路如果有搭鐵,則重配該線,如果沒有搭鐵,則表示主電腦故障。

十一、故障碼:14 —— 引擎

◎說明：IAC怠速控制馬達線路不良。

◎測試：

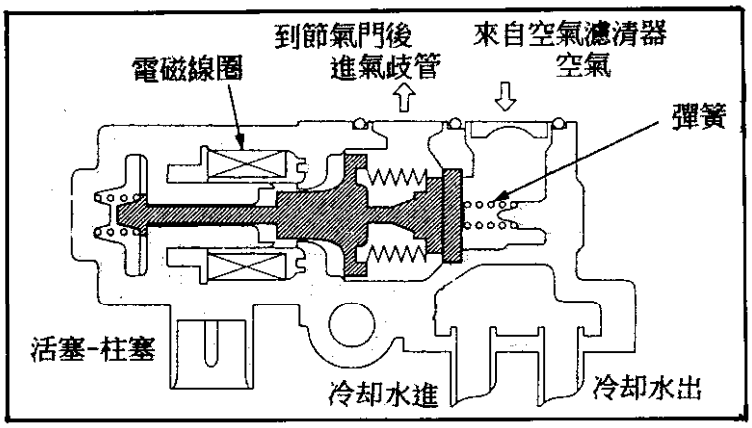

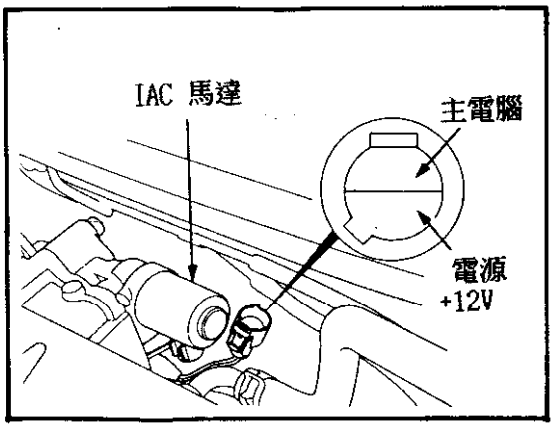

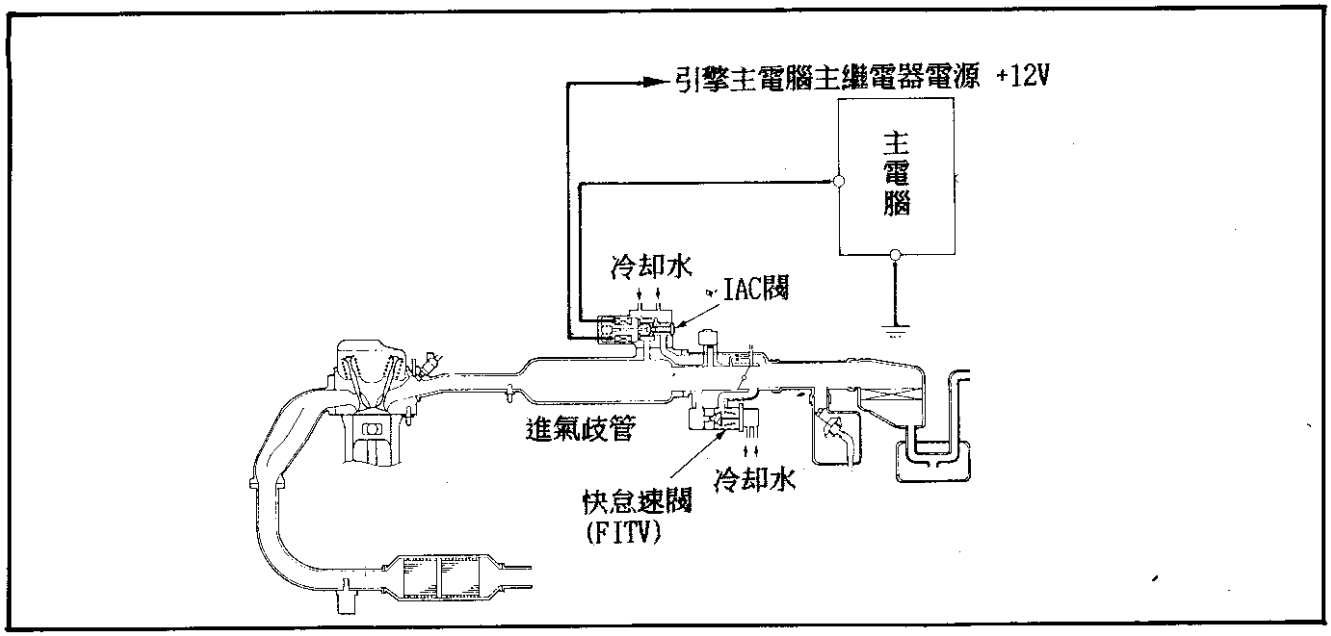

1. IAC閥作用時可提升引擎150-300RPM，測試方式係將引擎發動，然後將"黑/藍"線搭鐵引擎將提升150-300RPM，即表示IAC閥作用正常。

2. 造成CODE14的原因有：

①引擎基本怠速調整不當。
②A/C開關信號不正常。
③發電機磁場線路不良。
④變速箱檔位信號不良。
⑤剎車開關信號不良。
⑥起動信號線不良。
⑦動力轉向開關信號不良。
⑧快怠速閥作用不良。
⑨進氣管路漏氣。
⑩IAC閥O型環不良。

十二、故障碼:15 —— 引擎

◎說明:主電腦觸發點火晶體控制線路不良。

◎線路:

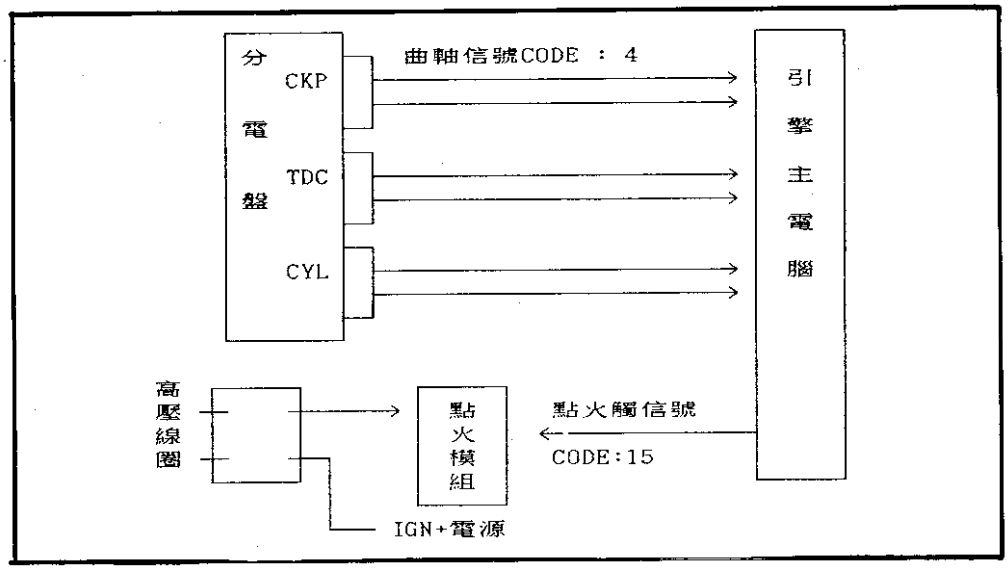

◎測試:引擎主電腦接收CKP信號後輸出一個點火脈沖觸發信號到點火模組控制高壓線圈點火,如果該線路沒有頻率信號輸出,而又沒有記憶CODE4或CODE54,則表示引擎主電腦不良。

十三、故障碼:16 —— 引擎

◎說明:噴油咀控制線路不良。

◎測試:1.ACURA與HONDA全車系噴射引擎主電腦控制噴油咀pin如下:

主電腦pin腳	A1	A2	A3	A4	A5	A6
噴油咀缸數	1#	4#	2#	5#	3#	6#

2.噴油咀電阻值規格:

- 有裝減壓電阻噴油咀線圈阻抗:1.5～2.5Ω。
- 無裝減壓電阻噴油咀線圈阻抗:10 ～13 Ω。
- 減壓電阻:5～7Ω。

十四、故障碼:17 —— 引擎

◎說明：車速信號線路不良。

◎測試:1.引擎電腦直接由車速感知器取得車速信號。

2.車速感知器裝置在變速箱輸出端,該感知器為霍爾式,輸出為方波信號。

3.標準規格:

ACURA	0到10伏特信號
Accord	0到5伏特信號
CIVIC	0到5伏特以上信號
Prelude(H22A1)	0到12伏特信號
Prelude	0到5伏特信號

十五、故障碼:18 —— 引擎

◎說明:點火正時調整器線路不良。

◎測試:1.採用直接點火引擎,有此調整器裝置在真空管控制盒內。

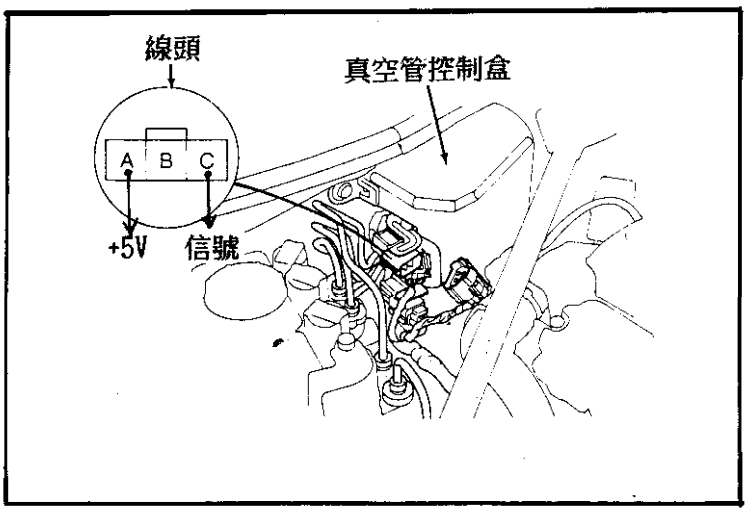

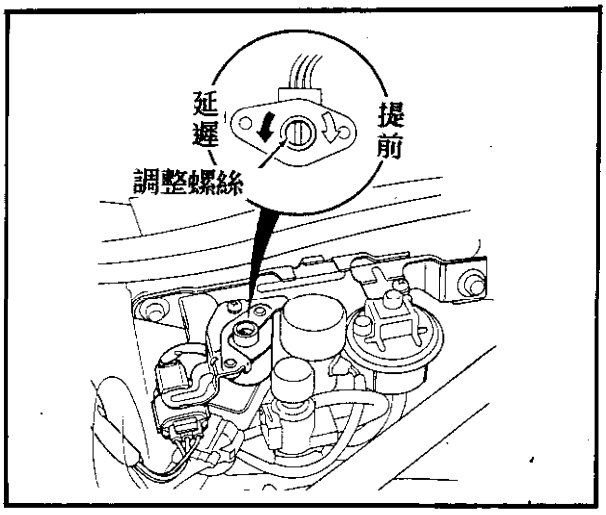

2."A","C"腳間電阻值為3500 - 6000Ω。

3.工作電壓為5伏特。

十六、故障碼:19 —— 引擎

◎說明：自動變速箱鎖定電磁閥線路不良。

◎測試：電磁閥的線圈電阻為 14～25Ω，當電磁閥溫度在 20℃ 時為14.1～15.5Ω。

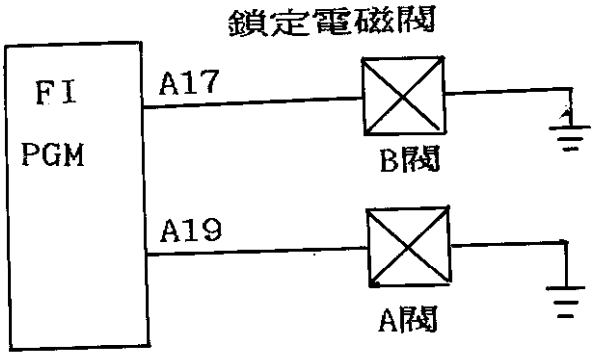

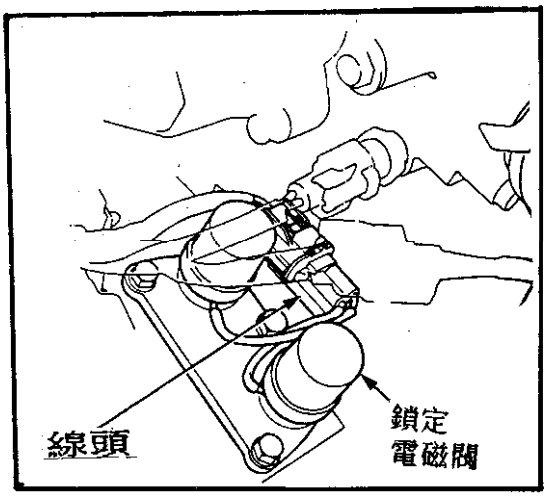

十七、故障碼:20 —— 引擎

◎說明：ELD電子負荷補線路不良。

◎測試：

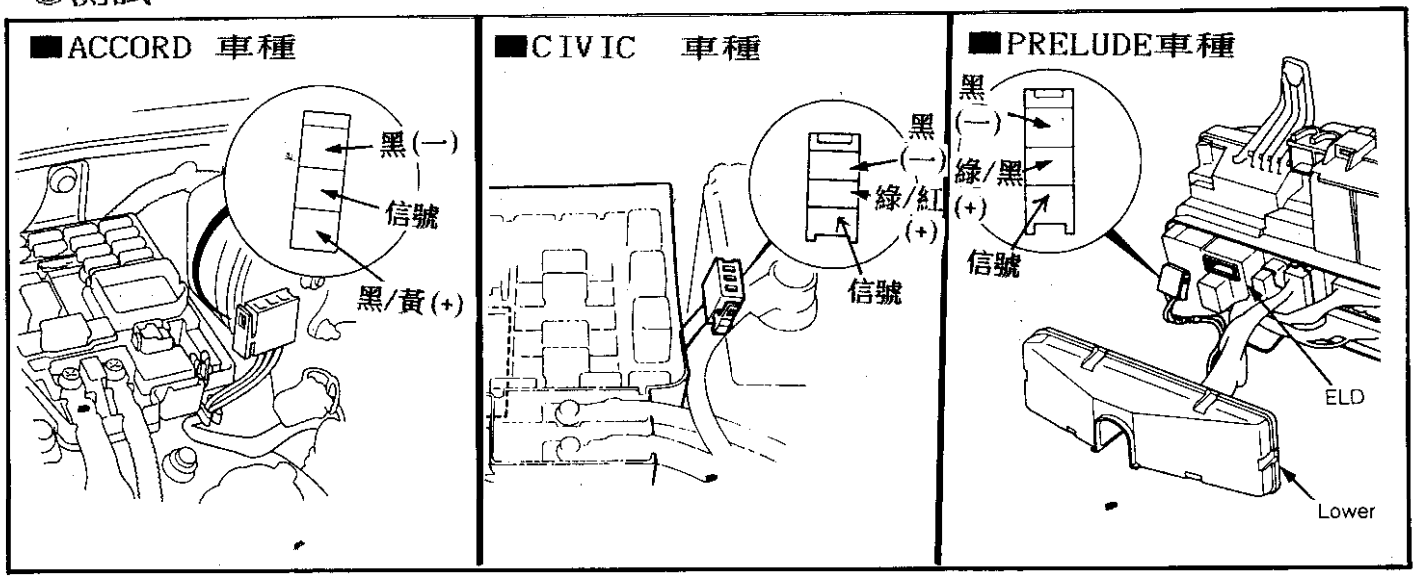

1.(-)為0伏特，(+)為+12伏特。

2."信號"線在點火開關key-ON時為4.5～5伏特，打開第一段大燈時為2.5～3.5伏特，開到第二段大燈時為1.5～2.5伏特。同時會補償提升引擎怠速。

十八、故障碼:21,22 —— 引擎

◎說明:1.CODE:21 — VTEC可變汽門電磁閥控制線路不良。

2.CODE:22 — VTEC可變汽門油壓開關線路不良。

◎測試:

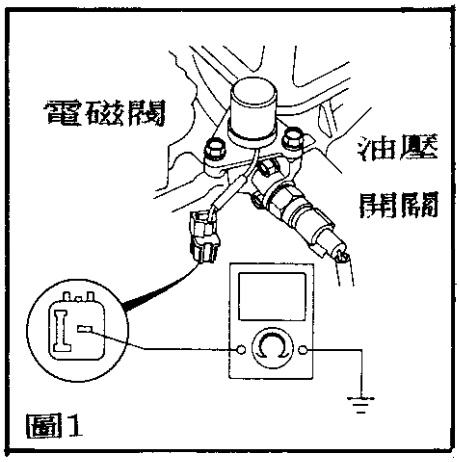

圖1

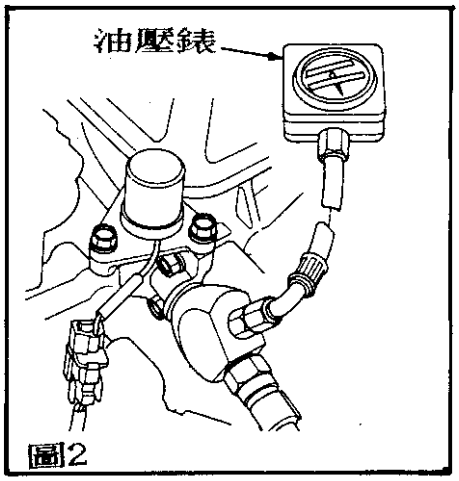

圖2

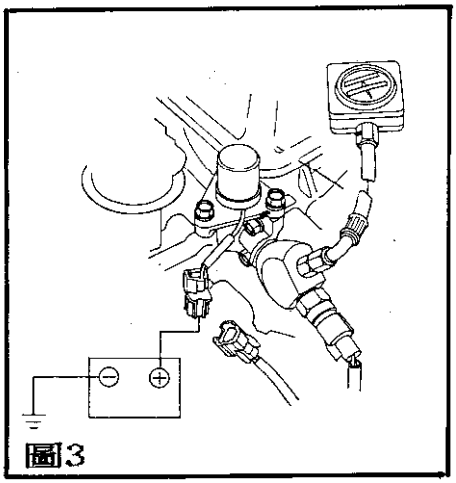
圖3

1.採用VTEC-E系統在引擎轉速2500RPM以上時,車速達5km/hr以上,水溫在-5.3℃以上且引擎進氣為負壓力條件時,主電腦A4腳會輸出+12伏特電壓控制電磁閥打開,使進氣門開啟行程增加。

2.採用VTEC系統在引擎轉速4800RPM以上,車速達20km/hr以上(手排),或5km/hr以上(自排),水溫在60℃以上,且引擎進氣為負壓力條件時,主電腦A4腳會輸出+12伏特電壓,使電磁閥作用,使進氣門開啟行程增加。

3.電磁閥線圈內部電阻為14-30歐姆。

4.可變汽門壓力開關在Key-OFF時,壓力開關內接點是導通的。

5.如圖2接上油壓錶,當引擎轉速在1000,2000,和4000RPM時,油壓應在0.5kg/cm²以上(7psi)否則表示VTEC電磁閥沒有打開。

6.如圖3,直接將VTEC電磁閥通電打開,並將引擎加速到3000RPM,油壓應在2.5kg/cm²(36psi)以上,否則表示機油泵不良或潤滑系統漏油。

十九、故障碼:23、53 —— 引擎

◎說明:1.CODE:23 — 爆震信號不良。(前)(左)

2.CODE:53 — 爆震信號不良。(後)(右)

◎測試:

1.裝一個爆震感知器則與主電腦D3腳連接。

2.裝有兩個爆震感知器,則分別與主電腦C1腳(CODE:23)與C3腳(CODE:53)連接。

3.首先清除故障碼,並確認引擎並無異常機械噪音或振動,如汽門間隙太大,皮帶或鍊條鬆動,發電機架固定鬆動,壓縮機鬆動等,均必須先行固定或修護。

4.將引擎保持加速在3000-4000RPM保持10秒鐘,如果故障碼仍出現CODE23或53,再確認爆震感知器線路,若正常則表示引擎主電腦不良。

二十、故障碼:30,31 —— 引擎

◎說明:1.CODE:30 — A/T與PCM連線信號A不良。

2.CODE:31 — A/T與PCM連線信號B不良。

◎測試:1.當記憶該故障碼時會造成變速箱卡檔或換檔不順。

2.檢查下列線路:

功　　用	引擎電腦	連　線	A/T 電腦
檔位確認	A18	←→	D16
昇檔信號	B3	←→	D13
降檔信號	B4	←→	D11
5伏特電源	D18	←→	D18

二十一、故障碼:35,36 —— 引擎

◎說明:TCS與引擎主電腦連線不良。

◎測試:參考2-33頁線路圖測試連線是否搭鐵或斷線。

二十二、故障碼:41,42 —— 引擎

◎說明:含氧感知器加熱線路不良。

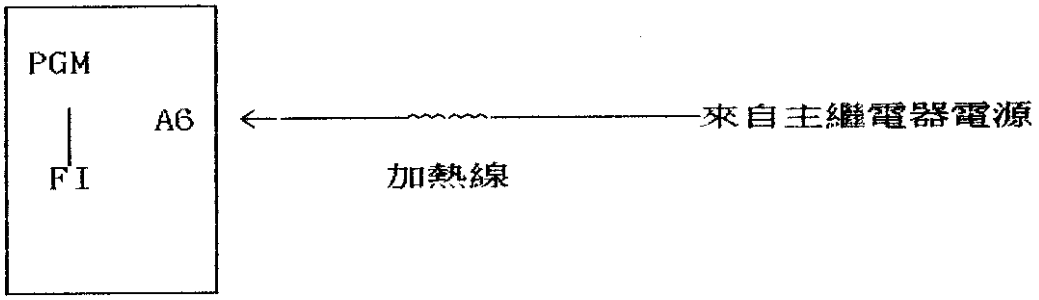

◎說明：HONDA本田引擎，採用之含氧感知器有三種：

- 單線式：含氧感知器(沒有加熱線)
- 四線式：含氧感知器與加熱線。(加熱線電阻為10～40Ω)。
- 七線式：空氣燃料混合比。(加熱線電阻為3-13歐姆)。

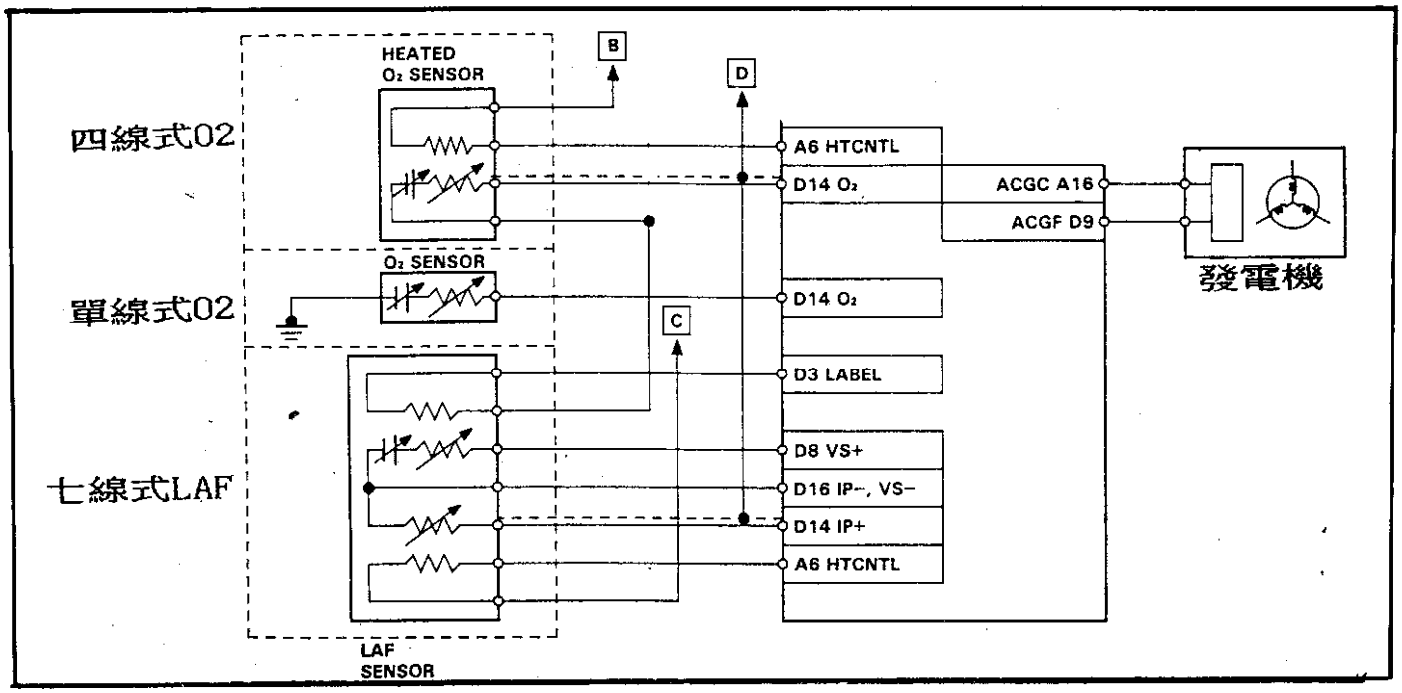

二十三、故障碼:44,45 —— 引擎

◎說明:汽油泵供油不足或太多或混合比太稀或太濃。

◎測試:1.造成混合比太稀的原因:

◎壓力太低　◎進氣系統漏氣　◎感知器不良

2.造成混合比太濃的原因:

◎油壓太高　◎噴油咀漏油　◎EVAP漏氣

◎引擎機油劣化　◎引擎機油太多　◎感知器不良

3.測量排氣壓力應在2psi以下,若高於2psi表示觸媒阻塞。

二十四、故障碼:48 —— 引擎

◎ 說明 : D3 腳為空燃比感知器信號, 標準值為 3～3.2V, 可變動值在 0.3～4.9V。

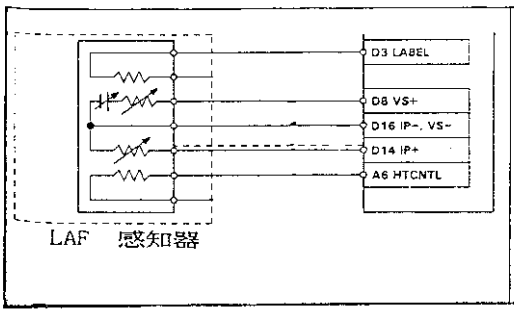

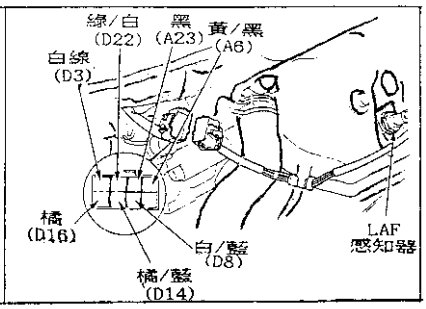

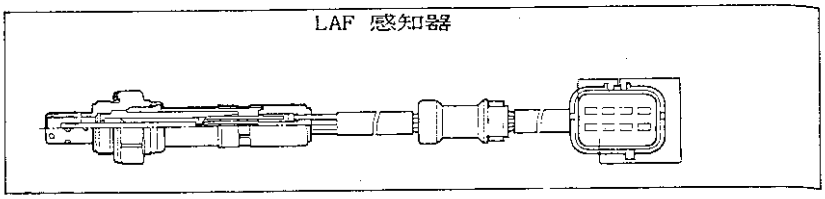

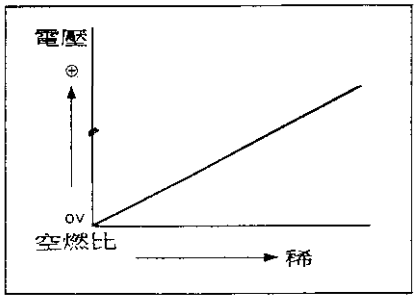

故障碼	電腦腳號	電　壓　值
41	A6	+12V
	A23	搭鐵
48	D22	搭鐵
	D3	0.3～4.9V
	D8	3～3.2V
	D14	0.1～0.9V (0.4V)
	D16	2.6～2.8V

☆ 自動變速箱原理與檢測

一、新喜美CIVIC變速箱

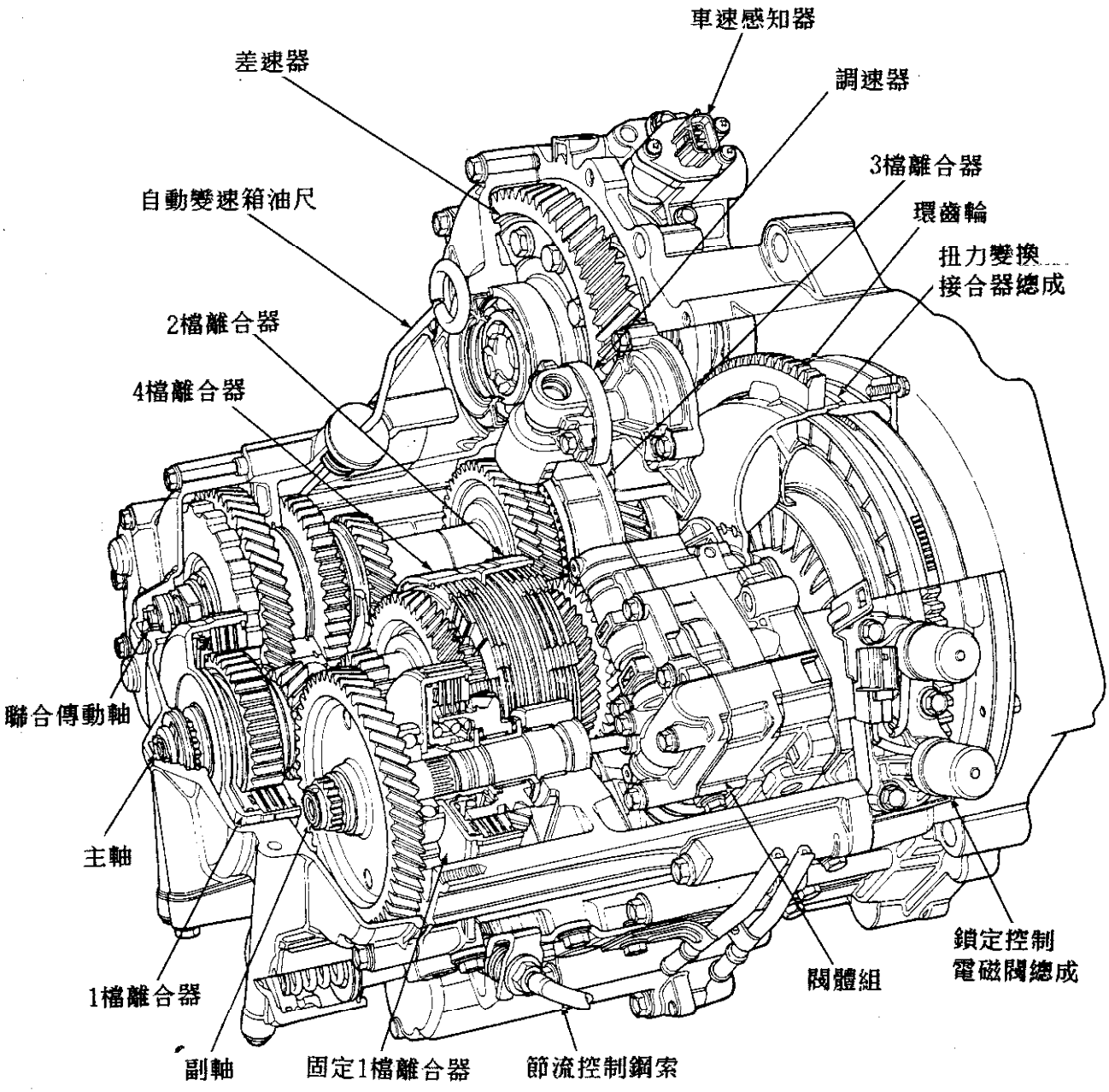

二、CIVIV變速箱剖面圖

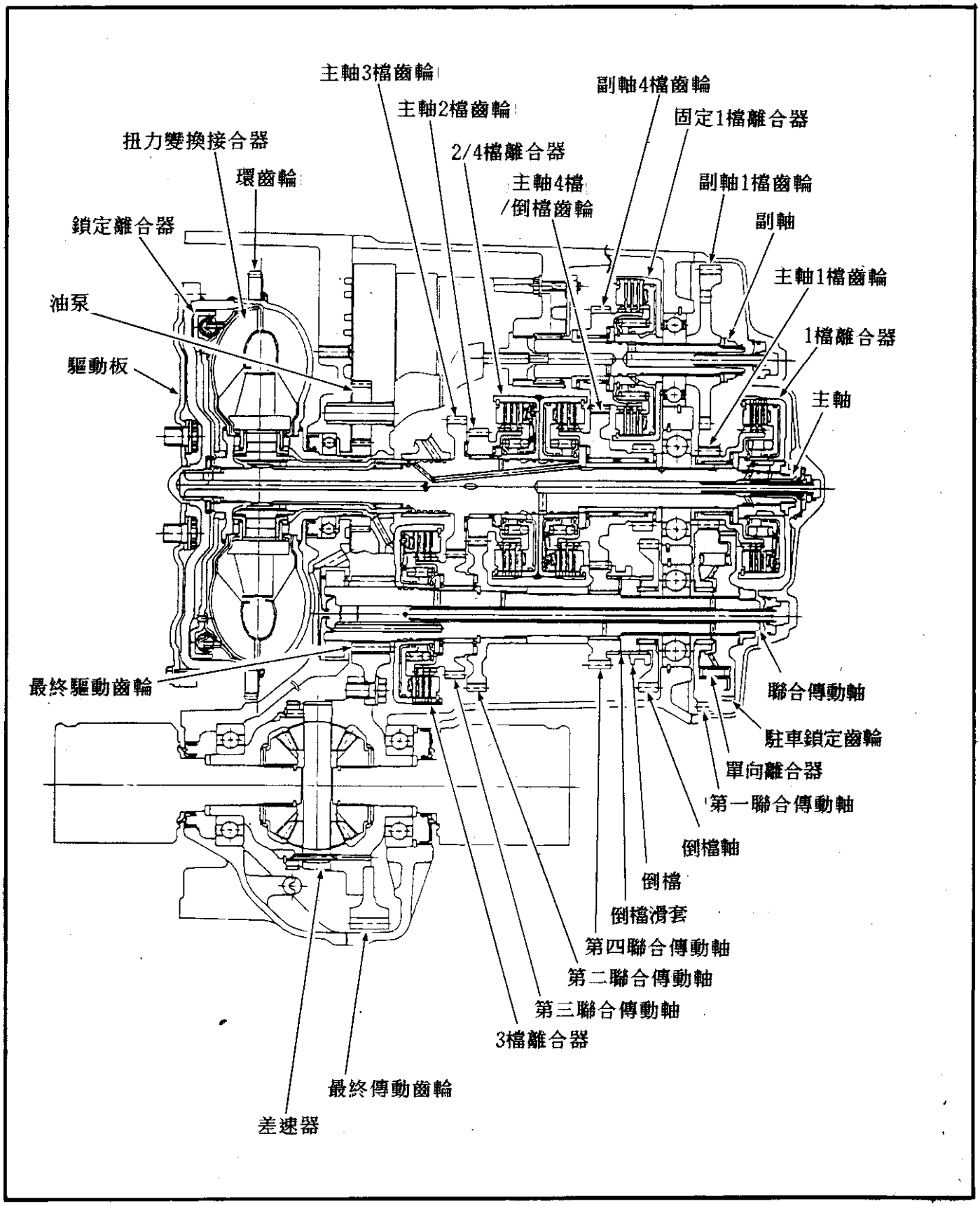

動力流程：— CIVIC

零件 / 位置		扭力變換接合器	固定1檔離合器	1檔齒輪離合器	2檔齒輪離合器	3檔齒輪離合器	4檔		倒檔齒輪	駐車齒輪
							齒輪	離合器		
P		○	×	×	×	×	×	×	×	○
R		○	×	×	×	×	×	○	○	×
N		○	×	×	×	×	×	×	×	×
D4	1ST	○	×	○	×	×	×	×	×	×
	2ND	○	×	*○	○	×	×	×	×	×
	3RD	○	×	*○	×	○	×	×	×	×
	4TH	○	×	*○	×	×	○	○	×	×
D3	1ST	○	×	○	×	×	×	×	×	×
	2ND	○	×	*○	○	×	×	×	×	×
	3RD	○	×	*○	×	○	×	×	×	×
2		○	×	*○	○	×	×	×	×	×
1		○	○	○	×	×	×	×	×	×

○：作用　×：不作用　＊：雖然1檔離合器有作用，但當單向離合器滑動時，動力沒輸出。

油壓控制：— CIVIC

閥體組包括主閥體，次閥體，油壓調節閥體，伺服閥體，鎖定閥體，調速器調整閥體。

油泵是靠附著在引擎上的扭力變換接合的主軸來驅動。油流經油壓調節閥來使其保持一定油壓，再流到主閥體的手動閥去引導油壓到每一個離合器

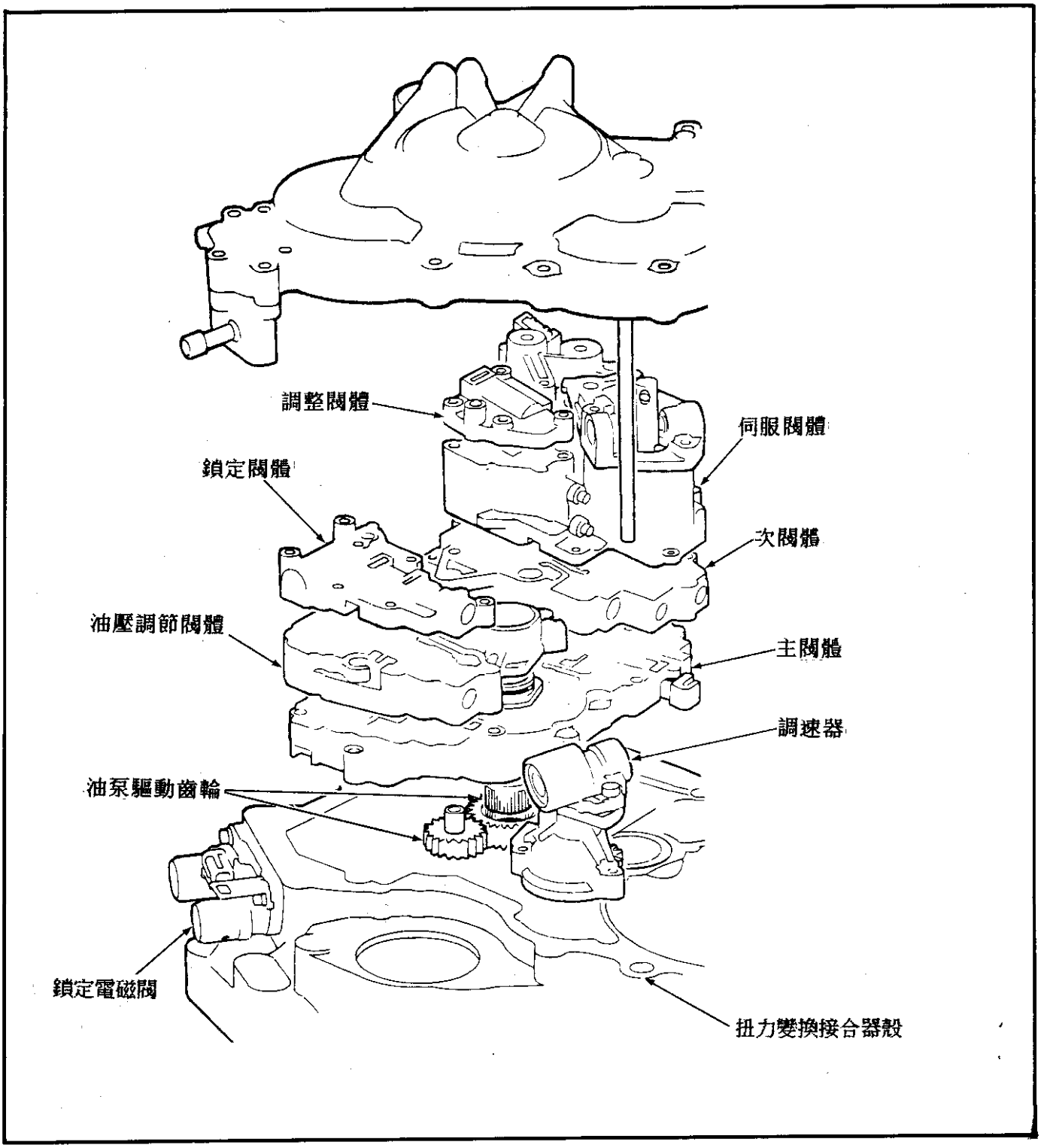

主閥體 ：— CIVIC

主要的閥門，如1-2檔換檔閥，2-3檔換檔閥，3-4檔換檔閥，4檔洩放閥，3-2檔正時閥和釋放閥都被裝在主閥體裏面。

這些閥門的主要功用是去改變油的通和不通，並且控制到油壓控制系統的油壓。

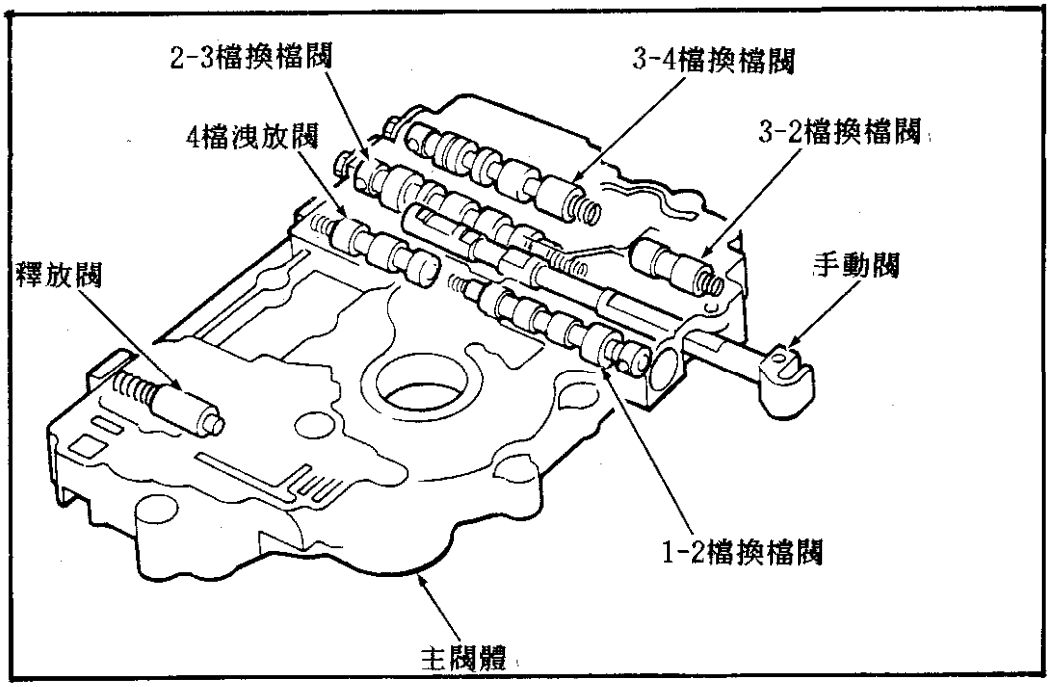

次閥體：

次閥體是放在主閥體上。

2檔通孔控制閥，4-3檔踢低檔閥，2-3檔通孔控制閥，4-3檔踢低檔閥，2-3檔通孔控制閥，調速器切斷閥，2-1檔正時閥，倒檔控制閥，離合器油壓控制閥，都被裝在次閥體裏面。

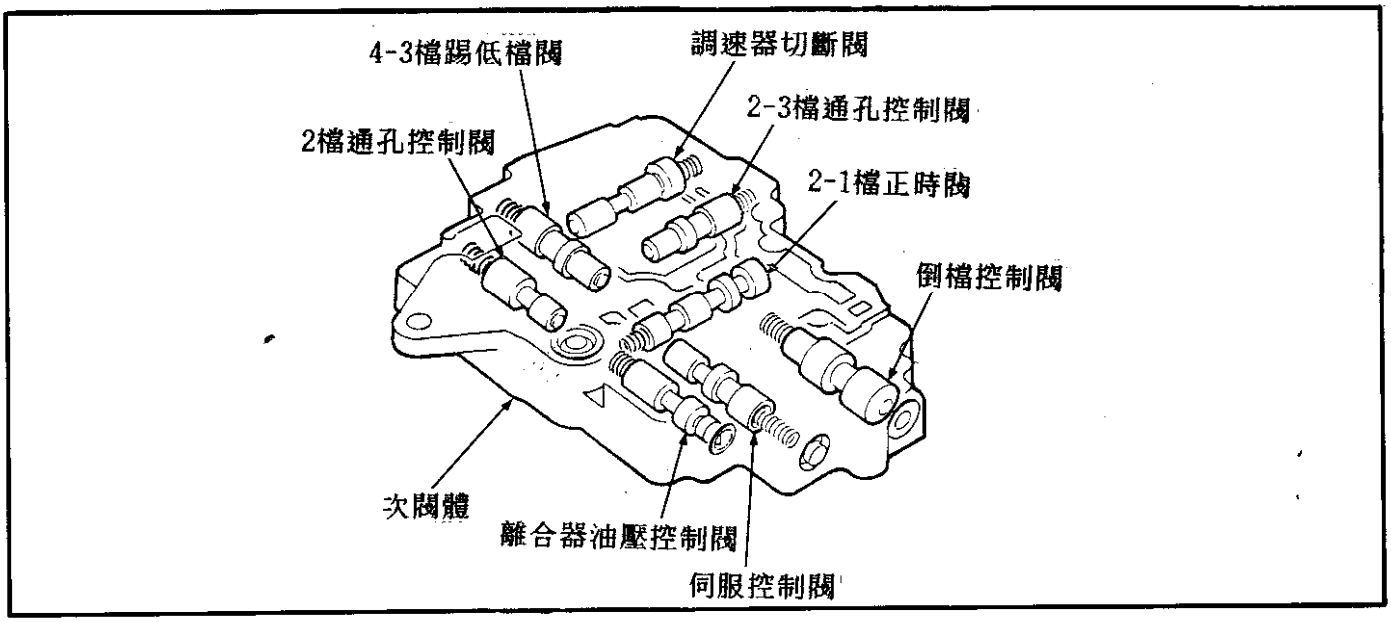

油壓控制：— CIVIC

伺服閥體：

伺服閥體是位於次閥體的上面。

伺服閥由於換檔叉軸，節流閥 A及節流閥 B。

調整閥體：

在伺服閥體上面調整閥體有一個調整閥。

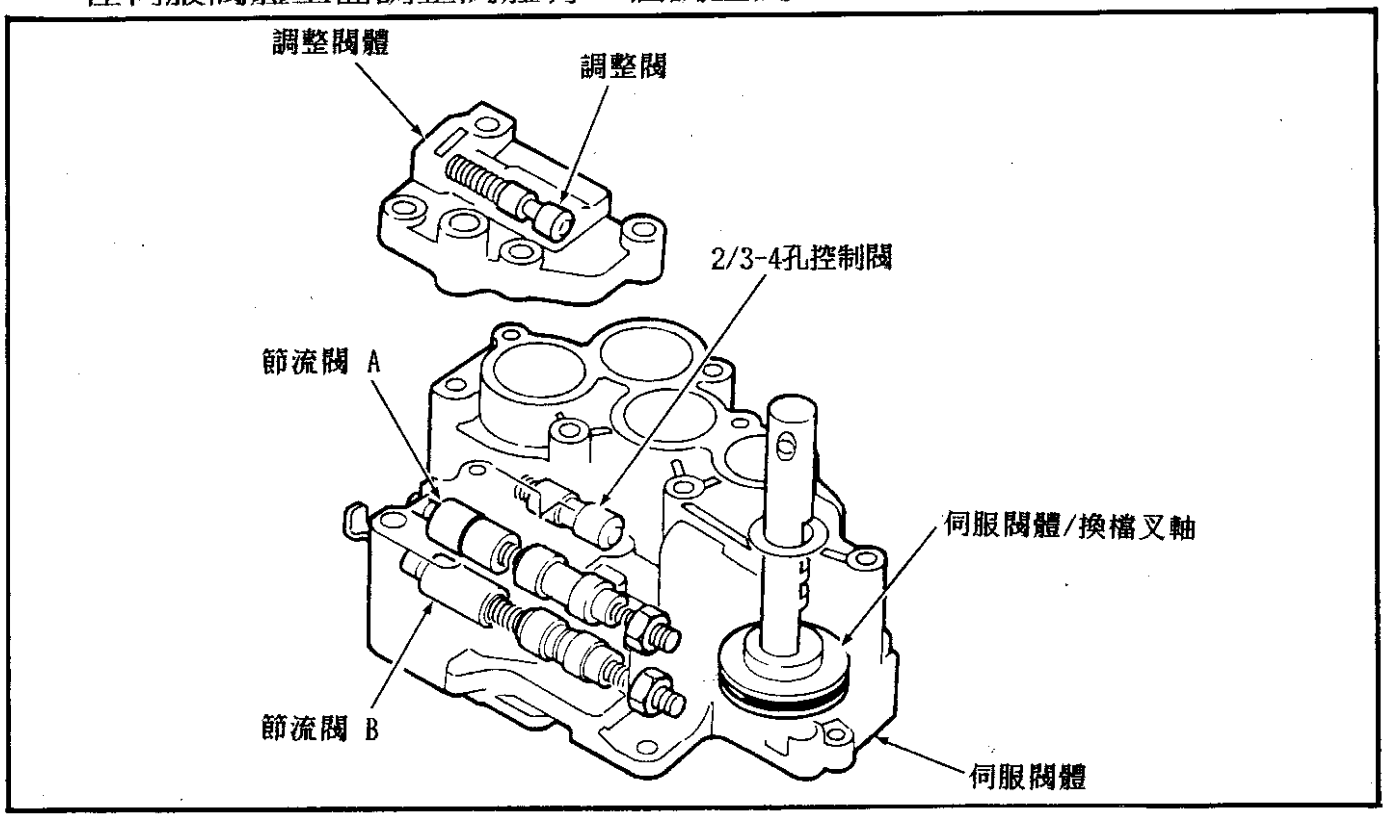

油壓調節閥體：

油壓調節閥體是位於主閥體之上。

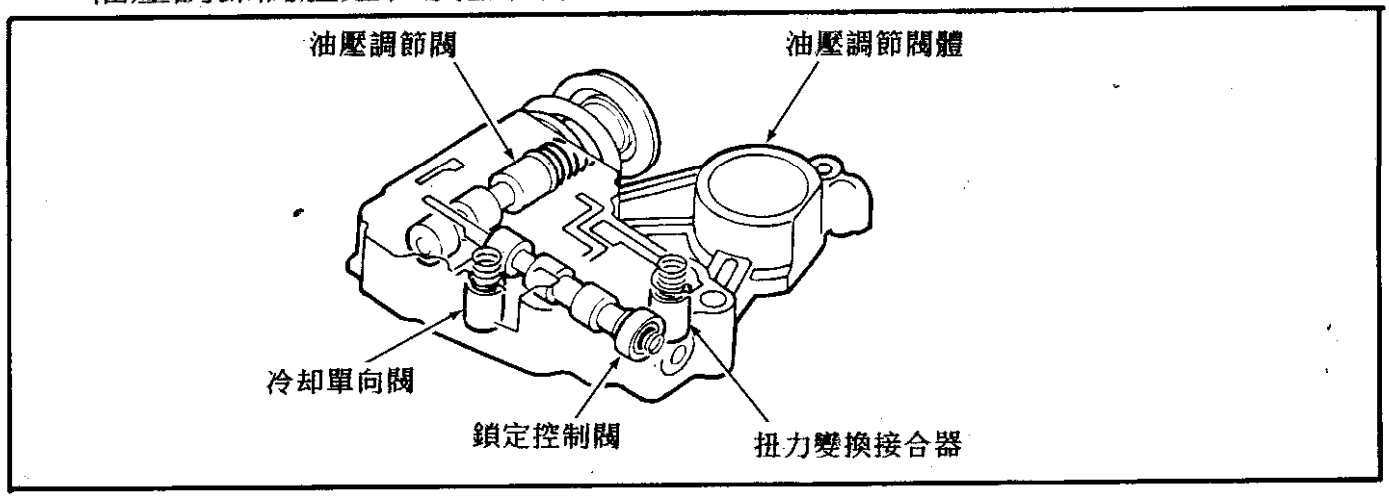

油壓調整閥：— CIVIC

當在供給潤滑系統和扭力變換接合器時，油壓調整閥會使從油泵來的油壓保持一定，再送去油壓控制系統。

油流入 B及B'，油從 B流入，再流到 A並且把油壓調整閥往右推。

閥移動的位置是根據流經 B的油壓，流經 B到 D的油壓也因此改變。

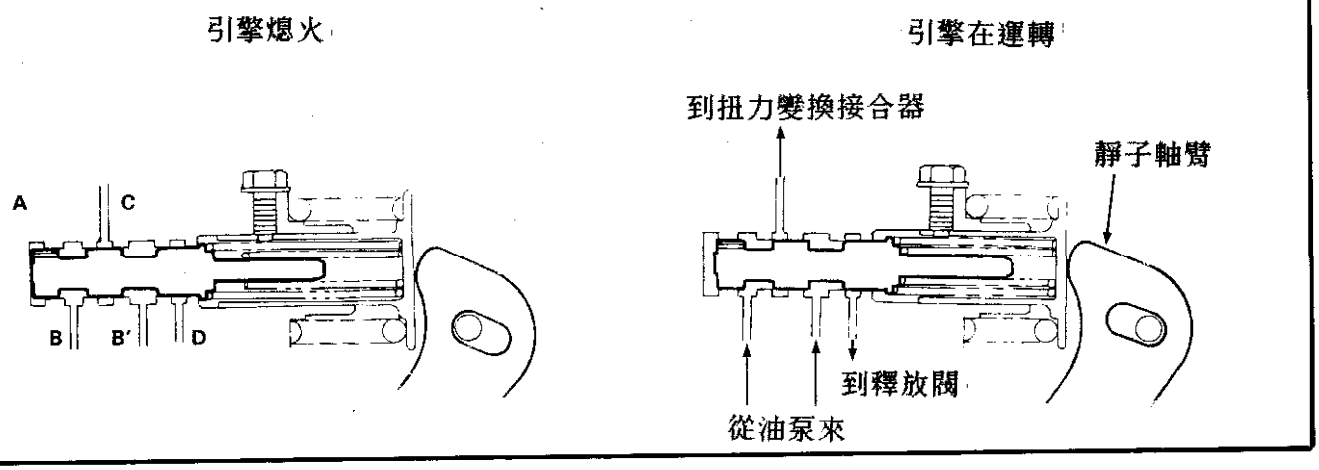

靜子作用油壓控制：

油壓的增加是根據扭力，它的增加是靠作用在靜子上去作用的調壓閥。靜子軸是靠靜子來轉動，而軸臂端與油壓調整彈簧接觸。當車子在加速或爬坡時，靜子反作用力作用在靜子軸，然後靜子軸臂推動調整彈簧蓋順著→的方向來協和反作用力。彈簧一壓縮，則調壓閥使控制油壓或主油壓增加。當作用力最大時也就是主油壓最大的時候。

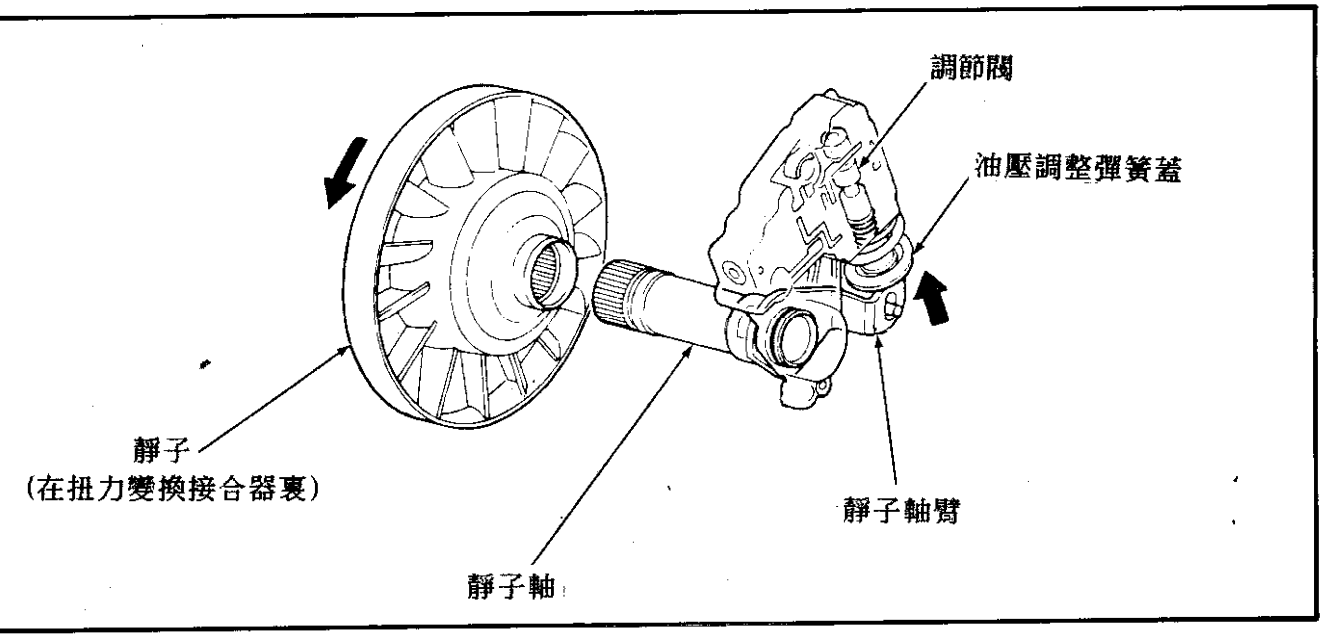

鎖定閥體：— CIVIC

位於油壓調整閥體上的鎖定閥體，包含有一鎖定軸閥，鎖定正時 B閥。

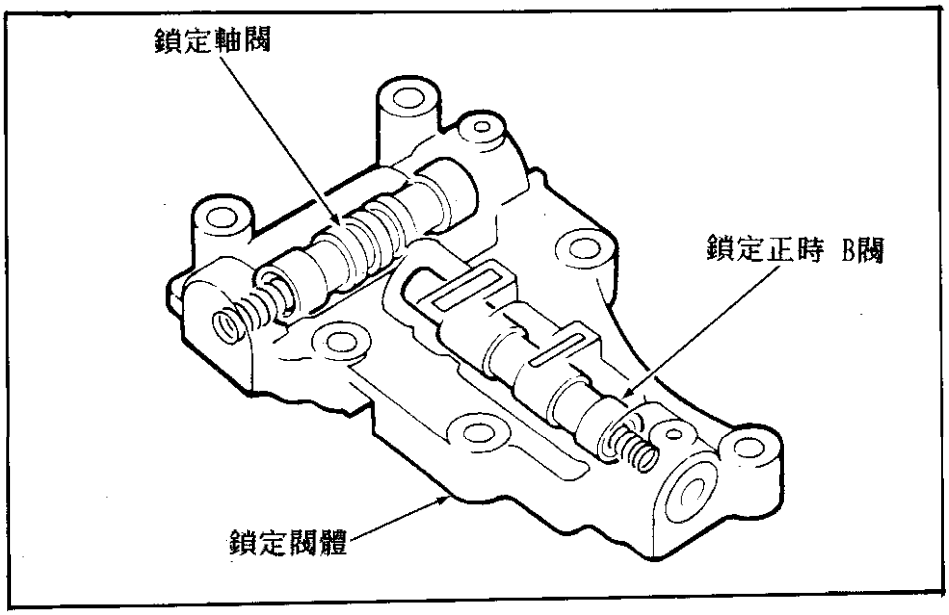

蓄壓活塞

蓄壓活塞裝在伺服閥體裏，及在右邊外殼。固定 1檔離合器蓄壓活塞是在右邊外殼裏，而 1檔、2檔、3檔及 4檔蓄壓活塞裝在伺服閥體裏。

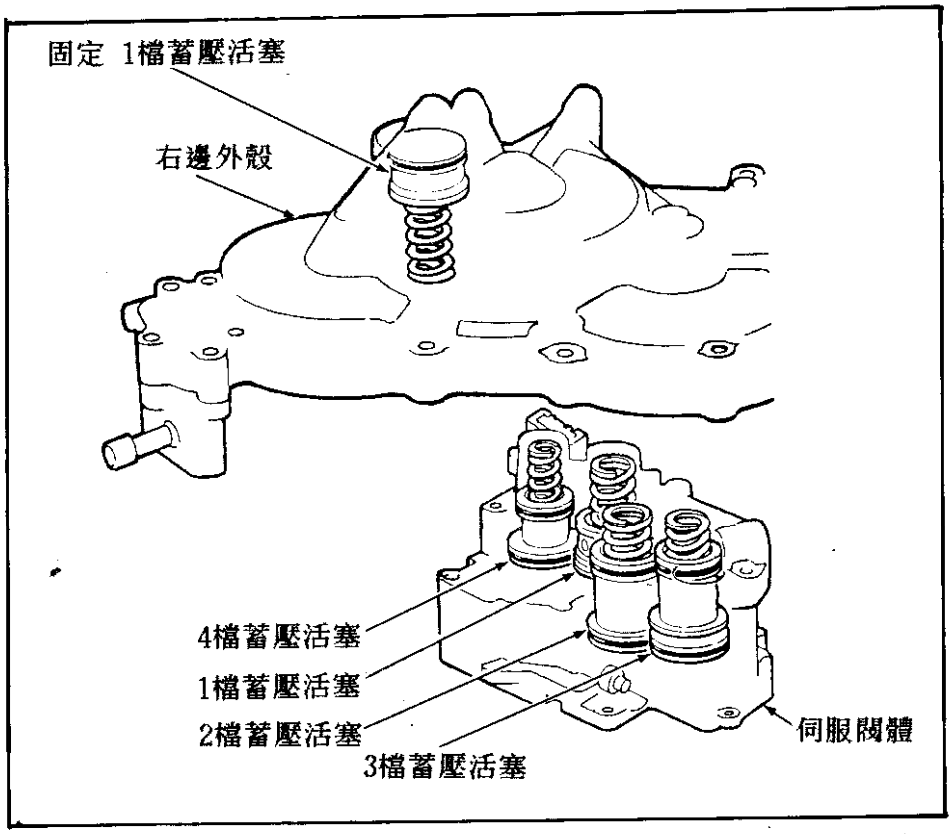

三、新雅哥 — ACCORD 變速箱

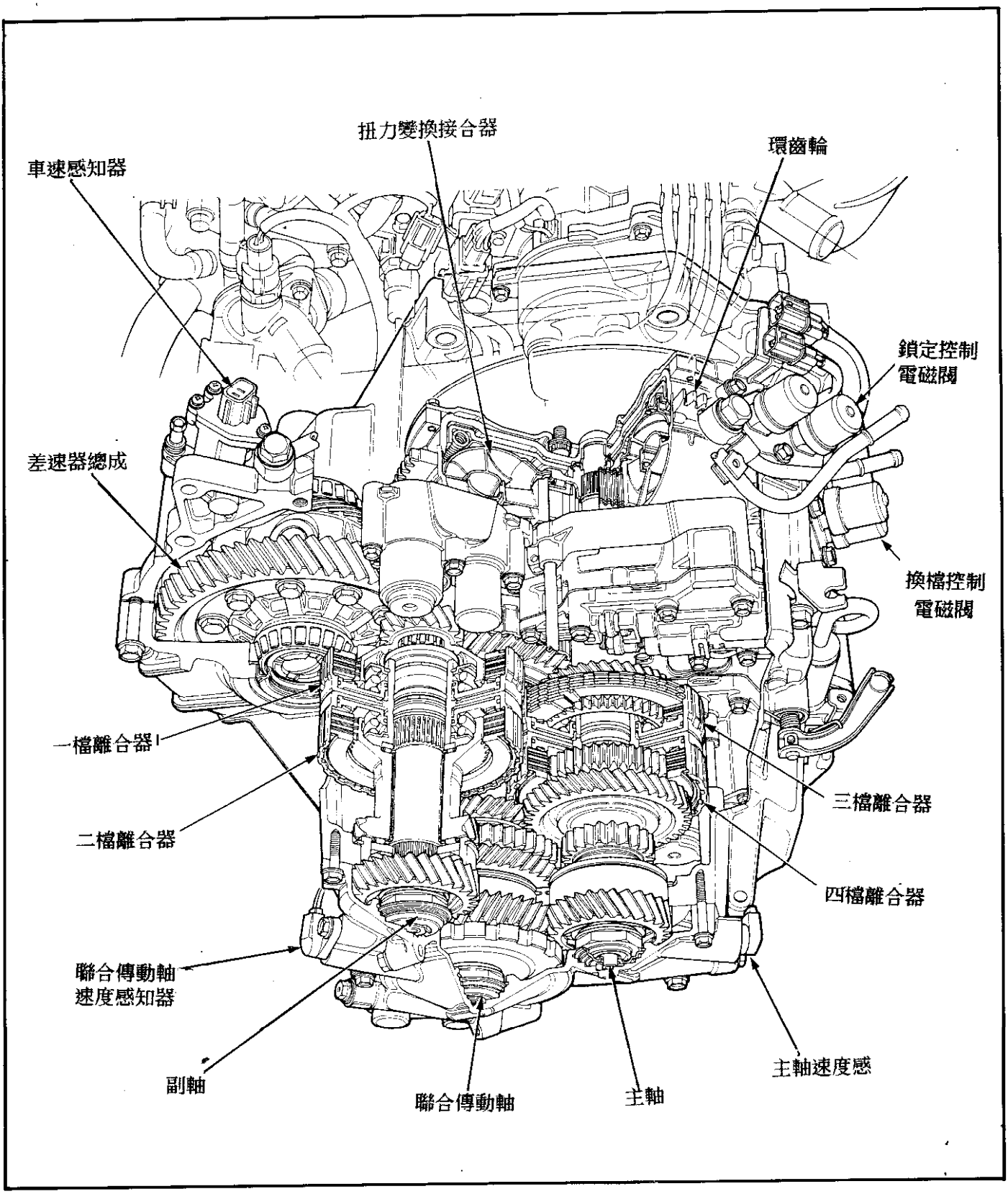

四、ACCORD 變速箱剖面圖

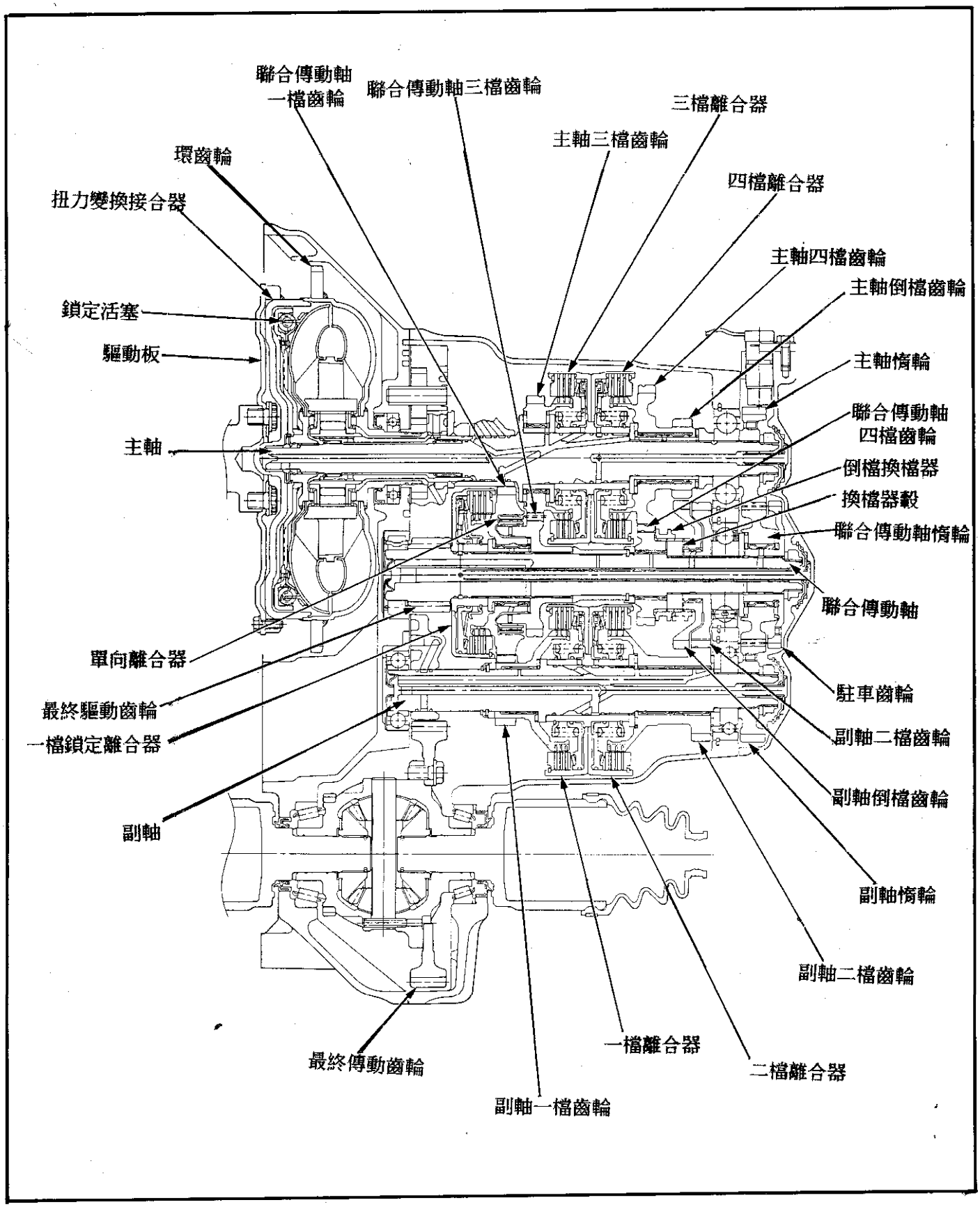

說明

電腦控制系統 — ACCORD

電腦控制系統由控制電腦、感知器及4個電磁閥所組成，換檔及鎖定的作用是由電腦來控制，控制電腦是裝在乘客側儀錶板下方。

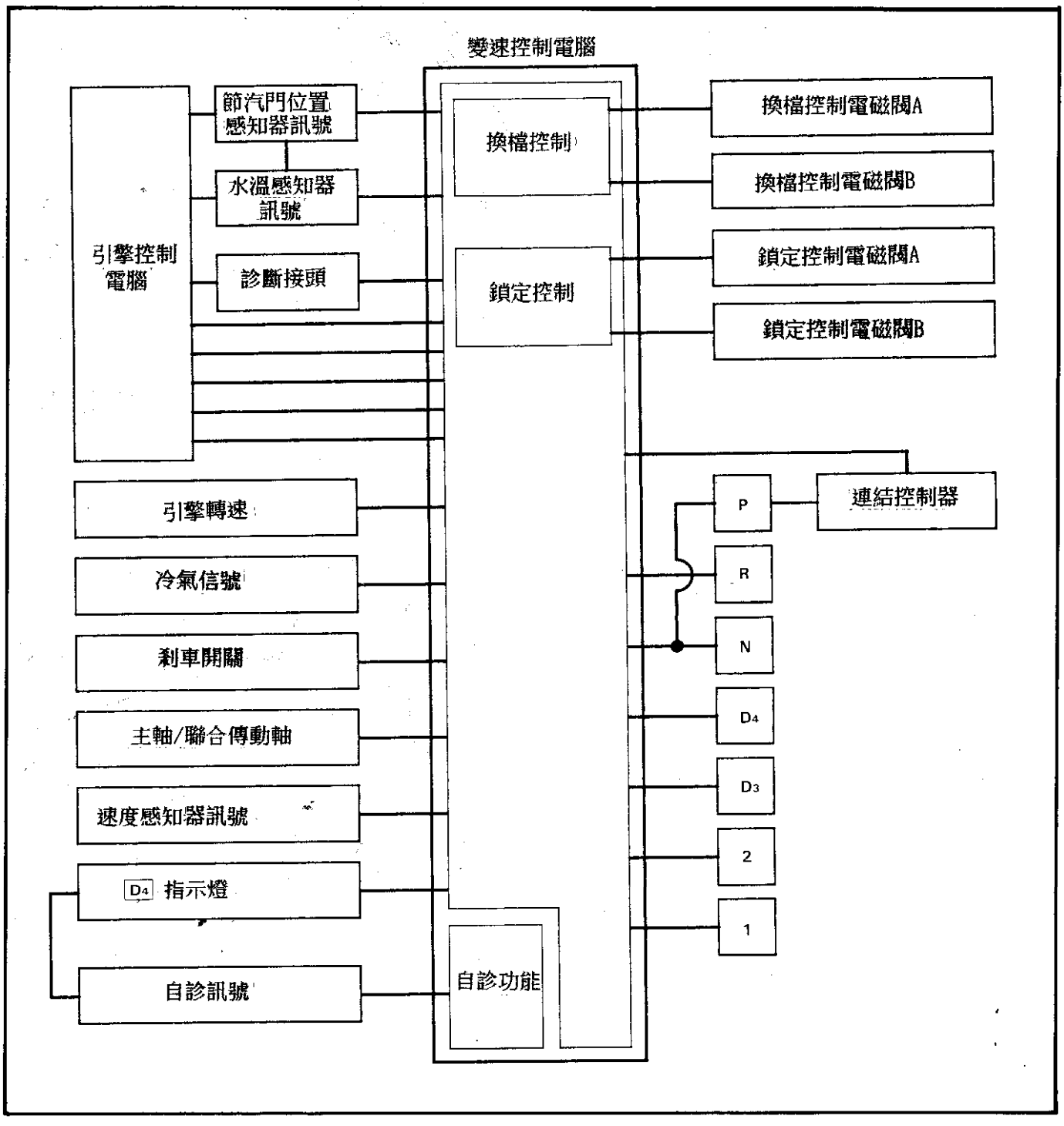

鎖定控制 — ACCORD

變速控制電腦由各輸入訊號決定鎖定動作，控制鎖定電磁閥A及B鎖定電磁閥的作動如下表：

鎖定電磁閥 鎖定功能	A	B
鎖定　無	OFF	OFF
鎖定　輕微	ON	OFF
鎖定　一半	ON	ON
鎖定　全部	ON	ON
鎖定　減速期間	ON	交替作動

換檔控制

變速控制電腦依據各感知器輸入之訊號決定其作用檔位，控制換檔電磁閥A、B來控制換檔，當排檔桿在 D4 位置，車子在上下坡或減速時，電腦會採用斜坡邏輯控制系統。

換檔控制電磁閥 檔位		A	B
D3 ， D4	(1st)	OFF	ON
	(2nd	ON	ON
	(3rd)	ON	OFF
D4	(4th)	OFF	OFF
2　(2nd)		ON	ON
1　(1st)		ON	OFF
R　(倒檔)		ON	OFF

油壓控制 — ACCORD

主閥體

主閥體裡裝有手動閥、1-2檔換檔閥、2-3檔換檔閥、鎖定控制閥、冷却釋放閥、調整閥，離合器油壓控制閥在裝在主閥體裡面。它的主要功用是改變油壓的通及不通，並且控制到油壓系統的油壓。

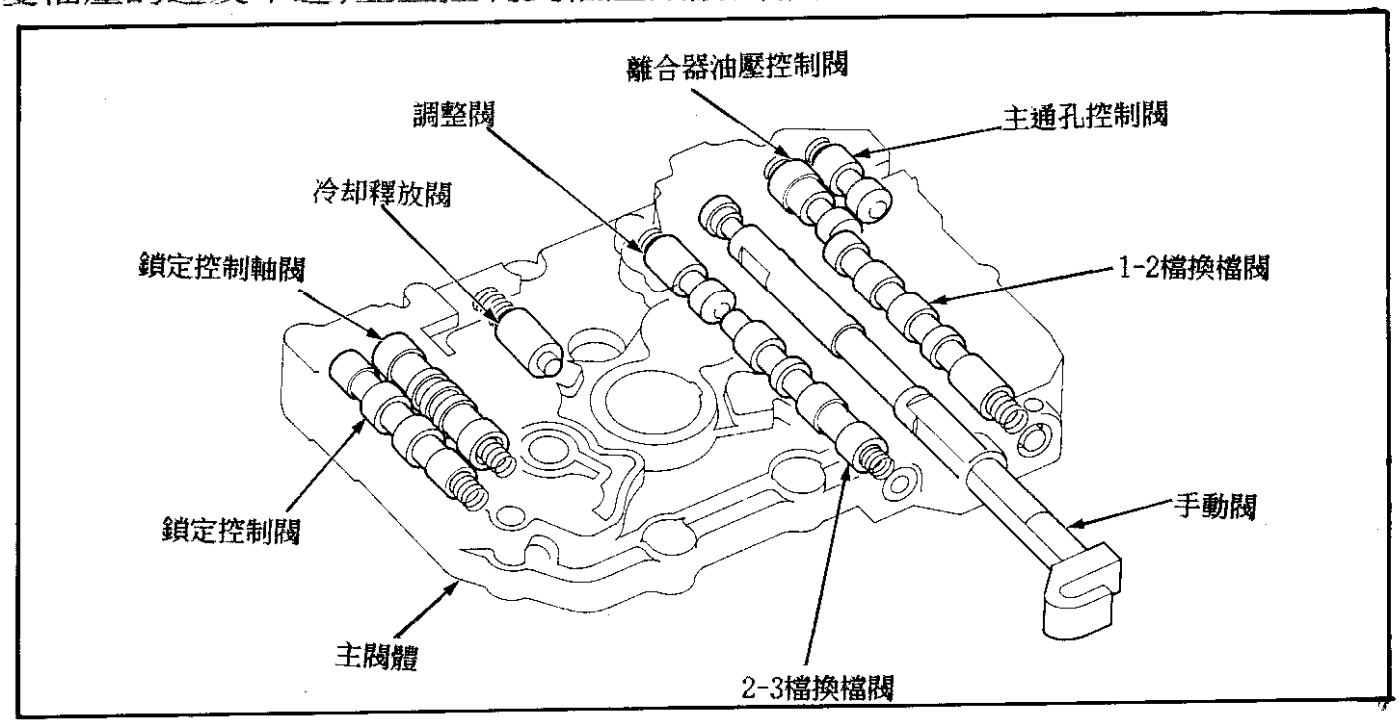

油壓調節閥體

油壓調節閥體是位在主閥體上面，它是調壓閥、扭力變換接合器單向閥及鎖定正時閥組成的。

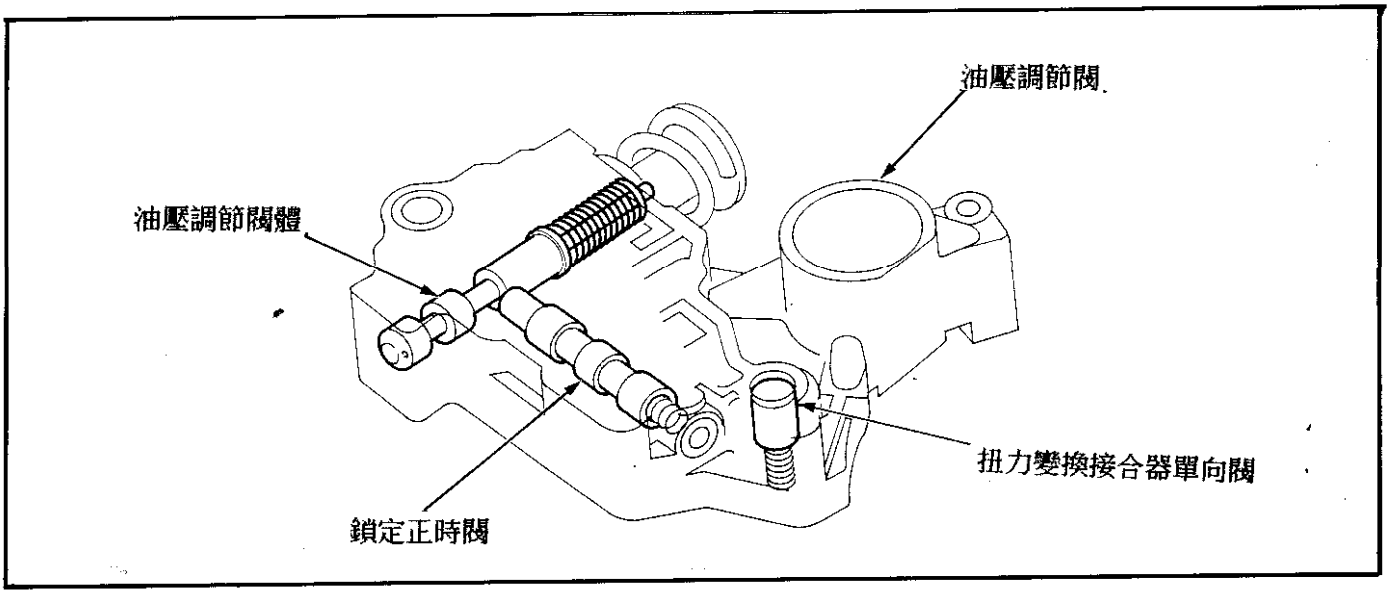

油壓調整閥 — ACCORD

當在供給潤滑系統和扭力變換接合器油時，油壓調整閥會使從油泵來的油壓保持一定，再送去油壓控制系統。

油流入經由B及B'，油從B流入，再流到A，並且把油壓調整閥往右推。閥移動的位置是根據流經B的油壓，流經B到D的油壓也因此改變。

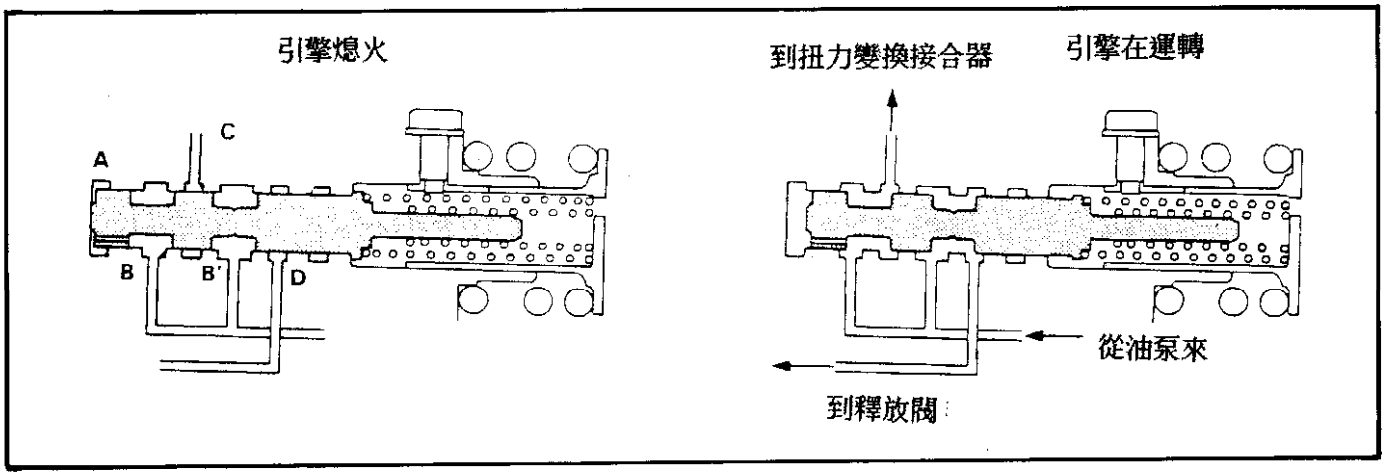

靜子作用油壓控制

油壓的增加是根據扭力，它的增加是靠作用在靜子上扭力去作用的調壓閥，靜子軸是靠靜子來轉動，而軸臂端與油壓調整彈簧蓋接觸。當車子在加速或爬坡時，靜子反作用力作用在靜子軸，然後靜子軸臂推動調整彈簧蓋順著→的方向來協和反作用力。彈簧一壓縮，則調壓閥使控制油壓或主油壓增加。當作用力最大時也就是主油壓最大的時候。

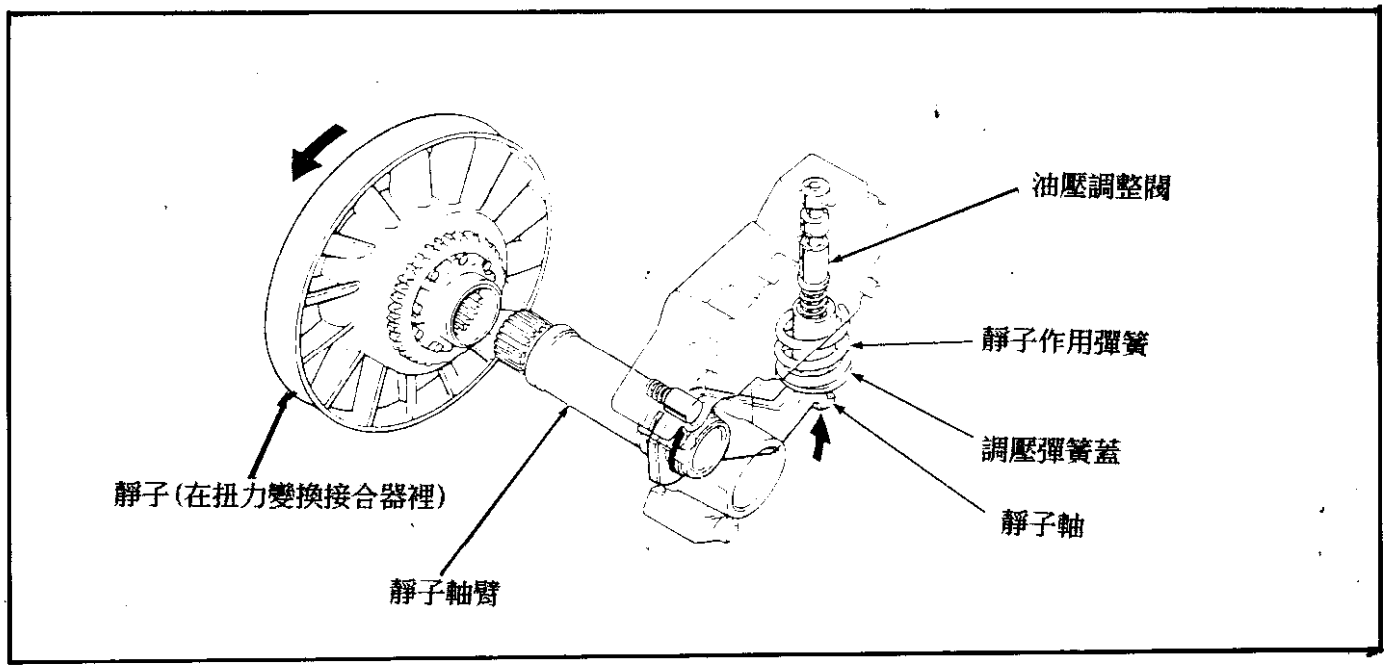

次閥體 — ACCORD

次閥是位於主閥體之上。伺服控制閥、通孔控制閥、乙檔通孔控制閥、4檔洩放閥、3-4檔換檔閥及3檔踢低檔閥都裝在次閥體之內。

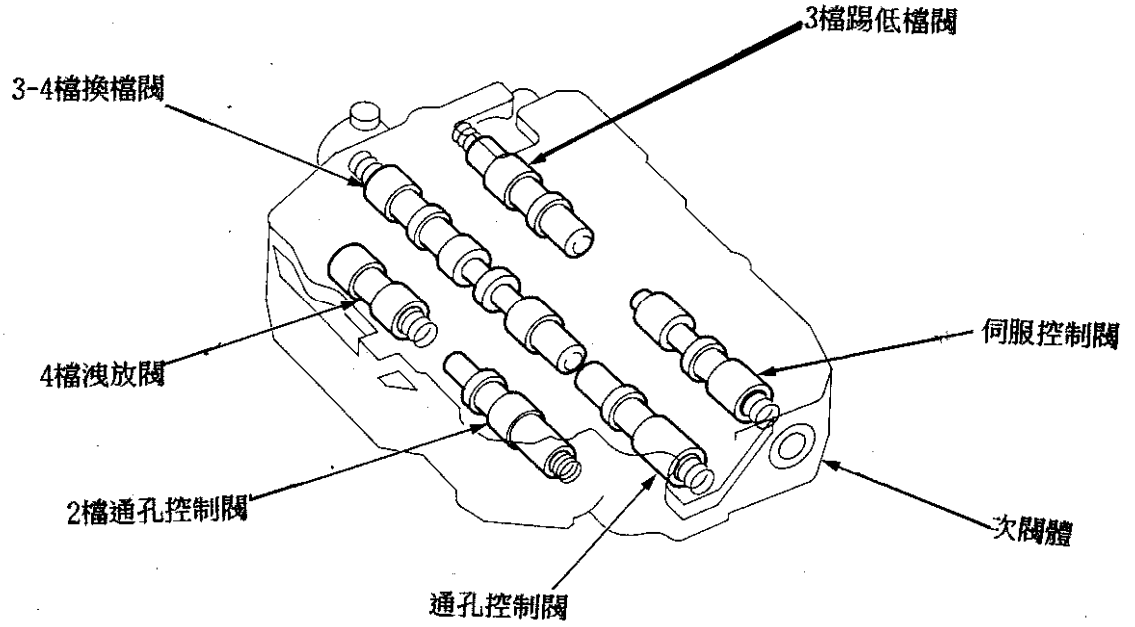

節流閥體

節流閥體是位於油壓調節閥之上。節流閥體包含節流閥B，長節流閥及釋放閥。

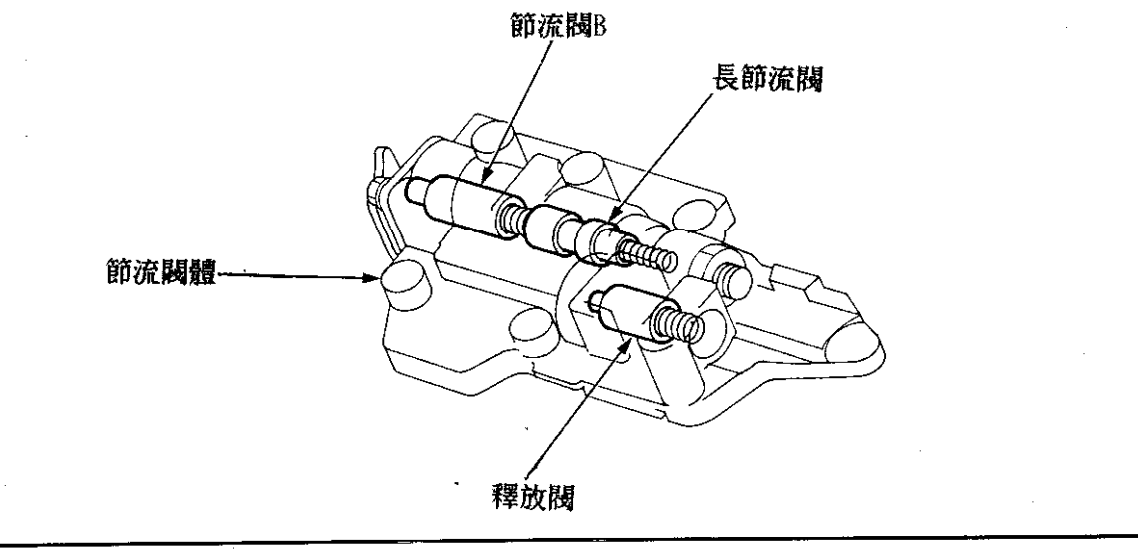

伺服閥體 — ACCORD

伺服閥體是位於次閥體之上。伺服閥/換檔叉軸，3檔蓄壓活塞，4檔蓄壓活塞及固定1檔蓄壓活塞都裝在伺服閥體之內。

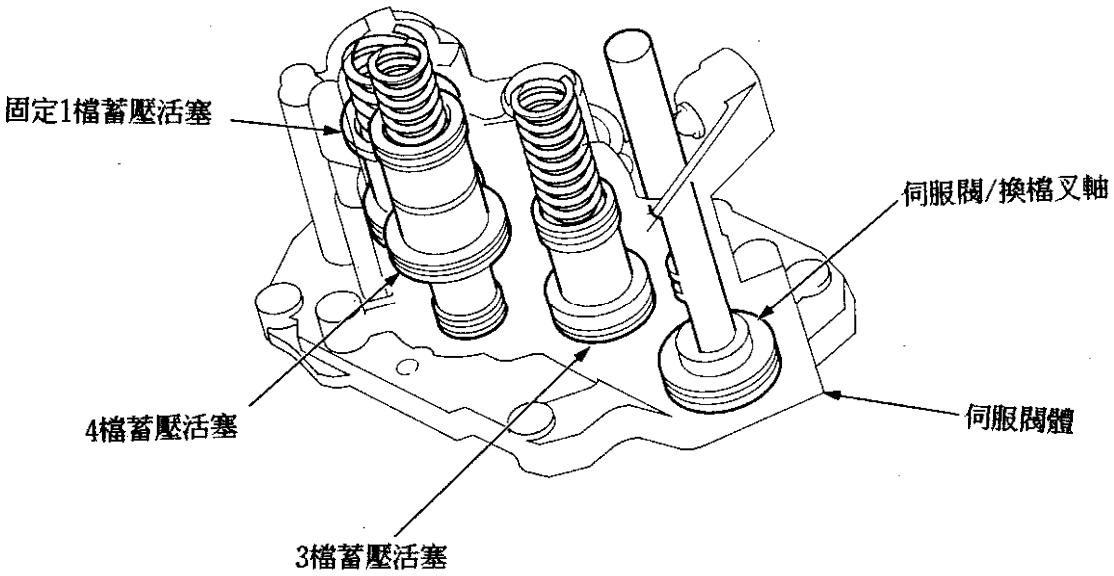

1檔/2檔蓄壓活塞本體

1檔/2檔蓄壓活塞是位於扭力變換接合器上，在主閥體旁邊，這閥體包含1檔及2檔的蓄壓活塞。

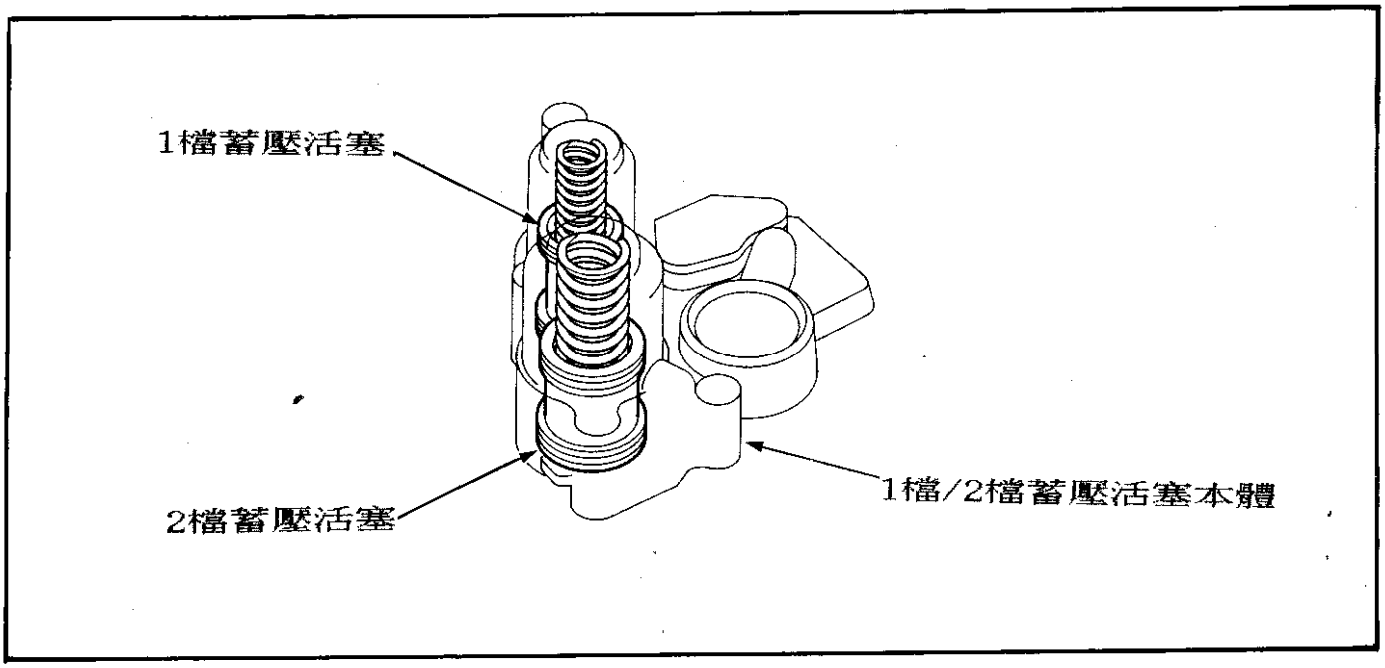

五、自動變速箱控制概論

電腦控制系統

斜坡邏輯控制系統

作動原理:

當車子在上、下坡及減速期間,變速控制電腦比較實際駕駛狀況與其記憶標準狀況,當控制適當換檔點,基本訊號有車速感知器節汽門位置感知器,引擎水溫感知器煞車開關訊號,排檔桿位置等等。

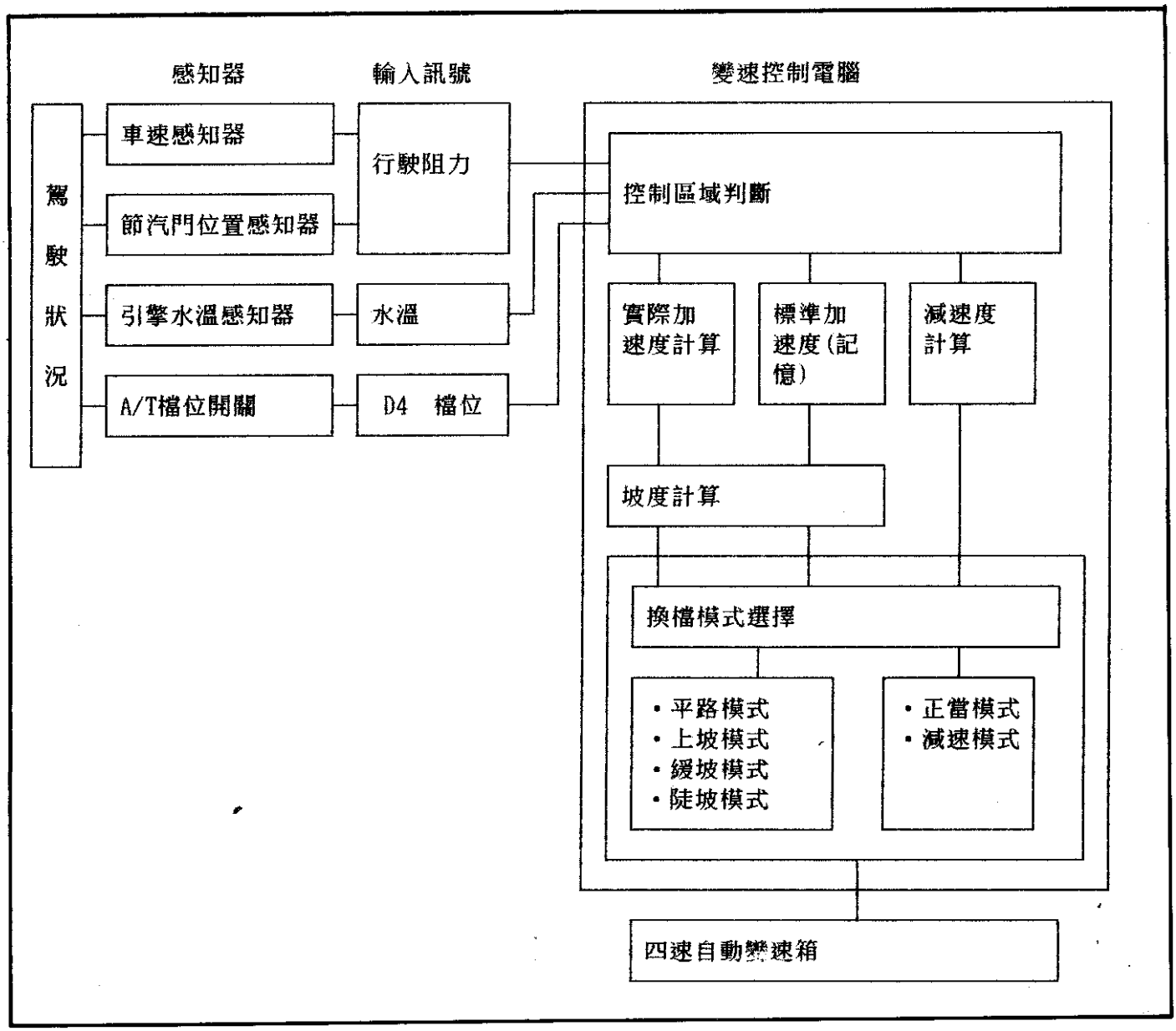

上坡控制:

當電腦感測到排檔桿在 D4 且車子在上坡時,變速箱在三檔、四檔間頻繁換檔,以使車輛行駛平穩及獲得更大動力。

下坡控制:

當電腦感測到排檔桿在 D4 且車子在下坡時,變速箱會將三檔升四檔的換檔點提高,配合減速鎖定引擎煞車,使車子下坡時更平順。

兩種上坡模式在不同的3檔駕駛範圍,是電腦中大量的坡度記憶。

當車在四檔且在緩坡減速或在陡坡踩煞車,變速箱會降到三檔。當加速時,變速箱又會回到四檔。

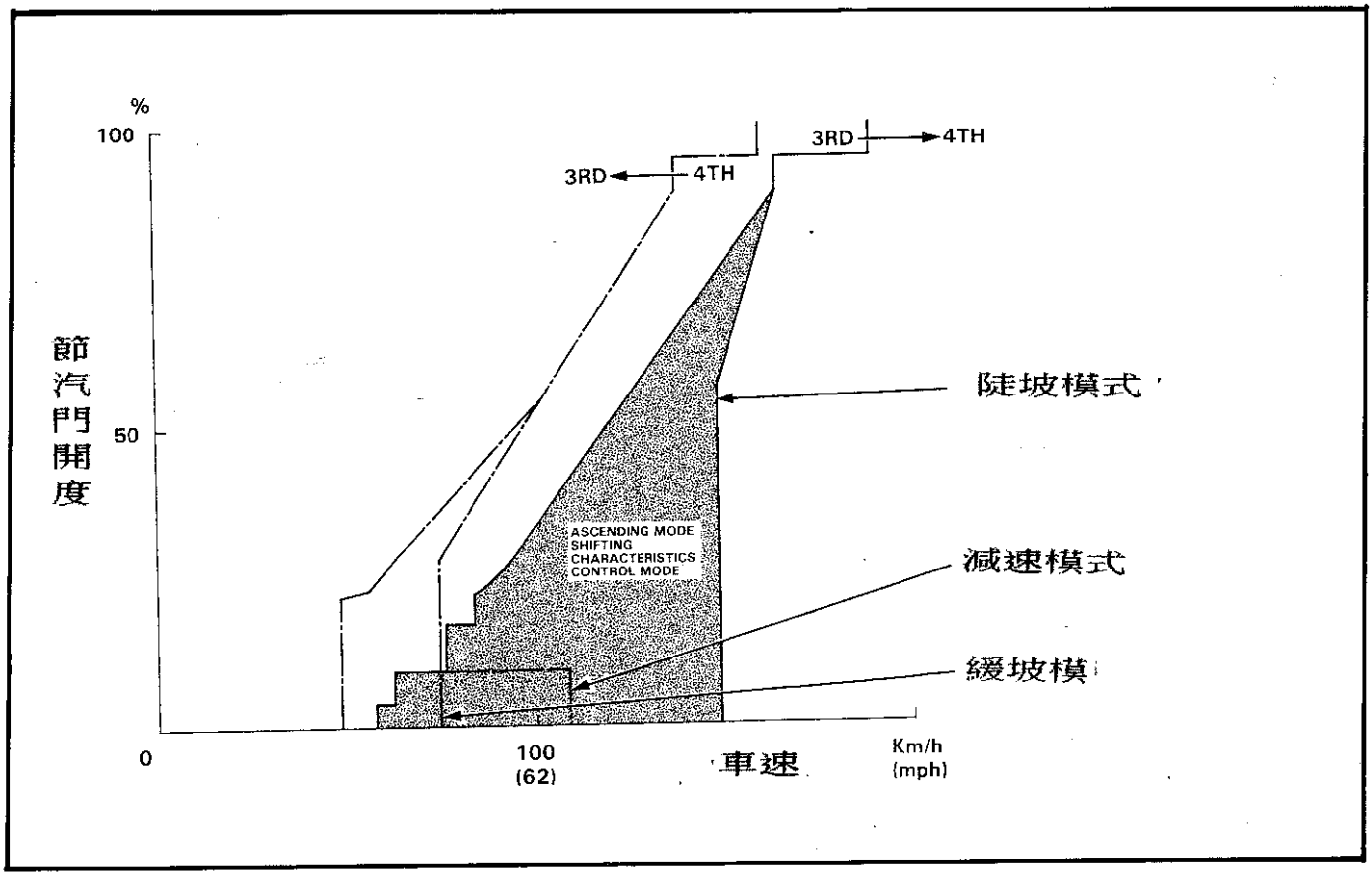

• 減速控制

當車子轉彎時,必須先減速再加速,電腦會設定數據來作減速控制,以減少變速箱換檔次數,當車子由27mph(43km/h)以上之速度減速時,變速箱會提早由四檔換至二檔,以獲得所須之加速度。

六、換檔控制電磁閥與鎖定控制電磁閥作用條件：

(1) MPRA 型變速箱—ACURA/HONDA　◎換檔控制電磁閥

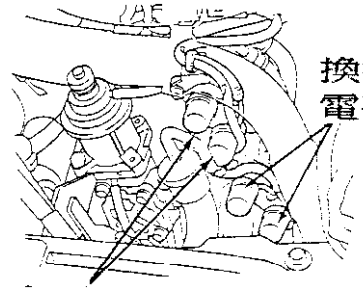

• 電磁閥電阻值為12-24歐姆

檔　　位	A 組	B 組
D,S3,S4(1檔)	0 V	12V
D,S3,S4(2檔)	12V	12V
D,S3,S4(3檔)	12V	0 V
D,S3,S4(4檔)	0 V	0 V

◎失速測試RPM規格：

• 2450-2750 RPM •

在D,S,2,R檔失速RPM太高	油量太低,泵浦不良,濾清器部阻塞,壓力調節閥卡住在關閉位置,離合器打滑
R檔失速RPM太高	4檔離合器打滑。
D,S檔失速RPM太高	1檔離合器打滑。 或單向離合器不良
2檔失速RPM太高	2檔離合器打滑
D,S,2,R檔失速RPM太低	引擎馬力不足或扭力變換器單向離合器打滑

◎鎖定控制電磁閥

• 電磁閥電部阻值為 12-24 歐姆

作　　用	A 組	B 組
未鎖定	0 V	0 V
微鎖定	12V	0 V
半鎖定	12V	12V
全鎖定	12V	12V
減速時鎖定	12V	0/12V 變化

◎MPRA 變速箱剖面圖。

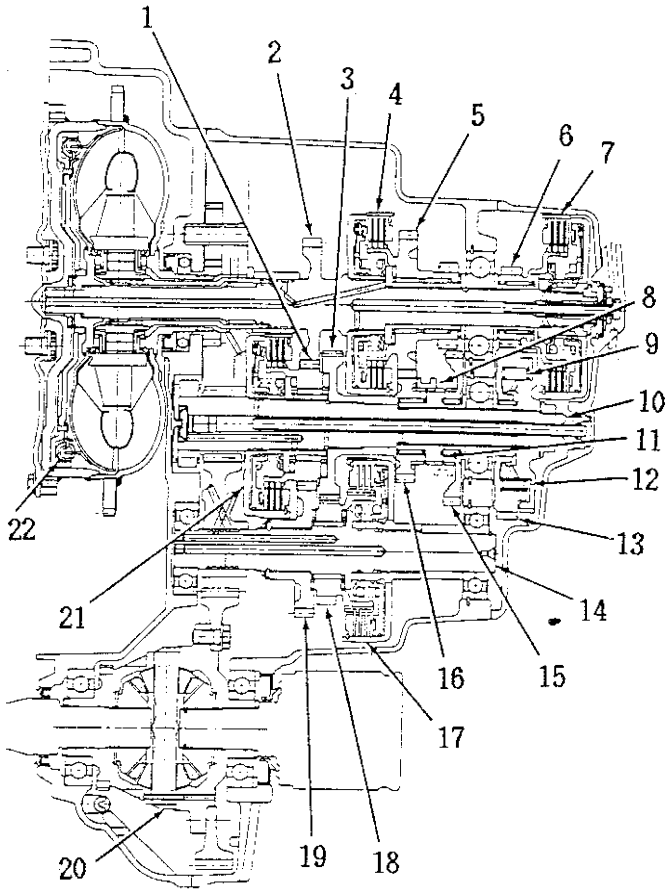

1. 3檔齒輪軸
2. 3檔主軸
3. 2檔齒輪軸
4. 4檔離合器
5. 4檔主軸
6. 1檔主軸
7. 1檔離合器軸
8. 倒檔滑套
9. 單向離合器
10. 軸
11. 滑套殼
12. 駐車齒輪
13. 1檔軸
14. 副軸
15. 倒檔軸
16. 4檔軸
17. 副軸離合器
18. 2檔齒輪
19. 2檔副軸
20. 差速器
21. 3檔離合器
22. 鎖定離合器

(2) MPWA型變速箱—ACURA/HONDA

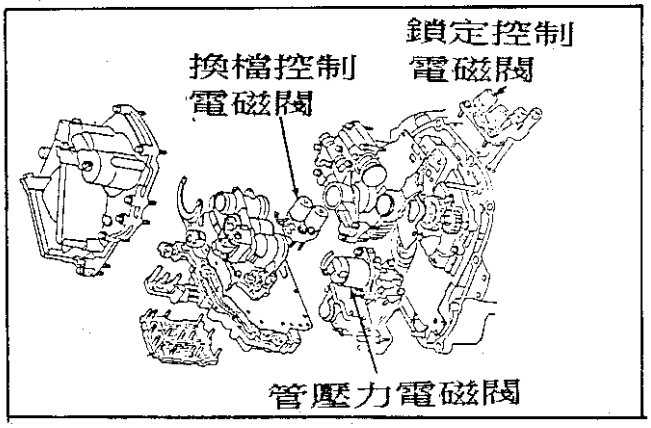

◎換檔控制電磁閥

檔　　位	A 組	B 組
1(1檔)	12V	0 V
D4,D3(1檔)	0 V	12V
2,D4,D3(2檔)	12V	12V
D4,D3(3檔)	12V	0 V
D4(4檔)	0 V	0 V
R(倒檔)	0 V	0 V

◎失速測試RPM規格:

• 2200-2500　RPM •

D4,2,1,R 檔 失速RPM太高	油量太低,泵浦不良,濾清器部阻塞,壓力調節器卡在關閉位置,離合器打滑
R檔失速RPM太高	4檔離合器打滑。
D4檔失速RPM太高	1檔離合器打滑。 ／ 單向離合器不良
2檔失速RPM太高	2檔離合器打滑
1檔失速RPM太低	1檔或1檔鎖定離合器打滑 ，單向離合器不良
D4,2,1,R失速 RPM太低	引擎馬力不足，扭力變換器單向離合器打滑

◎鎖定控制電磁閥

作　　用	A 組	B 組
未鎖定	0 V	0 V
微鎖定	12V	0 V
半鎖定	12V	12V
全鎖定	12V	12V
減速時鎖定	12V	0/12V 變化

1. 油泵浦
2. 3檔主軸
3. NM轉速感知器
4. 2檔主軸
5. 2檔離合器
6. 4檔離合器
7. 4檔主軸
8. 倒檔主軸
9. 1檔主軸
10. 1檔離合器
11. 主軸
12. 分軸
13. 1檔鎖定離合器
14. 單向離合器
15. 1檔分軸
16. 駐車齒輪
17. 倒檔分軸
18. 倒檔滑套
19. 4檔分軸
20. 2檔分軸
21. NC轉速感知器
22. 3檔分軸
23. 3檔離合器
24. 副軸
25. 扭力軸
26. 差速器
27. 扭力轉換器

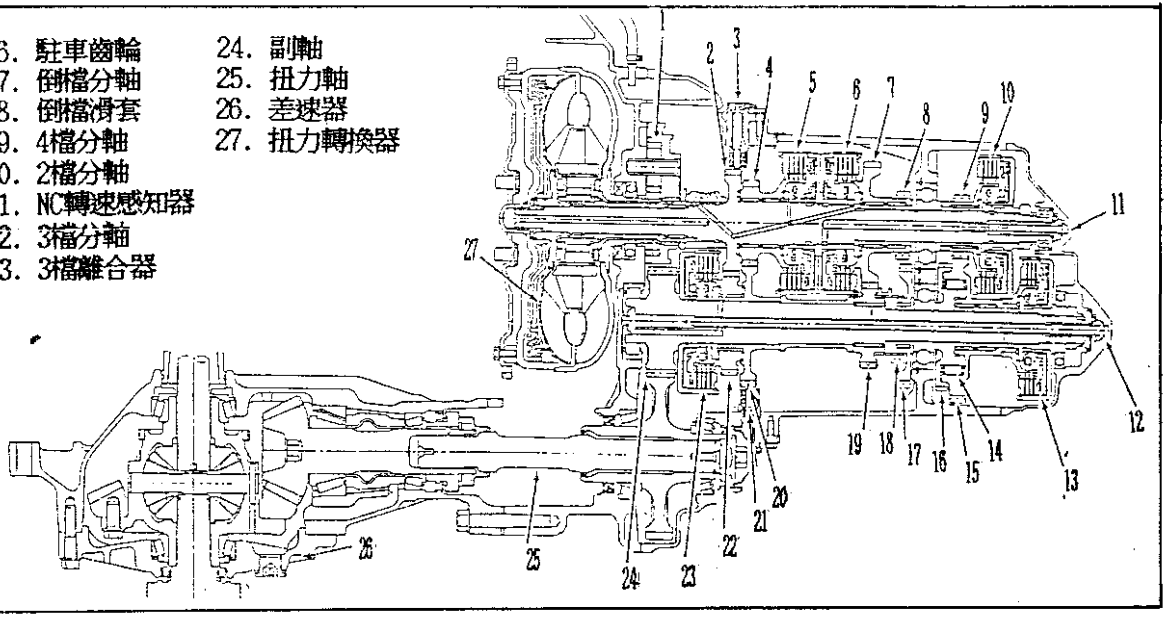

(3)MPYA型變速箱—ACURA/HONDA

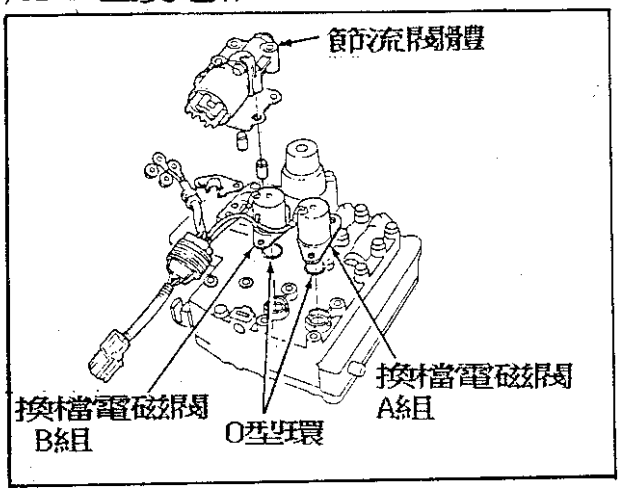

※鎖定電磁閥裝置在變速箱外殼。

◎鎖定控制電磁閥作用:

作　　用	A 組	B 組
未鎖定	O V	O V
微鎖定	12V	O V
半鎖定	12V	12V
全鎖定	12V	12V
減速時鎖定	12V	O/12V 變化

◎換檔電磁閥作用:

檔　　位	A 組	B 組
1,D4,D3(1檔)	10V	12V
2,D4,D3(2檔)	12V	12V
D4,D3(3檔)	12V	OV
D4(4檔)	OV	OV

◎失速測試RPM規格:

• 1850-2150　RPM •

D4,2,1,R 檔失速RPM太高	油量不足,泵浦不良,濾清器部阻塞,壓力調節器卡在全關位置,離合器打滑。
R檔失速RPM太高	倒檔離合器打滑。
D4檔失速RPM太高	1或2檔離合打滑,1或2檔齒輪,單向離合器不良。
2檔失速RPM太高	1檔鎖定或2檔離合器打滑 2檔齒輪單向離合器不良
1檔失速RPM太低	1檔或1檔鎖定離合器打滑, 1檔單向離合器不良
D4,2,1,R失速RPM太低	引擎馬力不足, 扭力變換器單向離合器打滑

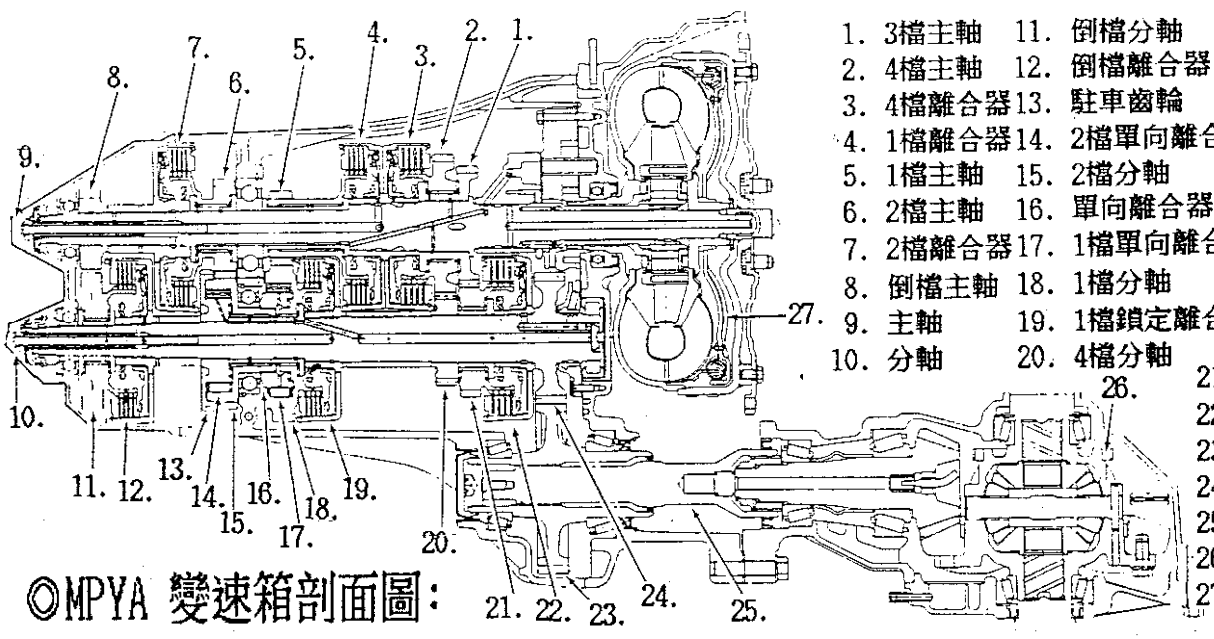

◎MPYA 變速箱剖面圖:

(4)APX4-MPXA 型變速箱—ACURA/HONDA

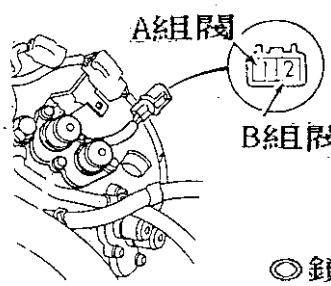

◎鎖定電磁閥

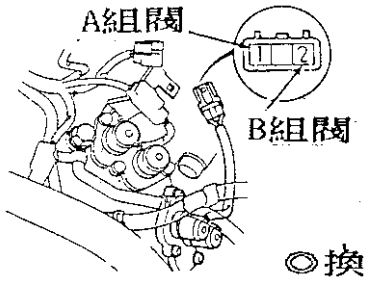

◎換檔電磁閥

◎鎖定控制電磁閥作用:

作　　用	A 組	B 組
未鎖定	0 V	0 V
微鎖定	12V	0 V
半鎖定	12V	12V
全鎖定	12V	12V
減速時鎖定	12V	0/12V 變化

◎換檔電磁閥作用:

檔　　位	A 組	B 組
D3,D4(1檔)	0 V	12V
D3,D4(2檔)	12V	12V
D4,D3(3檔)	12V	0V
D4(4檔)	0V	0V
R檔	12V	0 V
1檔	12V	0 V
2檔	12V	12V

◎失速測試RPM規格:

• 2350 - 2650 RPM

※故障分析參考MPYA型。

◎APX4-MPXA 變速箱剖面圖:

1. 扭力轉換器
2. 1檔分軸
3. 3檔分軸
4. 3檔主軸
5. 3檔齒輪
6. 4檔離合器
7. 4檔/倒檔主軸
8. 怠輪主軸
9. 4檔分軸
10. 倒檔滑套
11. 滑套殼
12. 怠輪分軸
13. 分軸
14. 駐車齒輪
15. 2檔分軸
16. 倒檔分軸
17. 怠輪副軸
18. 2檔副軸
19. 2檔離合器
20. 1檔離合器
21. 1檔副軸
22. 差速器
23. 副軸
24. 1檔鎖定離合器
25. 單向離合器
26. 主軸
27. 鎖定柱塞

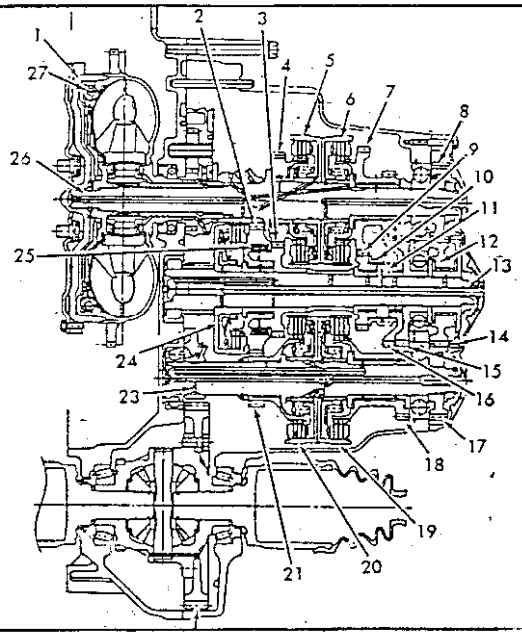

(5)MPSA型變速箱—ACURA/HONDA

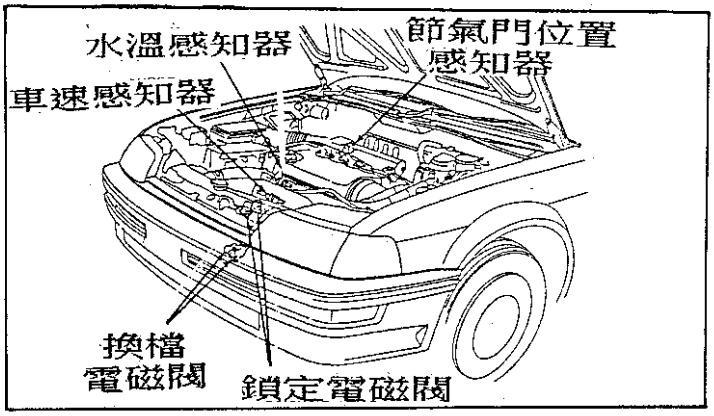

◎失速測試RPM規格:

• 2300-2900 RPM •

D,S,2,R 檔失速RPM均太高	油量不足,泵浦不良,濾清器阻塞,油壓調節器閥卡住在關閉位置,離合器打滑。
R檔失速RPM太高	4 檔離合器打滑。
2 檔失速RPM太高	1檔或1檔鎖定離合器,單向離合器不良。
D,S失速RPM太高	1檔離合器打滑,單向離合器打滑。
D,S,2,R檔失速RPM太低	引擎馬力不足, 扭力轉換器單向離合器打滑。

◎換檔控制電磁閥作用:

作用	A 組	B 組
未鎖定	0 V	0 V
微鎖定	12V	0 V
半鎖定	12V	12V
全鎖定	12V	12V
減速時鎖定	12V	0/12V 變化

◎鎖定控制電磁閥作用:

檔位	A 組	B 組
D,S (1檔)	0 V	12V
D,S (2檔)	12V	12V
D,S (3檔)	12V	0V
D,S (4檔)	0V	0V
2 (1檔)	12V	12V
2 (2檔)	12V	0V

◎MPSA 變速箱剖面圖:

1. 鎖定離合器
2. 3檔主軸
3. 2檔主軸
4. 2檔離合器
5. 4檔副軸
6. 低鎖定離合器
7. 1檔副軸
8. 副軸
9. 1檔離合器
10. 主軸
11. 分軸
12. 單向離合器
13. 駐車齒輪
14. 1檔分軸
15. 倒檔分軸
16. 倒檔滑套
17. 4檔分軸
18. 4檔離合器
19. 2檔分軸
20. 3檔分軸
21. 輸出軸
22. 差速器
23. 3檔離合器
24. 扭力轉換器

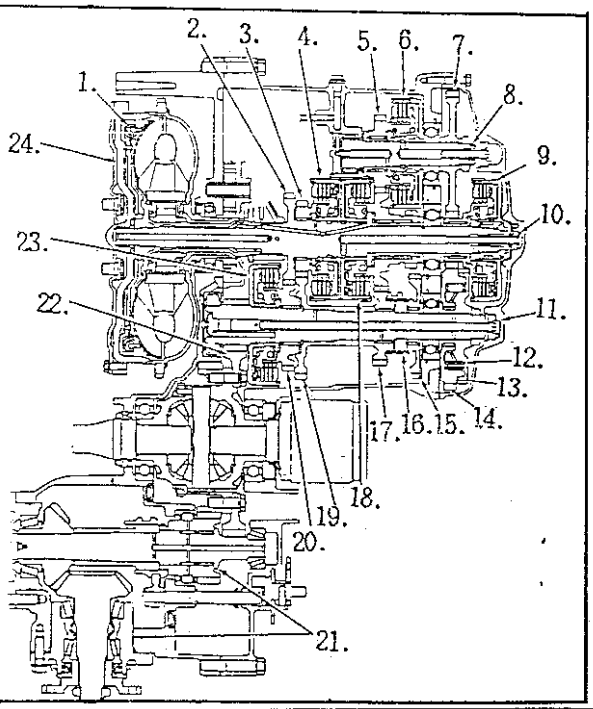

(6)MP1A 型變速箱—ACURA/HONDA

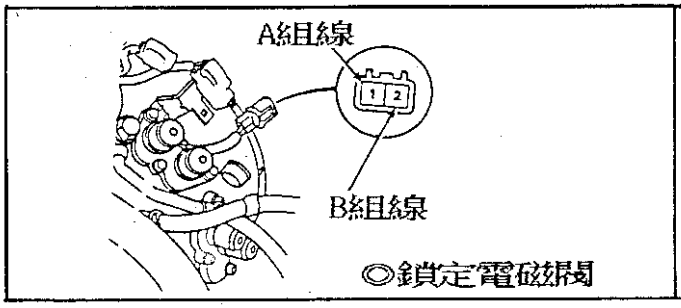

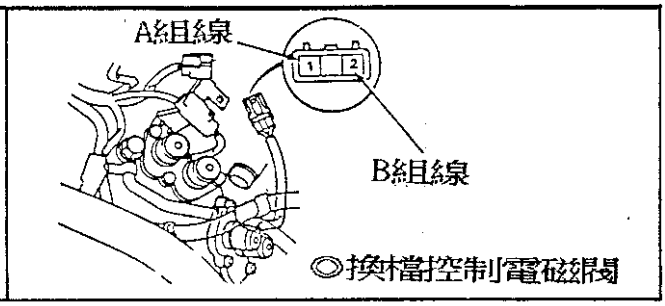

◎鎖定電磁閥控制作用:

作　　用	A 組	B 組
未鎖定	0 V	0 V
微鎖定	12V	0/12V變化
半鎖定	12V	12V
全鎖定	12V	12V
減速時鎖定	12V	0/12V變化

◎換檔電磁閥控制作用:

檔　　位	A 組	B 組
D3,D4(1檔)	0V	12V
D3,D4(2檔)	12V	12V
D4,D3(3檔)	12V	0V
D4(4檔)	0V	0V
R檔	12V	0V
1檔	12V	0V
2檔	12V	12V

◎失速測試RPM規格:

- 2350 - 2900 RPM

D4,2,1,R檔失速RPM太高	油量不足,泵浦不良,濾清器阻塞,壓力調節閥卡住在全關位置,離合器打滑。
R檔失速RPM太高	4 檔離合器打滑。
D4檔失速RPM太高	1檔離合器打滑,單向離合器不良。
2 檔失速RPM太高	2檔離合器打滑
1檔失速RPM太高	1檔或檔鎖定離合器打滑。打滑。
D4,2,1,R檔失速RPM太低	引擎馬力不足, 扭力轉換器單向離合器打滑。

◎MP1A 變速箱剖面圖:

1. 扭力轉換器
2. 1檔分軸
3. 3檔分軸
4. 3檔主軸
5. 3檔齒輪
6. 4檔離合器
7. 4檔/倒檔主軸
8. 怠輪軸
9. 4檔分軸
10. 倒檔滑套
11. 滑套殼
12. 怠輪分軸
13. 分軸
14. 駐車齒輪
15. 2檔分軸
16. 倒檔分軸
17. 怠輪副軸
18. 2檔副軸
19. 2檔離合器
20. 1檔離合器
21. 1檔副軸
22. 差速器
23. 副軸
24. 1檔鎖定離合器
25. 單向離合器
26. 主軸
27. 鎖定活塞

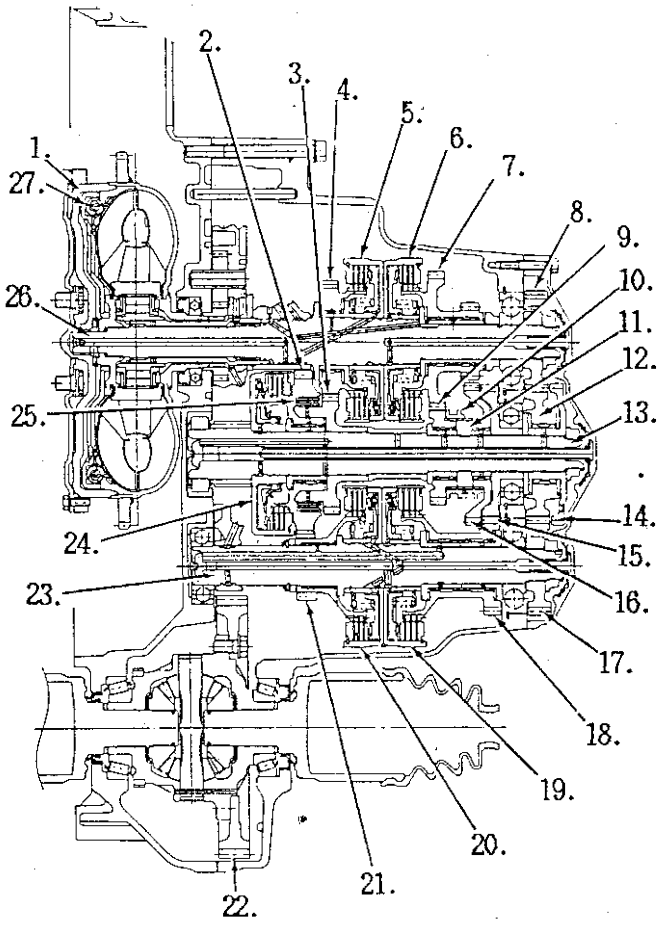

學習心得報告

(7) MY8A型變速箱—ACURA/HONDA

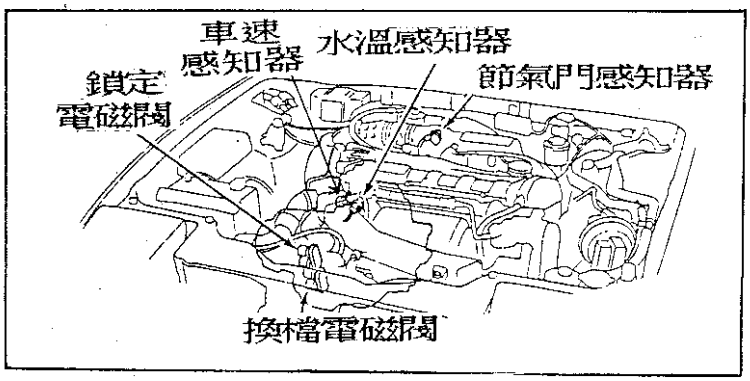

◎換檔控制電磁閥作用:

檔　　位	A 組	B 組
D,S3,S4(1檔)	0 V	12V
D,S3,S4(2檔)	12V	12V
D,S3,S4(3檔)	12V	0V
D,S4(4檔)	0V	0V

◎失速測試RPM規格:

- 2500-2800 RPM -

D,2,R失速RPM均太高	油量不足,泵浦不良,濾清器阻塞,壓力調節閥卡在全關位置,離合器打滑。
R檔失速RPM太高	4 檔離合器打滑。
D 檔失速RPM太高	1檔離合器打滑,單向離合器不良。
2檔失速RPM太高	2檔離合器打滑。
D,2,R檔失速RPM太低	引擎馬力不足, 扭力變換器單向離合器打滑。

◎鎖定控制電磁閥作用:

作　　用	A 組	B 組
未鎖定	0 V	0 V
微鎖定	12V	0 V
半鎖定	12V	12V
全鎖定	12V	12V
減速時鎖定	12V	0/12V 變化

◎MY8A 變速箱剖面圖:

1. 3檔主軸
2. 2檔主軸
3. 2檔離合器
4. 4檔離合器
5. 4檔主軸
6. 倒檔主軸
7. 1檔主軸
8. 主軸
9. 1檔離合器
10. 離合器殼
11. 端蓋板
12. 離合器柱塞
13. 離合器板
14. 離合器片
15. 駐車齒輪
16. 單向離合器
17. 倒檔分軸
18. 倒檔滑套
19. 4檔分軸
20. 3檔分軸
21. 3檔離合器
22. 差速器
23. 鎖定離合器
24. 2檔分軸

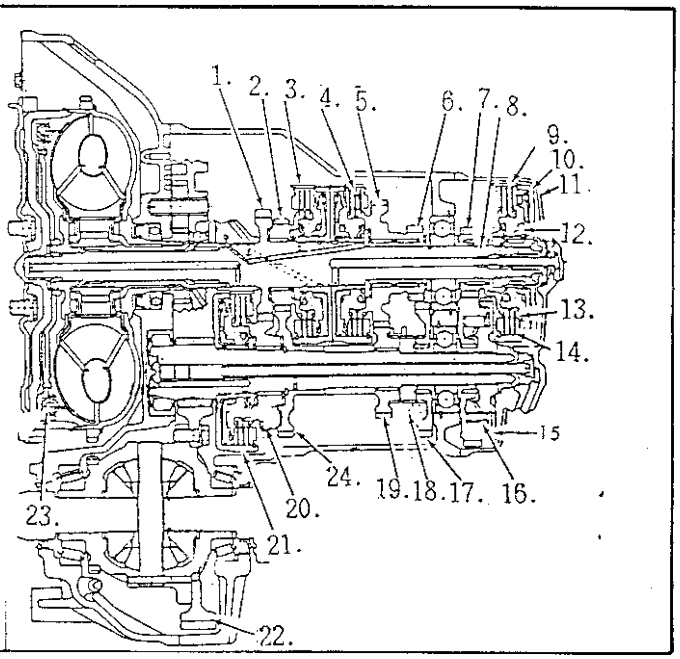

(8)M24A與ML4A 型變速箱—ACURA/HONDA

◎該兩型變速箱均由引擎電腦共同控制。

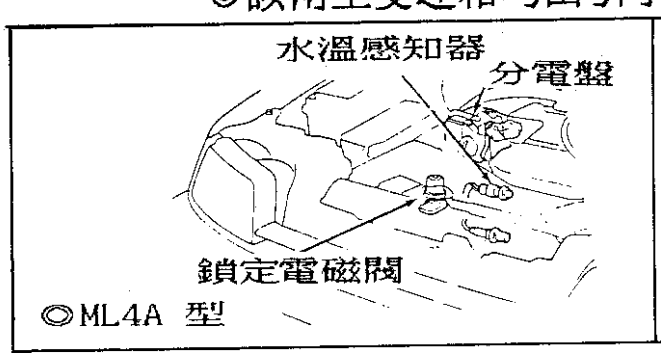

◎失速RPM規格：2300-2900RPM

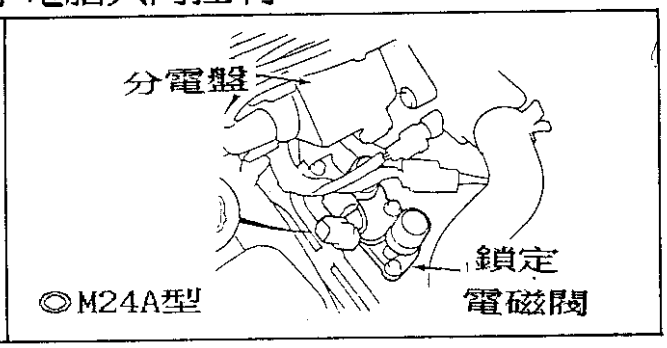

◎失速RPM規格： 2400-2800 RPM

■失速測試綜合分析：

D4,D3,2,1,R檔失速RPM均太高	油量不足，泵浦不良，濾清器阻塞，油壓調節器卡住在全關位置，離合器打滑。
R檔失速RPM太高	4 檔離合器打滑。
D4,D3失速RPM太高	1檔離合器打滑，單向離合器不良。
2檔失速RPM太高	2檔離合器打滑。
1檔失速RPM太高	1檔或1檔鎖定離合器打滑。
D4,D3,2,1,R檔失速RPM太低	引擎馬力不足，扭力變換器單向離合器打滑。

■鎖定控制電磁閥控制作用：

作　　用	A 組	B 組
未鎖定	0 V	0 V
微鎖定	12V	0V/12V變化
半鎖定	12V	12V
全鎖定	12V	12V
減速時鎖定	12V	0/12V變化

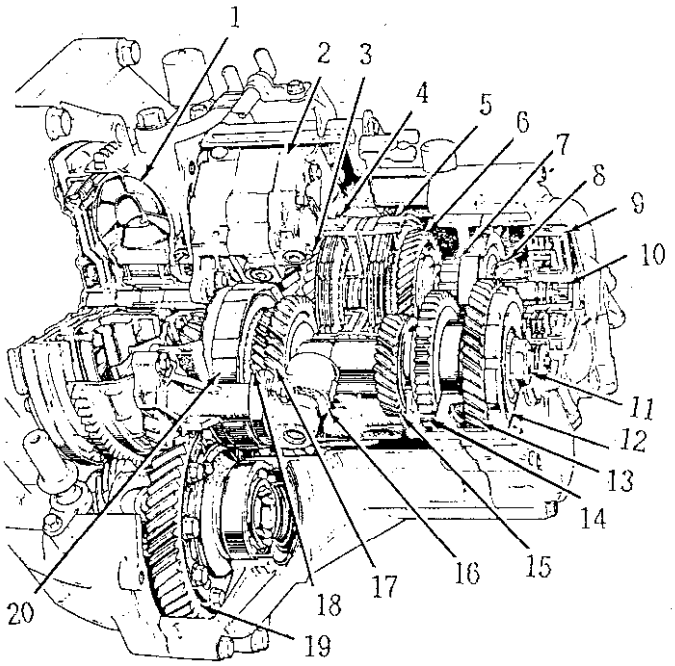

◎ ML4A型變速箱剖面圖：

1.扭力變換器
2.閥體
3.2檔主軸
4.2檔離合器
5.4檔離合器
6.4檔主軸
7.倒檔主軸
8.1檔主軸
9.1檔離合器
10.主軸
11.分軸
12.駐車齒輪
13.1檔分軸
14.倒檔分軸
15.4檔分軸
16.限速器
17.2檔分軸
18.3檔分軸
19.差速器
20.3檔離合器

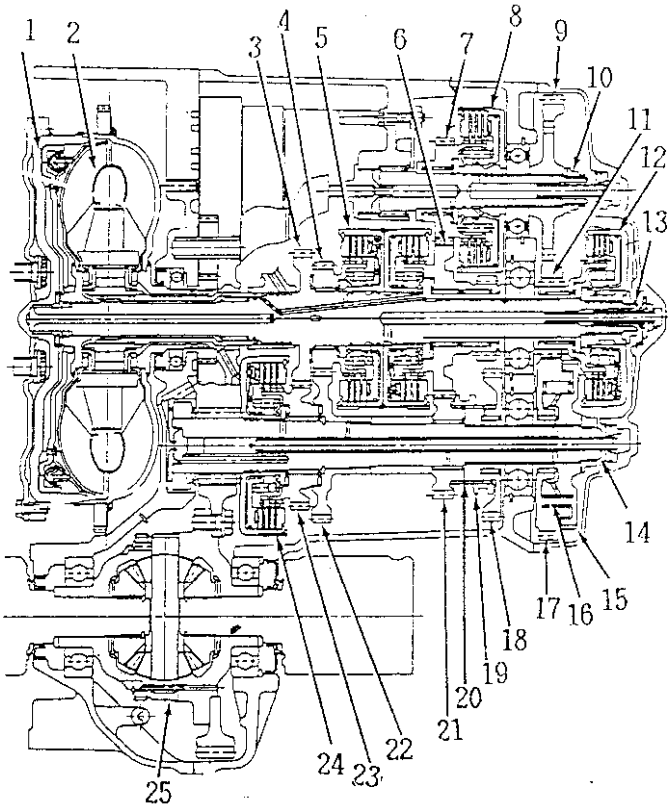

◎ M24A型變速箱剖面圖：

1. 扭力變換器鎖定離合器
2. 扭力變速器
3. 3檔主軸
4. 2檔主軸
5. 2/4檔離合器
6. 4/倒檔主軸
7. 4檔副軸.
8. 1檔鎖定離合器
9. 1檔副軸
10. 副軸
11. 1檔主軸
12. 1檔離合器
13. 主軸
14. 分軸
15. 駐車齒輪
16. 單向離合器
17. 1檔分軸
18. 倒檔分軸
19. 倒檔滑套
20. 倒檔滑套殼
21. 4檔分軸
22. 2檔分軸
23. 3檔分軸
24. 3檔離合器
25. 差速器

七、ACURA/HONDA 排檔桿鎖定控制線路：

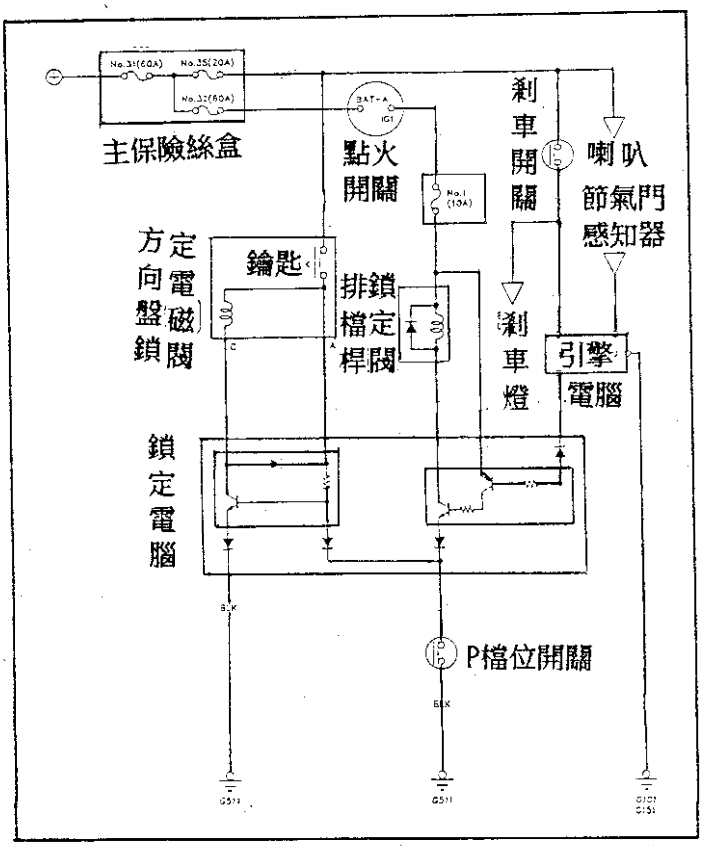

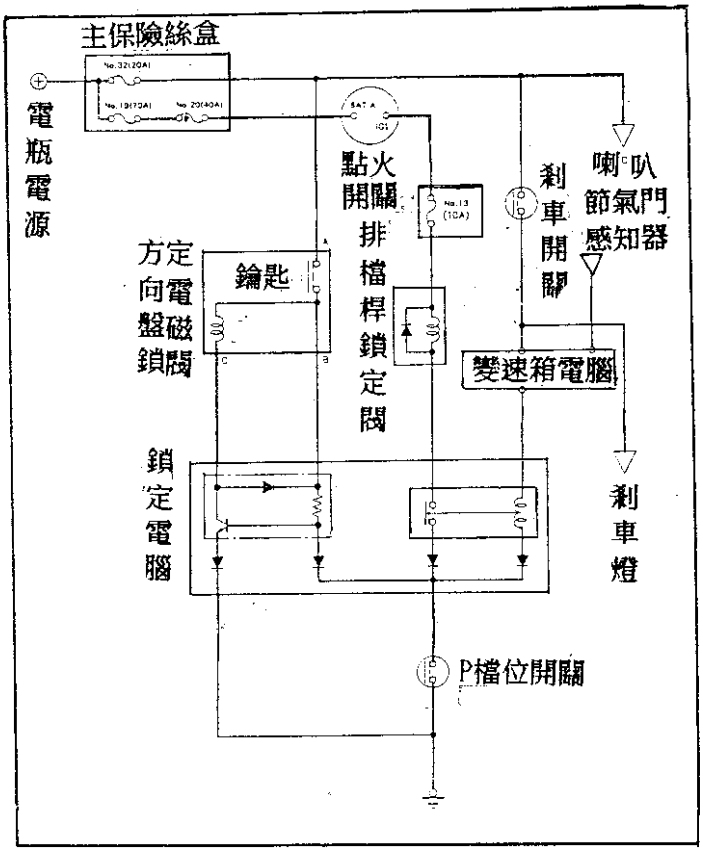

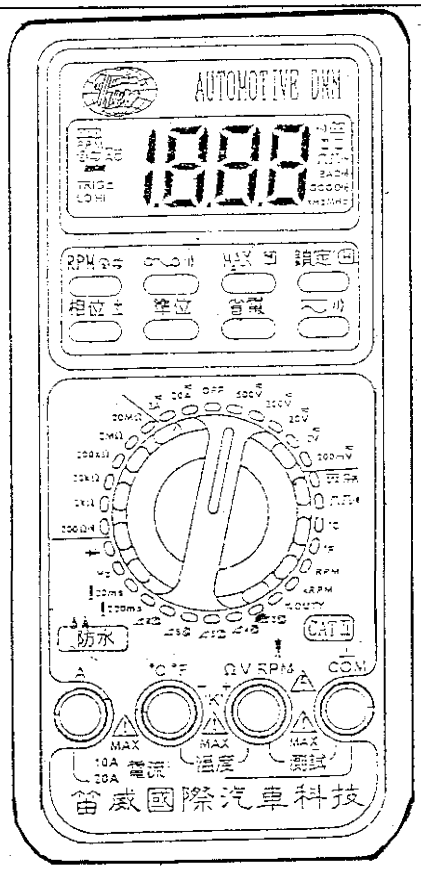

國際水準高品質的 OEM回饋獻禮
—— 取得 CAT II 標準。

新 9406A 電錶 — 全功能汽車專用電錶

◎ 超越 9206的 —— 新增功能：

1. 可測 MS值，頻率值及百分比。
2. 可測 C3I、IDI、不用換算。
3. 可測發電機是否良好。
4. 可讀取故障碼取代 LED燈。
5. 可切換觸發極性及位準值。
6. 完全防水設計。
7. 錯誤檔位警示功能。
8. 保險絲自動檢測。
9. 測試噴油咀時間專用電錶功能。

◎ 溫度測試組、皮套、均為標準配備。

八、ACURA/HONDA 電腦自動變速箱線路圖

在ACURA/HONDA 車系中採用之變速箱型式中依線路圖可分3類:

①12+18 pin 腳 — MPRA, MPSA, MY8A

②26+16+12+22 pin 腳引擎電腦 — MPYA, ML4A, M24A

③26+16+12+22pin 腳變速箱電腦 — MPWA, APX4-MPXA, MP1A

Acura MPRA 自動變速箱電路圖 (INTEGRA)

1.12+18pin

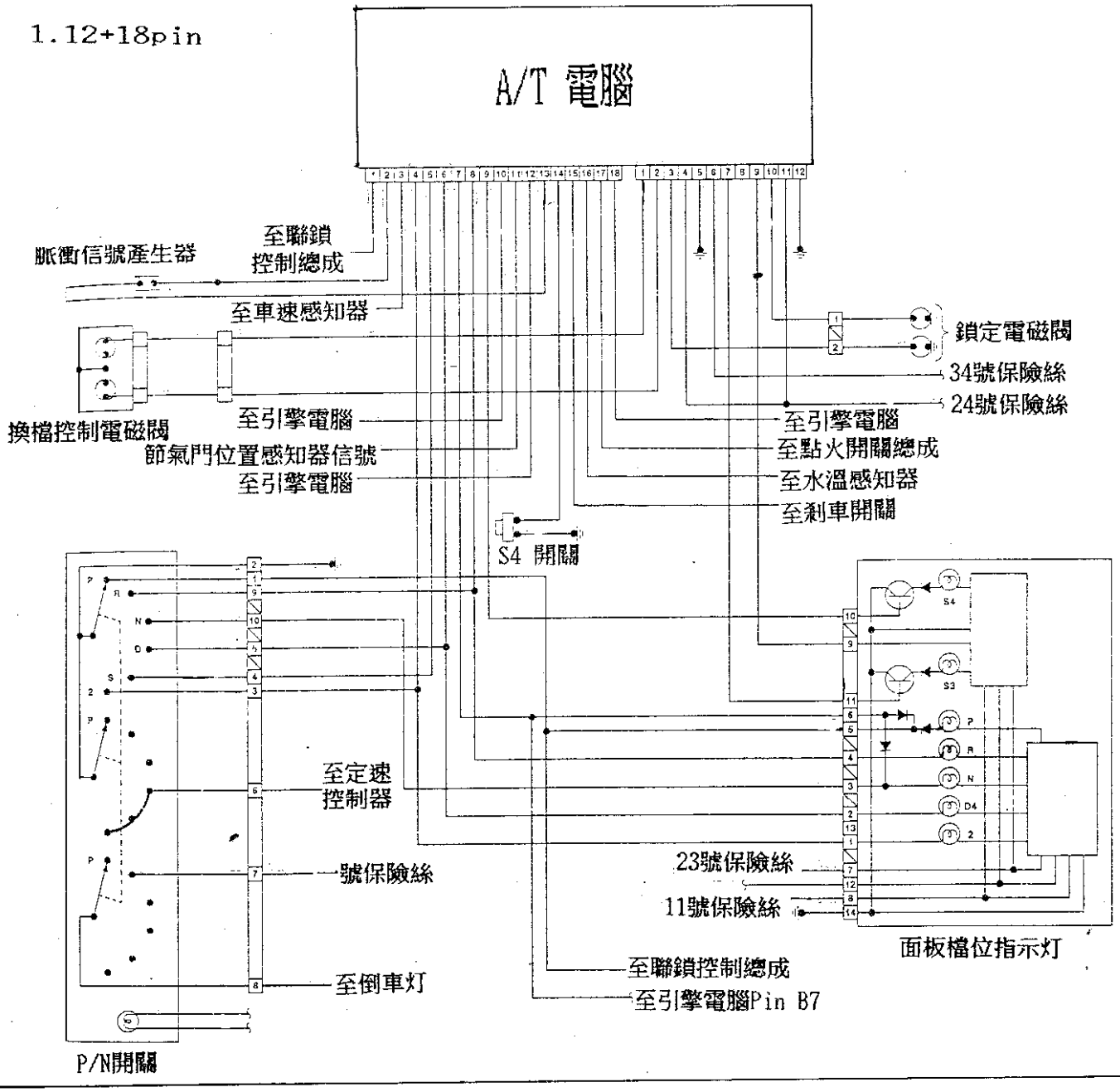

Acura MPRA 自動變速箱電腦 pin 腳說明

A/T 電腦 (1組)

Pin	說　　明
1	控制換檔鎖定
2	脈衝信號輸入
3	車速信號輸入
4,5,6	D2,2,S 檔位信號輸入
7	P/N 信號輸入
8	R 檔信號輸入
9	控制 OD 指示灯
10	MAP 信號輸入
11	節氣門位置感知器信號輸入
12	5V 參考電壓
13	脈衝信號輸入
14	S4 開關信號輸入
15	剎車開關信號輸入
16	水溫信號輸入
17	引擎轉速信號輸入
18	A/C 壓縮離合器信號輸入

(2組)

Pin	說　　明
1,2	控制檔位電磁閥
3	控制鎖定電磁閥
4	電源輸入
5	搭鐵
6	永久電源(電瓶)輸入
7	控制三檔指示灯
8	無使用
9	減光信號輸入
10	控制鎖定電磁閥
11	電源輸入
12	搭鐵

Acura MPWA 自動變速箱線路圖 (VIGOR)

2.26+16+12+22pin 腳

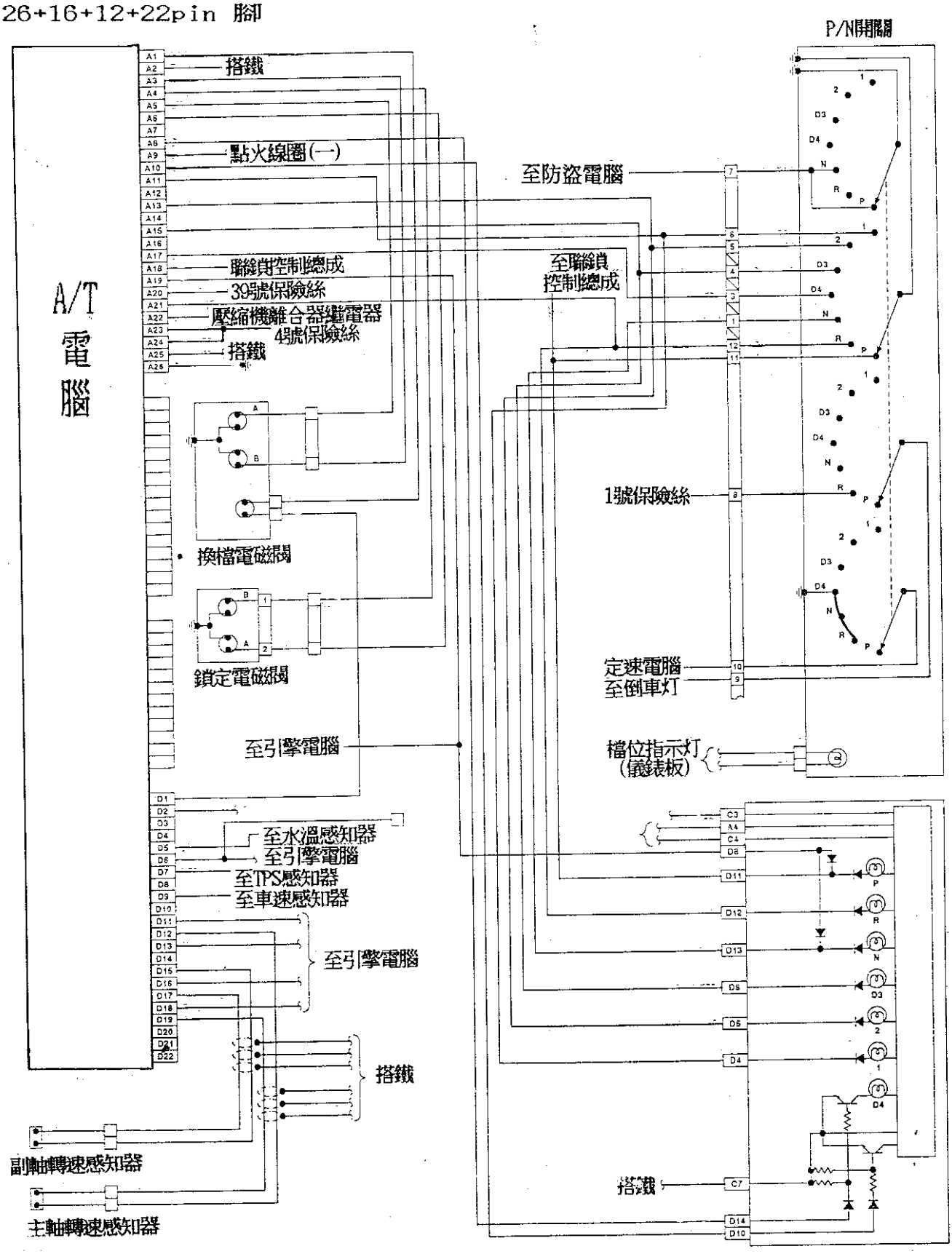

Acura MPWA 自動變速箱電腦(VIGOR)pin說明

Pin 腳	說　　明
A1	控制換檔電磁閥作動
A2	搭鐵
A3	控制換檔電磁閥作動
A4	控制鎖定電磁閥作動
A5	控制換檔電磁閥作動
A6	控制鎖定電磁閥作動
A7	沒使用
A8	控制D4指示灯作動
A9	引擎轉速輸入
A10	暗光控制
A11	1 檔信號輸入
A12	沒使用
A13	2 檔信號輸入
A14	沒使用
A15	D3檔信號輸入
A16	沒使用
A17	D4檔信號輸入
A18	控制聯鎖機構作動
A19	P/N信號輸入
A20	電瓶電源
A21	倒檔信號輸入
A22	A/C作用信號輸入

Pin 腳	說　　明
D1	控制換檔電磁閥
D2	剎車開關信號輸入
D3,4	沒使用
D5	水溫感知器信號輸入
D6	點火正時信號輸入
D7	節氣門角度信號輸入
D8	沒使用
D9	車速信號輸入
D10	沒使用
D11	空氣流量計信號輸入
D12	脈衝信號搭鐵
D13	同D11
D14	沒使用
D15	副軸轉速脈衝信號輸入
D16	FAS快怠速信號輸入
D17	副軸轉速脈衝信號搭鐵
D18	5V信號輸入
D19	主軸轉速脈衝輸入
D20,21,22	沒有使用

A23,24	點火開關電源輸入
A25,26	搭鐵

Acura MPYA 自動變速箱線路圖 (Legeud)

3.26+16+12+22pin 腳

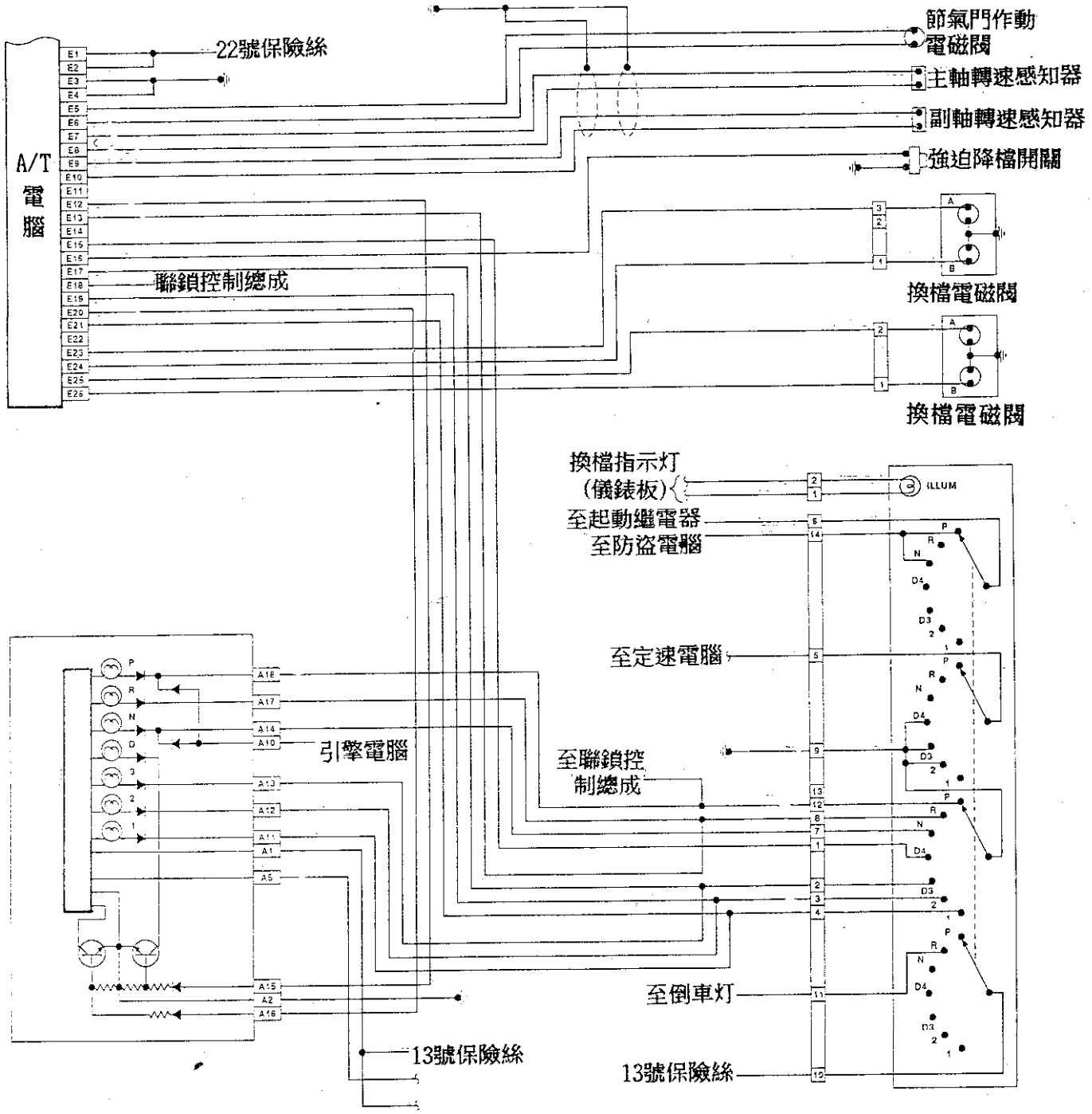

Acura MPRA 自動變速箱 電腦 pin 說明

Pin	說　　明	Pin	說　　明
E1	點火開關	E14	沒使用
E2	點火開關	E15	D4檔信號輸入
E3	搭鐵	E16	強迫降檔開關信號輸入
E4	搭鐵	E17	D3檔信號輸入
E5	節氣門作動電磁閥(＋)	E18	至防起動控制總成
E6	節氣門作動電磁閥(－)	E19	2檔信號輸入
E7	主軸轉速感知器	E20	控制照明度
E8	主軸轉速感知器	E21	1檔信號輸入
E9	副軸轉速感知器	E22	沒使用
E10	副軸轉速感知器	E23	控制換檔閥(A)
E11	沒使用	E24	控制換檔閥(B)
E12	控制儀錶板	E25	控制鎖定電磁閥(A)
E13	R檔信號輸入	E26	控制鎖定電磁閥(B)

肆、ACURA與 HONDA引擎線路圖與 pin腳測試數據

1. Civic VX 1.5 引擎線路圖(一) 4-1
◎續 Civic VX 1.5 引擎線路圖(二) 4-2
■ Civic VX 1.5 引擎電腦 pin腳說明 4-3
◎續 Civic VX 1.5 引擎電腦 pin說明 4-4
2. Civic 1.5與 1.6 引擎線路圖(一) 4-5
◎續 Civic 1.5與 1.6 引擎線路圖(二) 4-6
■ Civic VX 1.5L 引擎電腦 pin腳說明 4-7
◎續 Civic VX 1.5L 引擎電腦 pin說明 4-8
3. Civic CX、DX 1.5與 1.6 引擎線路圖(一) 4-9
◎續 Civic CX、DX 1.5與 1.6 引擎線路圖(二) 4-10
■ Civic CX、DX 引擎電腦 pin腳說明 4-11
◎續 Civic CX、DX 引擎電腦 pin腳說明 4-12
4、Integra 1.8L 引擎線路圖(一) 4-13
◎續 Integra 1.8L 引擎線路圖(二) 4-14
Integra 1.8L 引擎電腦 pin腳說明 4-15
◎續 Integra 1.8L 引擎電腦 pin腳說明 4-16
Integra 1.8L GS 電腦 pin腳說明 4-17
◎續 Integra 1.8L GS 電腦 pin腳說明 4-18
5. Accord 2.2L 線路圖(一) 4-19
◎續 Accord 2.2L 線路圖(二) 4-20
Accord 2.2L 引擎電腦 pin腳說明 4-21
◎續 Accord 2.2L 引擎電腦 pin腳說明 4-22
6、Perlude 2.2與 2.3L 引擎線路圖(一) 4-23
◎續 Perlude 2.2與 2.3L 引擎線路圖(二) 4-24
■ Perlude 引擎電腦 pin腳說明 4-25
◎續 Perlude 引擎電腦 pin腳說 4-26
7、Vigor 2.5L 引擎線路圖(一) 4-27
◎續 Vigor 2.5L 引擎線路圖(二) 4-28
Vigor 電腦 pin腳說明 4-29
◎續 Vigor 電腦 pin腳說明 4-30
8、Passprt 2.6L 引擎線路圖(一) 4-31
◎續 Passprt 2.6L 引擎線路圖(二) 4-32
◎續 Passprt 2.6L 引擎線路圖(三) 4-33
9、Passprt 3.2L 引擎線路圖(一) 4-34
◎續 Passprt 3.2L 引擎線路圖(二) 4-35
◎續 Passprt 3.2L 引擎線路圖(三) 4-36
10、Legend 3.2L 引擎線路圖(一) 4-37
◎續 Legend 3.2L 引擎線路圖(二) 4-38
◎續 Legend 3.2L 引擎線路圖(三) 4-39
Legend 電腦 pin腳說明 4-40
HONDA電腦接腳說明(一) 4-42
HONDA電腦接腳說明(二) 4-43
HONDA電腦接腳說明(三) 4-44
HONDA電腦接腳說明(四) 4-45
HONDA電腦接腳說明(五) 4-46
HONDA電腦接腳說明(六) 4-47
HONDA點火系統 4-48

肆、ACURA與 HONDA引擎線路圖與 pin腳測試數據

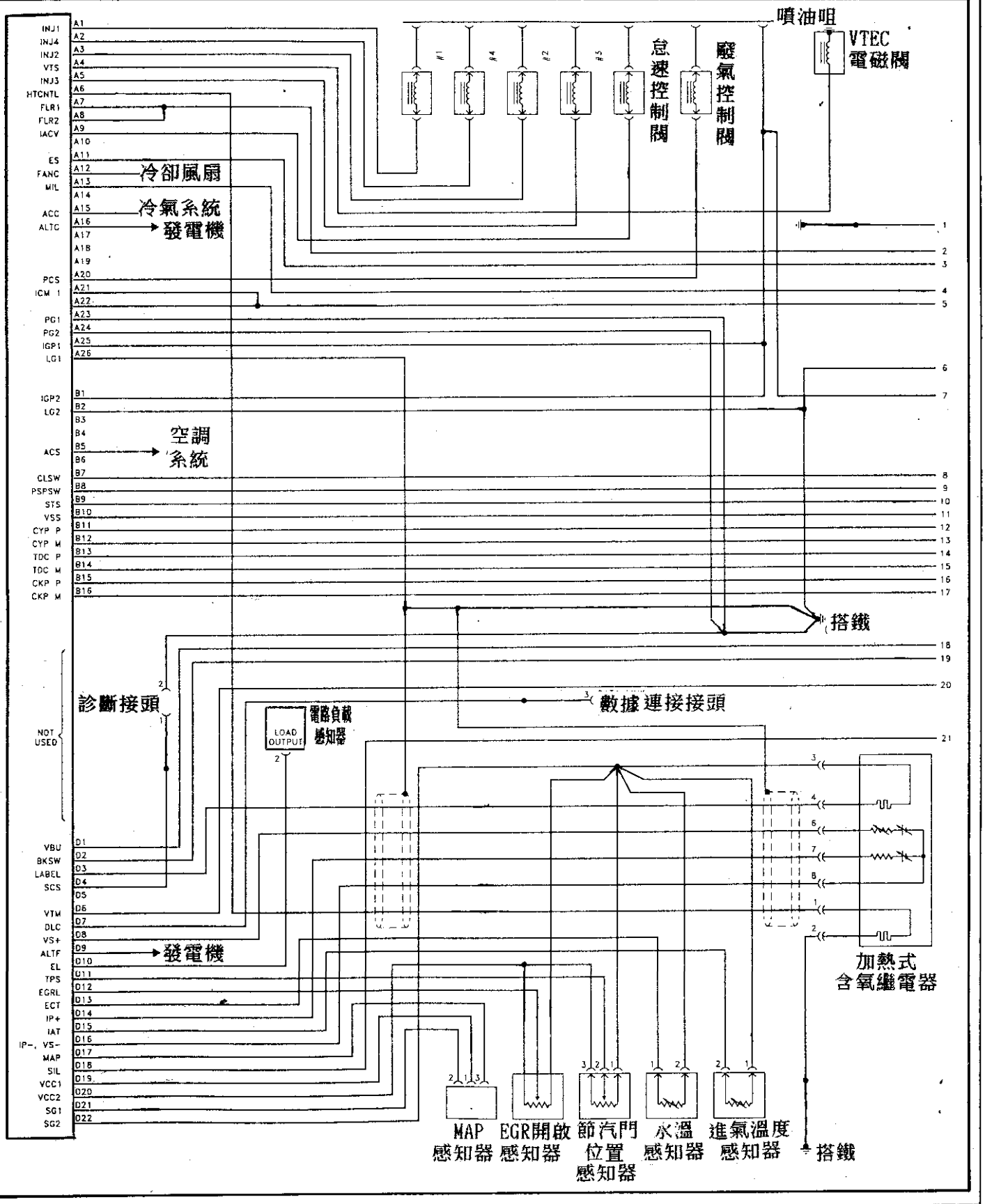

◎續 Civic VX 1.5 引擎線路圖(二)

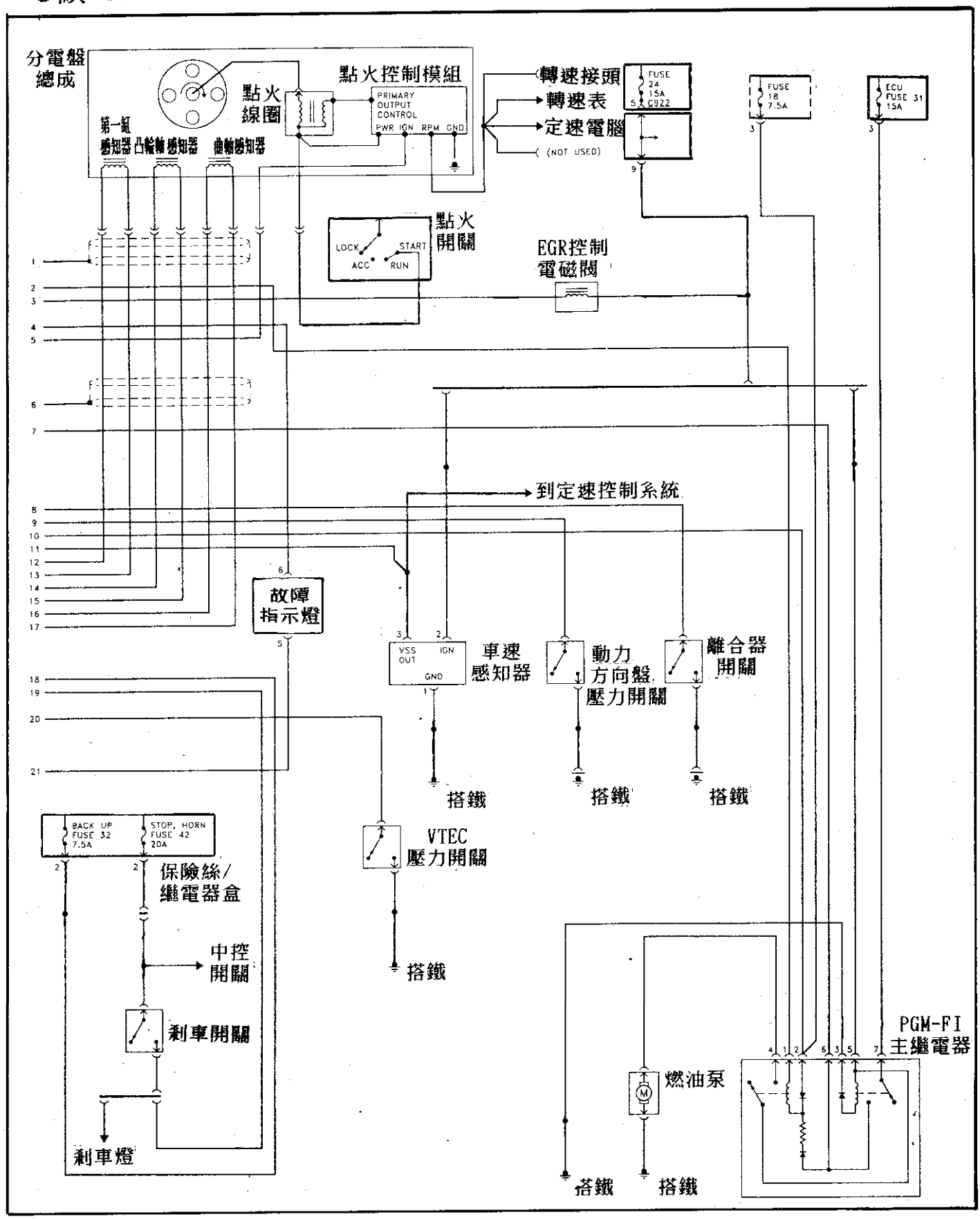

■ Civic VX 1.5 引擎電腦 pin腳說明

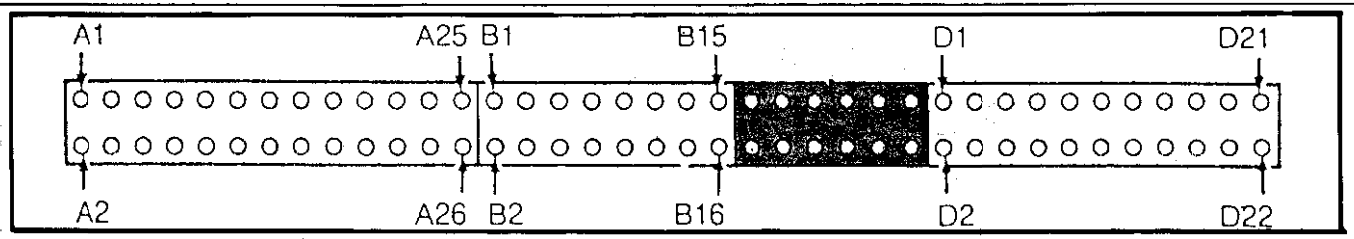

線 色	電腦 pin腳	pin腳 說 明	pin腳 測 試
棕	A1	1 號噴油咀	電瓶電壓
黃	A2	4 號噴油咀	電瓶電壓
紅	A3	2 號噴油咀	電瓶電壓
橙/白	A4	VTEC 電磁閥	
淺藍	A5	3 號噴油咀	電瓶電壓
橙/黑	A6	加熱式 O2 SENSOR	電瓶電壓
綠/黃	A7	燃油泵 1 號	電瓶電壓
綠/黃	A8	燃油泵 2 號	電瓶電壓
綠/白	A9	IAC 控制閥	電瓶電壓
	A10	空腳	
粉紅/綠	A11	EGR 電磁閥	電瓶電壓
黃/橙	A12	冷却風扇	
綠/橙	A13	故障燈	電瓶電壓
	A14	空腳	
黑/紅	A15	壓縮機離合氣繼電器	電瓶電壓
白/黃	A16	發電機輸出信號	
	A17 & A18	空腳	
	A19	空腳	
紅	A20	碳罐電磁閥	
紅/綠	A21	點火模組輸出信號	電瓶電壓
	A22	空腳	
黑	A23 & A24	搭鐵	小於1V
黃/黑	A25	電瓶－保險絲盒的正電	電瓶電壓
黑/紅	A26	搭鐵	小於1V

線 色	電腦 pin腳	pin腳 說 明	pin腳 測 試
黃/黑	B1	電瓶－保險絲盒的正電	電瓶電壓
棕/黑	B2	搭鐵	小於1V
	B3 & B4	空腳	
藍/紅	B5	AC 提速輸入	5V
	B6	空腳	
綠	B7	M/T 離合器開關	5V
棕/紅	B8	動力方向盤開關	電瓶電壓轉向時
黃/白	B9	啟動信號輸入	啟動時12V
黃/藍	B10	車速感知器輸入	0～5脈衝
橙	B11	CYP 感知器輸入	
白	B12	CYP 感知器信號	
橙/藍	B13	TDC 感知器輸入	
白/藍	B14	TDC 感知器信號	
藍/綠	B15	CKP 感知器輸入	
藍/黃	B16	CKP 感知器信號	

◎續 Civic VX 1.5 引擎電腦 pin說明

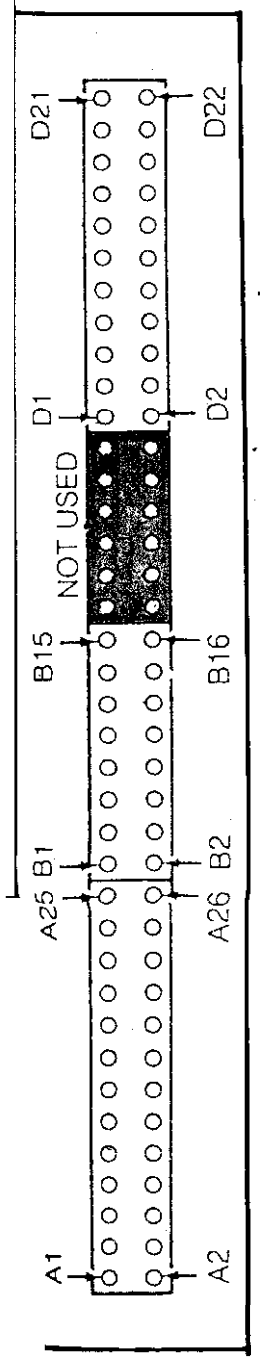

線色	電腦 pin腳	pin腳說明	pin腳測試
白/藍	D1	電瓶輸入正電	電瓶電壓
綠/白	D2	剎車開關輸入	電瓶電壓
藍/黃	D3	加熱式 O2 SENSOR控制	
棕	D4	診斷接頭	5V
	D5	空腳	
橙/藍	D6	VTEC 油壓開關	0.5~4.5V，隨壓力變動
淺藍	D7	連線插座	
白/藍	D8	感知器輸入	小於5V
粉紅	D9	發電機 FR 信號	4.5V
綠/紅	D10	電器負載信號輸入	
粉紅/黑	D11	TPS 輸入	關閉時0.5V，全開時4.5V
白/黑	D12	EGR 開度感知輸入	無負空時1.2V，8 In-Hg真空時4.3V
紅/白	D13	水溫感知器	5V
橙/藍	D14	加熱式 O2 SENSOR 輸入	關閉小於0.4V，全開0.6V
紅/黃	D15	進氣溫度感知器	5V
藍/綠	D16	搭鐵 SENSOR	小於1V
粉紅/白	D17	搭鐵 SENSOR	小於1V
粉紅/綠	D18	經濟行車指示控制	
黃/綠	D19	參考電壓	5V
黃/白	D20	參考電壓	5V
綠/藍	D21	MAP 感知器	3V
綠/白	D22	SENSOR 搭鐵	小於1V

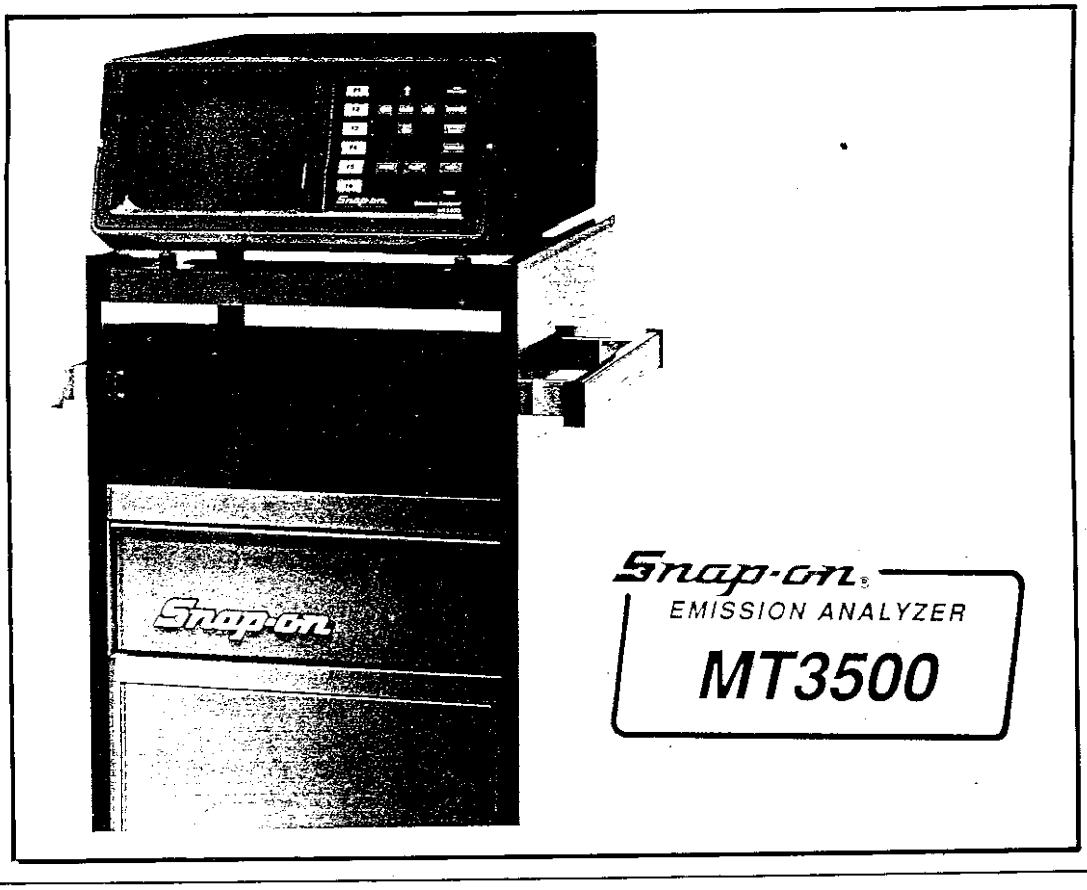

2. Civic 1.5與 1.6 引擎線路圖(一)

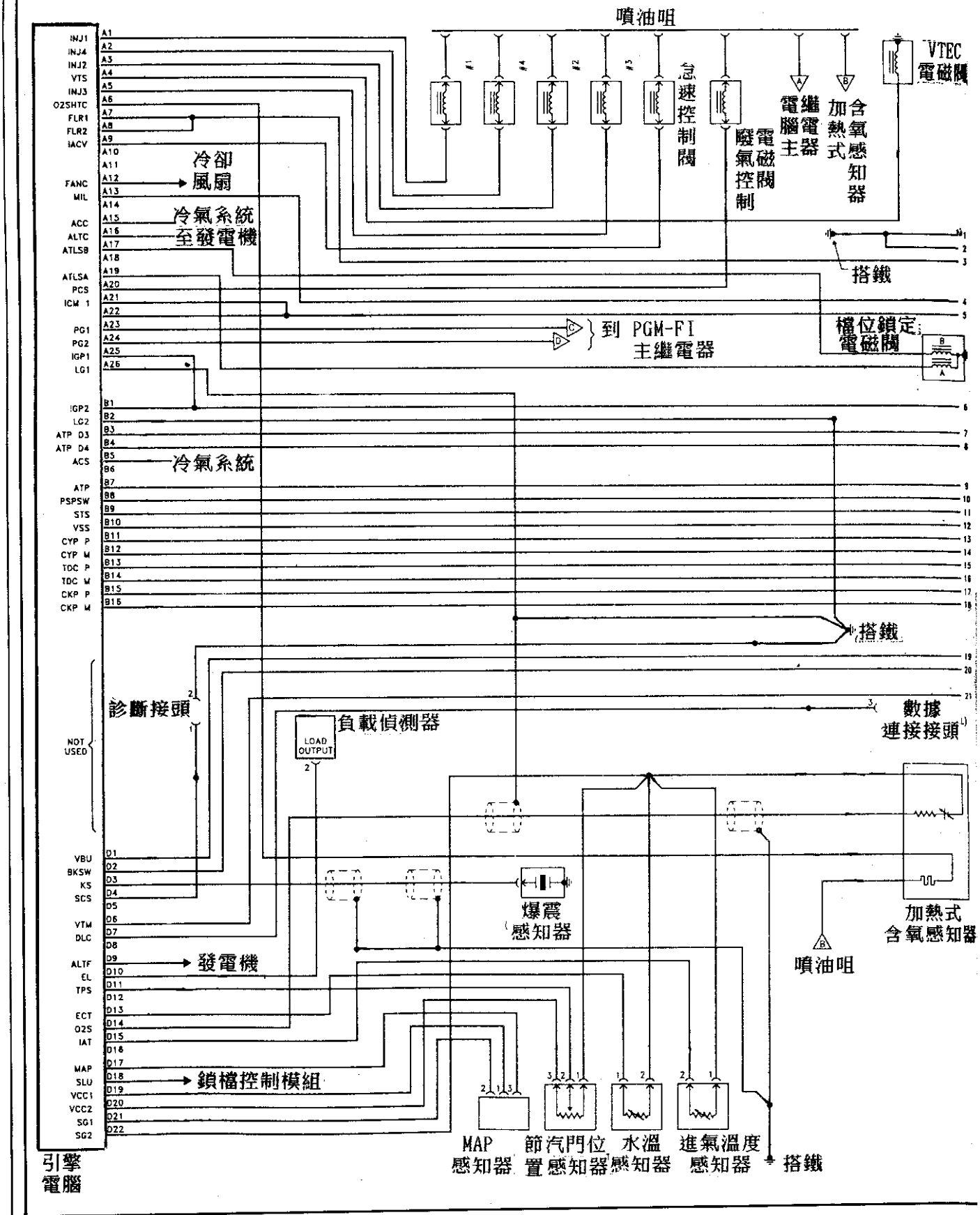

◎續 Civic 1.5與 1.6 引擎線路圖(二)

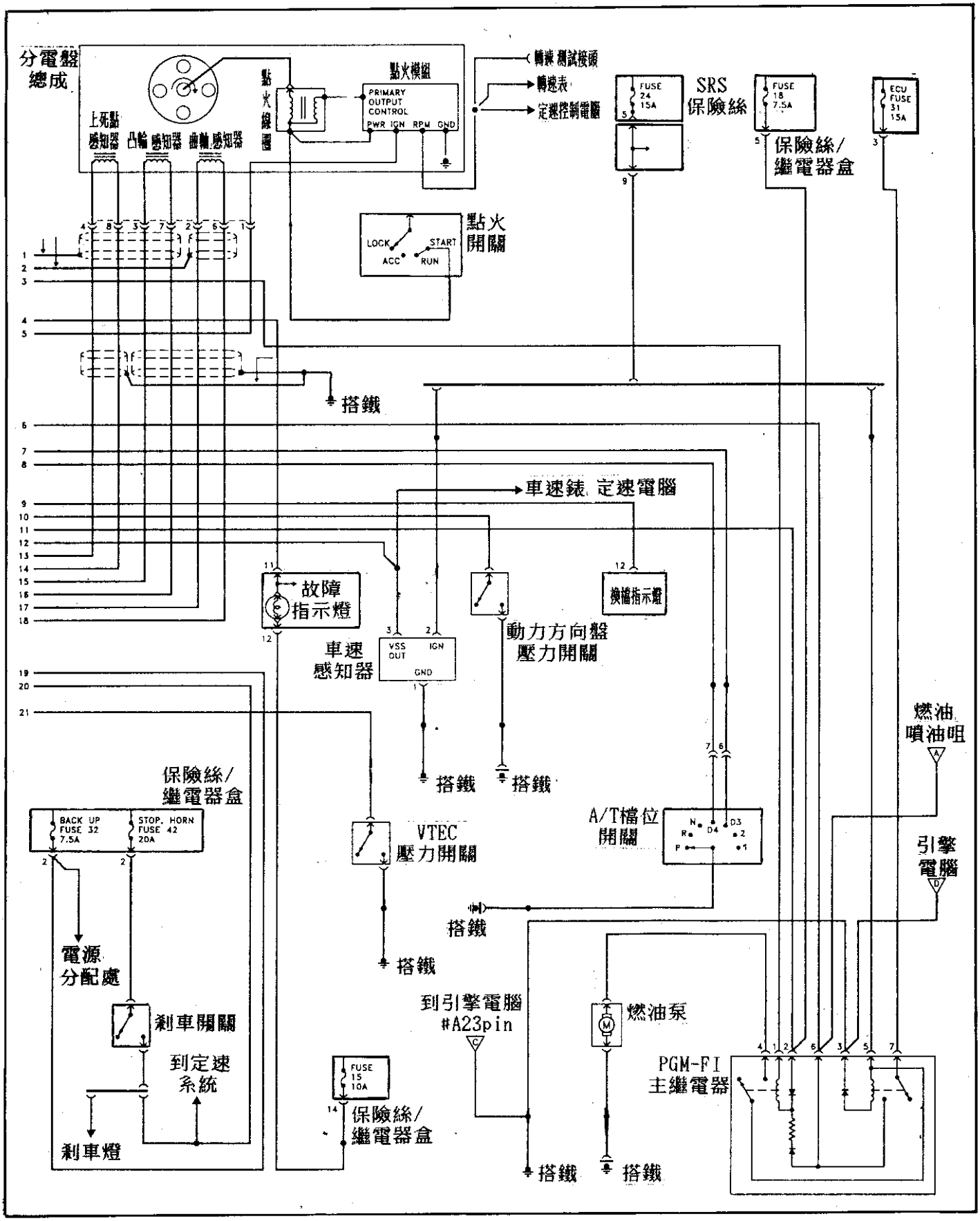

Civic VX 1.5L 引擎電腦 pin腳說明

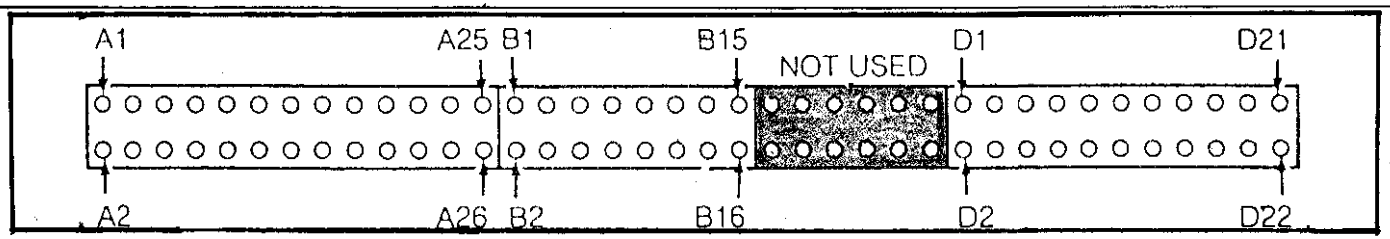

線 色	電腦 pin腳	pin腳 說 明	pin腳 測 試
棕	A1	1 號噴油咀	電瓶電壓
黃	A2	4 號噴油咀	電瓶電壓
紅	A3	2 號噴油咀	電瓶電壓
橙/白	A4	VTEC 線軸電磁閥	
淺藍	A5	3 號噴油咀	電瓶電壓
橙/黑	A6	加熱式 O2 SENSOR 控制	電瓶電壓
綠/黃	A7	汽油泵控制	電瓶電壓
	A8	空腳	
綠/白	A9	IAC 控制	電瓶電壓
	A10 & A11	空腳	
黃/綠	A12	冷却風扇	
綠/橙	A13	故障指示燈	電瓶電壓
	A14	空腳	
黑/紅	A15	壓縮機離合器繼電器	電瓶電壓
白/黃	A16	發電機輸出信號	
淺綠	A17	AT/閉鎖控制	電瓶電壓
	A18	空腳	
黃	A19	A/T閉鎖控制	電瓶電壓
紅	A20	活性碳罐塞電磁閥	
紅/綠	A21	點火控制模組控制信號	大約10V
	A22	空腳	
黑	A23 & A24	搭鐵	小於1V
黃/黑	A25	電瓶－保險絲盒正電	電瓶電壓
黑/紅	A26	搭鐵	小於1V

線 色	電腦 pin腳	pin腳 說 明	pin腳 測 試
黃/黑	B1	電瓶－保險絲盒正電	電瓶電壓
棕/黑	B2	搭鐵	小於1V
綠/藍	B3	AT 換檔選擇輸入	電瓶電壓
綠/黑	B4	AT 換檔選擇輸入	電瓶電壓
藍/紅	B5	冷氣提速輸入	A/C OFF:5V A/C ON:小於1V
	B6	空腳	
綠	B7	P/N 輸入	5V
棕/紅	B8	動力方向盤開關輸入	12V(轉向時)
藍/白	B9	啟動信號輸入	啟動時12V
黃/藍	B10	車速感知器輸入	0～5V脈衝，輪轉動時.
橙	B11	CYP 感知器輸入	
白	B12	CYP 感知器信號	
橙/藍	B13	TDC 感知器輸入	
白/藍	B14	TDC 感知器信號	
藍/綠	B15	CKP 感知器輸入	
藍/黃	B16	CKP 感知器信號	

◎續 Civic VX 1.5L 引擎電腦 pin說明

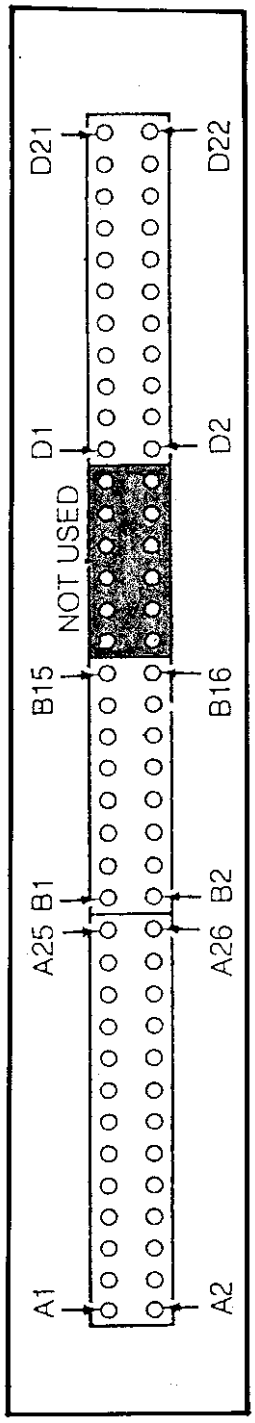

線色	電腦pin腳	pin腳說明	pin腳測試
白/藍	D1	從電瓶輸入的正電	電瓶電壓
綠/白	D2	利車燈開關輸入	電瓶電壓
	D3	空腳	
棕	D4	檢測接頭	5V
	D5	空腳	
橙/藍	D6	VTEC 油壓開關	0.4~4.5V油壓變化
淺藍	D7	診斷輸出線	
	D8	空腳	
粉紅	D9	發電機 FR 信號	約4.5V
綠/紅	D10	電器負載信號輸入	
粉紅/黑	D11	TPS 輸入	關閉0.5V，全開4.5V
	D12	空腳	
紅/白	D13	冷却水溫度輸入	約5V
橙/藍	D14	加熱式 O2 SENSOR 輸入	關閉時低於0.4V，全開大於0.6V
紅/黃	D15	進氣溫度感知器	5V
	D16	空腳	
粉紅/白	D17	感知器搭鐵	小於1V
白/紅	D18	換檔鎖定控制	
黃/綠	D19	參考電壓	大約5V
黃/白	D20	參考電壓	大約5V
綠/藍	D21	MAP 輸入	3V
綠/白	D22	感知器搭鐵	小於1V

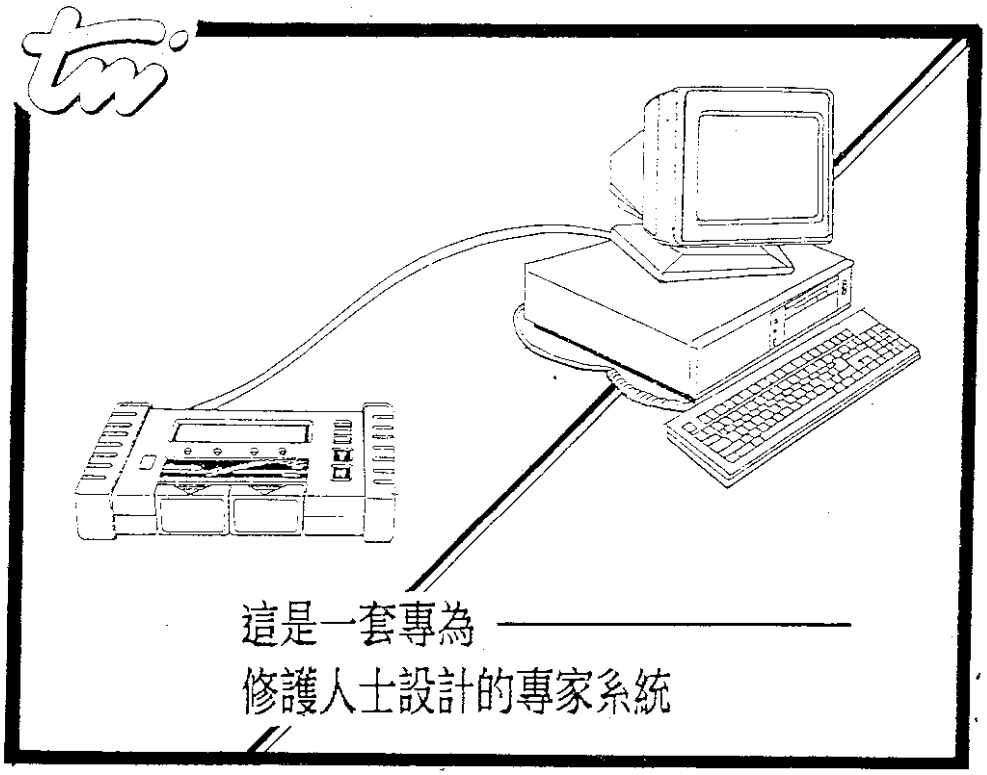

3. Civic CX、DX 1.5與 1.6 引擎線路圖(一)

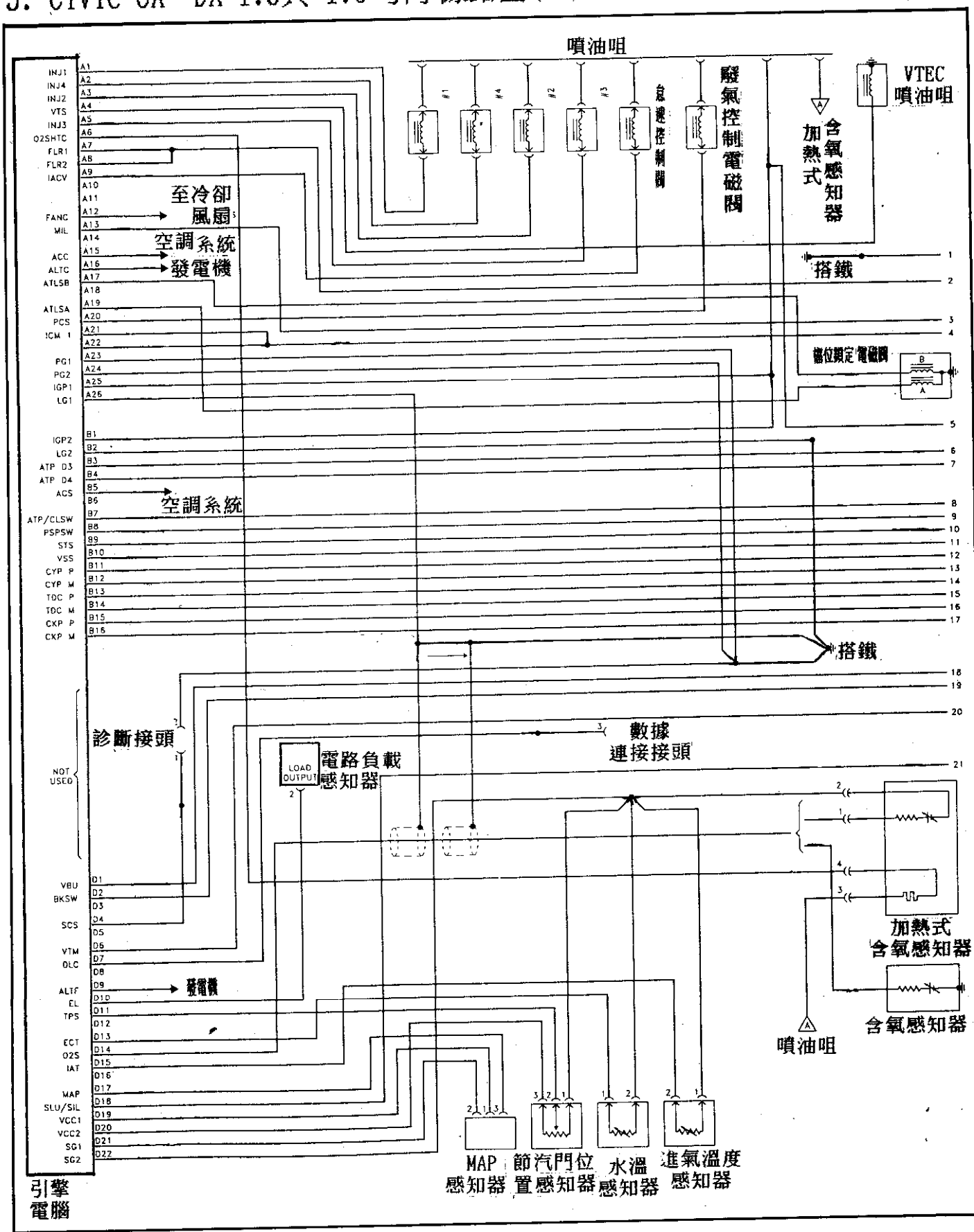

◎續 Civic CX、DX 1.5與 1.6 引擎線路圖(二)

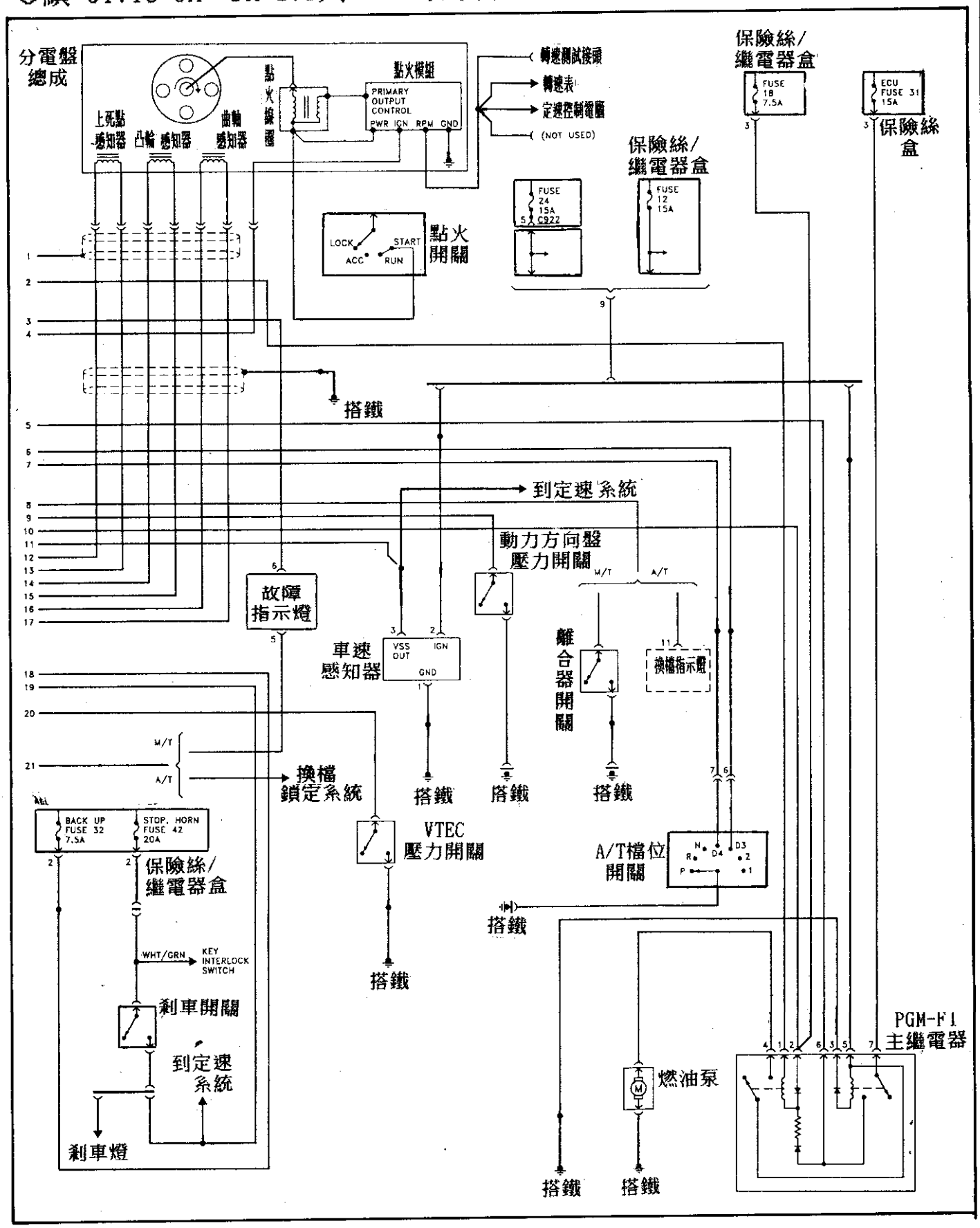

■ Civic CX、DX 引擎電腦 pin腳說明

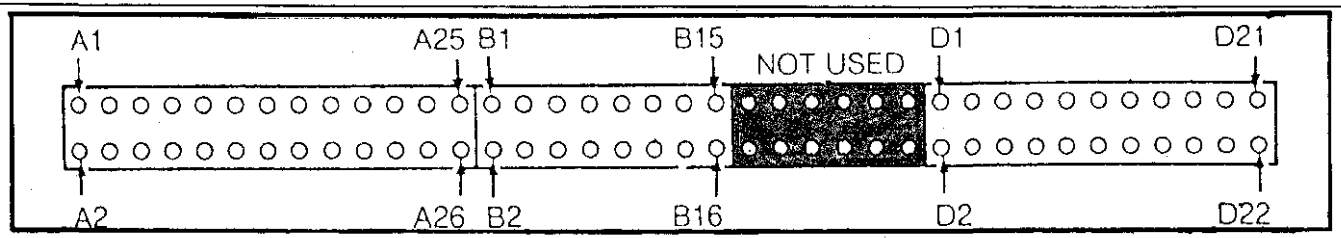

線 色	電腦 pin腳	pin腳 說 明	pin腳 測 試
棕	A1	1 號噴油咀	電瓶電壓
黃	A2	4 號噴油咀	電瓶電壓
紅	A3	2 號噴油咀	電瓶電壓
橙/白	A4	VTEC 電磁閥	
淺藍	A5	3 號噴油咀	電瓶電壓
橙/黑	A6	加熱式含氧感知器	電瓶電壓
綠/黃	A7	燃油泵控制	電瓶電壓
	A8	空腳	
綠/白	A9	IAC 閥控制	電瓶電壓
	A10 & A11	空腳	
黃/綠	A12	冷却風扇	
綠/橙	A13	故障指示燈	電瓶電壓
	A14	空腳	
黑/紅	A15	壓縮機繼電器	電瓶電壓
白/黃	A16	發電機輸出信號	
綠/黑	A17	A/T鎖定控制	電瓶電壓
	A18	空腳	
黃	A19	自動變速箱	電瓶電壓
紅	A20	碳罐塞電磁閥	
紅/綠	A21	點火控制模組	10V
	A22	空腳	
黑	A23 & A24	搭鐵	小於1V
黃/黑	A25	電瓶正極	電瓶電壓
黑/紅	A26	搭鐵	小於1V

線 色	電腦 pin腳	pin腳 說 明	pin腳 測 試
黃/黑	B1	電瓶正極	電瓶電壓
棕/黑	B2	搭鐵	小於1V
綠/藍	B3	A/T開關	電瓶電壓
綠/黑	B4	A/T開關	電瓶電壓
藍/紅	B5	冷氣信號	5V
	B6	空腳	
綠	B7	P/N 開關	5V
棕/紅	B8	動力方向盤壓力開關	轉向時12V
藍/白	B9	啟動信號	啟動時12V
黃/藍	B10	車速感知器	0～12V脈衝
橙	B11	CYP 感知器輸入信號	
白	B12	CYP 感知器信號	
橙/藍	B13	TDC 感知器輸入信號	
白/藍	B14	TDC 感 知器信號	
藍/綠	B15	CKP 感知器輸入信號	
藍/黃	B16	CKP 感知器信號	

◎續 Civic CX、DX 引擎電腦 pin腳說明

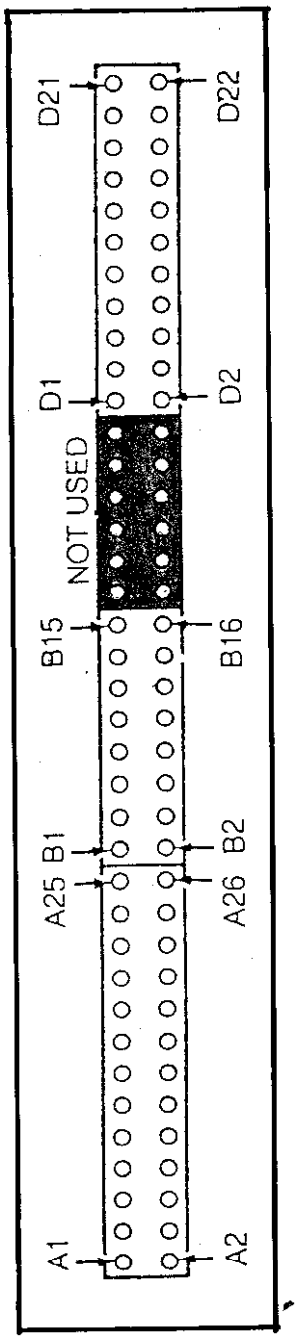

線色	電腦 pin腳	pin腳說明	pin腳測試
白/藍	D1	電瓶正極	電瓶電壓
綠/白	D2	剎車燈開關	電瓶電壓
黃/藍	D3	爆震感知器(B16A3 引擎)	
棕	D4	診斷接頭	5V
	D5	空腳	
橙	D6	VTEC 油壓開關	0.5~4.5V 隨壓力變化
淺藍	D7	診斷接頭	
	D8	空腳	
粉紅	D9	發電機 FR信號	4.5V
綠/紅	D10	電路負載偵測(充電系統)	
紅/藍	D11	節氣門位置感知器	關閉0.5V, 全開0.5V
	D12	空腳	
紅/白	D13	水溫感知器	5V
白	D14	加熱式含氧感知器	0.4~0.5V
紅/黃	D15	進氣溫度感知器	5V
	D16	空腳	
白	D17	MAP 感知器	3V
白/紅	D18	換檔控制	
黃/綠	D19	參考電壓	5V
黃/白	D20	參考電壓	5V
綠/藍	D21	感知器搭鐵	小於1V
綠/白	D22	感知器搭鐵	小於1V

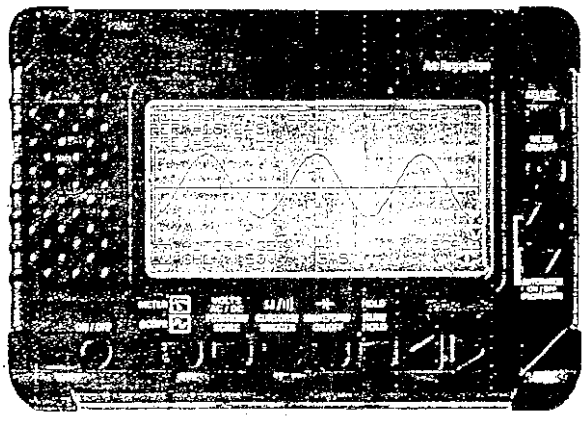

笛威手提式汽車專用示波器 — 雙軌示波器
(THM 571型) — 可同時顯示 1-12 缸波形

4、Integra 1.8L 引擎線路圖(一)

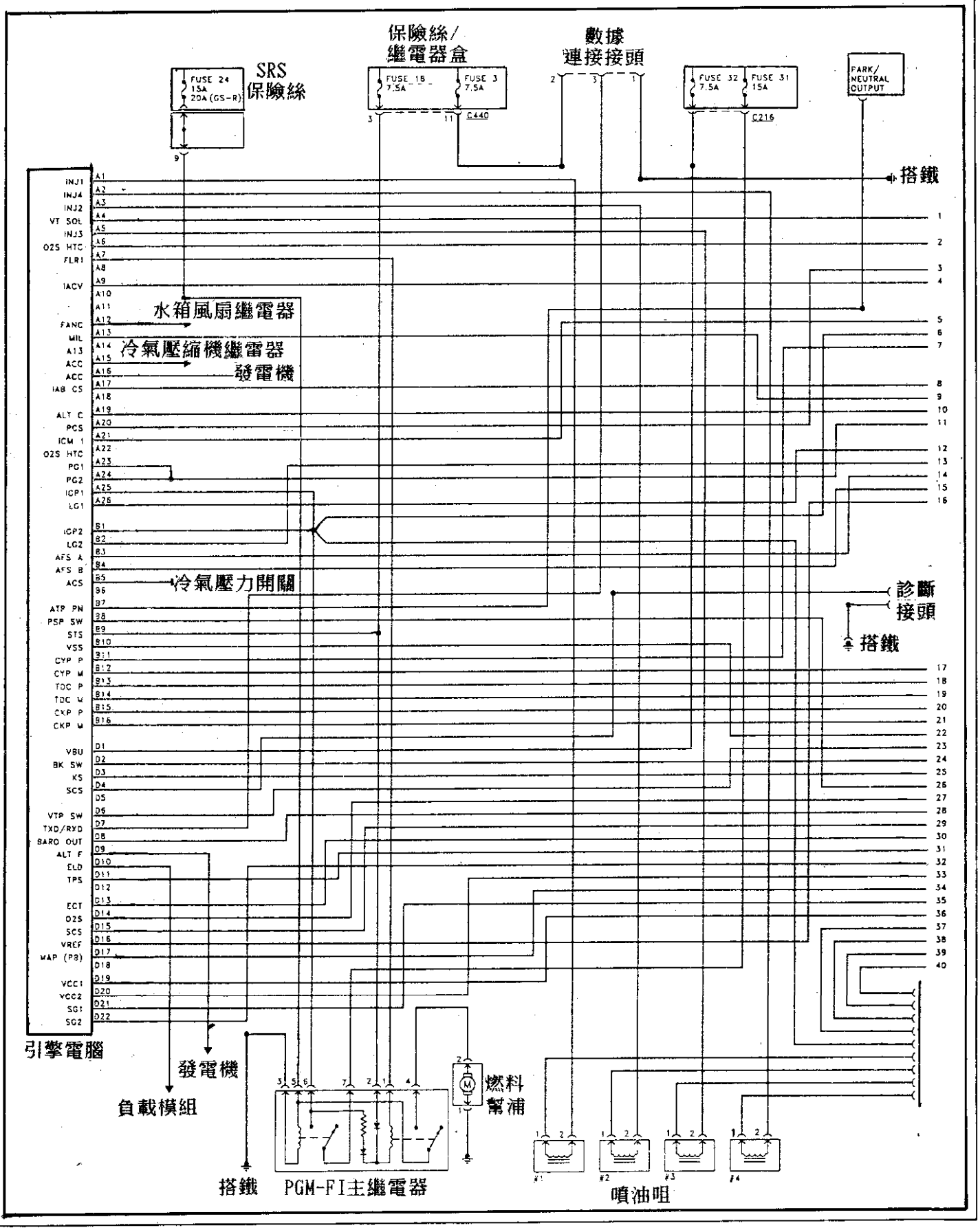

◎續 Integra 1.8L 引擎線路圖(二)

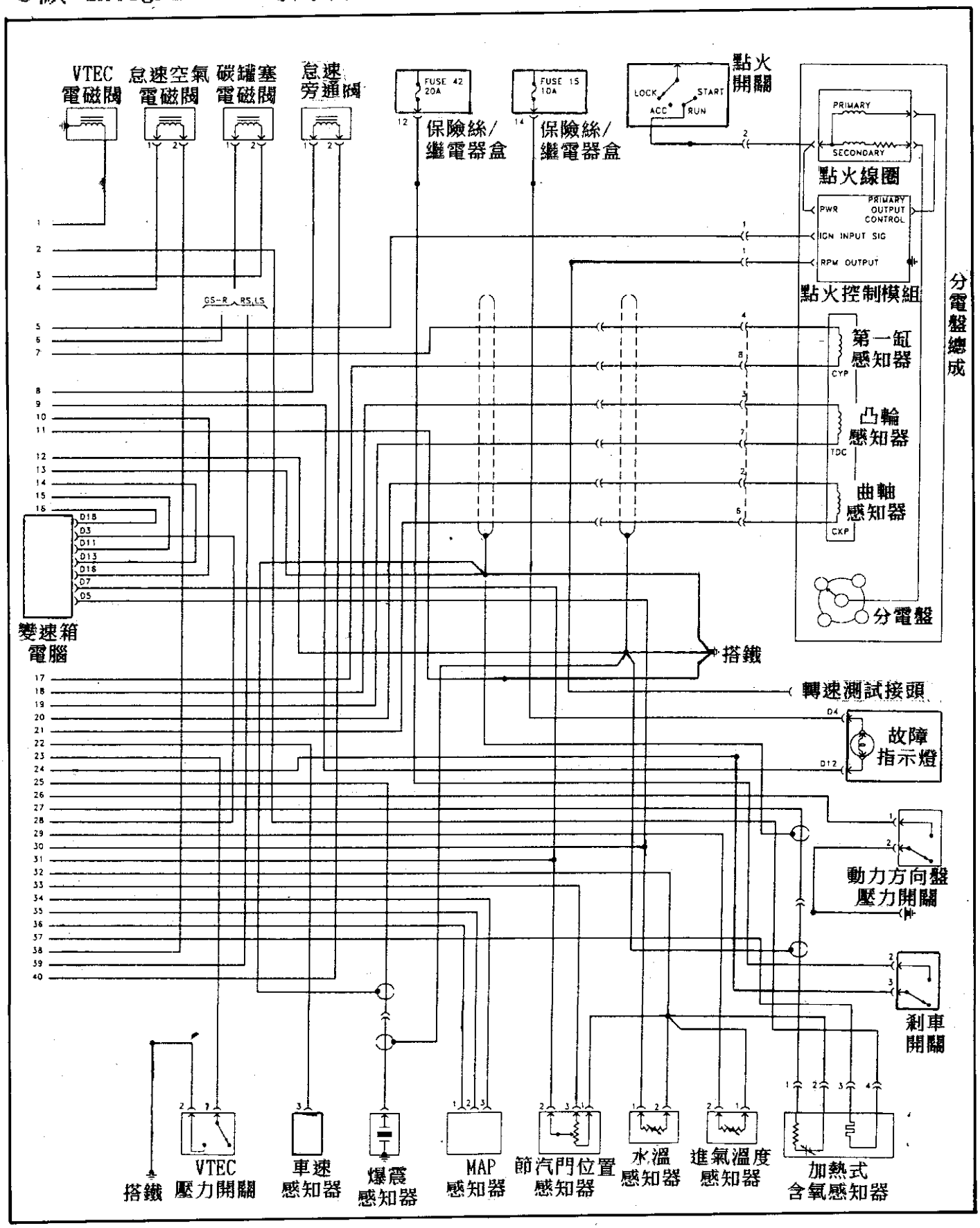

Integra 1.8L 電腦 pin腳說明

25	23	21	19	17	15	13	11	9	7	5	3	1
26	24	22	20	18	16	14	12	10	8	6	4	2

A

15	13	11	9	7	5	3	1
16	14	12	10	8	6	4	2

B

21	19	17	15	13	11	9	7	5	3	1
22	20	18	16	14	12	10	8	6	4	2

D

線 色	電腦 pin腳	pin腳 說 明	pin腳 測 試
棕	A1	噴油咀 #1	電瓶電壓 KEY-ON時
黃	A2	噴油咀 #4	電瓶電壓 KEY-ON時
紅	A3	噴油咀 #2	電瓶電壓 KEY-ON時
綠/黃	A4	可變汽門電磁閥	
淺藍	A5	噴油咀 #3	電瓶電壓 KEY-ON時
橙/黑	A6	含氧感知器加熱線	電瓶電壓 KEY-ON時
綠/藍	A7	燃油泵繼電器	電瓶電壓(二秒) KEY-ON時
	A8	空腳	
黑/藍	A9	IAC 閥	
	A10	空腳	
	A11	空腳	
綠	A12	水箱風扇繼電器	
綠/橙	A13	故障指示燈	電瓶電壓 KEY-ON時
	A14	空腳	
黑/紅	A15	壓縮機繼電器	電瓶電壓 KEY-ON時
白/綠	A16	發電機	
粉紅/藍	A17	進氣旁通電磁閥	
	A18	空腳	
	A19	空腳	
紅	A20	碳罐塞電磁閥	電瓶電壓 KEY-ON時
黃/綠	A21	點火控制模組	電瓶電壓 KEY-ON時
	A22	空腳	
黑	A23	搭鐵	低於1V KEY-ON時
黑	A24	搭鐵	低於1V KEY-ON時
黃/黑	A25	燃油泵繼電器	電瓶電壓 KEY-ON時
棕/黑	A26	搭鐵	低於1V KEY-ON時

線 色	電腦 pin腳	pin腳 說 明	pin腳 測 試
黃/黑	B1	燃油泵繼電器	電瓶電壓 KEY-ON時
棕/黑	B2	搭鐵	低於1V
	B3	空腳	
	B4	空腳	
藍/紅	B5	A/C 開關	KEY ON:5V, A/C ON:1V
	B6	空腳	
	B7	空腳	
綠	B8	機油壓力開關	
藍/白	B9	燃油泵繼電器	打馬達時12V
橙	B10	車速感知器	左前輪轉動時 0-10V
橙	B11	第一缸感知器 "P"	
白	B12	第一缸感知器 "M"	
橙/藍	B13	上死點感知器 "P"	
白/藍	B14	上死點感知器 "M"	
藍/綠	B15	曲軸感知器 "P"	
藍/黃	B16	曲軸感知器 "M"	

◎鐿 Integra 1.8L 電腦 pin腳說明

線 色	電腦 pin腳	pin腳 說 明	pin腳 測 試
白/藍	D1	電源	電瓶電壓
綠/白	D2	剎車開關訊號	電瓶電壓(踩剎車)
紅/藍	D3	爆震感知器	
棕/白	D4	診斷接頭	
	D5	空腳	
藍/黑	D6	VTEC 壓力開關	
淺藍	D7	數據傳輸線	
	D8	空腳	
白/紅	D9	發電機	開燈時電壓降低
綠/紅	D10	電路負載偵測	開燈時電壓降低
紅/藍	D11	節氣門位置感知器	開:4.5V 關:0.5V
	D12	空腳	
紅/白	D13	水溫感知器	
白/紅	D14	含氧感知器	0.4~0.5V
紅/黃	D15	進氣溫度感知器	
	D16	空腳	
白/黃	D17	MAP 感知器	3~5V,視大氣壓力而定
	D18	空腳	
黃/白	D19	MAP 感知器參考電壓	5V
黃/白	D20	節氣門位置參考電壓	5V
綠/白	D21	MAP 感知器搭鐵	0V
綠/藍	D22	搭鐵	0V

笛威 9406A 型
微電腦汽車數位電錶

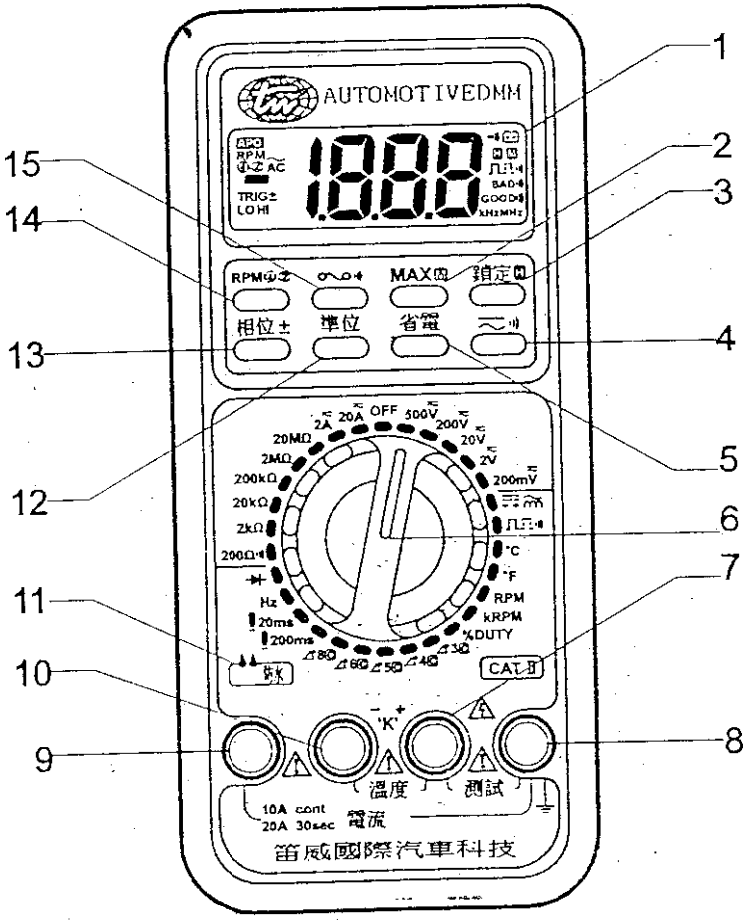

國際水準高品質的 OEM 回饋獻禮
—— 取得 CAT II 標準。

Integra 1.8 GS 電腦 pin腳說明

A

25	23	21	19	17	15	13	11	9	7	5	3	1
26	24	22	20	18	16	14	12	10	8	6	4	2

線 色	電腦 pin腳	pin腳 說 明	pin腳 測 試
棕	A1	噴油咀 #1	電瓶電壓 KEY-ON時
黃	A2	噴油咀 #4	電瓶電壓 KEY-ON時
紅	A3	噴油咀 #2	電瓶電壓 KEY-ON時
	A4	空腳	
淺藍	A5	噴油咀 #3	電瓶電壓 KEY-ON時
橙/黑	A6	含氧感知器加熱器	電瓶電壓 KEY-ON時
綠/黑	A7	燃油泵繼電器	12V(2秒) KEY-ON時
	A8	空腳	
黑/藍	A9	IAC 閥	
	A10	空腳	
	A11	空腳	
綠	A12	水箱風扇繼電器	
綠/橙	A13	故障指示燈	電瓶電壓 KEY-ON時
	A14	空腳	
黑/紅	A15	壓縮機繼電器	電瓶電壓 KEY-ON時
白/綠	A16	發電機	
	A17	空腳	
	A18	空腳	
黃/紅	A19	變速箱電腦	
綠	A20	碳罐塞電磁閥	電瓶電壓 KEY-ON時
黃/綠	A21	點火控制模組	電瓶電壓 KEY-ON時
	A22	空腳	
黑	A23	搭鐵	小於1V KEY-ON時
黑	A24	搭鐵	小於1V KEY-ON時
黃/黑	A25	燃油泵繼電器	電瓶電壓 KEY-ON時
棕/黑	A26	搭鐵	小於1V KEY-ON時

B

15	13	11	9	7	5	3	1
16	14	12	10	8	6	4	2

線 色	電腦 pin腳	pin腳 說 明	pin腳 測 試
黃/黑	B1	燃油泵繼電器	電瓶電壓 KEY-ON時
棕/黑	B2	搭鐵	小於1V
綠/藍	B3	自動變速箱信號(TCM)	
灰	B4	自動變速箱信號(TCM)	
藍/紅	B5	冷氣開關	KEY ON:5V, A/C ON:1V
	B6	空腳	
綠/黑	B7	P/N 信號	
淺綠	B8	機油壓力開關	
藍/白	B9	燃油泵繼電器	發動時12V
橙	B10	速速感知器	左前輪轉動時 0-10V
橙	B11	第一缸感知器 "P"	
白	B12	第一缸感知器 "M"	
橙/藍	B13	上死點感知器 "P"	
白/藍	B14	上死點感知器 "M"	
藍/綠	B15	曲軸位置感知器 "P"	
藍/黃	B16	曲軸位置感知器 "M"	

D

21	19	17	15	13	11	9	7	5	3	1
22	20	18	16	14	12	10	8	6	4	2

◎續 Integra 1.8 GS 電腦 pin腳說明

線色	電腦 pin腳	pin腳說明	pin腳測試
白/藍	D1	電源	電瓶電壓
綠/白	D2	剎車開關信號	踩剎車時12V
	D3	空腳	
棕/白	D4	診斷接頭	
-	D5	空腳	
	D6	空腳	
淺藍	D7	數據傳輸線	
淺綠	D8	變速箱電腦	
白/紅	D9	發電機	開燈時電壓降低
綠/紅	D10	電路負載偵測	開燈時電壓降低
紅/綠	D11	節氣門位置感知器	開:4.5V, 關:0.5V
	D12	空腳	
紅/白	D13	水溫感知器	
白/紅	D14	含氧感知器	0.4~0.5V
紅/黃	D15	進氣溫度感知器	
白/黑	D16	變速箱電腦	
白/黃	D17	MAP 感知器	3~5V,視大氣壓力而定
	D18	空腳	
黃/紅	D19	MAP 參考電壓	5V
黃/藍	D20	TPS 參考電壓	5V
綠/白	D21	MAP 信號指線	0V
綠/藍	D22	搭鐵	0V

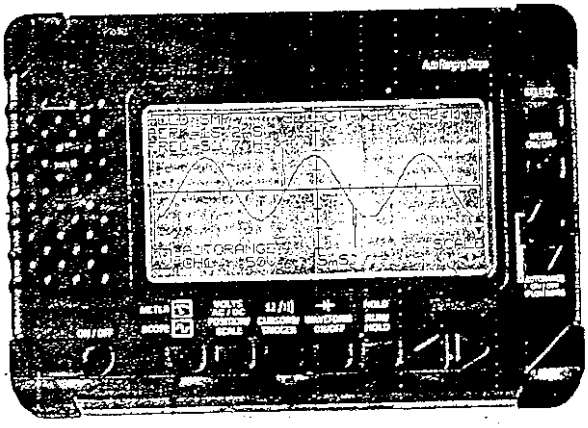

笛威手提式汽車專用示波器 — 雙軌示波器
(THM 571型) — 可同時顯示 1-12 缸波形

5. Accord 2.2L 線路圖(一)

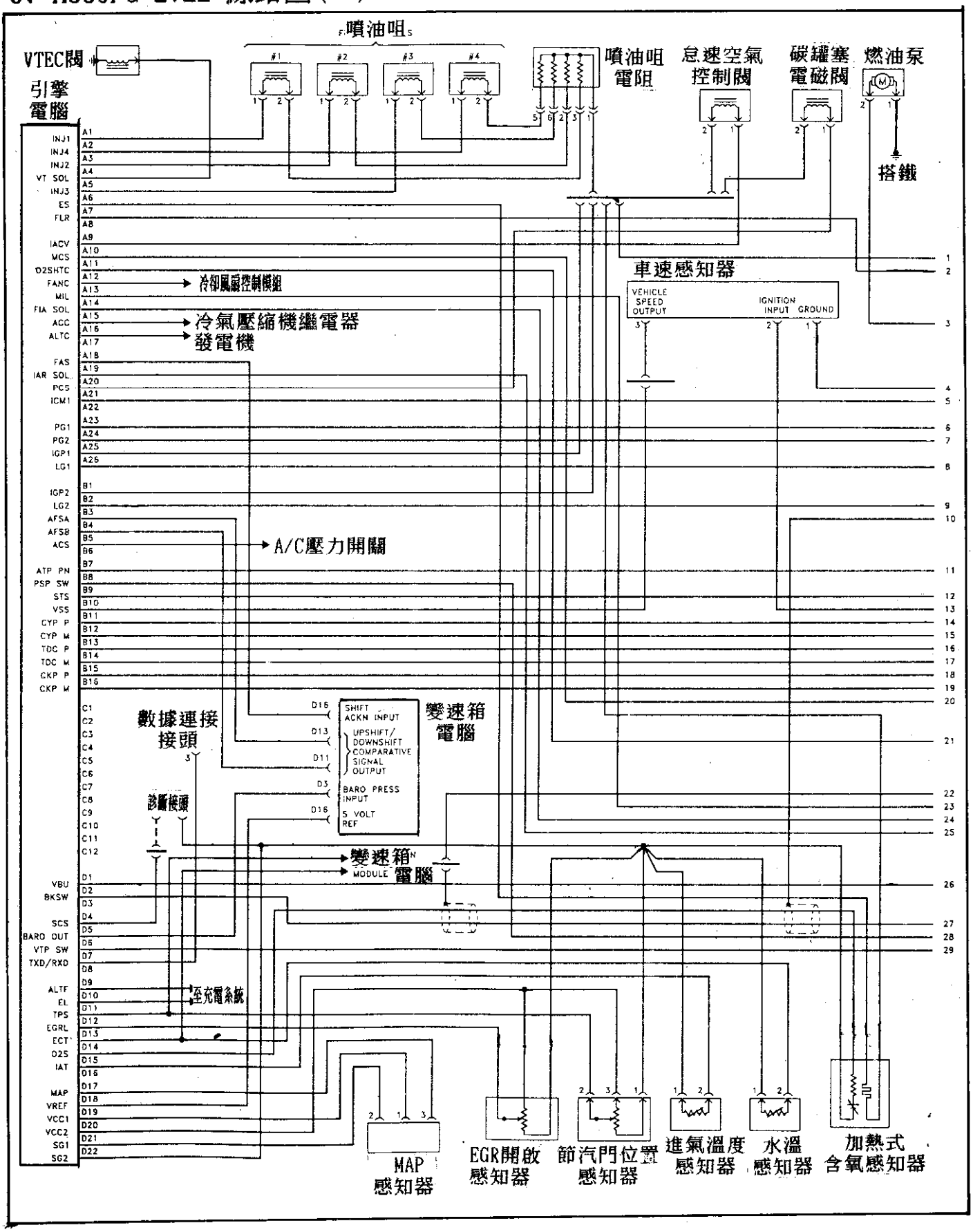

◎續 Accord 2.2L 線路圖(二)

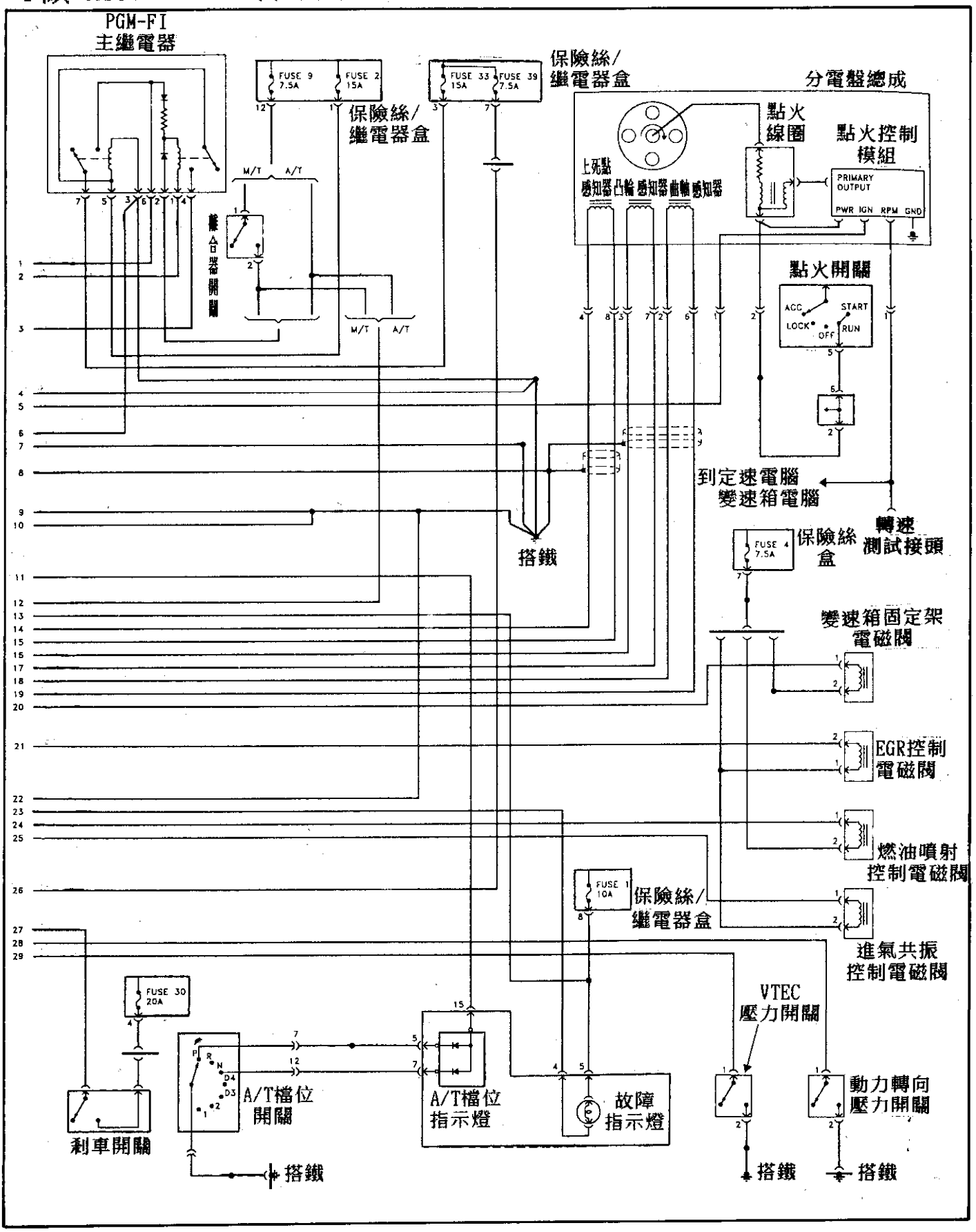

Accord 2.2L 引擎電腦 pin腳說明

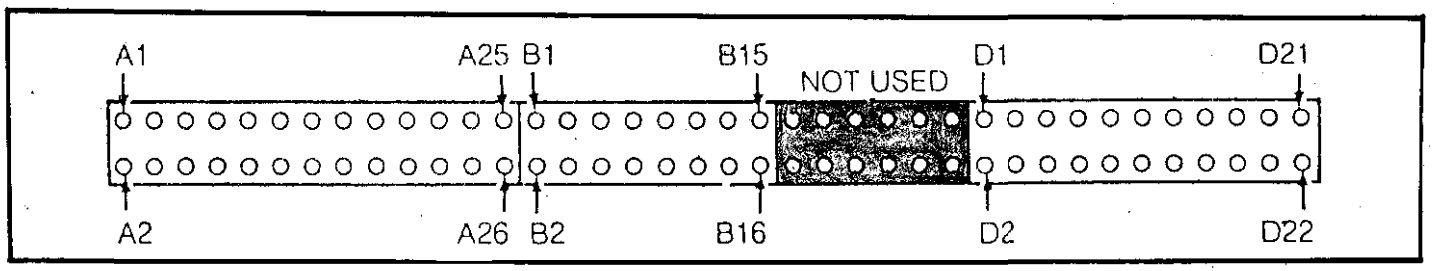

線 色	電腦 pin腳	pin腳 說 明	pin腳 測 試
棕色	A1	1 號噴油咀	電瓶電壓
黃	A2	4 號噴油咀	電瓶電壓
紅	A3	2 號噴油咀	電瓶電壓
	A4	空腳	
藍	A5	3 號噴油咀	電瓶電壓
紅	A6	EGR 電磁閥	
綠/黑	A7 & A8	汽油泵電路	電瓶電壓
黑/藍	A9	IAC 閥	熱車時為電瓶電壓
綠/白	A10	引擎穩定控制電磁閥	
綠/黑	A11	加熱時O2 SENSOR 電路	電瓶電壓
綠	A12	水箱和冷氣風扇繼電器	
綠/紅	A13	故障指示燈電路	
	A14 & A17	空腳	
紅/藍	A15	A/C 壓縮機控制信號	
白/綠	A16	發電機電路	
棕/白	A18	A/T 控制連線	
橙/綠	A19	IAC 電磁閥	電瓶電壓
紅/黃	A20	活性碳罐清除閥	
黃/綠	A21 & A22	點火模組電路	電瓶電壓
黑	A23 & A24	主搭鐵	小於1V
黃/黑	A25	主繼電器	電瓶電壓
棕/黑	A26	搭鐵	小於1V

線 色	電腦 pin腳	pin腳 說 明	pin腳 測 試
黃/黑	B1	主繼電器	電瓶電壓
棕/黑	B2	搭鐵	小於1V
白/紅	B3	AT 控制連線	
綠	B4	AT 控制連線	
紅/白	B5	A/C 開關輸入	A/C OFF:5V A/C ON:1V
	B6	空腳	
淺綠	B7	PN/開關	P/N檔低於1V,其它檔位11V
綠	B8	動力方向盤油壓開關	KEY ON 時 0V, 轉向時 12V
紅/藍	B9	啟動信號輸入	啟動時為電瓶電壓
黑/綠	B9	啟動信號輸入	啟動時為電瓶電壓
橙	B10	車速感知器	左前輪轉向時0-5V脈衝
橙	B11	CYP 感知器輸入	
白	B12	CYP 感知器信號	
橙/藍	B13	TDC 感知器輸入	
白/藍	B14	TDC 感知器信號	
藍/綠	B15	CKP 感知器輸入	
藍/黃	B16	CKP 感知器信號	
白/黃	D1	電瓶一保險絲的正電	電瓶電壓
綠/白	D2	剎車開關輸入信號	剎車釋放0V,踩下時12V

◎續 Accord 2.2L 引擎電腦 pin腳說明

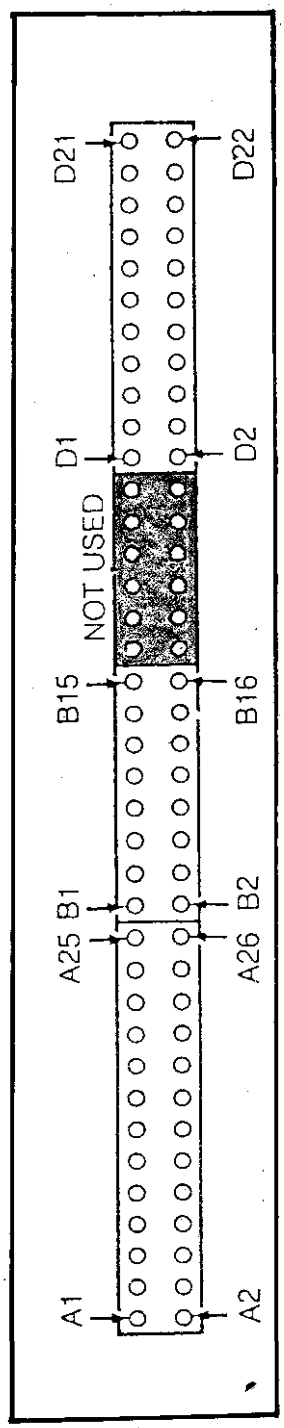

線色	電腦 pin腳	pin腳說明	pin腳測試
	D3,D8 &D16	空腳	
橙/紅	D4	檢測接頭	5V
藍/白	D5	變速箱控制模組	
藍/黑	D6	VTEC 壓力開關	
淺綠/紅	D7	連線插座	
白/紅	D9	發電機充電信號	約為5V,隨負載增加減少
綠/紅	D10	電器負載信號輸入	
紅/黑	D11	TPS 信號	開關=0.5V, 全開=4.5V
白/黑	D12	EGR 開度感知器	怠速1.2V
紅/白	D13	冷却溫度感知器信號	約5V, 隨溫度變化
白/紅	D14	加熱式 O2 SENSOR 信號	0.4~0.5V
紅/黃	D15	進氣溫度信號	0.5~4.5V隨溫度變化
白/黃	D17	MAP 信號	約3V, 隨真空變化
淺綠/黑	D18	AT 控制連線	
黃/白	D19	感知器電源	大約5V
黃/藍	D20	感知器電源	大約5V
綠/白	D21	感知器搭鐵	小於1V
藍/白	D22	感知器搭鐵	小於1V

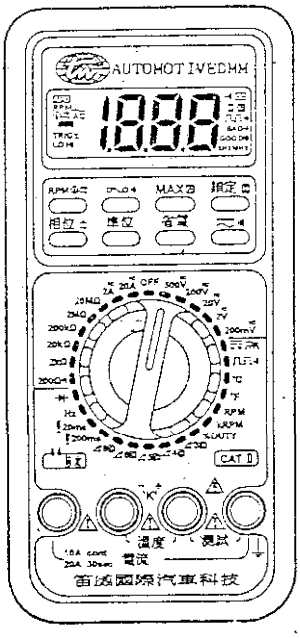

◎ 新 9406A 電錶

國際水準高品質的 OEM 回饋獻禮
—— 取得 CAT II 標準。

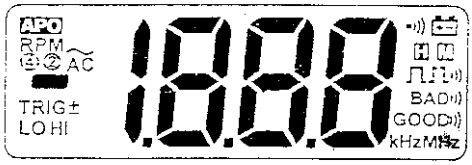

笛威汽車專業科技公司
總公司: 台北縣中和市中正路 762 號 5樓
TEL:(02) 225-2959,225-3060 FAX:225-3054
台中分公司: 台中市福星路 646 號
TEL:(04) 251-2833,251-2834 FAX:259-1278
高雄分公司: 高雄市光華二路 201 號
TEL:(07) 331-4210,331-4230 FAX:331-4242

6、Perlude 2.2與 2.3L 引擎線路圖(一)

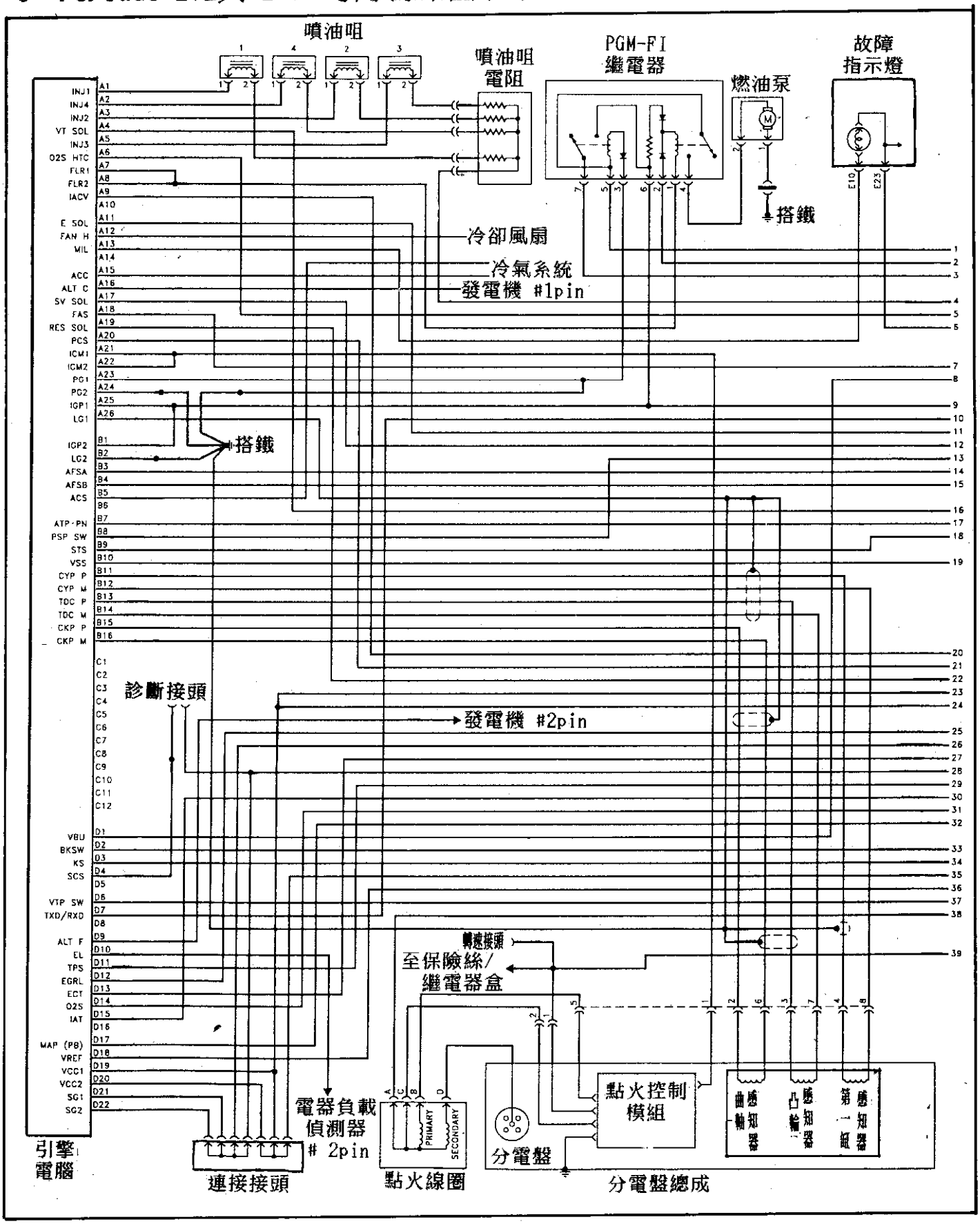

◎續 Perlude 2.2與 2.3L 引擎線路圖(二)

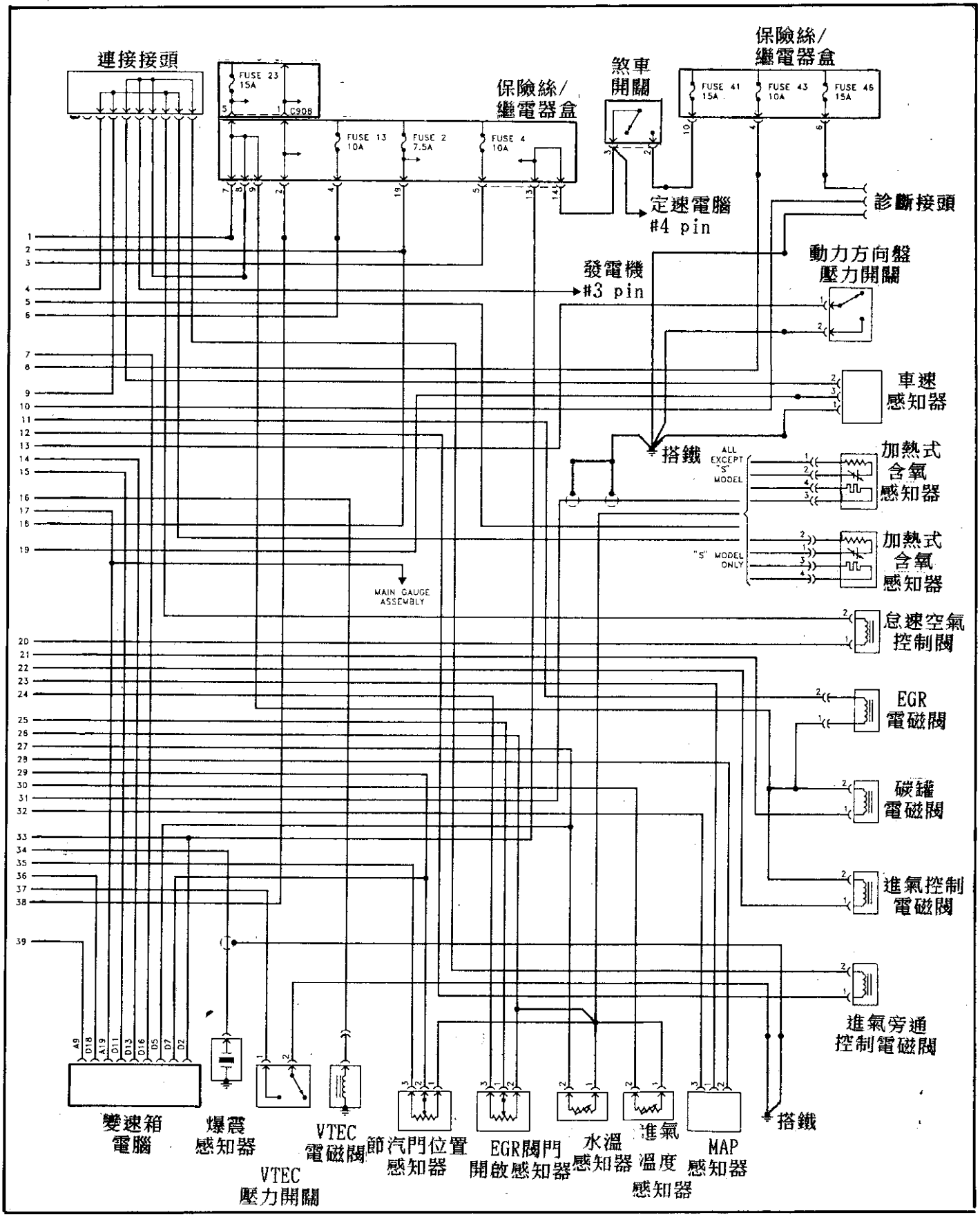

■ Perlude 引擎電腦 pin腳說明

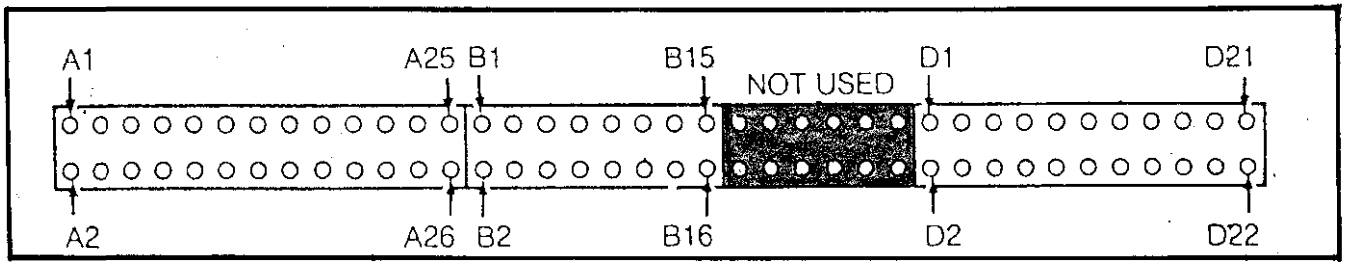

線 色	電腦 pin腳	pin腳 說 明	pin腳 測 試
棕	A1	1 號噴油咀	電瓶電壓
黃	A2	4 號噴油咀	電瓶電壓
紅	A3	2 號噴油咀	電瓶電壓
綠/黃	A4	VTEC 電磁閥	
藍	A5	3 號噴油咀	電瓶電壓
橙/白	A6	加熱式 02 SENSOR	電瓶電壓
綠/黑	A7 & A8	燃油泵控制	電瓶電壓
黑/藍	A9	IAC 閥	暖車時10V
	A10 & A14	空腳	
紅	A11	EGR 電磁閥	
藍/紅	A12	風扇繼電器控制	
藍/白	A13	故障燈電路	
紅/藍	A15	A/C 壓縮機信號	
白/綠	A16	發電機輸出信號	
粉紅	A17	旁通電磁閥	
橙/紅	A18	變速箱控制模組	
白	A19	進氣控制電磁閥	電瓶電壓
紅/綠	A20	活性碳罐清除閥	
黃/綠	A21 & A22	點火模組輸出信號	10V
黑	A23 & A24	主搭鐵	小於1V
黃/黑	A25	主繼電器	電瓶電壓
黑/紅	A26	搭鐵	小於1V

線 色	電腦 pin腳	pin腳 說 明	pin腳 測 試
黃/黑	B1	主繼電器正極	電瓶電壓
棕/黑	B2	搭鐵	小於1V
橙	B3	升降檔比較輸入	
粉紅	B4	升降檔比較輸入	
藍/黑	B5	A/C 開關輸入	A/C OFF 5V, A/C ON:小於1V
	B6	空腳	
淺綠	B7	P/N 開關	P/N檔:小於1V(不發動) 5V(發動)
紅/綠	B8	動力方向盤油壓開關	KEY ON:0V 發動:12V(轉向時)
藍/紅	B9	啟動信號輸入	啟動時12V
橙	B10	車速感知器	轉動左前輪時,0～12V脈衝
橙	B11	CYP 感知器輸入	
白	B12	CYP 感知器信號	
橙/藍	B13	TDC 感知器輸入	
白/藍	B14	TDC 感知器信號	
藍/綠	B15	CKP 感知器輸入	
藍/黃	B16	CKP 感知器信號	

◎續 Perlude 引擎電腦 pin腳說明

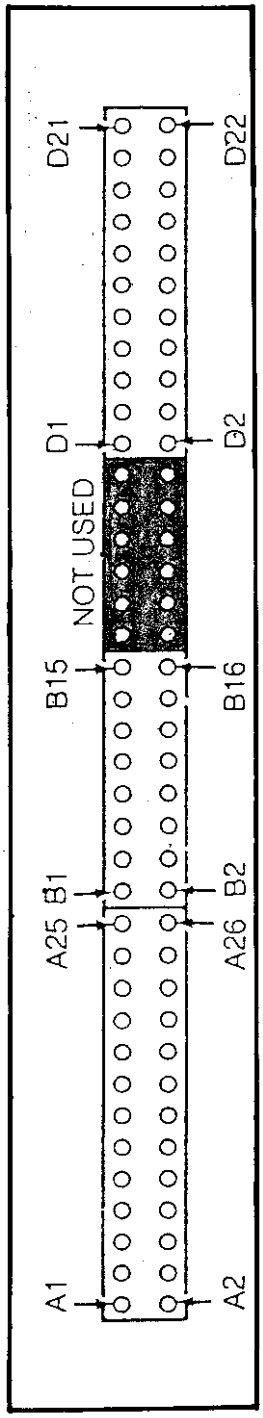

線色	電腦 pin腳	pin腳 說明	pin腳 測試
白/黃	D1	電瓶正極	電瓶電壓
綠/白	D2	手剎車燈開關	電瓶電壓
紅/藍	D3	煙霧感知器	
棕/白	D4	診斷接頭	手排:5V 自排:11V
	D5	空腳	
淺藍	D6	VTEC 壓力開關	
淺綠/紅	D7	連線插座	
	D8	空腳	
白/紅	D9	發電機充電信號	4.5V 隨負載增加降低
綠/黑	D10	電器負載信號輸入	
紅/黑	D11	TPS 信號	關閉0.5V, 全開4.5V
白/黑	D12	EGR 開度感知器	12V
黃/藍	D13	水溫感知器信號	5V 隨溫度變化
白	D14	加熱式 O2 SENSOR 信號	0.4~0.5V
紅/黃	D15	進氣溫度信號	0.5~4.5,隨溫度變化
	D16	空腳	
白/藍	D17	MAP 感知器信號	3V 隨歧管壓力變化
淺綠/黑	D18	變速箱控制模組	
紅/黑	D19	參考電壓	5V
黃/白	D20	參考電壓	5V
藍/白	D21	感知器溶鐵	小於1V
綠/白	D22	感知器溶鐵	小於1V

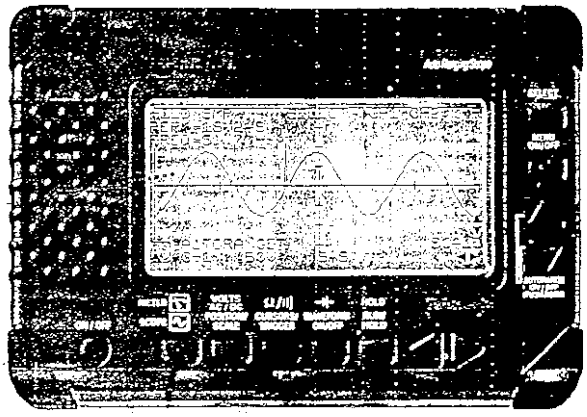

笛威手提式汽車專用示波器 — 雙軌示波器
(THM 571型) — 可同時顯示 1-12 缸波形

7、Vigor 2.5L 引擎線路圖(一)

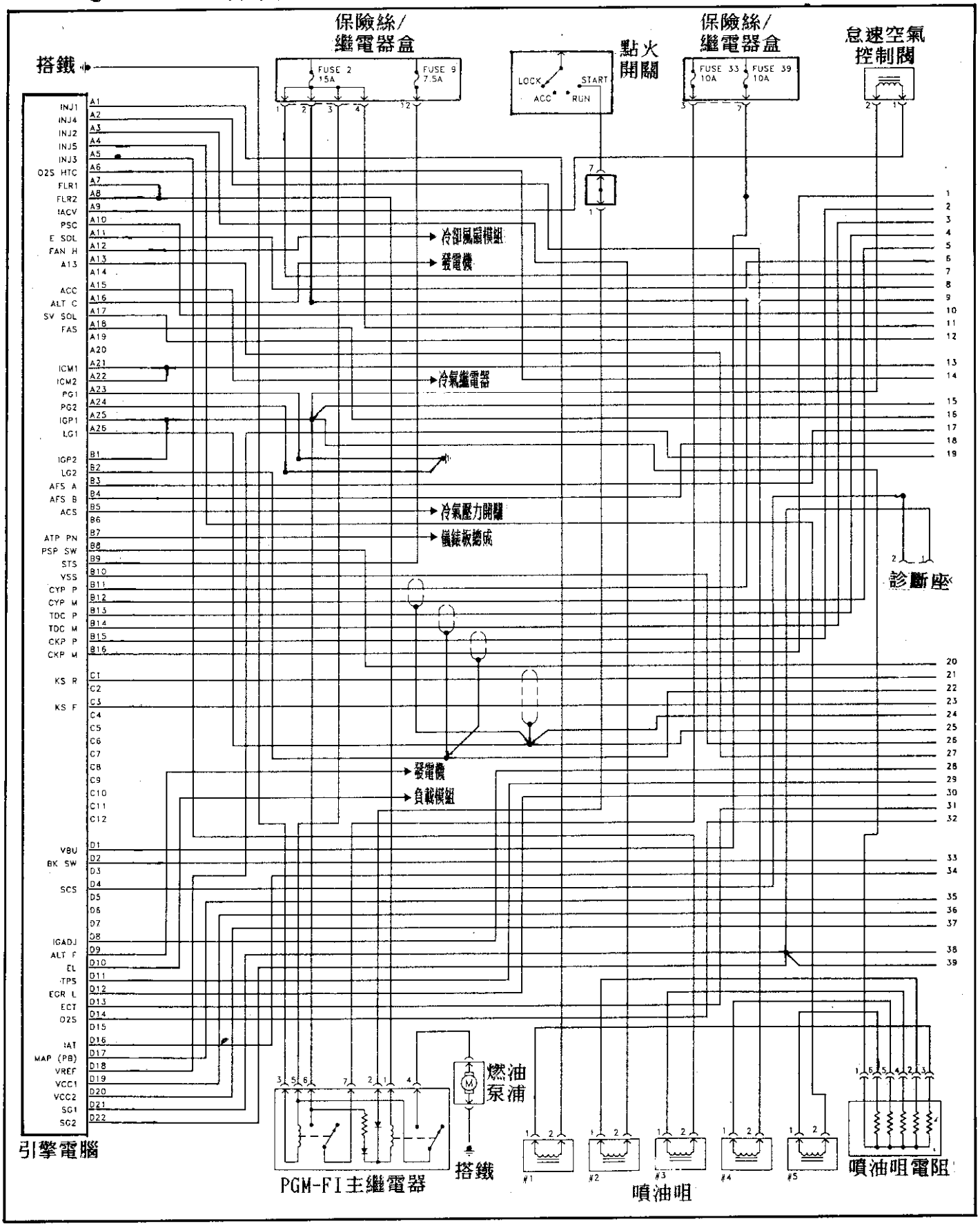

◎續 Vigor 2.5L 引擎線路圖(二)

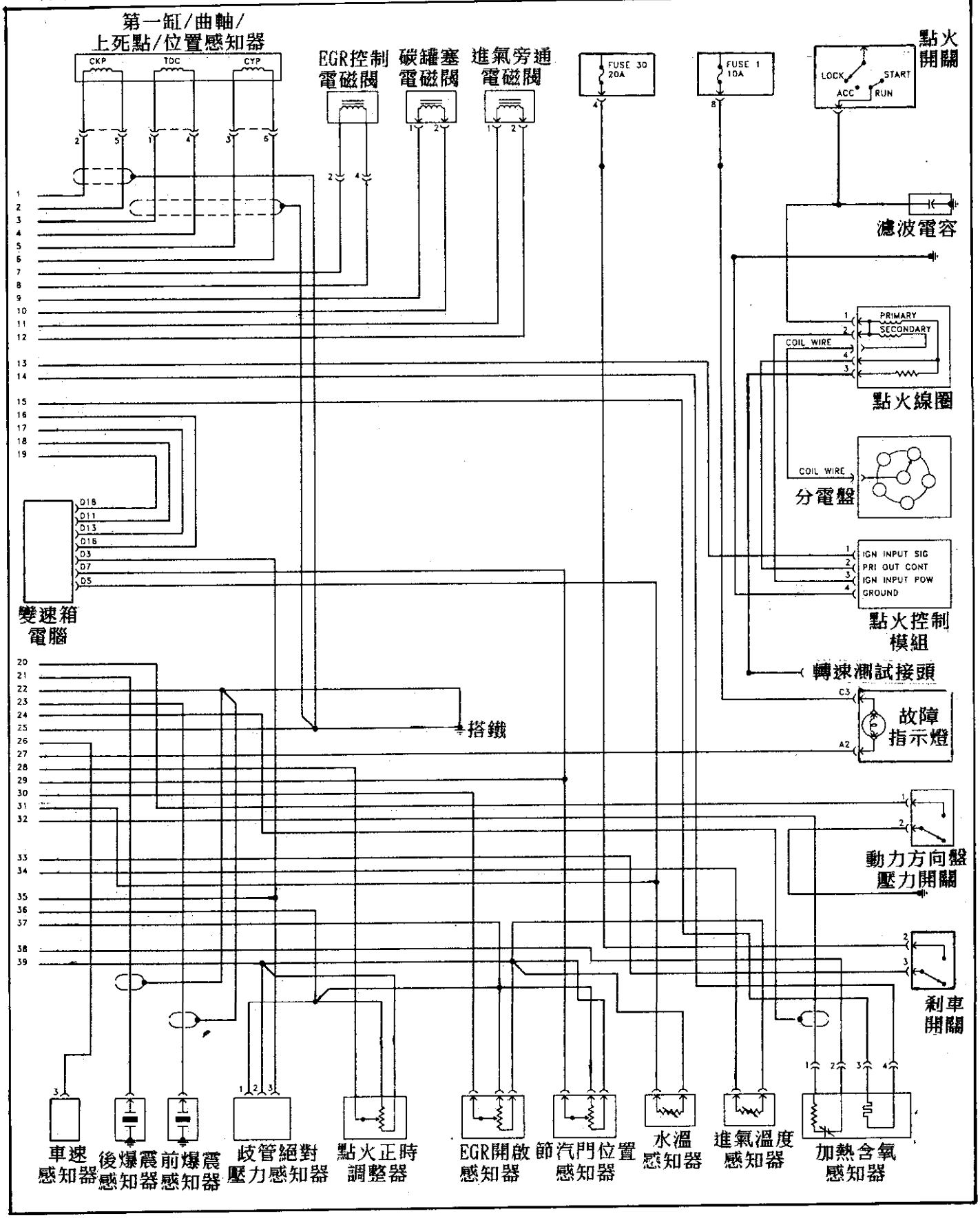

A

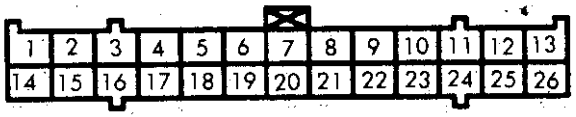

線　色	電腦 pin腳	pin腳　說　明	pin腳　測　試
棕	A1	噴油咀 #1	電瓶電壓 KEY-ON時
黃	A2	噴油咀 #4	電瓶電壓 KEY-ON時
紅	A3	噴油咀 #2	電瓶電壓 KEY-ON時
綠	A4	噴油咀 #5	電瓶電壓 KEY-ON時
藍	A5	噴油咀 #3	電瓶電壓 KEY-ON時
粉紅/白	A6	含氧感知器加熱線	
綠/黑	A7	燃油泵繼電器	12V(2秒) KEY-ON時
綠/黑	A8	燃油泵繼電器	12V(2秒) KEY-ON時
黑/藍	A9	IAC 閥	
橙	A10	碳罐塞電磁閥	電瓶電壓 KEY-ON時
紅	A11	EGR 電磁閥	電瓶電壓 KEY-ON時
淺綠/黃	A12	冷却風扇控制電腦	
綠/紅	A13	故障指示燈	電瓶電壓 KEY-ON時
	A14	空腳	
紅/藍	A15	壓縮機繼電器	電瓶電壓 KEY-ON時
白/綠	A16	發電機	
藍/紅	A17	進氣旁通控制電磁閥	
粉紅	A18	變速箱電腦	
	A19	空腳	
	A20	空腳	

B

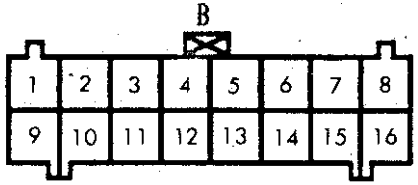

黃/綠	A21	點火控制模組	10V KEY-ON時
黃/綠	A22	點火控制模組	10V KEY-ON時
黑	A23	搭鐵	小於1V KEY-ON時
黑	A24	搭鐵	小於1V KEY-ON時
黃/黑	A25	燃油泵繼電器	電瓶電壓 KEY-ON時
黑/紅	A26	搭鐵	0

線　色	電腦 pin腳	pin腳　說　明	pin腳　測　試
黃/黑	B1	燃油泵繼電器	電瓶電壓 KEY-ON時
棕/黑	B2	搭鐵	小於1V
白/綠	B3	A/T 控制單位	
白/紅	B4	A/T 控制單位	
藍/黑	B5	A/C 壓力開關	KEY ON:10V, A/C ON:1V
-	B6	空腳	
黃/綠	B7	P/N 開關	D檔10V, P/N檔0.1V
紅	B8	動力方向盤壓力開關	
藍/紅	B9	啟動信號	打馬達時12V
橙	B10	車速感知器	左前輪轉時 0-12V
橙	B11	第一缸感知器 "P"	
白	B12	第一缸感知器 "M"	
橙/藍	B13	上死點感知器 "P"	
白/藍	B14	上死點感知器 "M"	
藍/綠	B15	曲軸感知器 "P"	
藍/黃	B16	曲軸感知器 "M"	

◎續 Vigor 電腦 pin腳說明

C

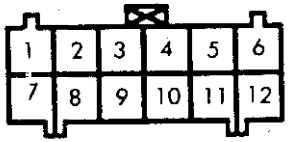

線 色	電腦 pin腳	pin腳 說 明	pin腳 測 試
橙/白	C1	爆震感知器(後)	
	C2	空腳	
紅/藍	C3	爆震感知器(前)	
	C4-C12	空腳	

D

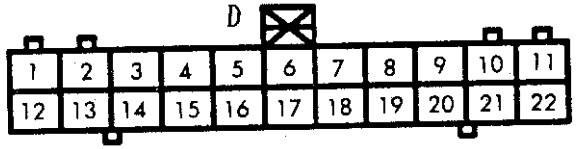

線 色	電腦 pin腳	pin腳 說 明	pin腳 測 試
白/綠	D1	電源	電瓶電壓
綠/白	D2	剎車信號	踩剎車時=電瓶電壓
	D3	空腳	
棕	D4	診斷接頭	自排11V, 手排5V
	D5	空腳	
	D6	空腳	
	D7	空腳	
棕	D8	點火正時調整	
白/紅	D9	發電機	
綠/紅	D10	電器負載信號	開燈時1.3V, 關燈5V
紅/黃	D11	TPS	開:4.5V, 關:0.5V
白/黑	D12	EGR 開度感知器	開:4.5V, 關:1.0V
黃/綠	D13	引擎水溫感知器	
白	D14	含氧感知器	0.4~0.5V
白/黃	D15	進氣溫度感知器	
	D16	空腳	
白/藍	D17	MAP 感知器	3~5V,視大氣壓力而定
藍/白	D18	自動紋變速箱控制電腦	
黃/白	D19	MAP 感知器參考電壓	5V
黃/白	D20	TPS	0
綠/白	D21	MAP 感知器	0
綠/白	D22	含氧感知器加熱器	0

8、Passprt 2.6L 引擎線路圖(一)

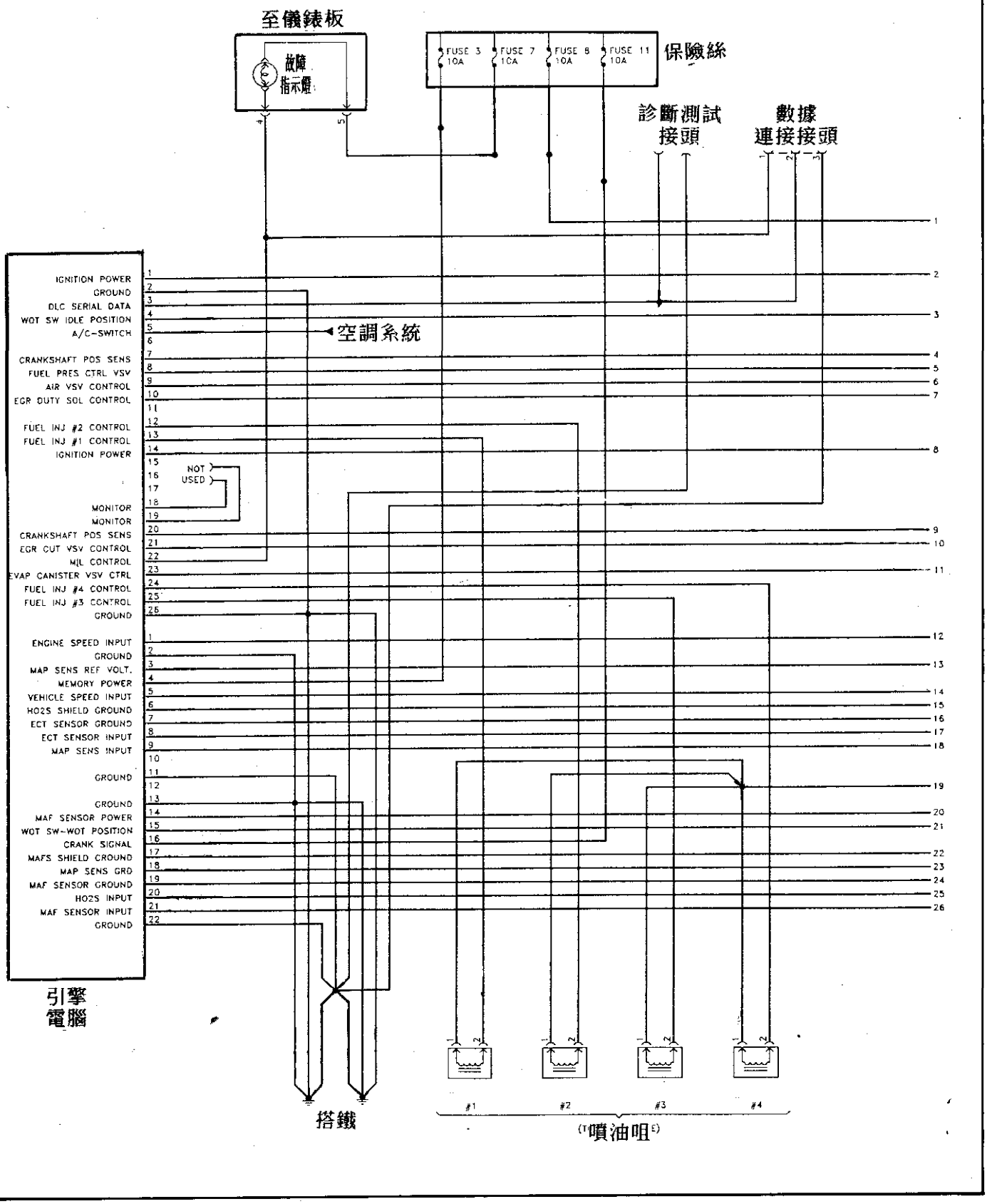

◎續 Passprt 2.6L 引擎線路圖(二)

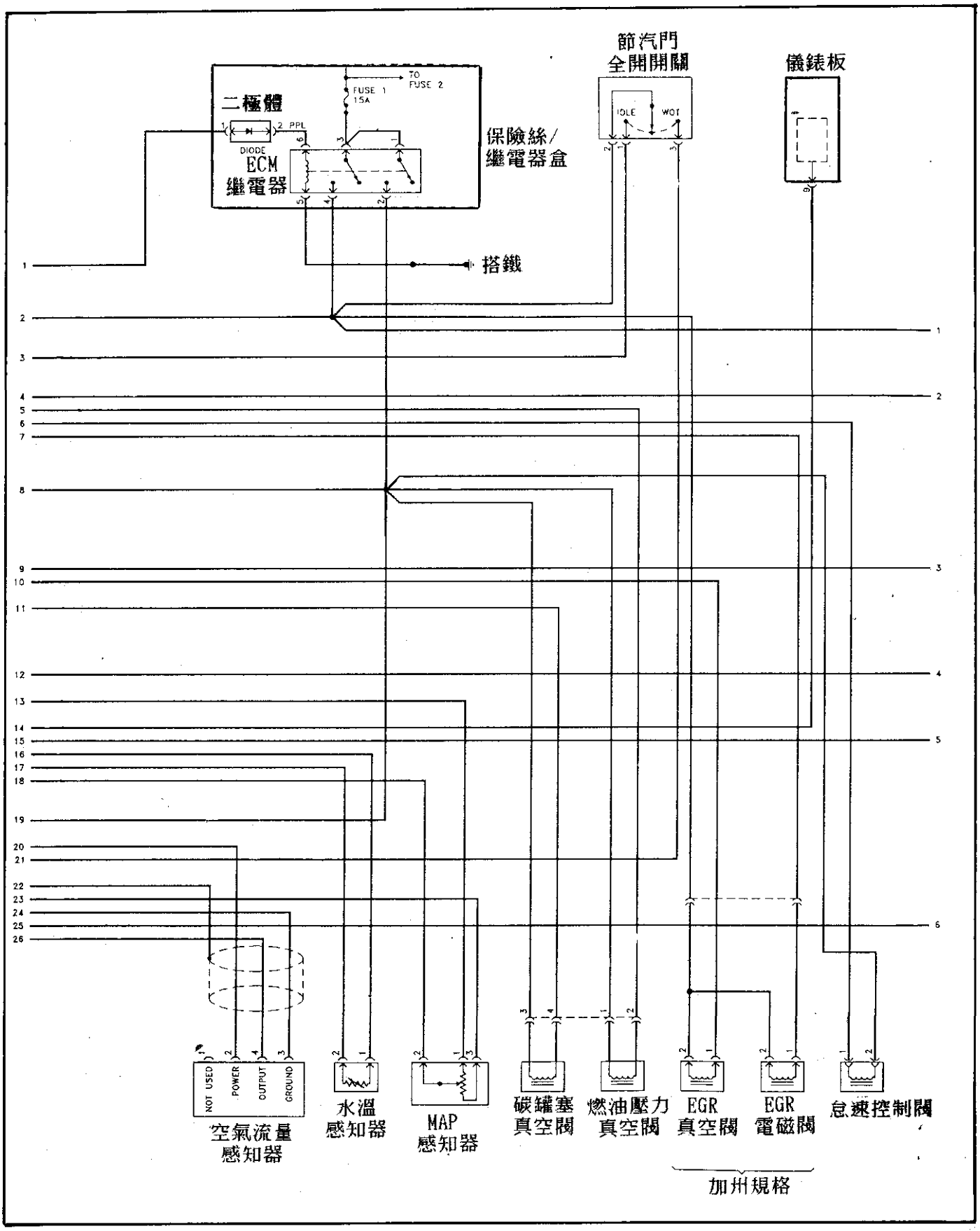

◎續 Passprt 2.6L 引擎線路圖(三)

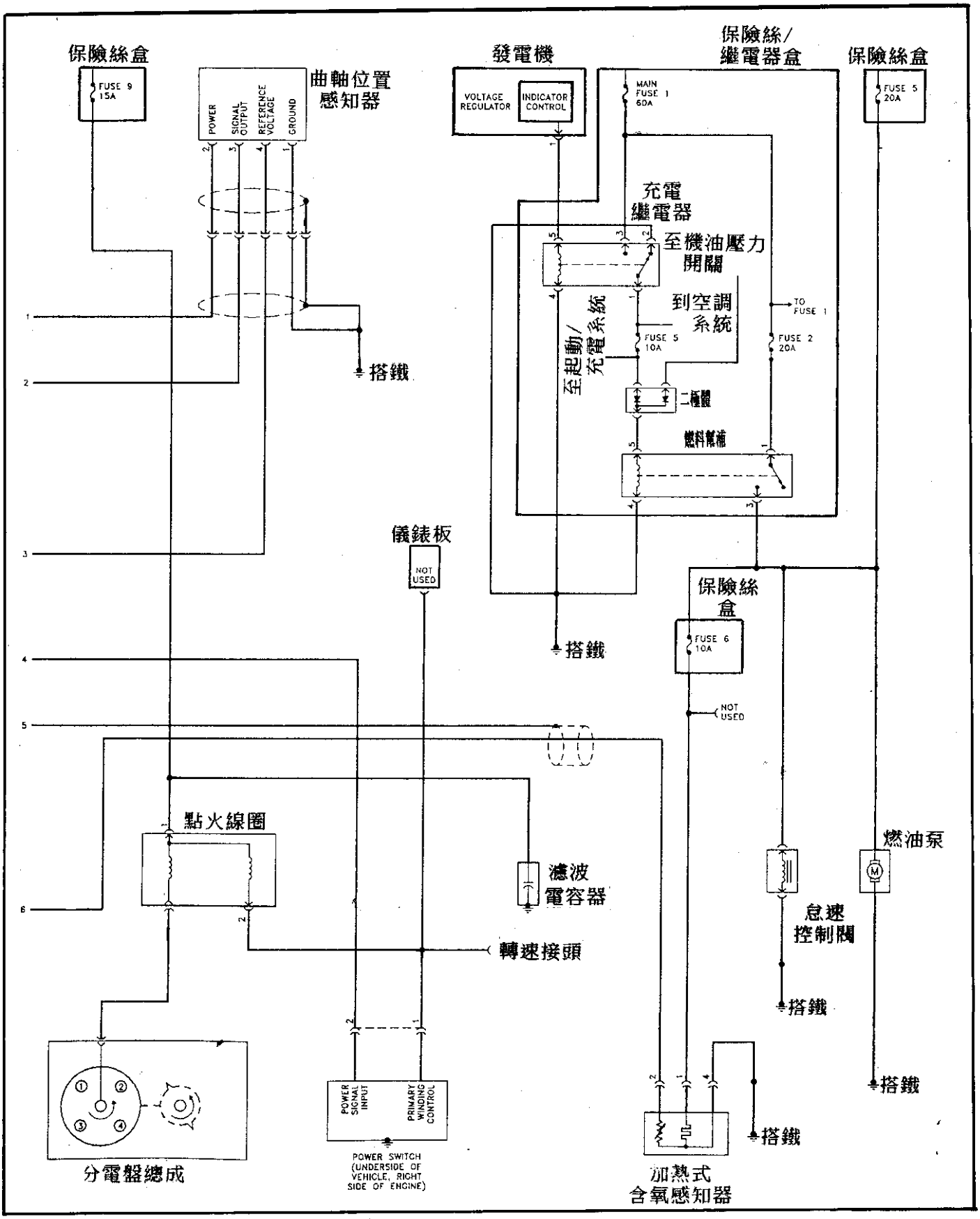

9、Passprt 3.2L 引擎線路圖(一)

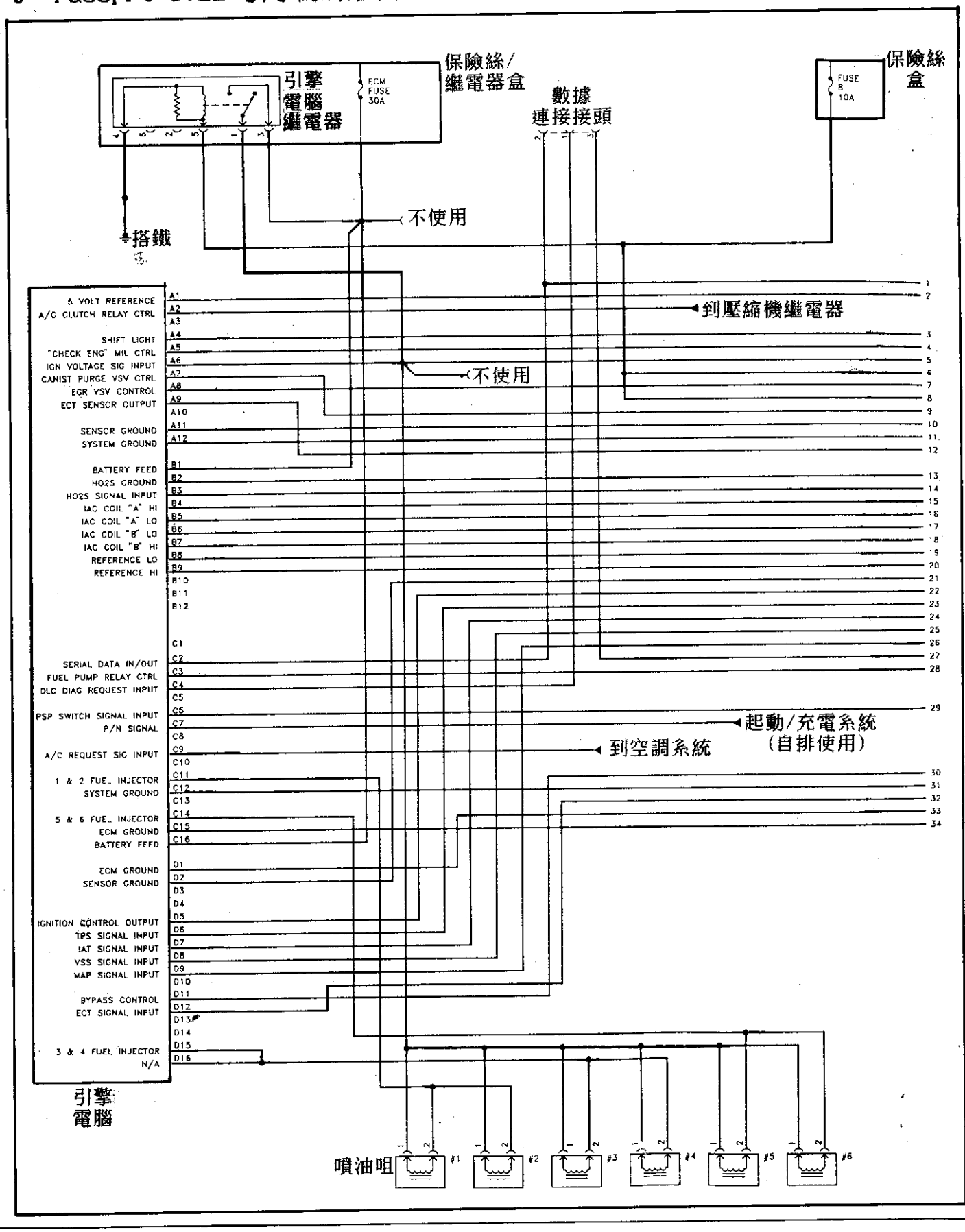

◎續 Passprt 3.2L 引擎線路圖(二)

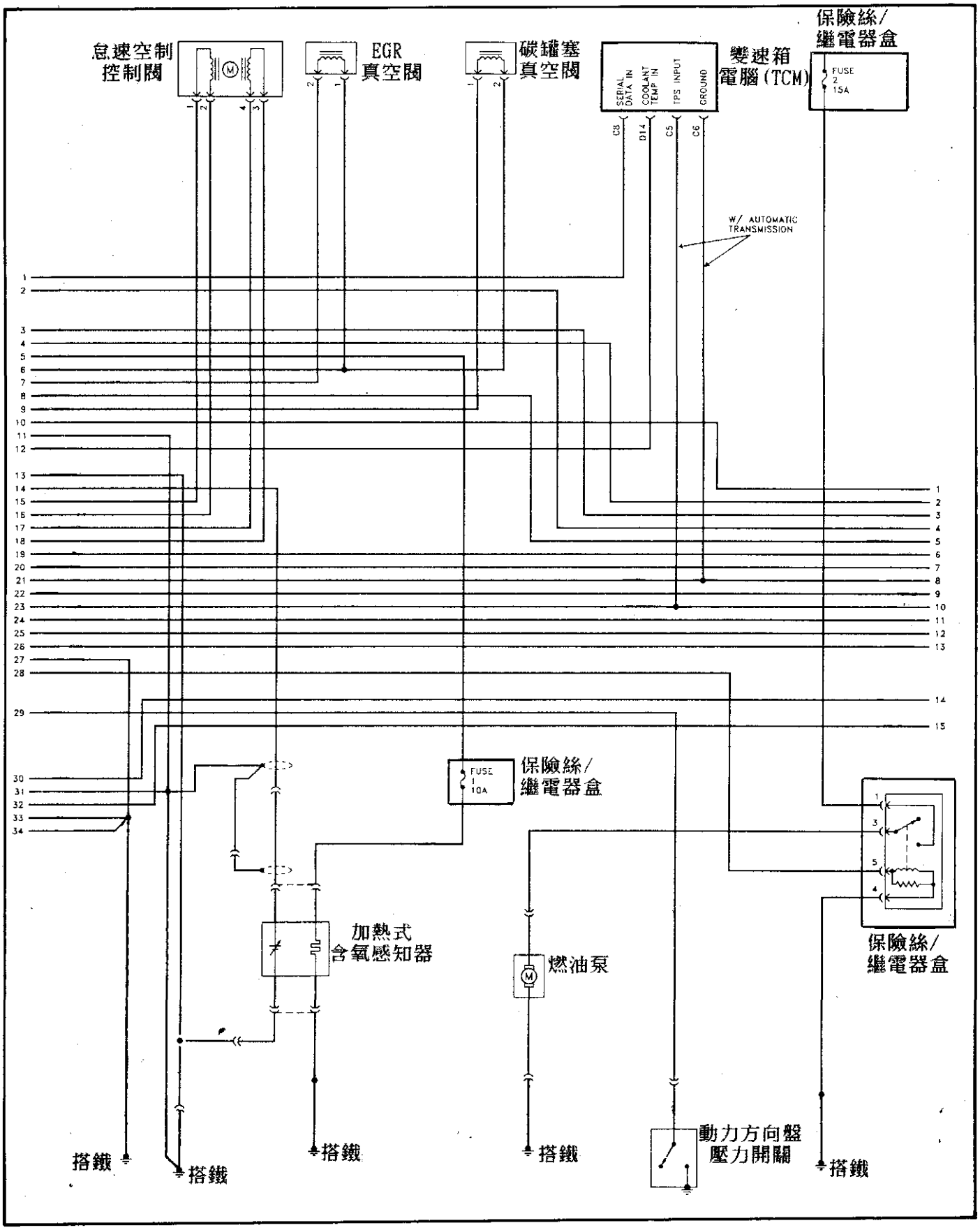

◎續 Passprt 3.2L 引擎線路圖(三)

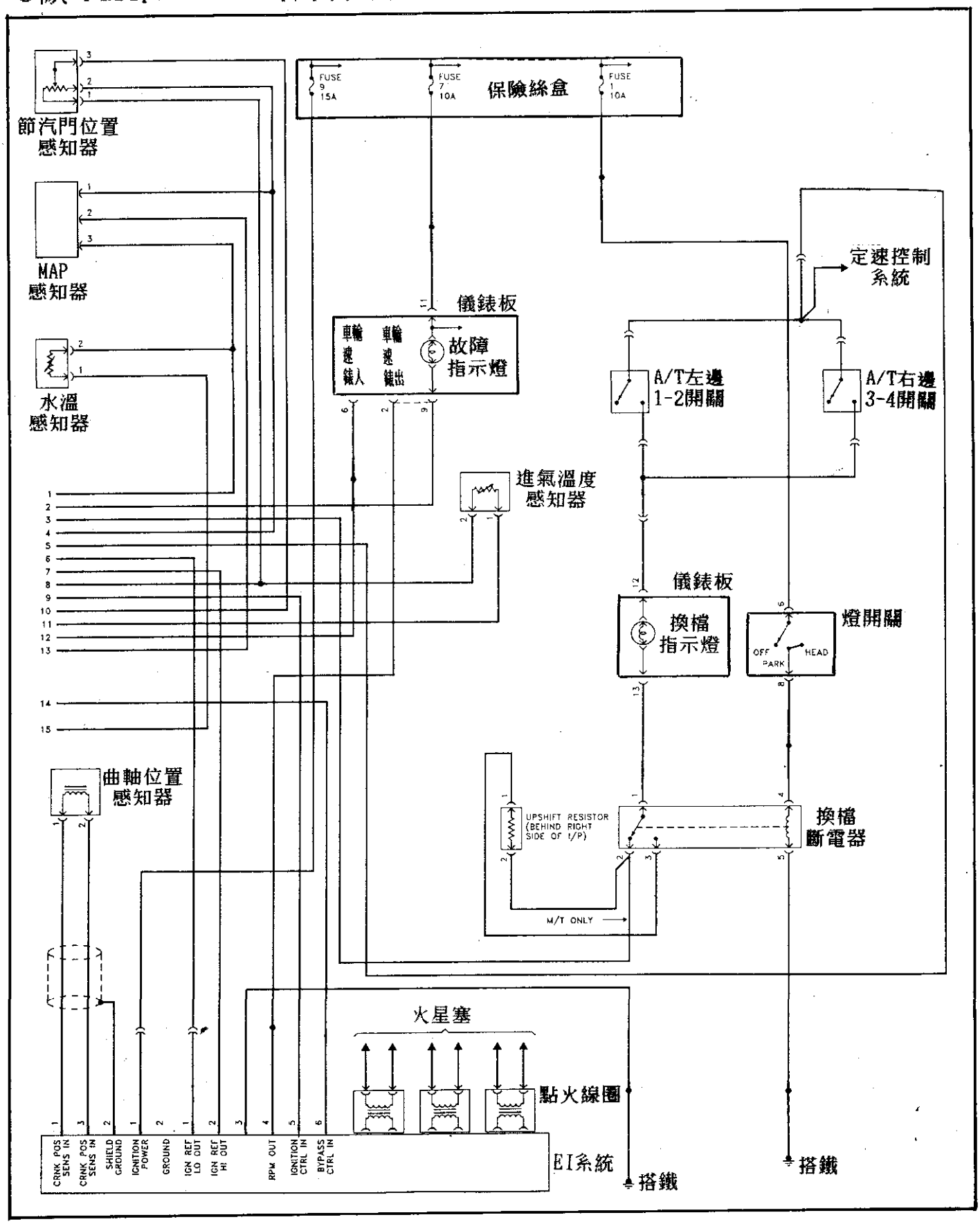

10、Legend 3.2L 引擎線路圖(一)

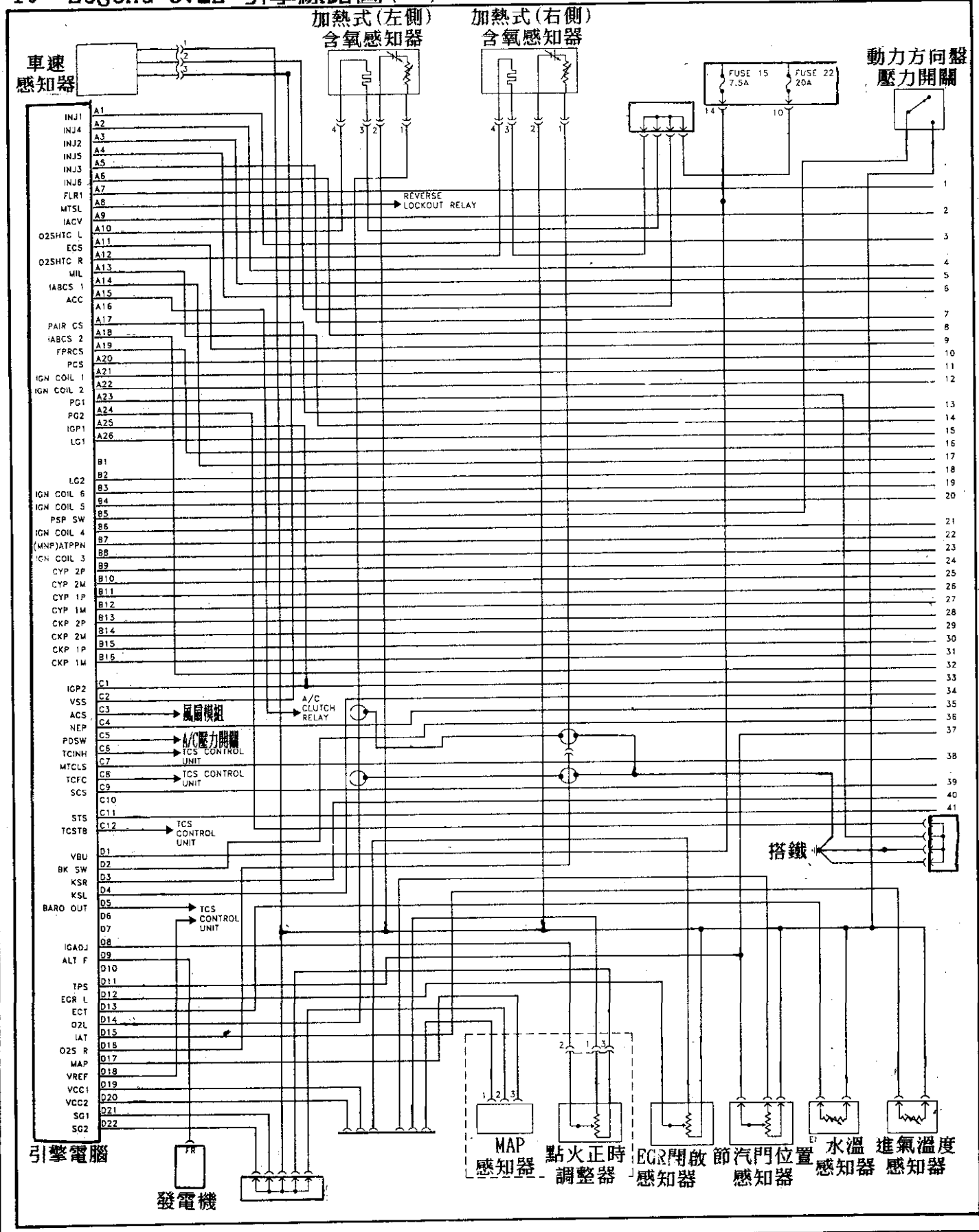

◎續 Legend 3.2L 引擎線路圖(二)

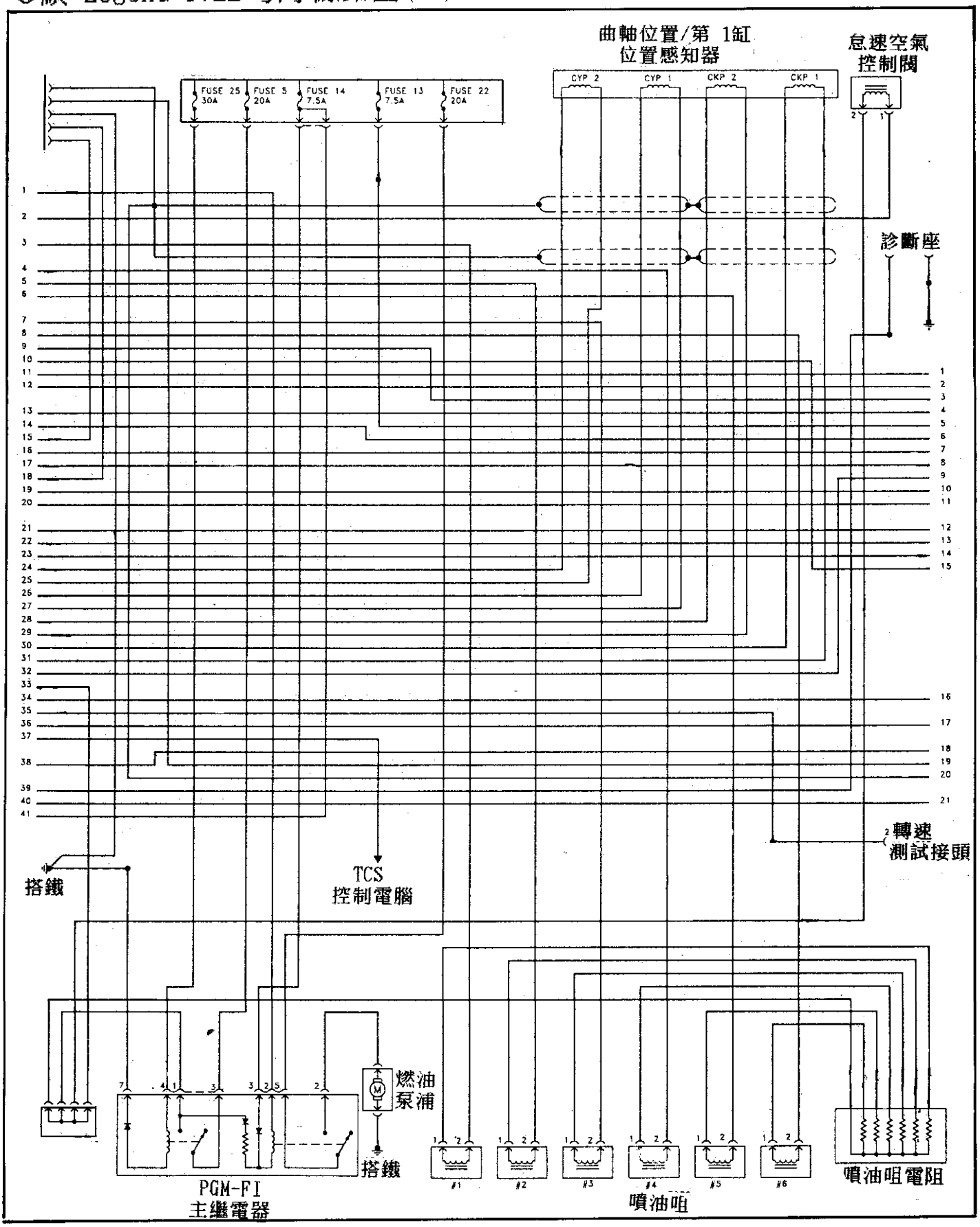

◎續 Legend 3.2L 引擎線路圖(三)

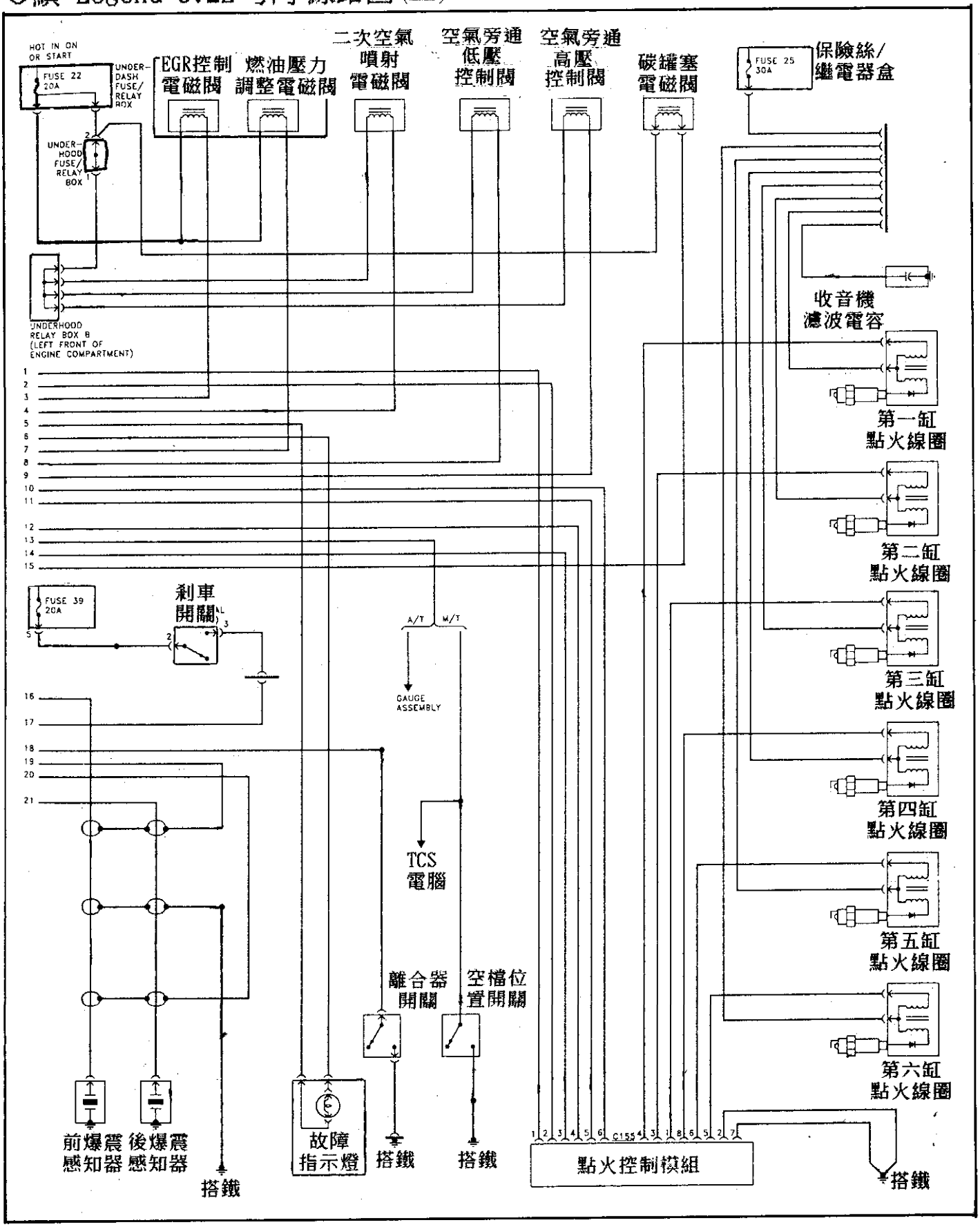

Legend 電腦 pin腳說明

A

25	23	21	19	17	15	13	11	9	7	5	3	1
26	24	22	20	18		14	12	10	8	6	4	2

B

15	13	11	9	7	5	3	
16	14	12	10	8	6	4	2

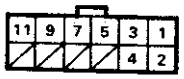

D

21	19	17	15	13	11	9			3	1
22	20		16	14	12		8		4	2

線 色	電腦 pin腳	pin腳 說 明	pin腳 測 試
棕	A1	噴油咀 #1	電瓶電壓 KEY-ON時
白/藍	A2	噴油咀 #4	電瓶電壓 KEY-ON時
紅	A3	噴油咀 #2	電瓶電壓 KEY-ON時
白/紅	A4	噴油咀 #5	電瓶電壓 KEY-ON時
橙	A5	噴油咀 #3	電瓶電壓 KEY-ON時
黃	A6	噴油咀 #6	電瓶電壓 KEY-ON時
綠/黑	A7	燃油泵繼電器	
紅/白	A8	鎖檔繼電器	
藍/紅	A9	電子空氣控制閥	電瓶電壓 KEY-ON時
綠/藍	A10	在側含氧感知器	電瓶電壓 KEY-ON時
白	A11	EGR 電磁閥	
綠/紅	A12	右側含氧感知器加熱電路	電瓶電壓 KEY-ON時
藍	A13	故障指示燈	
紅/藍	A14	旁通電磁閥	電瓶電壓(怠速)
紅/藍	A15	壓縮機繼電器	
	A16	空腳	
灰	A17	空氣控制電磁閥	
黃	A18	高壓旁通電磁閥	電瓶電壓(怠速)
淺綠	A19	壓力調節電磁閥	
淺綠	A20	碳罐塞電磁閥	
粉紅	A21	點火控制模組	
棕	A22	點火控制模組	
黑	A23	搭鐵	小於1V
黑	A24	搭鐵	小於1V
黃/黑	A25	IAC 閥	
綠/黑	A26	爆塞感知器電路接地	小於1V

線 色	電腦 pin腳	pin腳 說 明	pin腳 測 試
	B1	空腳	
棕/黑	B2	搭鐵	小於1V
紅	B3	點火控制模組	
灰	B4	點火控制模組	
綠	B5	動力方向盤壓力開關信號	車輪打正時小於電瓶電壓 轉向時=電瓶電壓(引擎發動時)
綠	B6	點火控制模組	
淺綠	B7	P/N 開關(自排)	小於0.1V(P/N 時)
白	B7	P/N 開關(手排)	入檔時大約10V
藍	B8	點火控制模組	
藍/綠	B9	CYL 感知器 #2	
藍/黃	B10	CYL 感知器 #2	
橙/藍	B11	CYL 感知器 #1	
白/藍	B12	CYL 感知器 #1	
橙	B13	曲軸感知器 #2	
白	B14	曲軸感知器 #2	
橙/藍	B15	曲軸感知器 #1	
白/藍	B16	曲軸感知器 #1	

◎鐵 Legend 電腦 pin腳說明

線 色	電腦 pin腳	pin腳 說 明	pin腳 測 試
黃/黑	C1	EGR 開度感知器	隨EGR開啟變化
黃/紅	C2	車速感知器	左前輪轉動時 0-5V
藍/黑	C3	冷却風扇控制電腦	A/C ON:小於0.1V
藍	C4	轉速錶信號	
紅/藍	C5	冷却風扇開關	
綠/黑	C6	變速箱電腦	
粉紅	C7	手排離和器開關	踩離和器時10V
灰/藍	C8	變速箱電腦	
白	C9	診斷接頭	
	C10	空腳	
黑/白	C11	啟動信號	打馬達時=電瓶電壓
灰/黃	C12	變速箱電腦	

線 色	電腦 pin腳	pin腳 說 明	pin腳 測 試
黃/藍	D1	電源(#保險絲)	電瓶電壓
綠/白	D2	剎車開關(踏板)	拉手剎車時=電瓶電壓
白	D3	右側爆震感知器電路	
紅/藍	D4	左側爆震感知器電路	
橙/紅	D5	變速箱電腦	
	D6	空腳	
	D7	空腳	
藍/黃	D8	點火正時調整接頭	0.5~4.5V
白/紅	D9	發電機充電信號	隨負載提高而降低
	D10	空腳	
紅/藍	D11	節氣門位置感知器	關閉大約0.3V,全開4.5V
黑/白	D12	EGR 開度感知器	暖車怠速約在1.2V
紅/白	D13	水溫感知器	0.5~4.5V隨溫度變動
白	D14	左側含氧感知器	0.4~0.5V
紅/黃	D15	進氣溫度感知器	0.5~4.5V隨溫度變動
紅/藍	D16	右側含氧感知器	0.4~0.5V
紅	D17	MAP 信號	3.0~4.5隨歧管壓力變動
藍	D18	變速箱電腦	
黃/白	D19	MAP 電源	大約5V
黃/白	D20	感知器電源	大約5V
綠/白	D21	MAP 搭鐵	接近0
綠/白	D22	感知器搭鐵	接近0

Civic 1.5i VEi(16pin+18pin+20pin)

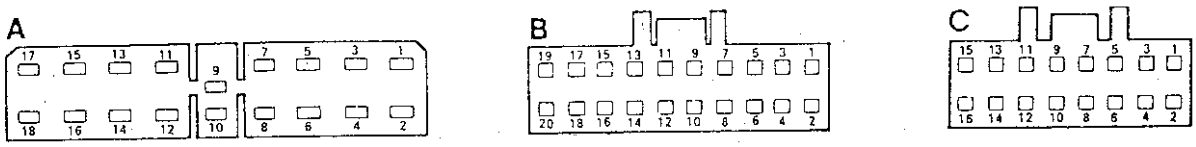

A1 :輔助噴油咀
A2 :搭鐵
A3 :輔助噴油咀
A4 :搭鐵
A5 :噴油咀
A6 :碳罐塞切斷電磁閥
A7 :噴油咀
A8 :A/T鎖止控制電磁閥
A11:怠速控制閥
A12:燃油噴射繼電器#8
A13:怠速控制閥
A14:燃油噴射繼電器#8
A15:怠速控制閥
A16:搭鐵
A18:搭鐵
B1 :電瓶正極
B2 :輔助節汽門控制電磁閥
B3 :A/C電磁離合器繼電器
B6 :燃油警示燈
B7 :A/T警示燈
B8 :冷/暖氣馬達繼電器
B11:A/T檔位開關
B14:交流發電機
B15:點火放大器
B16:電子車速感知器
B17:點火放大器
B20:備用線路
C1 :上死點感知器
C2 :上死點感知器
C3 :上死點感知器
C4 :上死點感知器
C5 :進氣溫度感知器
C6 :水溫感知器
C7 :節汽門電位計
C11:進氣壓力感知器
C12:①備用線路
②節汽門電位計
③進氣溫度感知器
④水溫感知器
C13:節汽門電位計
C14:進氣壓力感知器
C15:進氣壓力感知器
C16:含氧感知器

Civic CRX 1.6 VTi V-TEC、Civic CRX 1.6 ESi V-TEC、Civic 1.6 VTi V-TEC(16pin+18pin+20pin)

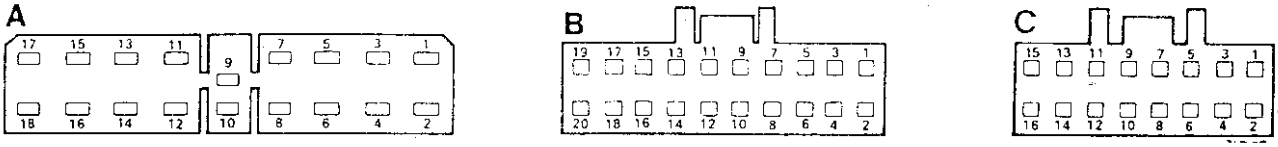

A1 :噴油咀#1
A2 :搭鐵
A3 :噴油咀#2
A4 :搭鐵
A5 :噴油咀#3
A6 :碳罐塞電磁閥
A7 :噴油咀#4
A8 :時間變化閥
A10:燃油壓力控制閥
A11:怠速控制閥
A12:燃油泵浦繼電器
A13:燃油泵浦繼電器
A14:燃油泵浦繼電器
A15:燃油泵浦繼電器
A16:搭鐵
A18:搭鐵
B1 :電瓶正極
B3 :A/C電磁離合器繼電器
B6 :燃油噴射警示燈
B8 :A/C切斷開關
B10:曲軸感知器
B11:後窗除霧
B12:曲軸感知器
B13:點火開關#ST
B14:交流發電機
B15:①引擎電腦#B17
②點火放大器
B16:電子車速感知器
B17:①引擎電腦#B15
②點火放大器
B20:辛烷值調整器
C1 :行程感知器
C2 :行程感知器
C3 :上死點感知器
C4 :搭鐵
C6 :水溫感知器
C8 :含氧感知器#2
C10:剎車燈開關
C11:進氣壓力感知器
C12:①辛烷值調整器
②水溫感知器
③節汽門電位計
④進氣溫度感知器
C13:節汽門電位計
C14:進氣壓力感知器
C15:進氣壓力感知器
C16:含氧感知器#1

Concerto 1.5i、Concerto 1.6i、Concerto 1.6i-16 (16pin+18pin+20pin)

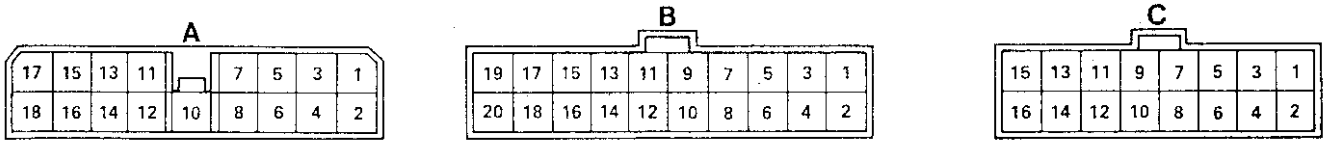

A1 :噴油咀#1
A2 :搭鐵
A3 :噴油咀#2
A4 :搭鐵
A5 :噴油咀#3
A7 :噴油咀#4
A8 :A/T鎖止控制電磁閥
A10:空氣濾清控制閥
A11:怠速控制閥
A12:燃油繼電器
A13:燃油繼電器
A14:燃油繼電器
A15:燃油繼電器
A16:搭鐵
A18:搭鐵
B1 :電瓶正極
B2 :A/C輔助電磁閥
B3 :A/C電磁離合器繼電器
B6 :燃油警示燈
B7 :A/T指示燈
B8 :暖/冷氣馬達開關
B10:上死點感知器
B11:A/T檔位開關
B12:上死點感知器
B13:點火開關#ST
B14:交流發電機
B15:引擎電腦#B17
B16:電子車速感知器
B17:①引擎電腦#B15
②點火放大器
B20:混合比調整電阻
C1 :曲軸感知器
C2 :曲軸感知器
C3 :上死點感知器
C4 :上死點感知器
C5 :進氣溫度感知器
C6 :水溫感知器
C7 :節汽門電位計
C9 :大氣壓力感知器
C11:進氣壓力感知器
C12:①大氣壓力感知器
②節汽門電位計
③混合比調整電阻
④點火診斷座
⑤怠速控制閥
⑥水溫感知器
⑦進氣溫度感知器
C13:①大氣壓力感知器
②混合比調整電阻
③節汽門電位計
C14:進氣壓力感知器
C15:進氣壓力感知器
C16:點火診斷座

Concerto 1.5i、Concerto 1.6i、Concerto 1.6i-16 (16pin+18pin+20pin)

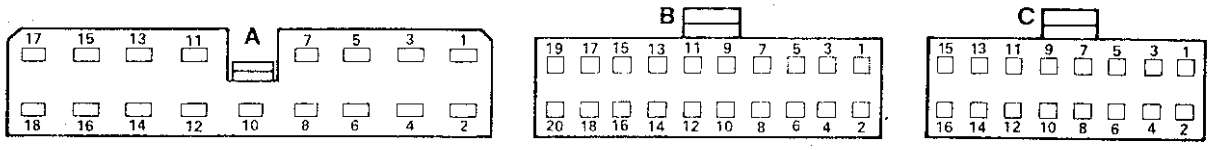

A1 :①輔助噴油咀
②引擎電腦#A3
A2 :搭鐵
A3 :①輔助噴油咀
②引擎電腦#A1
A4 :搭鐵
A5 :①噴油咀
②引擎電腦#A7
A6 :碳罐塞切斷電磁閥
A7 :①噴油咀
②引擎電腦#A5
A8 :A/T鎖止控制電磁閥
A10:空氣濾清器控制閥
A11:怠速控制閥
A12:①燃油繼電器
A12:②引擎電腦#A14
A13:①引擎電腦#A15
②怠速控制閥
③燃油繼電器
A14:①引擎電腦#A12
②燃油繼電器
A15:①引擎電腦#A13
②怠速控制閥
③燃油繼電器
A16:搭鐵
A18:搭鐵
B1 :電瓶正極
B2 :輔助節汽門控制電磁閥
B3 :A/C電磁離合器繼電器
B6 :燃油警示燈
B7 :A/T指示燈
B8 :A/C切段開關
B11:A/T檔位開關
B13:點火開關#ST
B14:交流發電機
B15:①引擎電腦#B17
②點火放大器
B16:電子車速感知器
B17:①引擎電腦#B15
②點火放大器
B20:點火診斷座
C1 :上死點感知器
C2 :上死點感知器
C3 :上死點感知器
C4 :上死點感知器
C5 :進氣溫度感知器
C6 :水溫感知器
C7 :節汽門電位計
C9 :高度感知器
C11:進氣壓力感知器
C12:①水溫感知器
②進氣溫度感知器
③節氣門電位計
④高度感知器
C13:①高度感知器
②節汽門電位計
C14:進氣壓力感知器
C15:進氣壓力感知器
C16:含氧感知器

Civic GT 1.5i、CRX Coupe 12V、Civic GT 1.5i S及 CH、CRX Coupe 12V S及 CH(16pin+18pin+20pin)

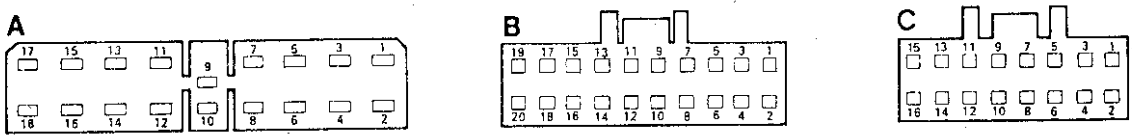

A1 :冷車起動閥
A2 :搭鐵
A3 :冷車起動閥
A4 :搭鐵
A5 :噴油咀
A6 :減速切斷電磁閥
A7 :噴油咀
A8 :A/T鎖止電磁閥
A11:怠速控制閥
A12:燃油泵浦繼電器
A13:燃油泵浦繼電器
A14:燃油泵浦繼電器
A15:燃油泵浦繼電器
A16:搭鐵
A17:點火開關(IG1)
A18:搭鐵
B1 :電瓶正極
B2 :輔助空氣閥
B3 :A/C繼電器
B6 :至引擎警示燈
B7 :A/T檔位開關
B8 :暖氣/冷氣馬達開關
B11:A/T檔位開關
B13:①點火開關(ST)
②A/T檔位開關
B14:交流發電機
B15:點火電腦
B16:車速感知器
B17:點火電腦
B20:點火調整接頭
C1 :上死點感知器
C2 :上死點感知器
C3 :上死點感知器
C4 :上死點感知器
C5 :進氣溫度感知器
C6 :水溫感知器
C7 :節氣門電位計
C9 :大氣溫度感知器
C11:進氣壓力感知器
C12:①水溫感知器
②節氣門電位計
③進氣溫度感知器
④點火調整接頭
⑤大氣溫度感知器
C13:①大氣溫度感知器
②節汽門電位計
C14:進氣壓力感知器
C15:進氣壓力感知器
C16:含氧感知器

Prelude 4WS 2.0i-16 (16pin+18pin+20pin)

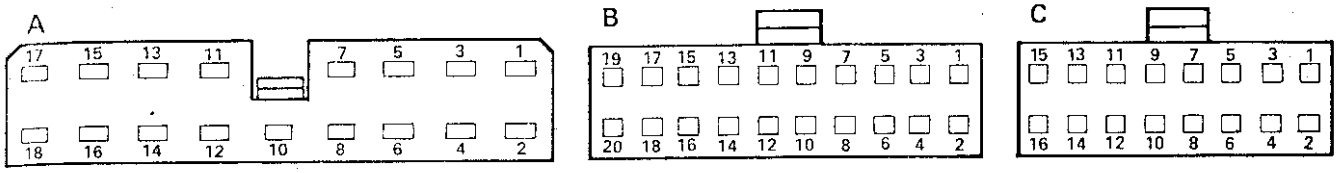

A1 :噴油咀#1
A2 :搭鐵
A3 :噴油咀#2
A4 :搭鐵
A5 :噴油咀#3
A7 :噴油咀#4
A8 :旁通空氣切斷閥
A10:EGR 閥
A11:怠速控制閥
A12:燃油泵浦繼電器
A13:燃油泵浦繼電器
A14:燃油泵浦繼電器
A15:燃油泵浦繼電器
A16:搭鐵
A17:電瓶正極
A18:搭鐵
B1 :A/C電腦
B2 :碳罐塞切斷電磁閥
B5 :點火正時調整接頭
B6 :至儀錶板引擎警示燈
B7 :A/T警示燈
B8 :A/C二極管
B10:行程感知器
B11:含氧感知器#2
B12:行程感知器
B13:點火開關#ST
B14:交流發電機
B16:電子車速感知器
B17:點火放大器
B18:動力方向盤壓力開關
B19:A/T電腦
B20:混合氣調整電阻
C1 :引擎rpm感知器
C2 :引擎rpm感知器
C3 :上死點感知器
C4 :上死點感知器
C5 :進氣溫度感知器
C6 :水溫感知器
C7 :節氣門電位計
C8 :EGR 控制系統
C9 :大氣壓力感知器
C11:進氣壓力感知器
C12:①點火正時調整接頭
②混合氣調整電阻
③EGR 控制系統
④進氣溫度感知器
⑤水溫感知器
⑥大氣壓力感知器
⑦節汽門電位計
C13:①大氣壓力感知器
②混合氣調整電阻
③進氣壓力感知器
④節汽門電位計
⑤EGR 控制系統
C14:進氣壓力感知器
C15:進氣壓力感知器
C16:含氧感知器#1

Accord 2.0 EXi 12V(16pin+18pin+20pin)

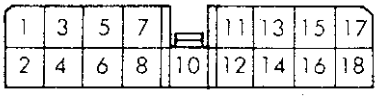

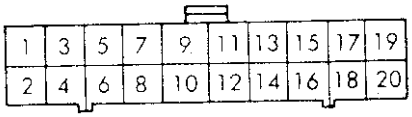

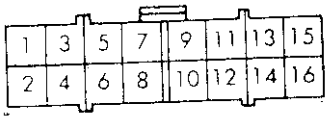

A1 :噴油咀#1
A2 :①搭鐵
②燃油泵浦繼電器
A3 :噴油咀#2
A4 :搭鐵
A5 :噴油咀#3
A6 :燃油泵浦繼電器
A7 :噴油咀#4
A8 :點火控制閥
A11:怠速控制閥
A12:燃油泵浦繼電器
A13:①燃油噴射串聯電阻
A13:②燃油泵浦繼電器
A14:A/T電磁閥
A15:燃油噴射串聯電阻
A16:搭鐵
A17:電瓶正極
A18:搭鐵
B1 :A/C怠速輔助閥
B6 :至儀錶板引擎警示燈
B7 :A/T檔位開關
B8 :A/C二極管
B8 :A/C二極管
B9 :A/T檔位開關
B13:①點火開關#ST
②燃油泵浦繼電器
B14:交流發電機
B18:引擎rpm感知器
B20:混合氣調整電阻
C1 :參考點感知器
C2 :參考點感知器
C3 :上死點感知器
C4 :上死點感知器
C5 :進氣溫度感知器
C6 :水溫感知器
C7 :節汽門電位計
C9 :準位開關
C11:進氣壓力感知器
C12:①進氣溫度感知器
②水溫感知器
③節氣門電位計
④準位開關
⑤混合氣調整電阻
C13:①節氣門電位計
②混合氣調整電阻
③準位開關
C14:進氣壓力感知器
C15:進氣壓力感知器

Prelude 2.0i Coupe 16V(16pin+18pin+20pin)

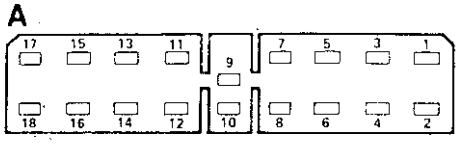

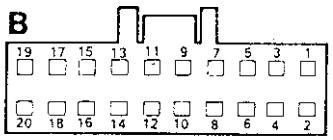

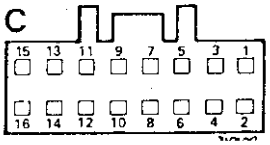

A1 :噴油咀#1
A2 :搭鐵
A3 :噴油咀#2
A4 :搭鐵
A5 :噴油咀#3
A6 :旁通閥開關
A7 :噴油咀#4
A10:EEC 電磁閥
A11:怠速控制閥
A12:燃油泵浦繼電器
A13:燃油泵浦繼電器
A14:燃油泵浦繼電器
A15:燃油泵浦繼電器
A16:搭鐵
A17:保險絲盒
A18:搭鐵
B1 :A/C控制電腦
B5 :點火調整接頭
B6 :至儀錶板
B7 :至儀錶板指示燈
B8 :A/C 二極體
B10:分電盤
B11:含氧感知器
B12:分電盤
B13:保險絲盒
B14:交流發電機
B15:點火控制電腦
B16:診斷接頭
B17:點火控制電腦
B18:動力轉向壓力開關
B19:A/T控制電腦
B20:怠速電位計
C1 :引擎轉速感知器
C2 :引擎轉速感知器
C3 :分電盤
C4 :分電盤
C5 :進氣溫度感知器
C6 :①水溫感知器
②A/T控制電腦
C7 :①節氣門位置感知器
②A/T控制電腦
C8 :EGR 控制系統
C9 :大氣壓力開關
C11:進氣壓力感知器
C12:①點火調整接頭
C12:②怠速電位計
③燃油電腦
④EGR 控制系統
⑤大氣壓力開關
⑥節氣門位置感知器
C13:①大氣壓力開關
②怠速電位計
③進氣壓力感知器
④節氣門位置感知器
⑤EGR 控制系統
C14:①進氣壓力感知器
②燃油電腦
C15:進氣壓力感知器
C16:含氧感知器

Prelude 2.0i、Prelude 2.3i、Prelude 2.2i V-TEC (16pin+22pin+26pin)

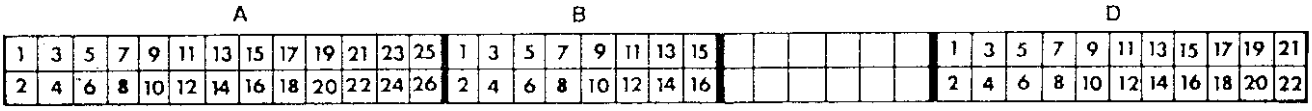

A1 :噴油咀#1
A2 :噴油咀#4
A3 :噴油咀#2
A5 :噴油咀#3
A6 :含氧感知器
A7 :燃油繼電器
A8 :燃油繼電器
A9 :怠速控制閥
A11:EGR 閥
A12:鼓風機馬達繼電器
A13:燃油警示燈
A15:A/C電磁離合器繼電器
A16:交流發電機
A17:旁通切斷閥
A18:A/T電腦
A19:空氣濾清控制閥
A20:碳罐塞切斷電磁閥
A21:點火放大器
A22:點火放大器
A23:搭鐵
A24:搭鐵
A25:燃油繼電器
A26:搭鐵
B1 :燃油繼電器
B2 :搭鐵
B3 :A/T電腦
B4 :A/T電腦
B5 :暖/冷氣馬達開關
B7 :A/T警示燈
B8 :動力方向機壓力開關
B9 :①燃油繼電器
②A/T限制開關
B10:電子車速開關感知器
B11:曲軸感知器
B12:曲軸感知器
B13:上死點感知器
B14:上死點感知器
B15:曲軸感知器
B16:曲軸感知器
D1 :電瓶正極
D2 :剎車燈開關
D3 :爆震感知器
D4 :點火診斷座
D7 :燃油診斷座
D9 :交流發電機
D11:①A/T電腦
②節汽門電位計
D12:EGR 控制系統
D13:①A/T電腦
:②水溫感知器
D14:含氧感知器
D15:進氣溫度感知器
D17:進氣壓力感知器
D18:A/T電腦
D19:①EGR 控制系統
②進氣壓力感知器
③引擎電腦#D20
④節汽門電位計
D20:①引擎電腦#D19
②節汽門電位計
③進氣壓力感知器
④EGR 控制系統
D21:①引擎電腦#D22
②含氧感知器
③水溫感知器
④進氣壓力感知器
⑤燃油診斷座
⑥點火診斷座
D22:引擎電腦#D21

Civic CRX 1.6 VTi V-TEC、Civic CRX 1.6 ESi V-TEC、Civic 1.6 VTi V-TEC(16pin+22pin+26pin)

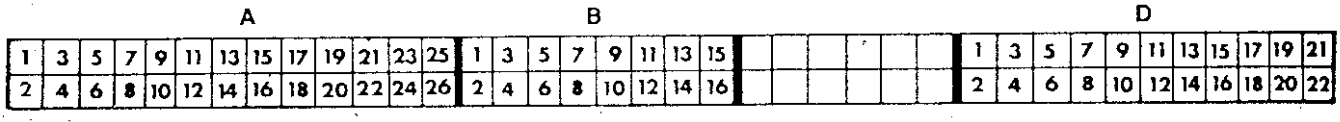

A1 :噴油咀#1
A2 :噴油咀#4
A3 :噴油咀#2
A4 :時間變化閥
A5 :噴油咀#3
A6 :含氧感知器
A7 :燃油噴射繼電器
A8 :燃油噴射繼電器
A9 :怠速控制閥
A12:冷却鼓風機馬達繼電器
A13:引擎警示燈
A15:A/C電磁離合器繼電器
A16:交流發電機
A17:A/T鎖止控制電磁閥
A19:A/T鎖止控制電磁閥
A20:碳罐切斷電磁閥
A21:點火放大器
A22:點火放大器
A23:搭鐵
A24:搭鐵
A25:燃油泵浦繼電器#3
A26:搭鐵
B1 :燃油泵浦繼電器#3
B2 :搭鐵
B3 :A/T檔位開關#D3
B4 :A/T檔位開關#D4
B5 :暖氣/冷氣馬達開關
B7 :A/T警示燈
B8 :動力方向盤壓力開關
B9 :點火起動開關
B10:電子車速感知器
B11:行程感知器
B12:行程感知器
B13:上死點感知器
B14:上死點感知器
B15:引擎rpm感知器
B16:引擎rpm感知器
D1 :電瓶正極
D2 :剎車燈開關
D4 :燃油噴射診斷座
D6 :機油壓力開關
D7 :診斷接頭
D9 :交流發電機
D11:節汽門電位計
D13:水溫感知器
D14:含氧感知器
D15:進氣溫度感知器
D17:進氣壓力感知器
D19:進氣壓力感知器
D20:節氣門電位計
D21:進氣壓力感知器
D22:①含氧感知器
②診斷接頭
③燃油噴射診斷座
④水溫感知器
⑤進氣溫度感知器
⑥節汽門電位計#3

Accord 2.2 EXi 12V(16pin+22pin+26pin)

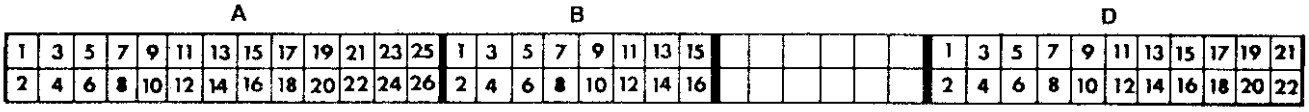

A1 :噴油咀#1
A2 :噴油咀#4
A3 :噴油咀#2
A5 :噴油咀#3
A6 :含氧感知器
A7 :噴郵咀繼電器#3
A8 :噴郵咀繼電器#3
A9 :怠速控制閥
A11:EEC 控制電磁閥
A13:噴油咀警示燈
A15:A/C離合器繼電器
A17:EGR 閥
A18:A/T控制電腦
A19:空氣濾清器
A20:碳罐塞切斷電磁閥
A21:點火輸出顯示
A22:點火輸出顯示
A23:搭鐵
A25:①噴油咀繼電器#5
②引擎電腦
③含氧感知器
④噴油咀穩壓電阻
B1 :噴油咀繼電器#5
B2 :搭鐵
B3 :A/T控制電腦
B4 :A/T控制電腦
B5 :暖/冷氣馬達開關
B7 :A/T警示燈
B8 :動力轉向壓力開關
B9 :點火/啟動開關
B10:車速感知器
B11:第一缸參考信號
B12:第一缸參考信號
B13:TDC 信號
B14:TDC 信號
B15:曲軸位置感知器
B16:曲軸位置感知器
D1 :電瓶
D4 :噴油咀診斷插座
D9 :發電機
D10:CO 電位計
D11:①節氣門位置感知器
②A/T控制電腦
D12:EGR 控制系統
D13:①進氣溫度感知器
②A/T控制電腦
D14:含氧感知器
D15:水溫感知器
D17:進氣壓力感知器
D18:A/T控制電腦
D19:進氣壓力感知器
D20:①EGR 控制系統
②節氣門位置感知器
③CO 電位計
D21:進氣壓力感知器
D22:①CO 電位計
②噴油咀診斷插座
③水溫感知器
④含氧感知器
⑤進氣溫度感知器
⑥EGR 控制系統
⑦節氣門位置感知器
⑧含氧感知器

Honda Legend V6(16pin+22pin+26pin)

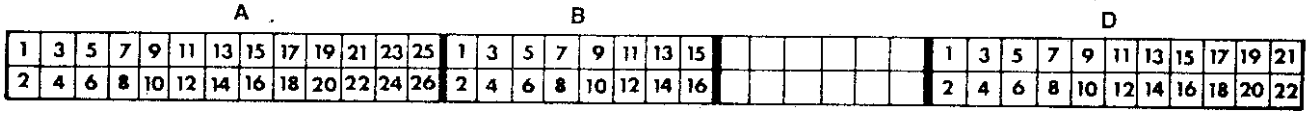

A1 :噴油咀#1
A2 :噴油咀#4
A3 :噴油咀#2
A4 :噴油咀#5
A5 :噴油咀#3
A6 :噴油咀#6
A7 :燃油繼電器#8
A8 :冷却鼓風機馬達控制總成
A9 :怠速控制閥
A10:含氧感知器
A11:EGR 控制閥
A12:含氧感知器(2)
A13:燃油指示燈
A14:含氧感知器(1)
A15:A/C電磁離合器繼電器
A18:含氧感知器(2)
A19:燃油壓力調節器
A20:碳罐塞切斷電磁閥
A21:點火放大器
A22:點火放大器
A23:搭鐵
A24:搭鐵
A25:渦輪增壓控制總成#8
A26:搭鐵
B2 :搭鐵
B3 :點火放大器
B4 :點火放大器
B5 :動力方向盤壓力開關
B6 :點火放大器
B7 :至儀錶板
B8 :點火放大器
B9 :曲軸感知器(2)
B10:曲軸感知器(2)
B11:曲軸感知器(1)
B12:曲軸感知器(1)
B13:引擎rpm感知器(2)
B14:引擎rpm感知器(2)
B15:引擎rpm感知器(1)
B16:引擎rpm感知器(1)
C1 :燃油繼電器#3
C2 :電子車速感知器
C3 :鼓風機馬達控制總成
C4 :至儀錶板
C5 :①A/C冷媒壓力開關
②鼓風機馬達控制總成
C9 :至儀錶板
C11:點火開關#ST
D1 :電瓶正極
D2 :剎車燈開關
D8 :點火正時電阻
D9 :交流發電機
D11:節汽門電位計
D12:EGR 控制系統
D13:水溫感知器
D14:含氧感知器(1)
D15:進氣溫度感知器
D16:含氧感知器(2)
D17:進氣壓力感知器
D19:節汽門電位計
D20:①進氣壓力感知器
②點火正時電阻
③EGR 控制系統
D21:含氧感知器(1)
D22:①節汽門電位計
②電子車速感知器
③EGR 控制系統
④進氣溫度感知器
⑤水溫感知器
⑥動力方向盤壓力開關
⑦含氧感知器(2)

Jazz 1100/1200	1983-89	Accord 1600/1800	1984-85
Civic 1200/1300/1500/1500i	1984-88	Accord EX 2,0 (incl. D)	1985-89
Shuttle 1500	1984-88	Accord EXi 2,0 (incl. S)	1985-89
CRX Coupe 1500i	1984-88	Prelude EXi 2,0 (incl. S)	1985-89
Ballade EX/EXi	1986-89		

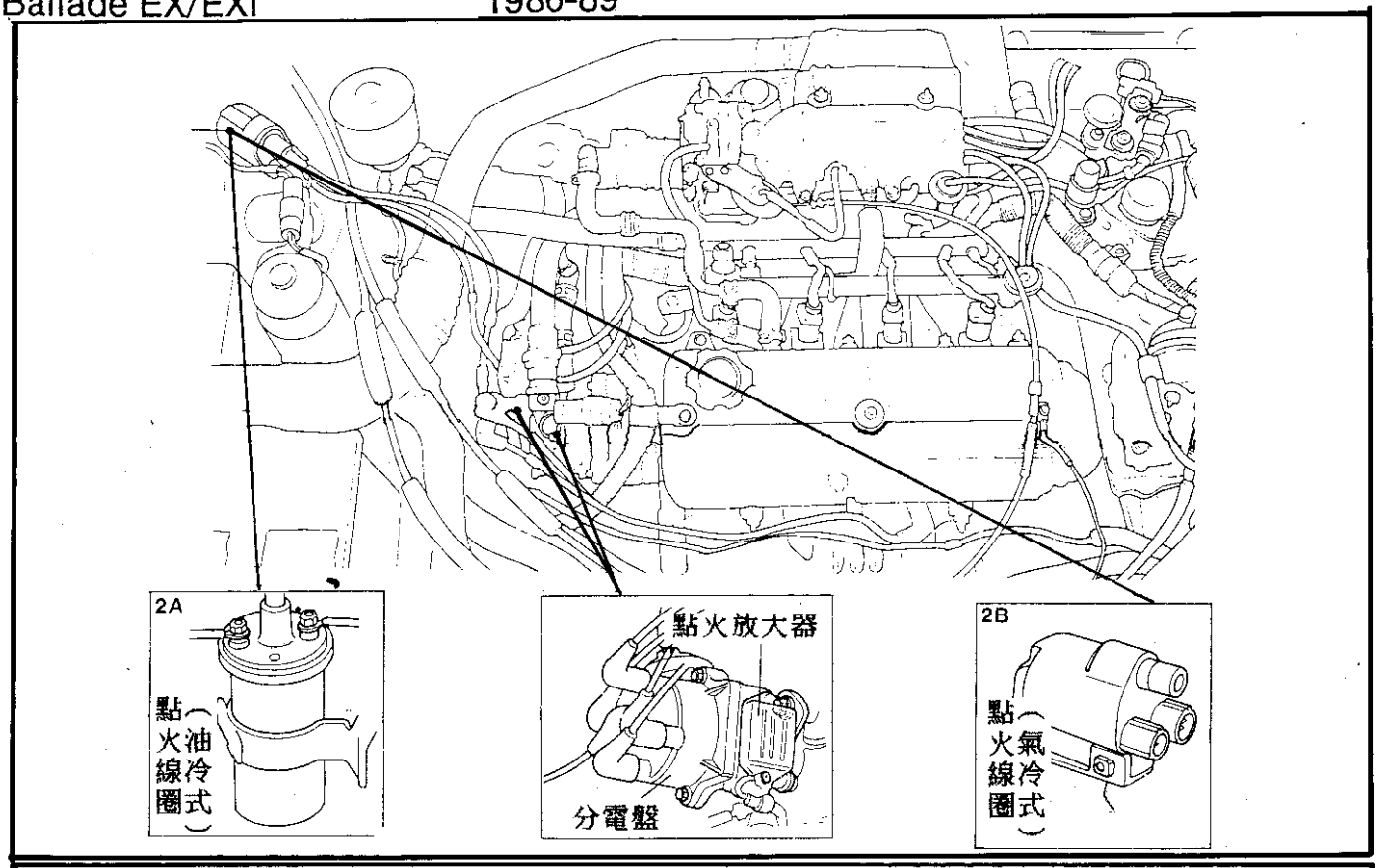

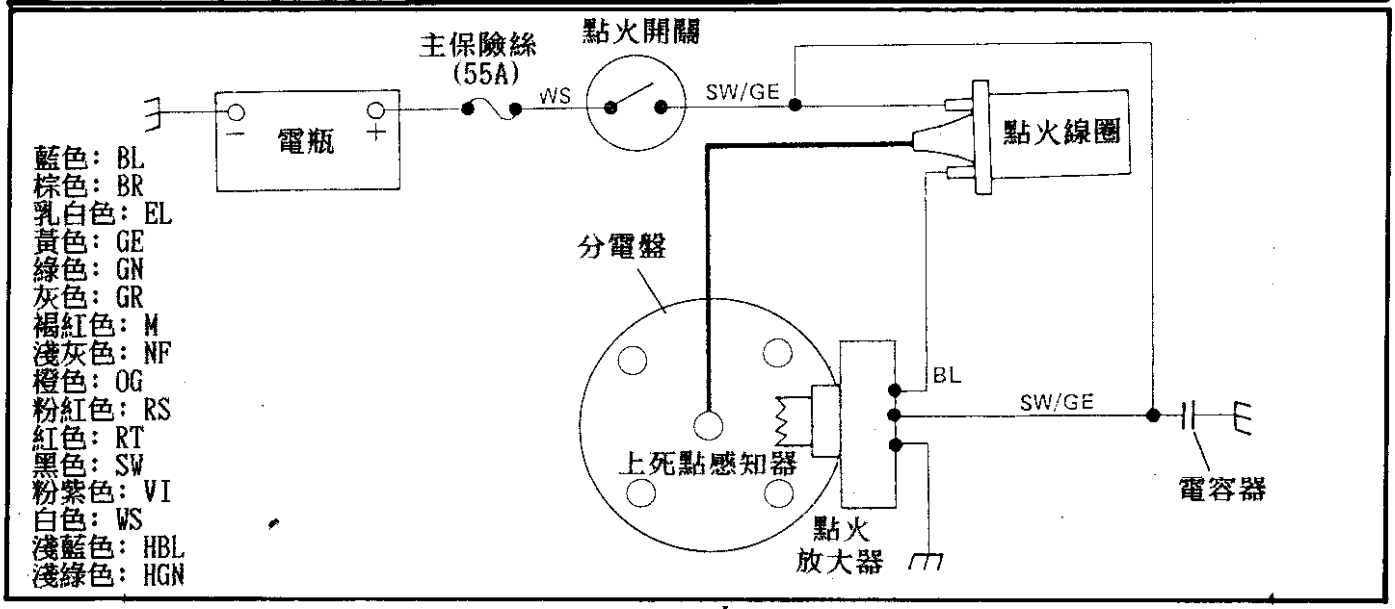

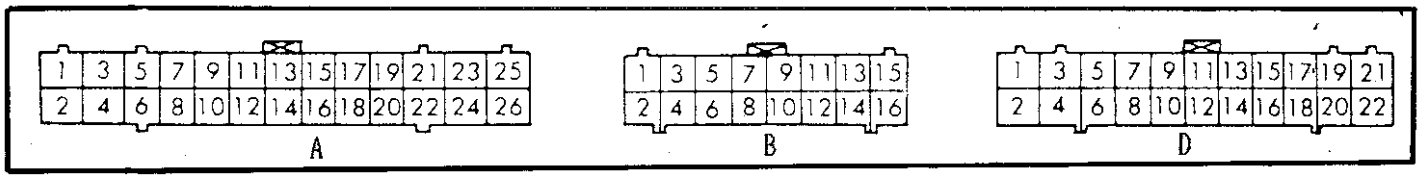

Jazz 1100/1200	1983-89	Accord 1600/1800	1984-85
Civic 1200/1300/1500/1500i	1984-88	Accord EX 2,0 (incl. D)	1985-89
Shuttle 1500	1984-88	Accord EXi 2,0 (incl. S)	1985-89
CRX Coupe 1500i	1984-88	Prelude EXi 2,0 (incl. S)	1985-89
Ballade EX/EXi	1986-89		

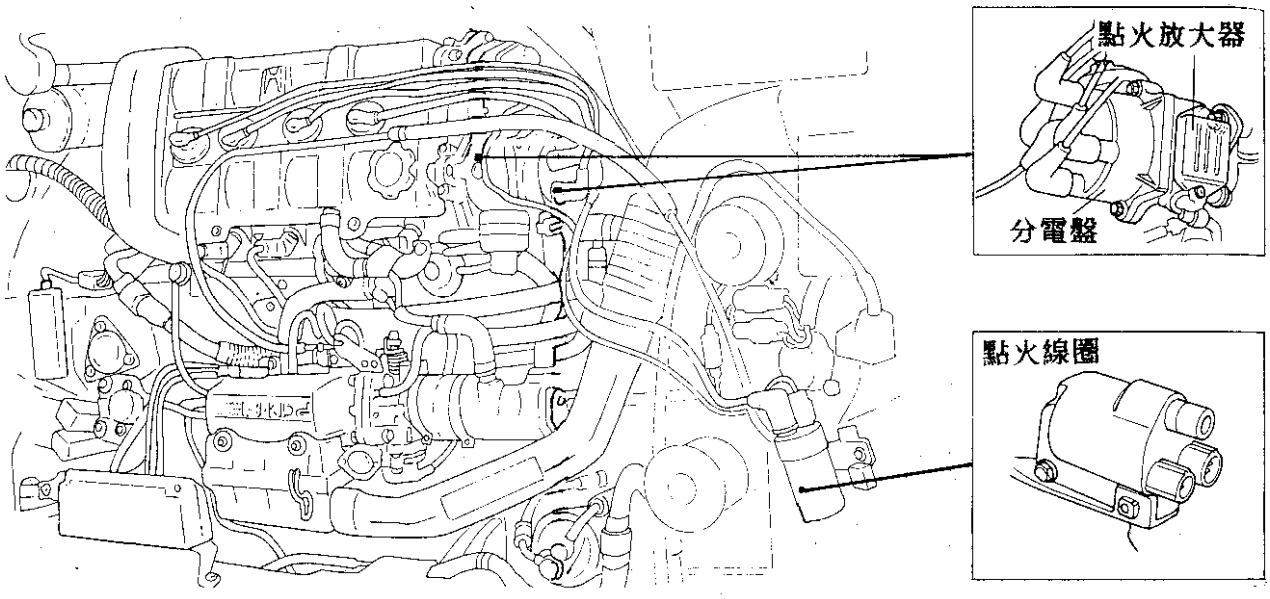

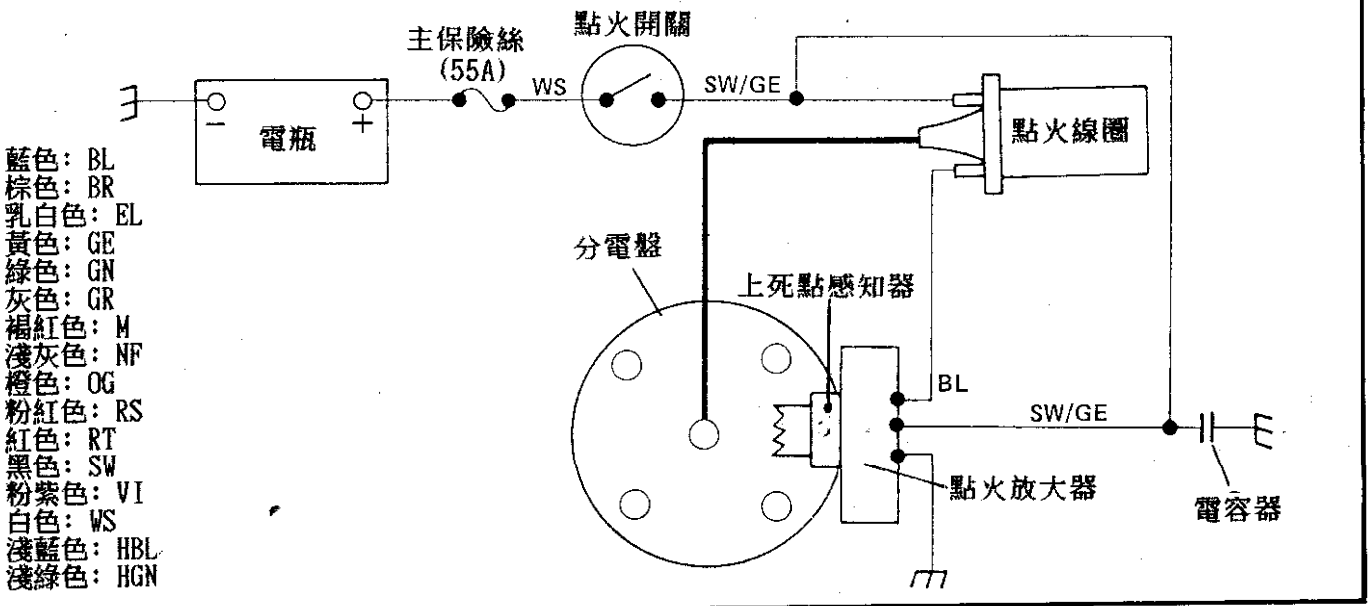

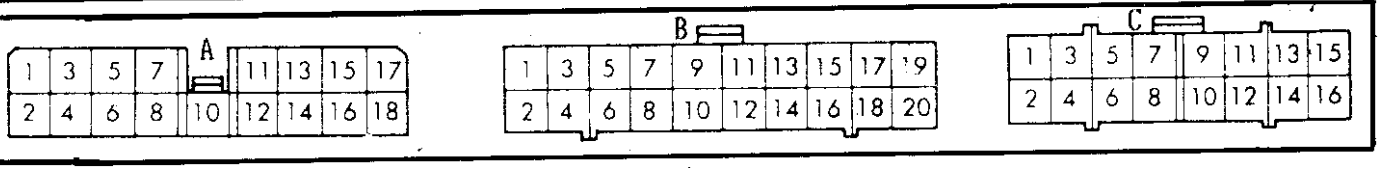

Jazz 1100/1200	1983-89	Accord 1600/1800	1984-85
Civic 1200/1300/1500/1500i	1984-88	Accord EX 2,0 (incl. D)	1985-89
Shuttle 1500	1984-88	Accord EXi 2,0 (incl. S)	1985-89
CRX Coupe 1500i	1984-88	Prelude EXi 2,0 (incl. S)	1985-89
Ballade EX/EXi	1986-89		

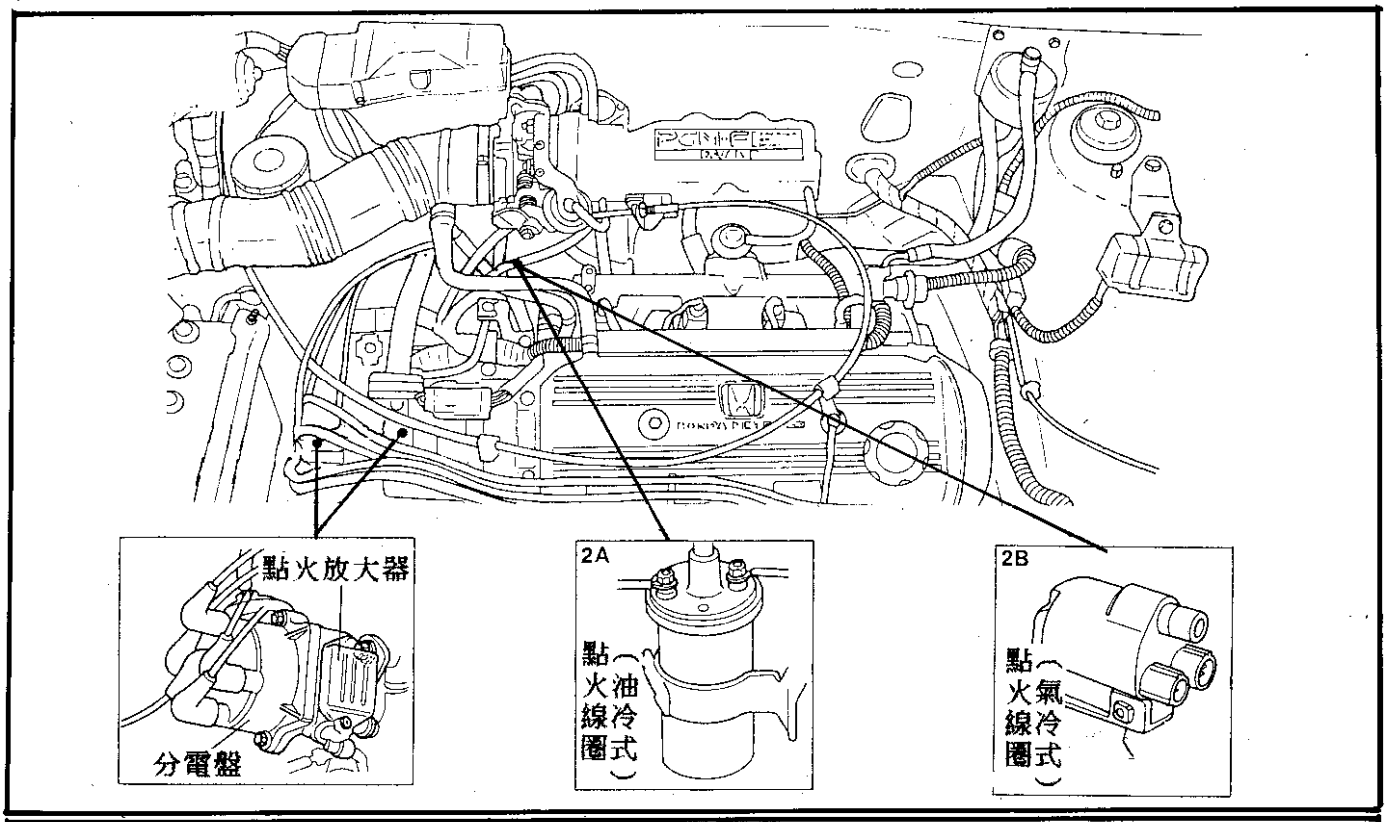

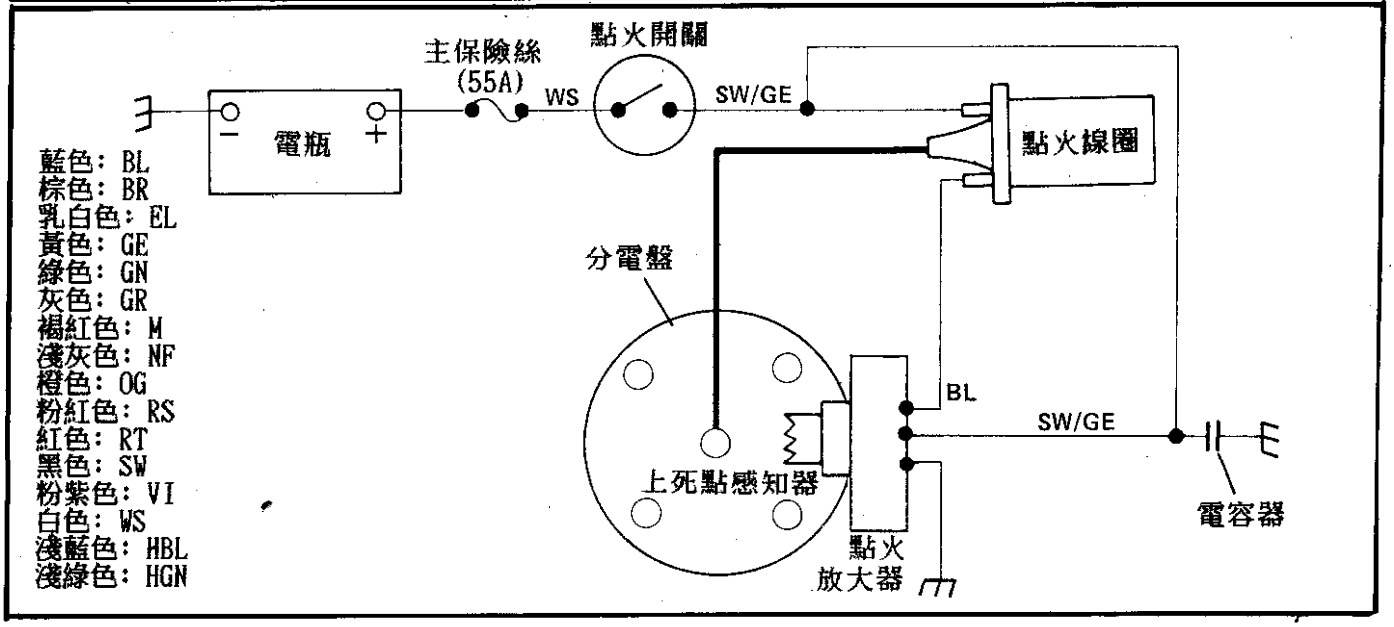

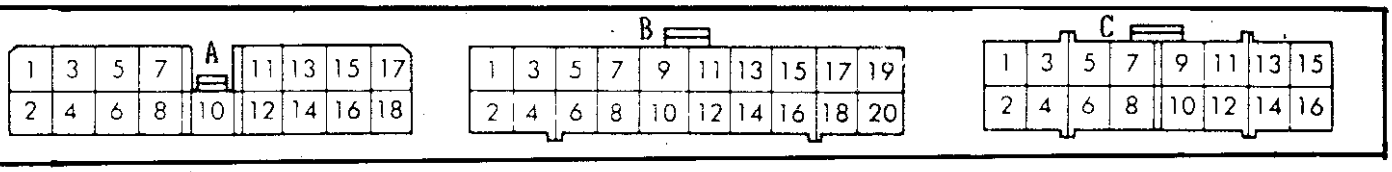

Civic 1,3	1988-92
Civic/Shuttle 1,4	1988-92
Civic 1,5	1988-92
Concerto 1,4	1989-92
Concerto 1,6	1989-92

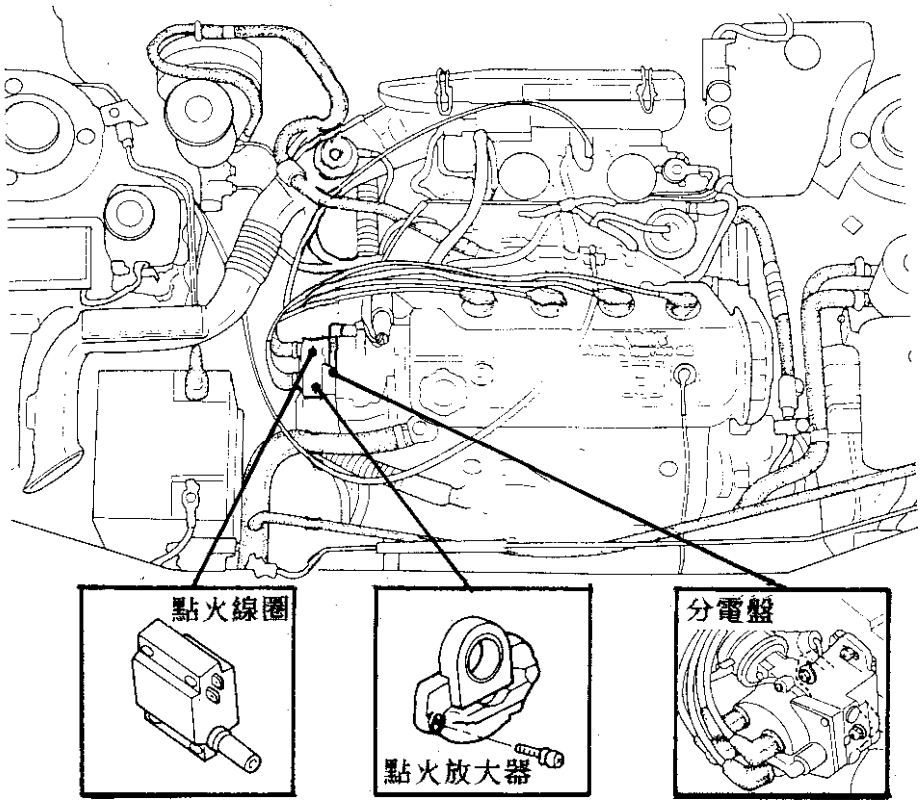

藍色：BL
棕色：BR
乳白色：EL
黃色：GE
綠色：GN
灰色：GR
褐紅色：M
淺灰色：NF
橙色：OG
粉紅色：RS
紅色：RT
黑色：SW
粉紫色：VI
白色：WS
淺藍色：HBL
淺綠色：HGN

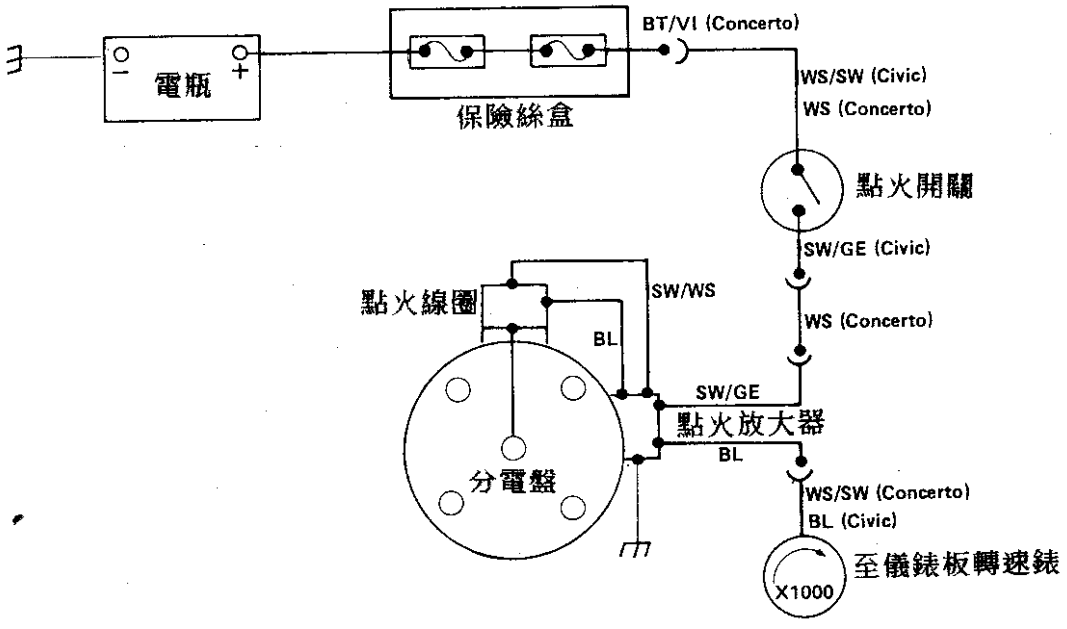

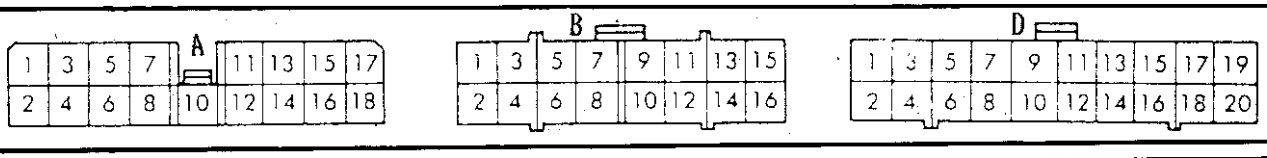

Integra 1,5 1986-89
Integra 1,6i 1986-89

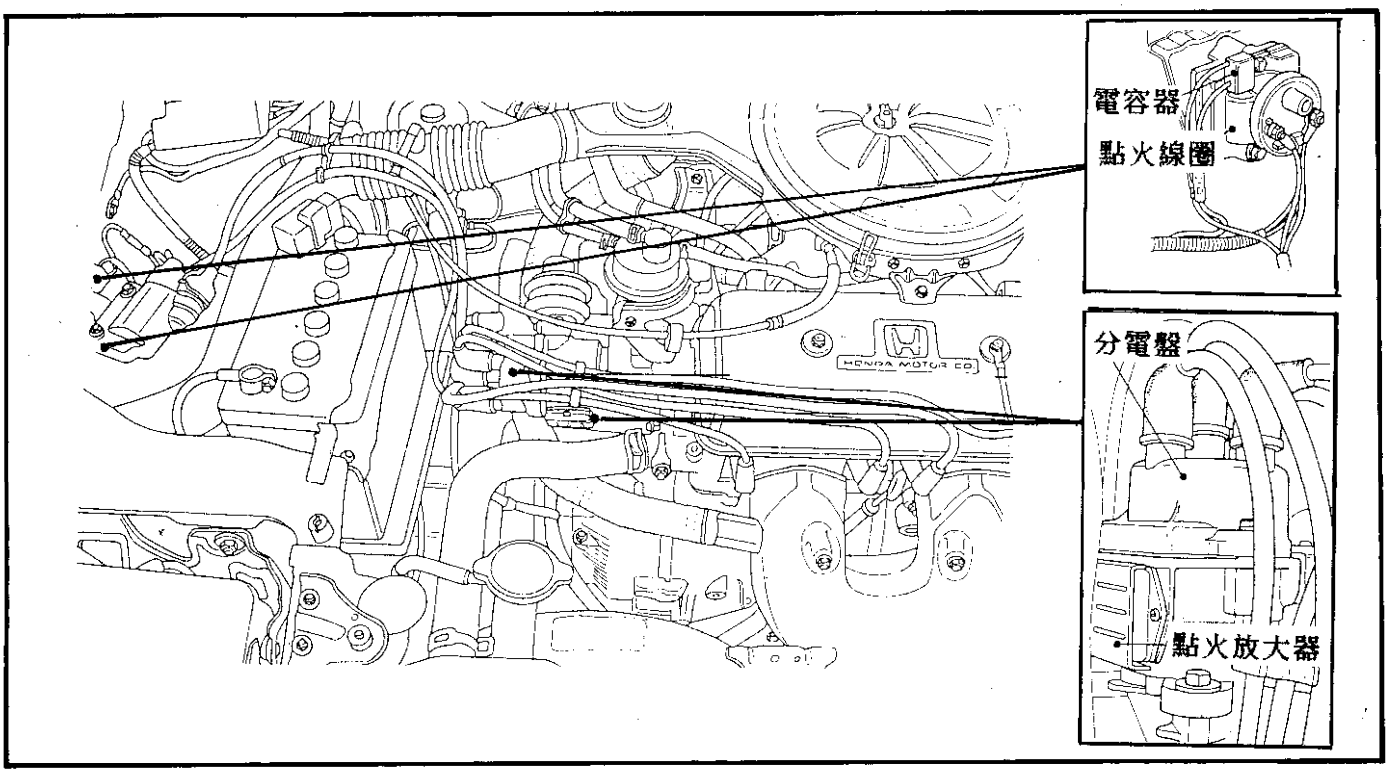

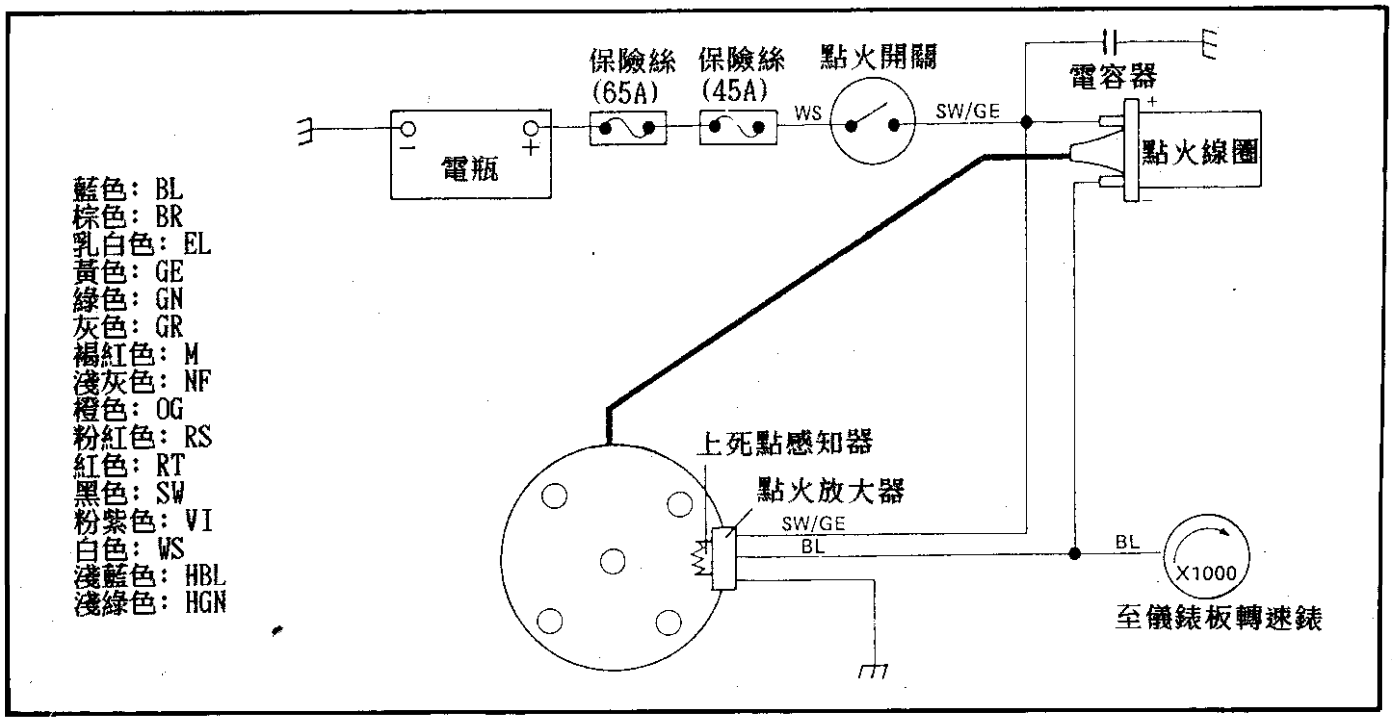

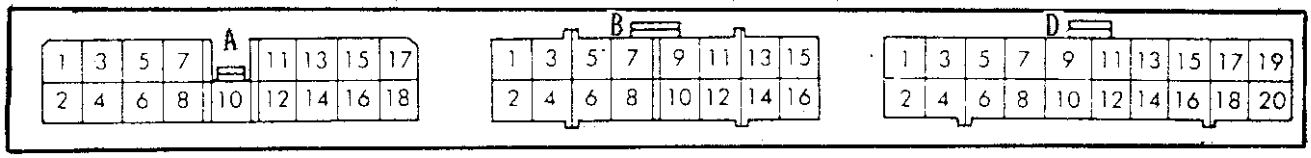

Integra 1,5 1986-89
Integra 1,6i 1986-89

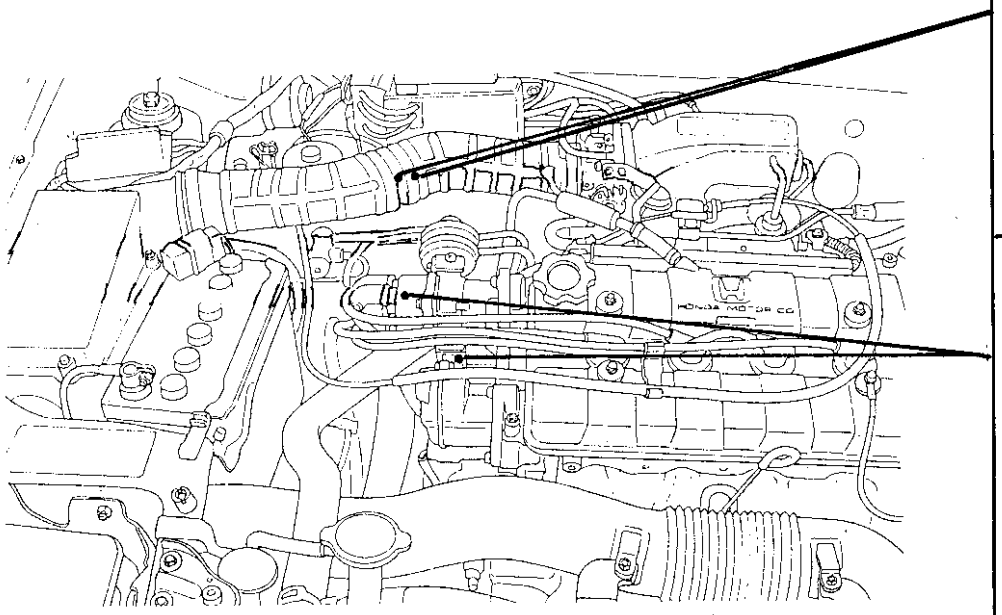

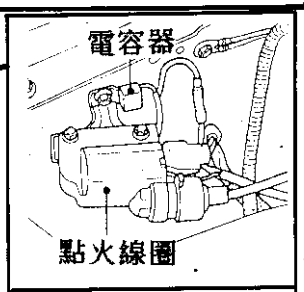

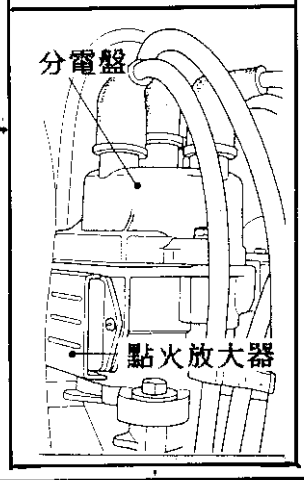

藍色：BL
棕色：BR
乳白色：EL
黃色：GE
綠色：GN
灰色：GR
褐紅色：M
淺灰色：NF
橙色：OG
粉紅色：RS
紅色：RT
黑色：SW
粉紫色：VI
白色：WS
淺藍色：HBL
淺綠色：HGN

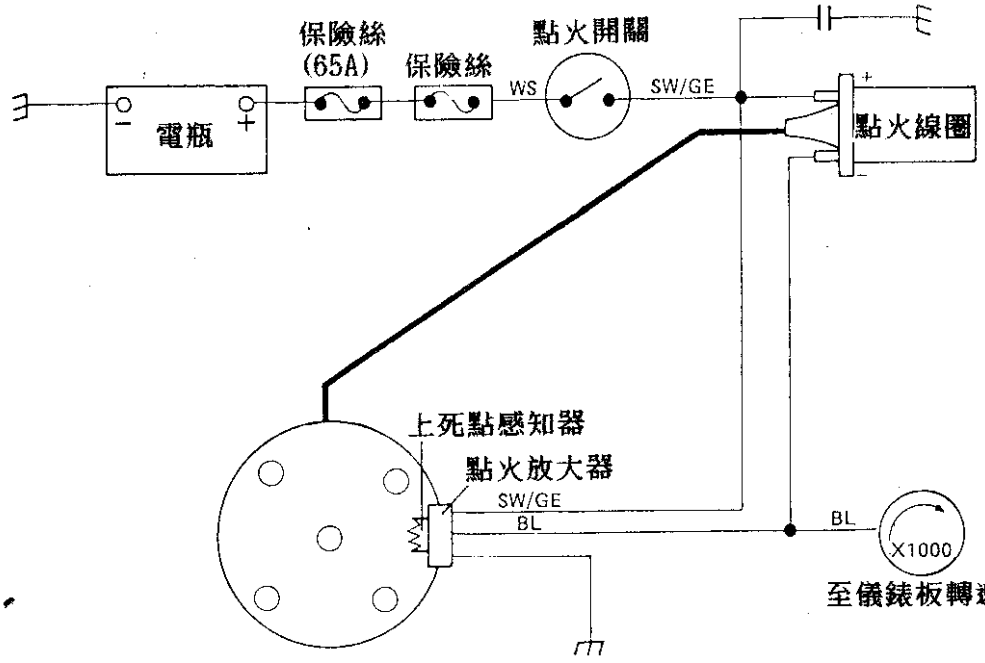

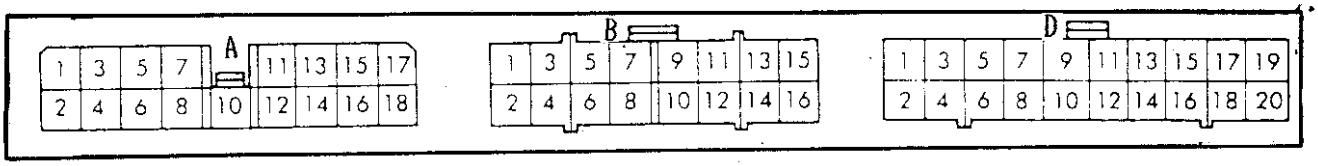

Civic 1,5i	1988-92
Civic 1,5i Shuttle	1988-90
Civic 1,6i Shuttle 4x4	1988-92
Civic/CRX 1,6i 16v	1987-89
Concerto 1,5	1990-92
Concerto 1,6	1990-92

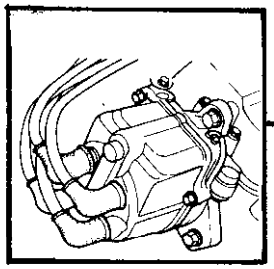

分電盤、點火線圈、
點火放大器、感知器

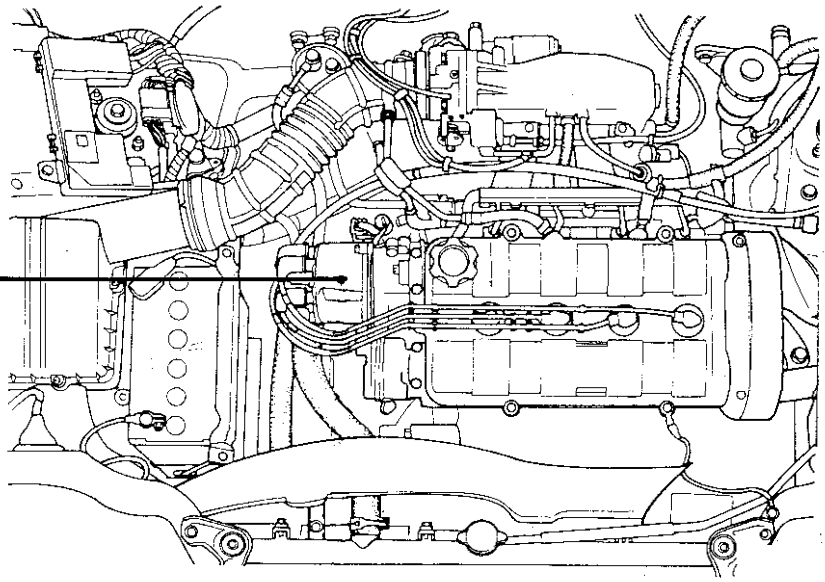

藍色: BL
棕色: BR
乳白色: EL
黃色: GE
綠色: GN
灰色: GR
褐紅色: M
淺灰色: NF
橙色: OG
粉紅色: RS
紅色: RT
黑色: SW
粉紫色: VI
白色: WS
淺藍色: HBL
淺綠色: HGN

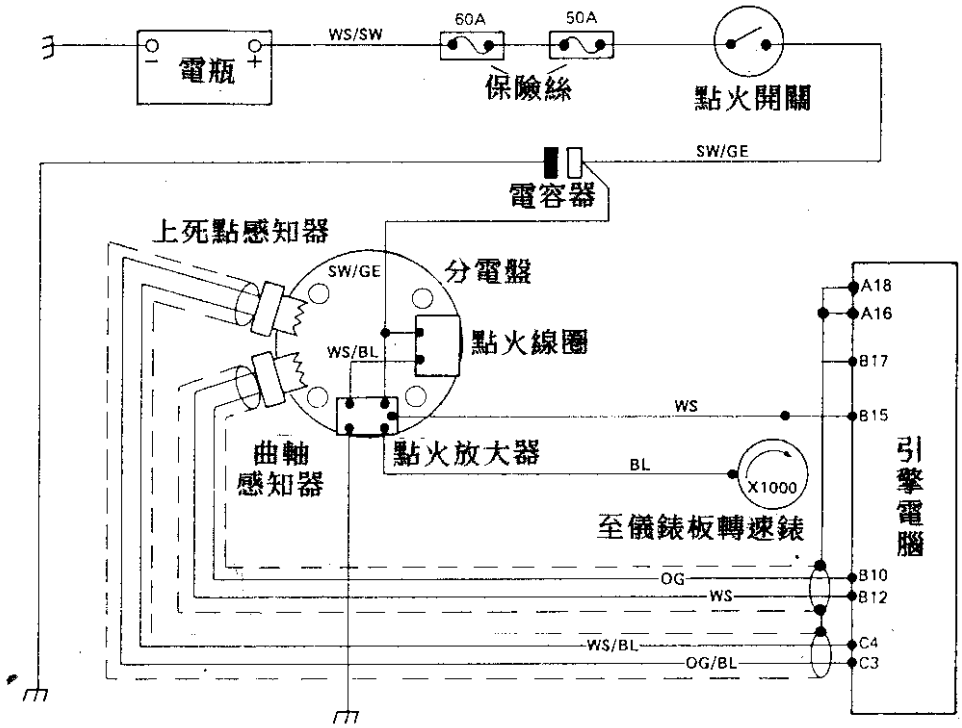

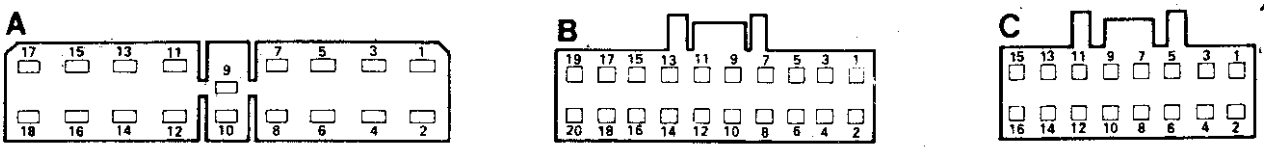

Quintet 1600 (incl. S)	1981-85	Prelude 1600	1980-83
Civic 1300 (incl. S)	1980-84	Prelude 1800 (incl. S)	1983-87
Accord 1600	1980-83		

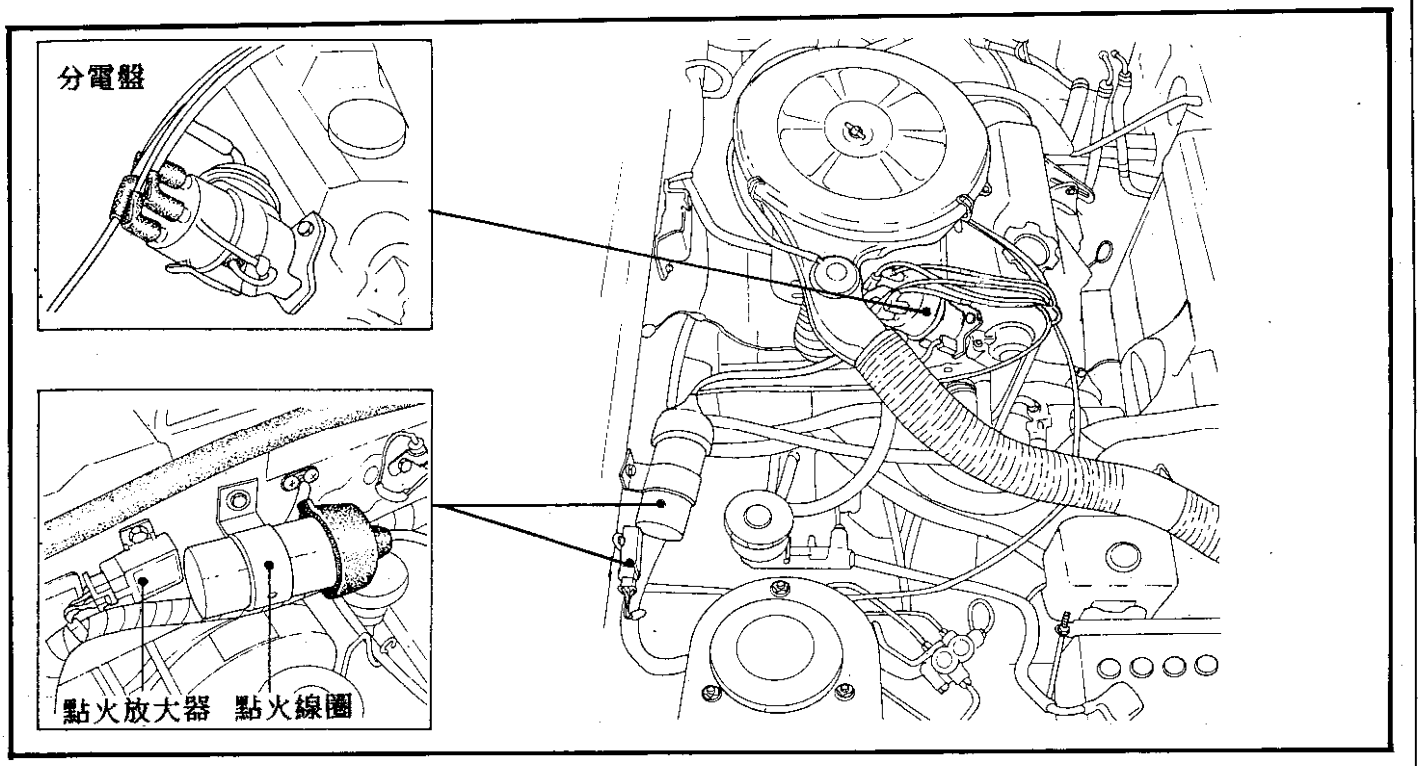

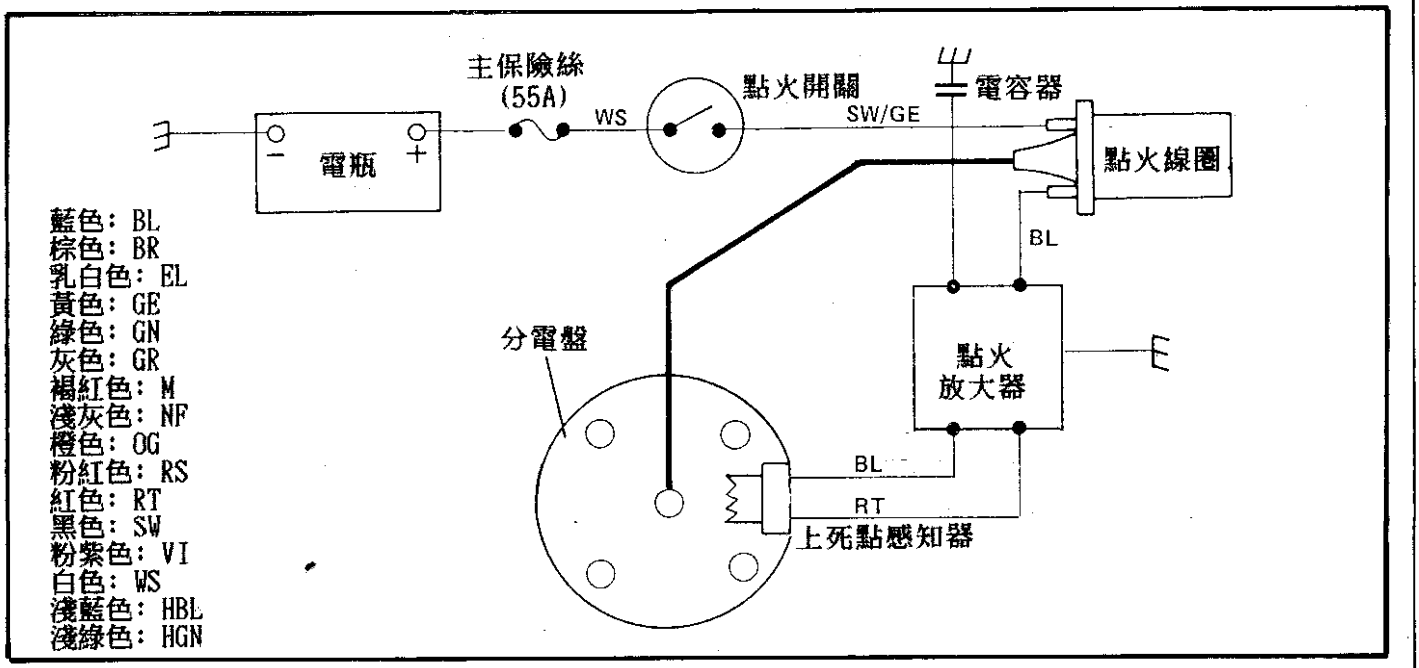

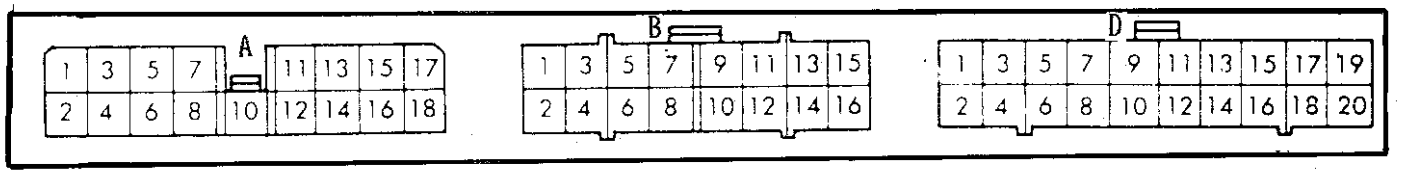

Quintet 1600 (incl. S)	1981-85	Prelude 1600	1980-83
Civic 1300 (incl. S)	1980-84	Prelude 1800 (incl. S)	1983-87
Accord 1600	1980-83		

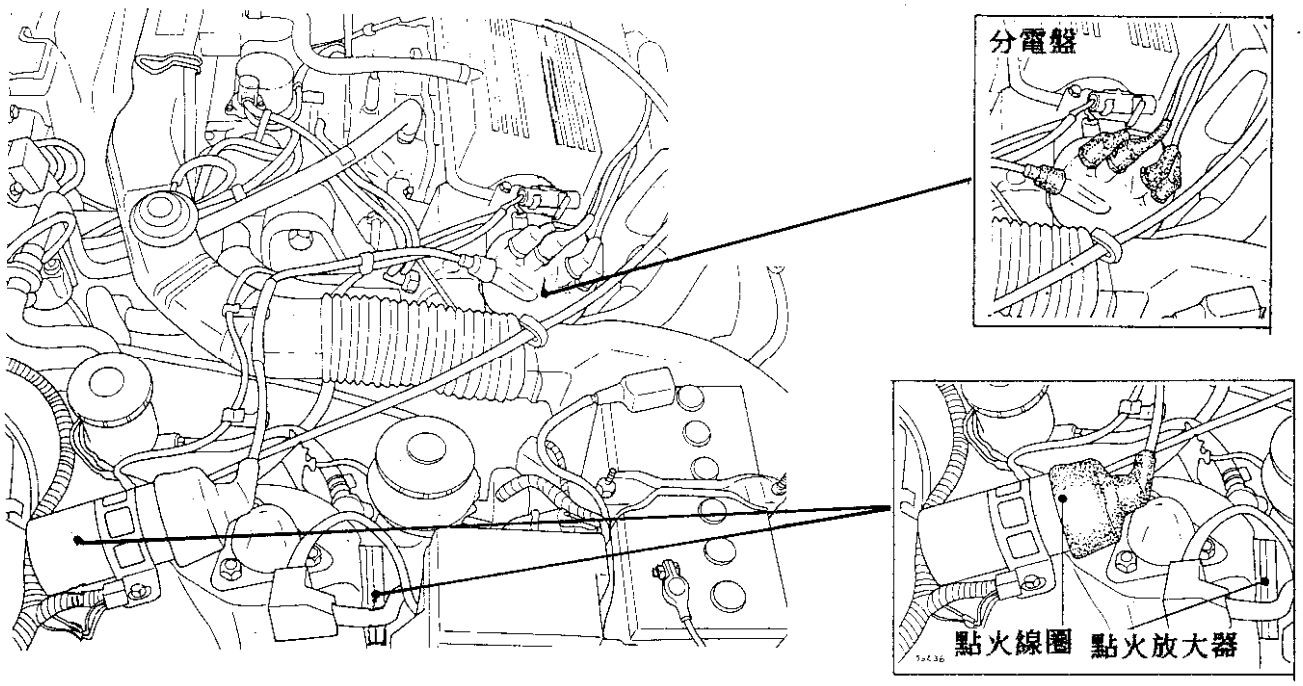

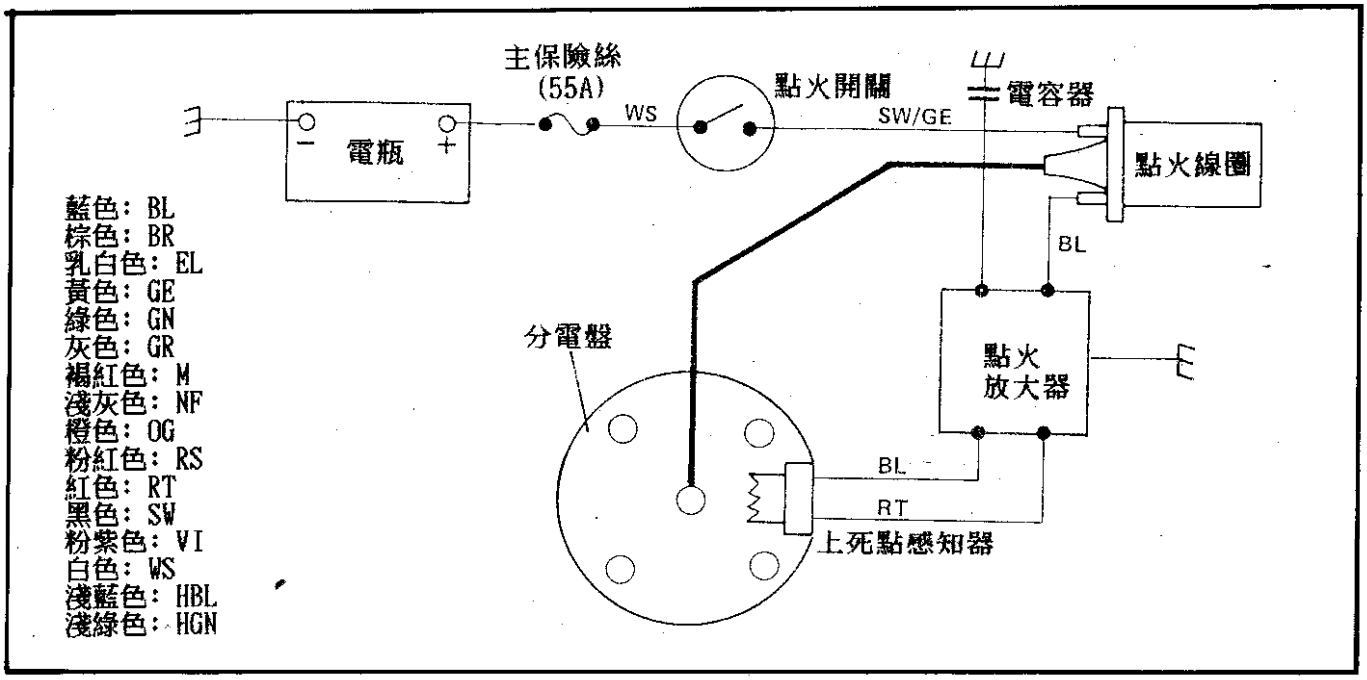

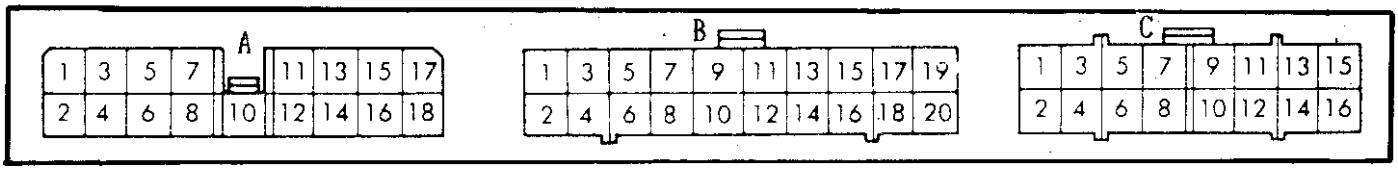

Civic 1,6i DOHC V-TEC	1990-
CRX 1,6i DOHC V-TEC	1990-
Civic 1,6i SOHC V-TEC	1990-
CRX 1,6i SOHC V-TEC	1990-

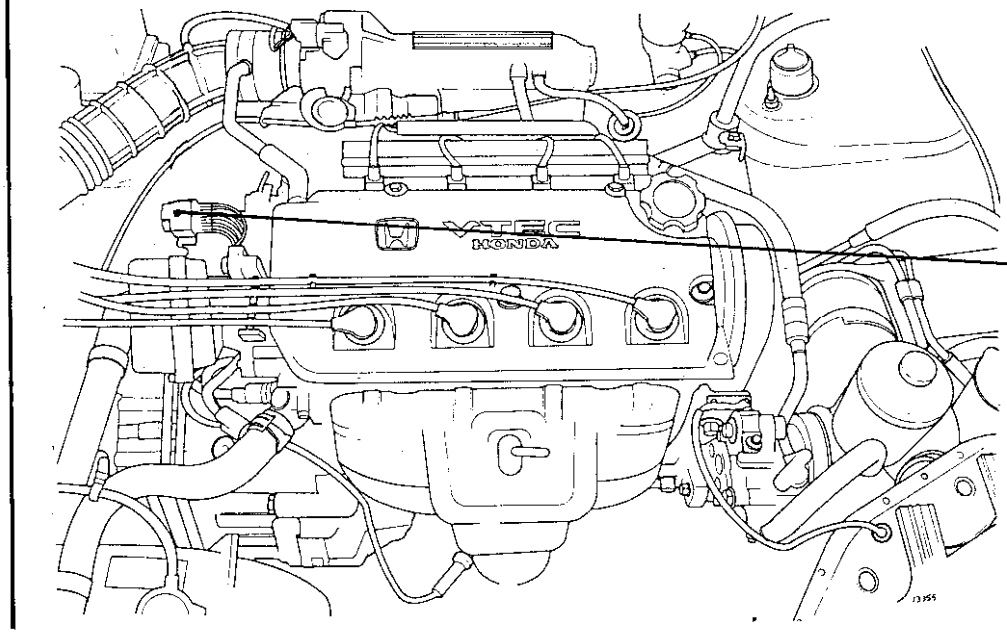

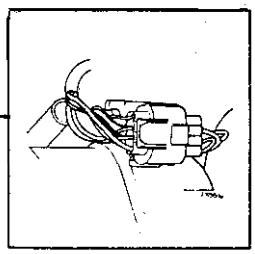

分電盤、點火線圈、
點火放大器、感知器

藍色：BL
棕色：BR
乳白色：EL
黃色：GE
綠色：GN
灰色：GR
褐紅色：M
淺灰色：NF
橙色：OG
粉紅色：RS
紅色：RT
黑色：SW
粉紫色：VI
白色：WS
淺藍色：HBL
淺綠色：HGN

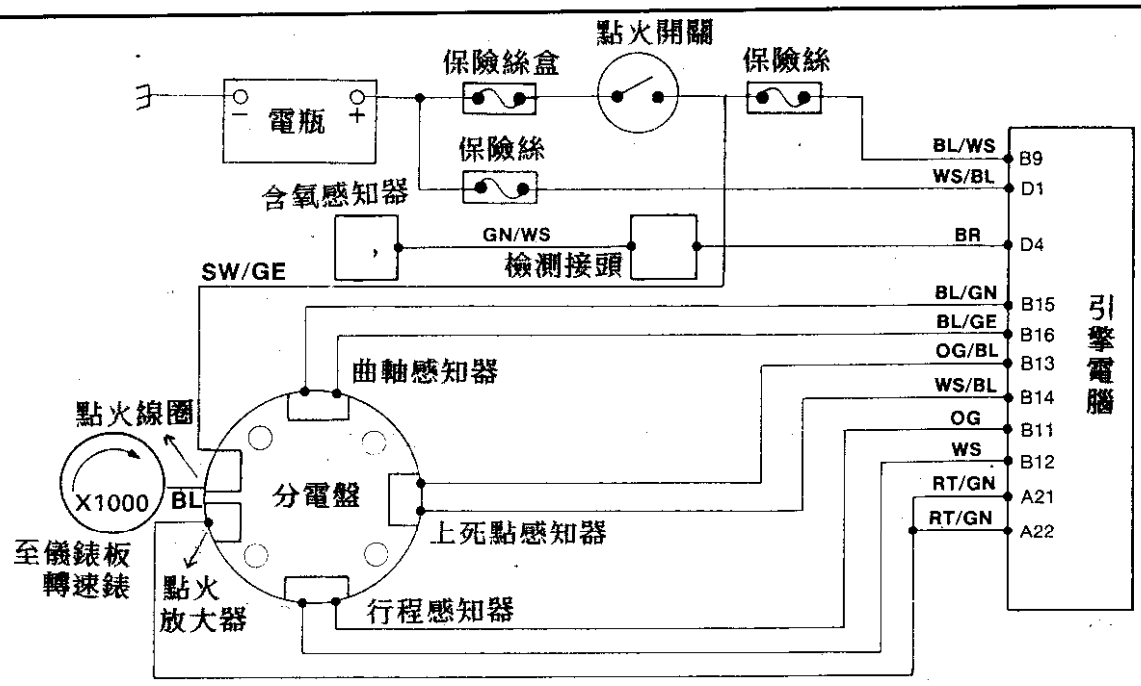

A

25	23	21	19	17	15	13		9	7	5	3	1
26	24	22	20						8	6	4	2

B

15	13	11	9	7	5	3	1
16	14	12	10			4	2

D

21	19	17	15	13	11	9	7			1
22	20			14		10		6	4	

Civic 1,6i DOHC V-TEC	1990-
CRX 1,6i DOHC V-TEC	1990-
Civic 1,6i SOHC V-TEC	1990-
CRX 1,6i SOHC V-TEC	1990-

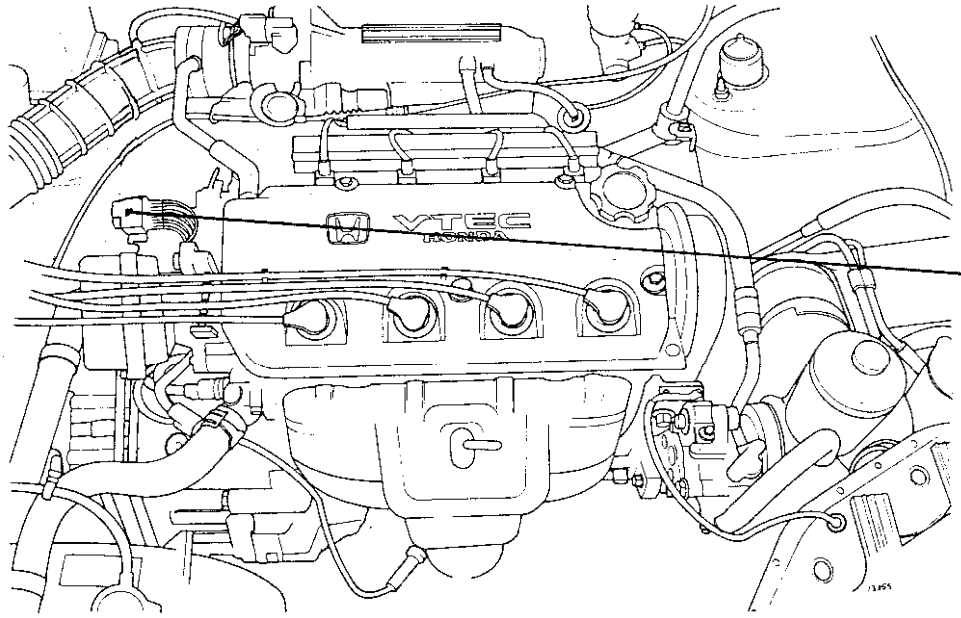

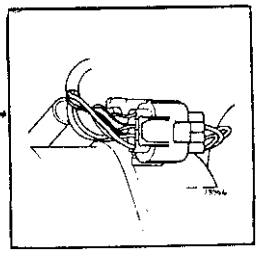

分電盤、點火線圈、
點火放大器、感知器

藍色：BL
棕色：BR
乳白色：EL
黃色：GE
綠色：GN
灰色：GR
褐紅色：M
淺灰色：NF
橙色：OG
粉紅色：RS
紅色：RT
黑色：SW
粉紫色：VI
白色：WS
淺藍色：HBL
淺綠色：HGN

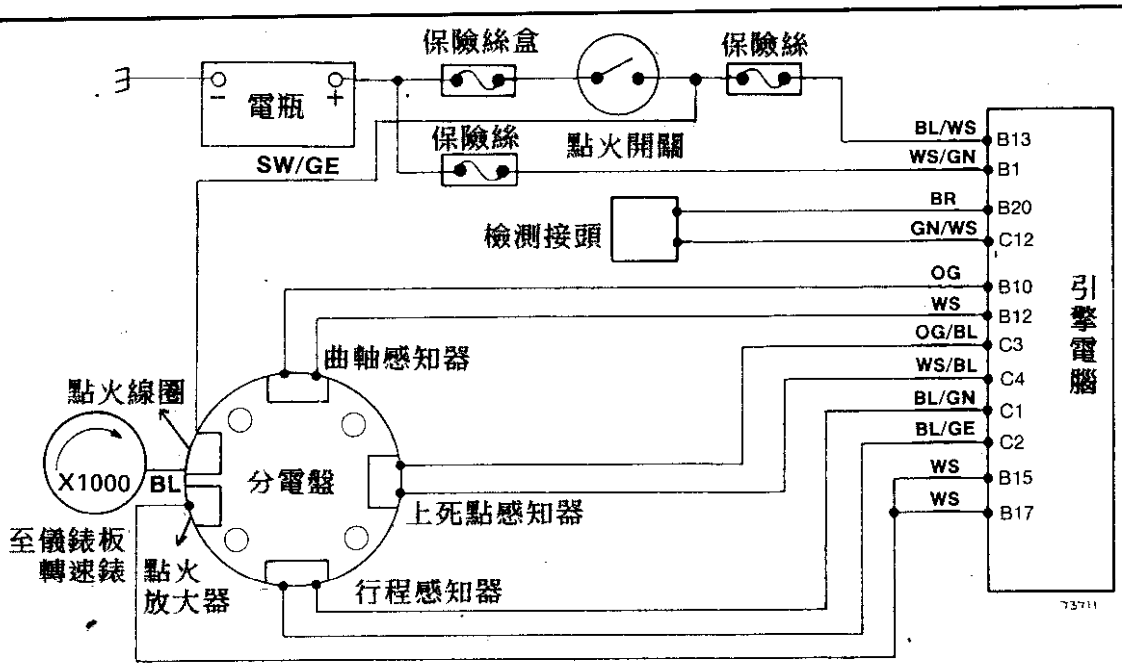

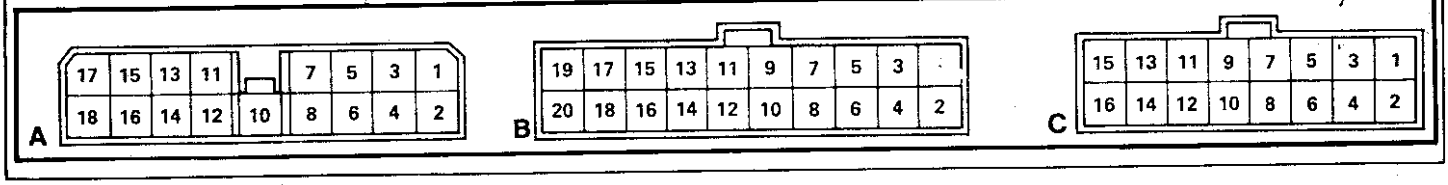

Prelude 4WS 2,0i-16 1988-92

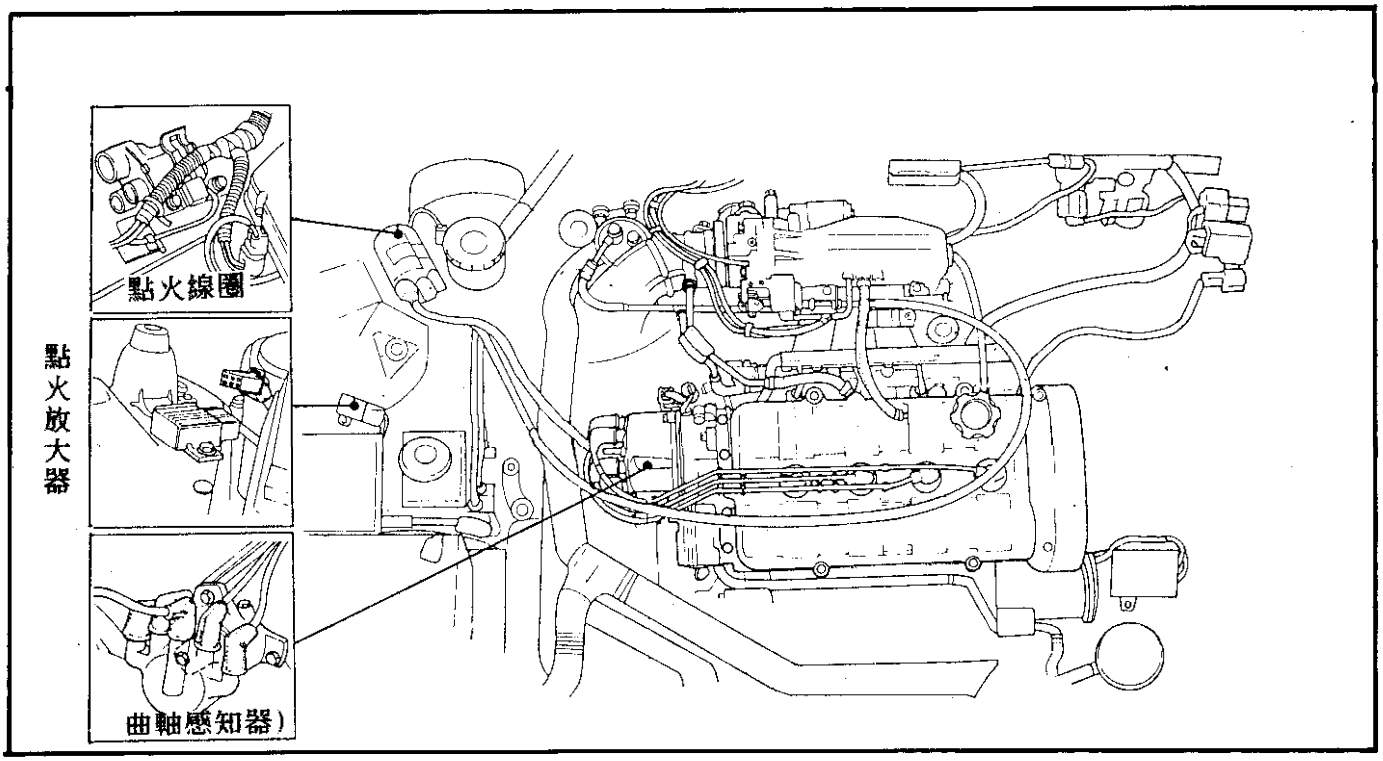

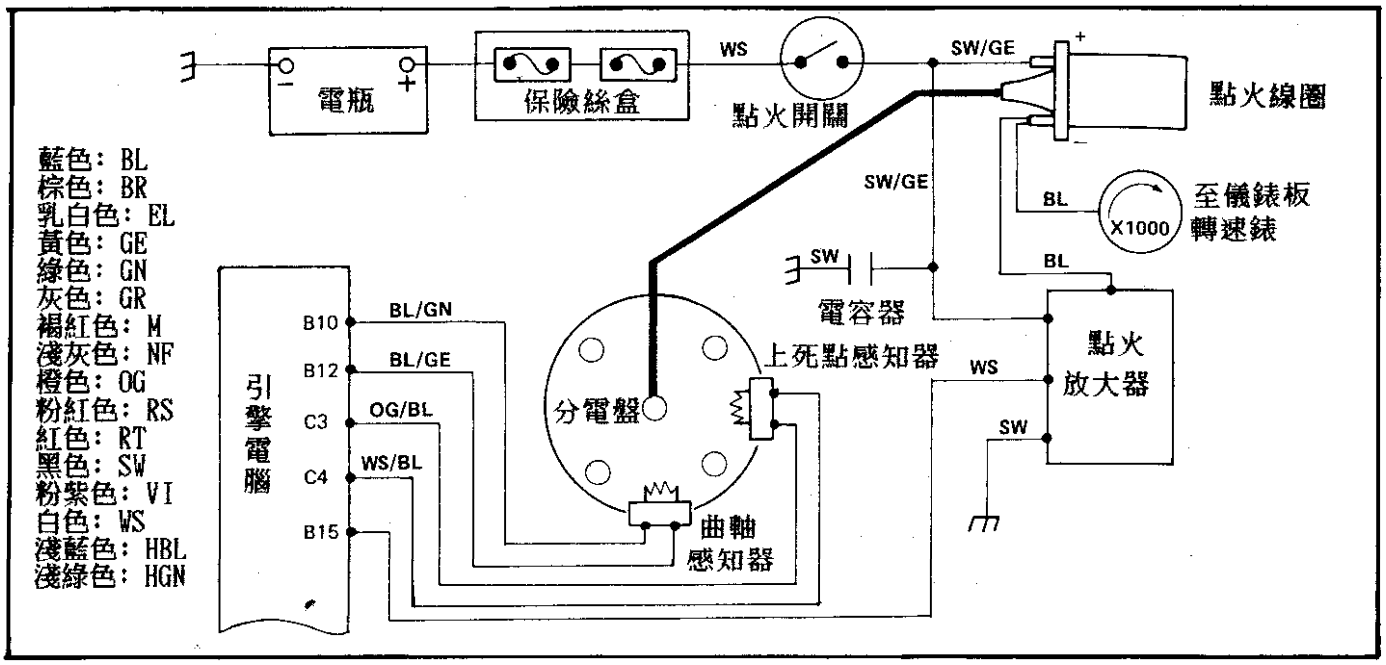

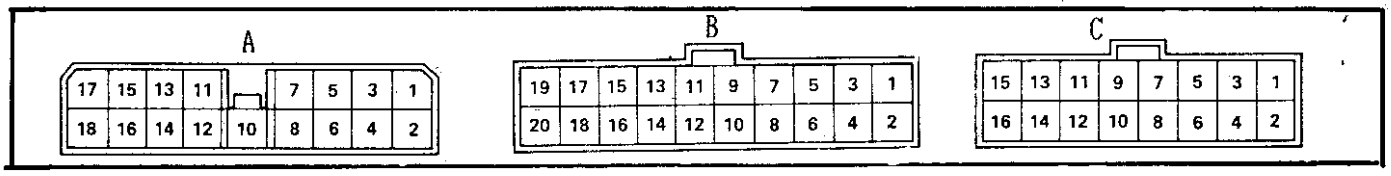

Accord 2,2i 1990-93

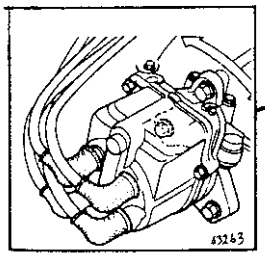

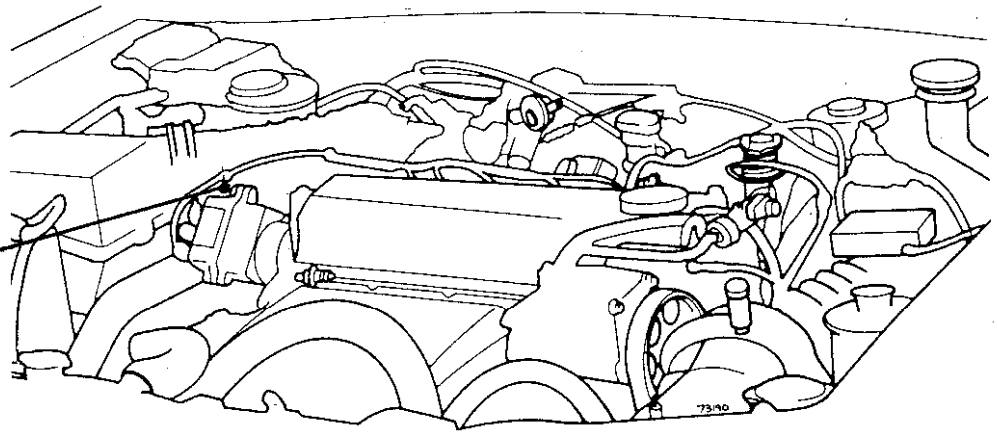

分電盤、點火線圈、
點火放大器、感知器

藍色：BL
棕色：BR
乳白色：EL
黃色：GE
綠色：GN
灰色：GR
褐紅色：M
淺灰色：NF
橙色：OG
粉紅色：RS
紅色：RT
黑色：SW
粉紫色：VI
白色：WS
淺藍色：HBL
淺綠色：HGN

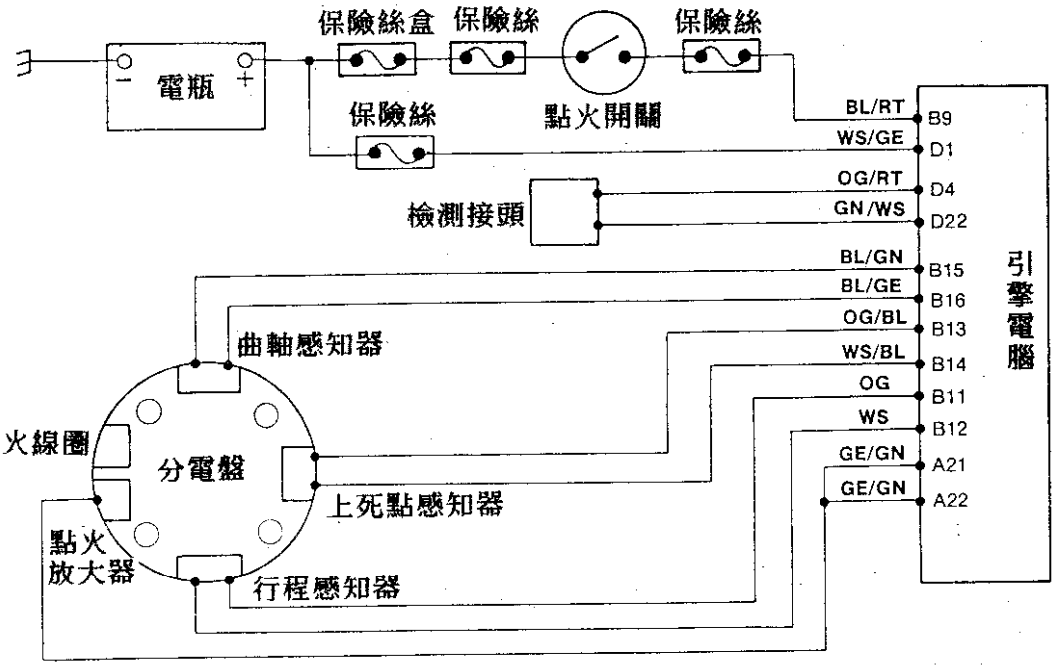

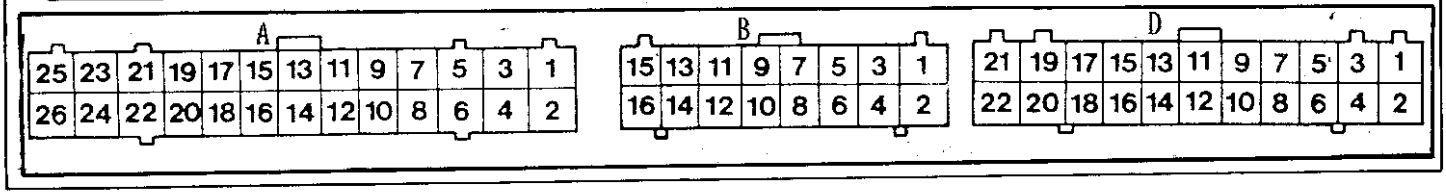

Legend 3,2 V6 1991-

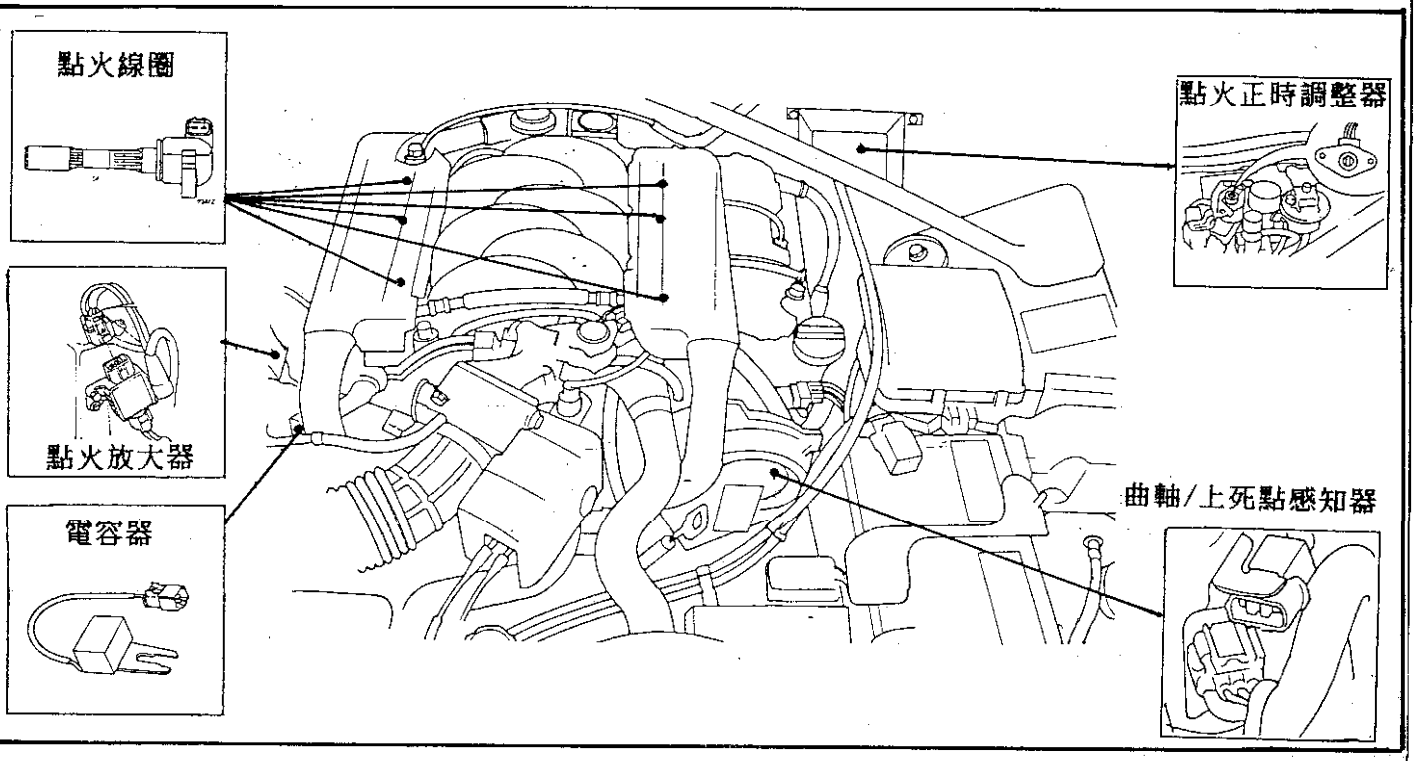

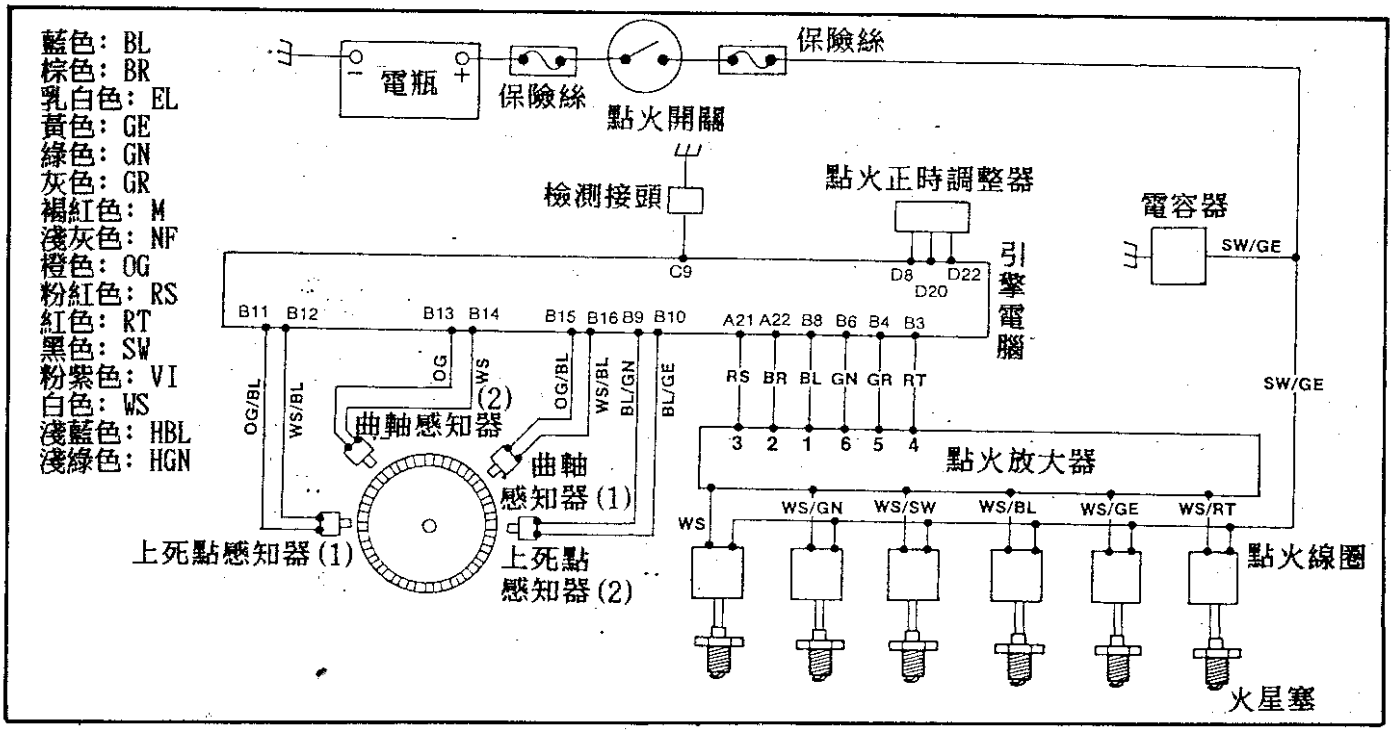

A													B								D										
1	3	5	7	9	11	13	15	17	19	21	23	25	1	3	5	7	9	11	13	15	1	3	5	7	9	11	13	15	17	19	21
2	4	6	8	10	12	14	16	18	20	22	24	26	2	4	6	8	10	12	14	16	2	4	6	8	10	12	14	16	18	20	22

伍、HONDA進氣與供油系統分配圖

一、Civic(D15B7及 D16Z6) 5-1

二、Civic(D15B8及 D15Z1) 5-2

三、Accord(F22B1) 5-3

四、Prelude(H22A1及 H23A1) 5-4

五、Civic(B16A3) 5-5

六、Accord(F22B2) 5-6

七、Prelude(F22A1) 5-7

伍、HONDA進氣與供油系統分配圖

一、Civic(D15B7及 D16Z6)

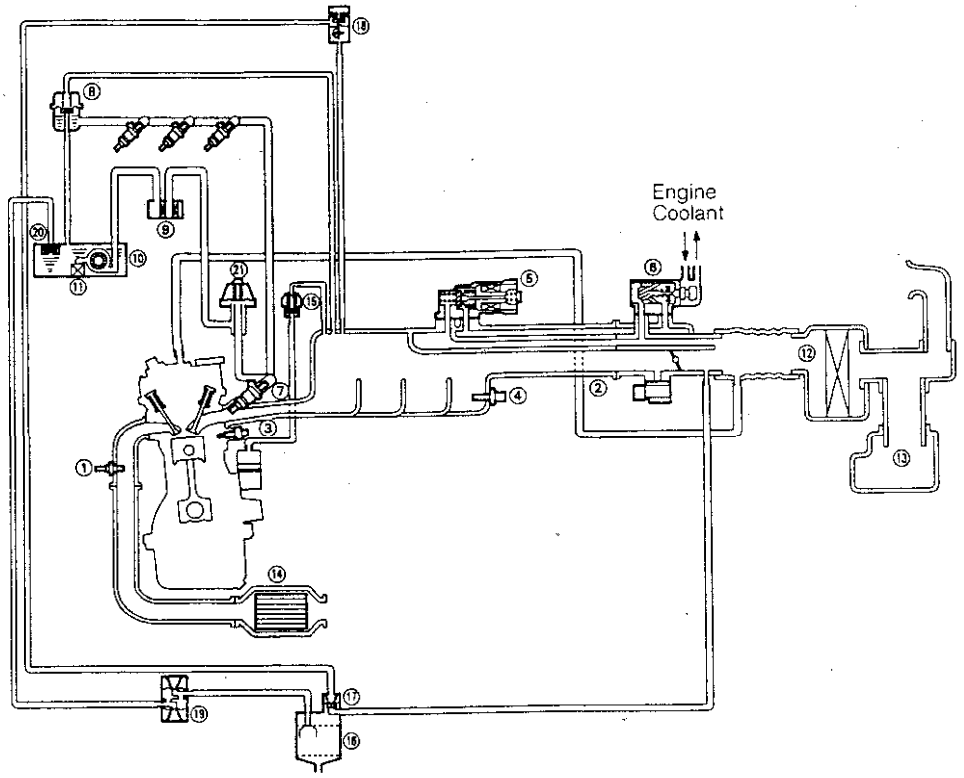

1. 含氧感知器
2. 進氣歧管壓力感知器
3. 引擎水溫感知器
4. 進氣溫度感知器
5. 怠速控制閥
6. 快怠速溫度閥
7. 噴油咀
8. 燃油壓力調節器
9. 燃油濾清器
10. 燃油泵浦
11. 油箱
12. 空氣濾清器
13. 共鳴室
14. 三元觸媒轉換器
15. PCV閥
16. 活性碳罐
17. 清除控制膜片閥
18. 清除控制電磁閥
19. 油箱蒸發廢氣双向閥
20. 油箱蒸發廢氣閥
21. 燃油脈波緩衝器

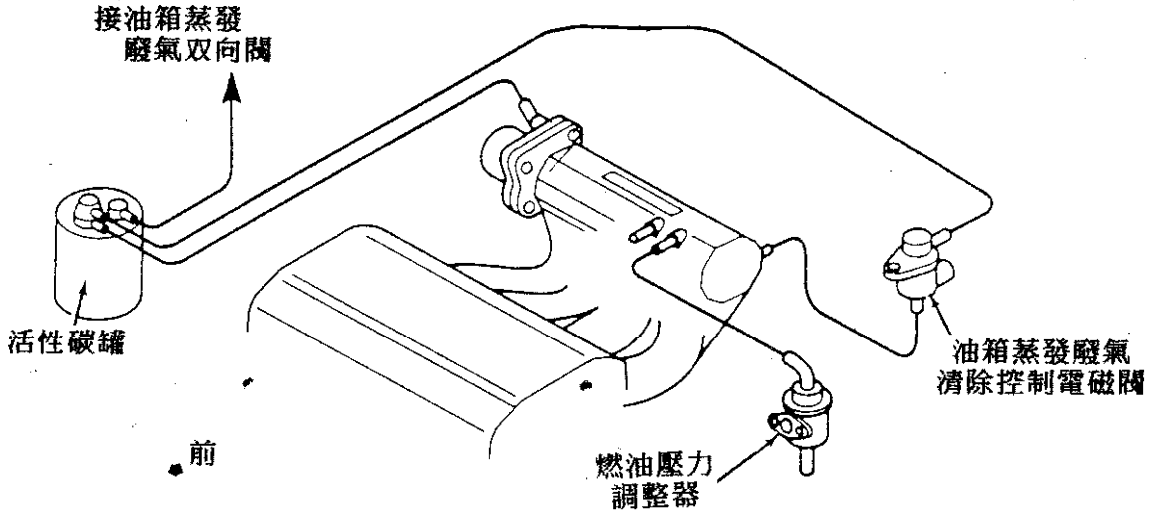

二、Civic(D15B8及 D15Z1)

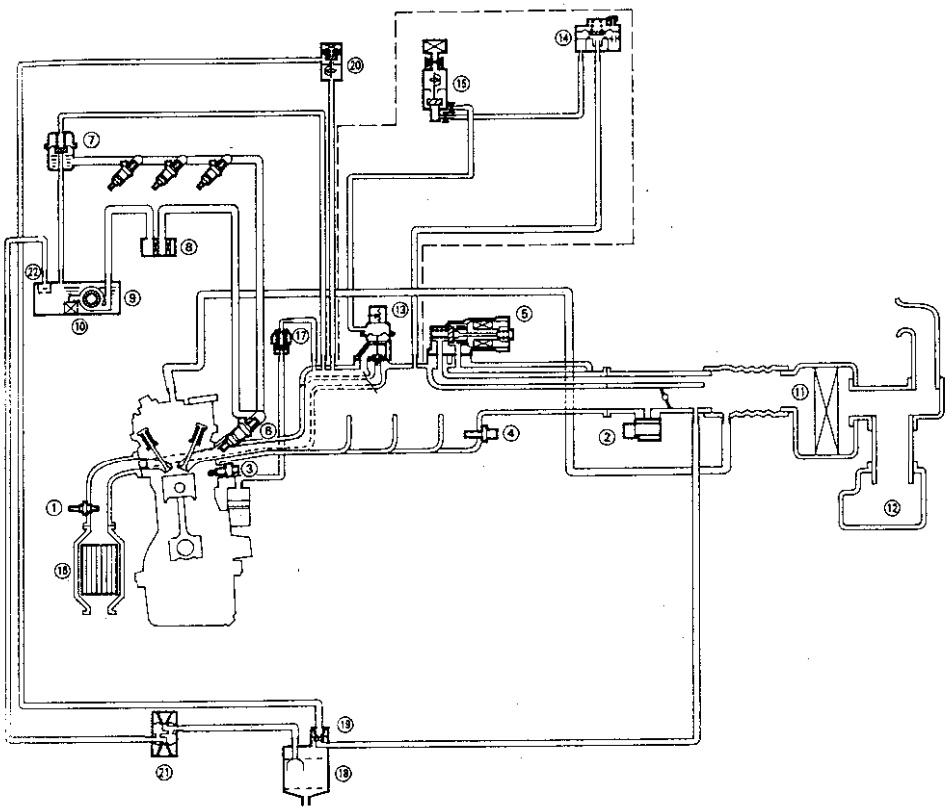

1. 含氧感知器
2. 進氣歧管壓力感知器
3. 引擎水溫感知器
4. 進氣溫度感知器
5. 怠速控制閥
6. 噴油咀
7. 燃油壓力調節器
8. 燃油濾清器
9. 燃油泵浦
10. 油箱
11. 空氣濾清器
12. 共鳴室
13. EGR閥
14. EGR真空控制閥
15. EGR控制電磁閥
16. 三元觸媒轉換器
17. PCV閥
18. 活性碳罐
19. 清除控制膜片閥
20. 清除控制電磁閥
21. 油箱蒸發廢氣双向閥
22. 油箱蒸發廢氣閥

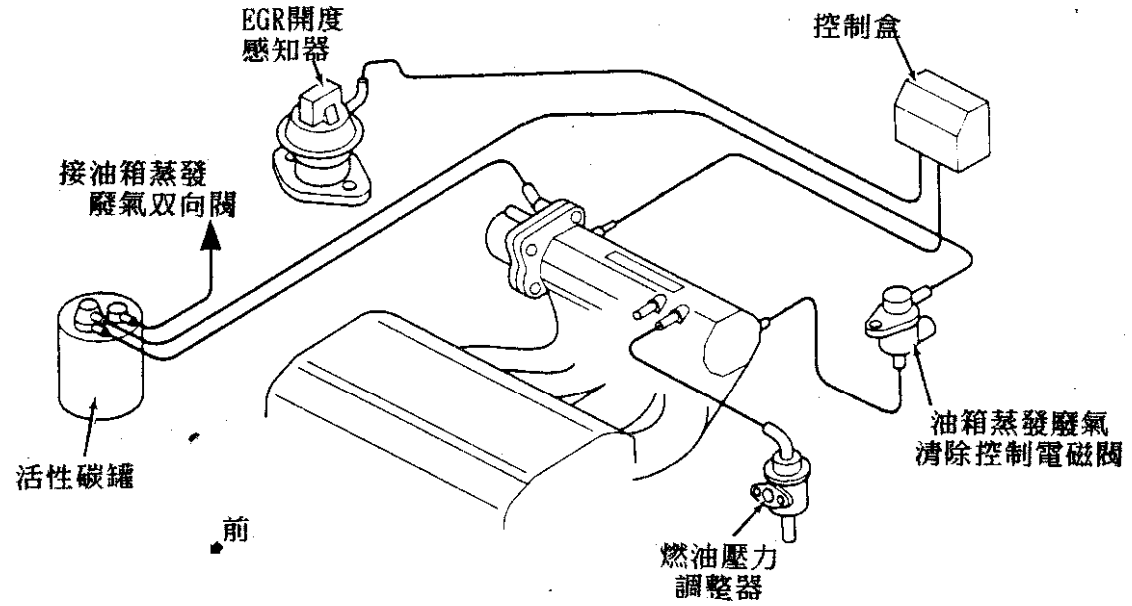

三、Accord(F22B1)

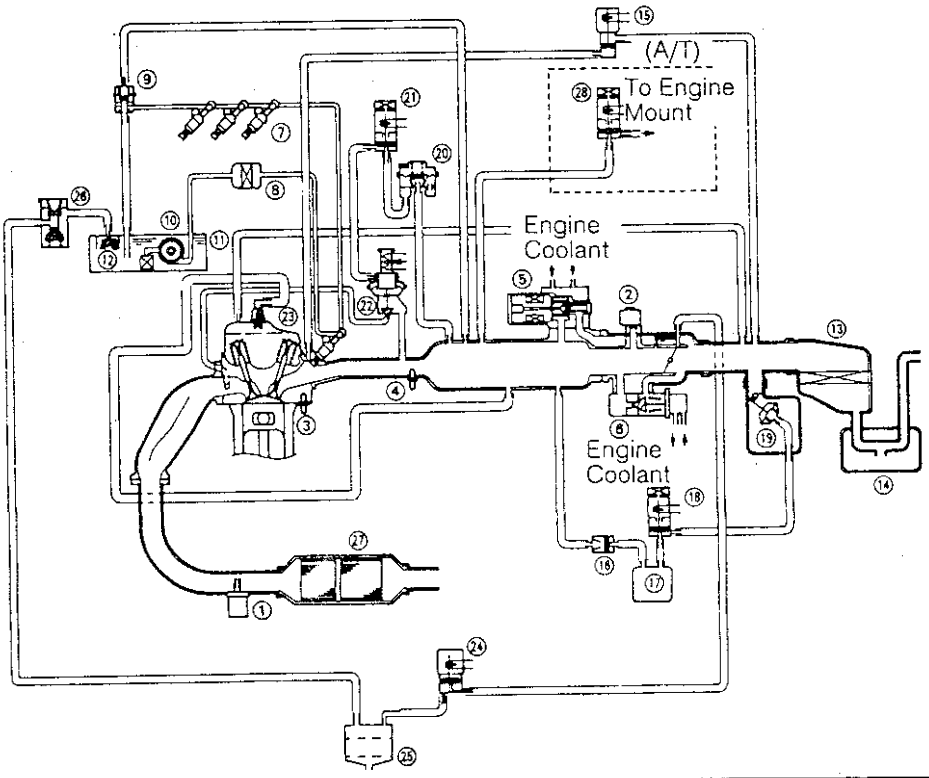

1. 含氧感知器
2. 進氣歧管壓力感知器
3. 引擎水溫感知器
4. 進氣溫度感知器
5. 怠速控制閥
6. 快怠速溫度閥
7. 噴油咀
8. 燃油濾清器
9. 燃油壓力調節器
10. 燃油泵浦
11. 油箱
12. 油箱蒸發廢氣閥
13. 空氣濾清器
14. 共鳴室
15. 空氣噴油咀
16. 進氣共鳴室單向閥
17. 進氣共鳴室真空儲氣箱
18. 進氣共鳴室控制電磁閥
19. 進氣共鳴室控制膜片
20. EGR真空控制閥
21. EGR控制電磁閥
22. EGR閥
23. PCV閥
24. 油箱蒸發廢氣清除控制閥
25. 活性碳罐
26. 油箱蒸發廢氣双向閥
27. 三元觸媒轉換器
28. 引擎穩定控制電磁閥

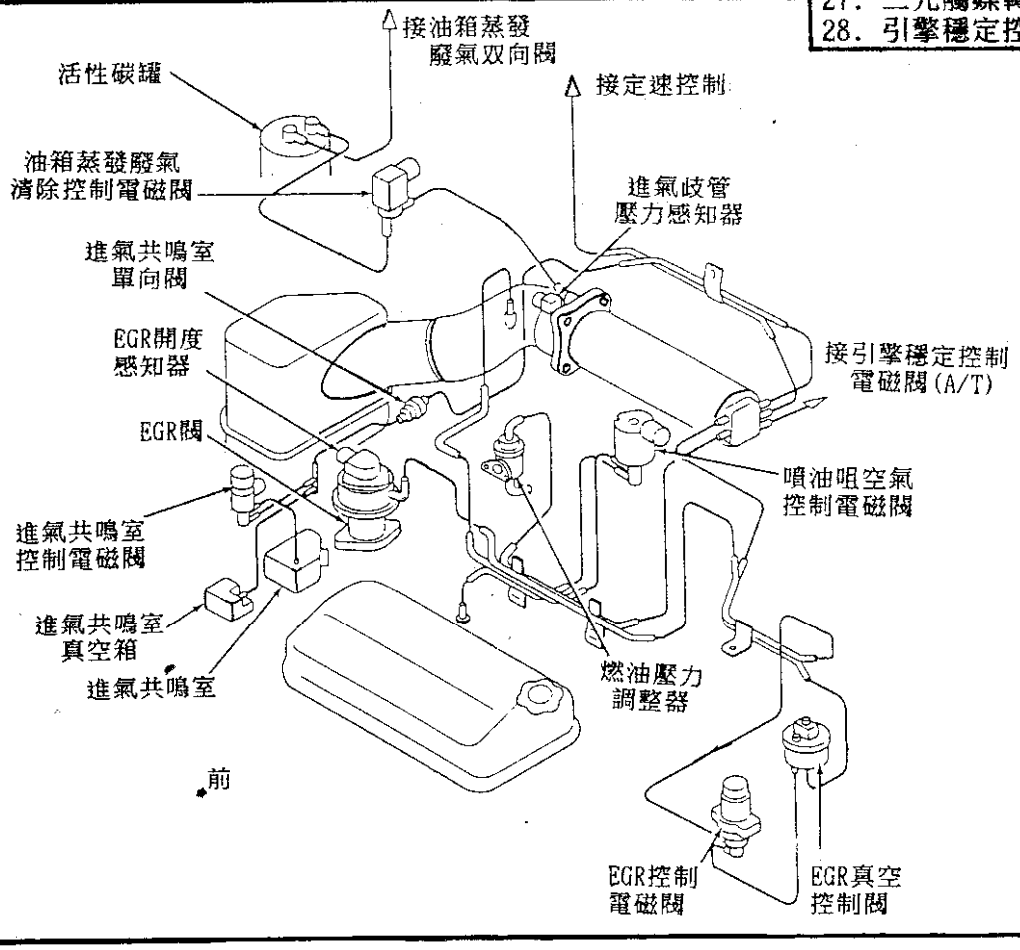

四、Prelude(H22A1及 H23A1)

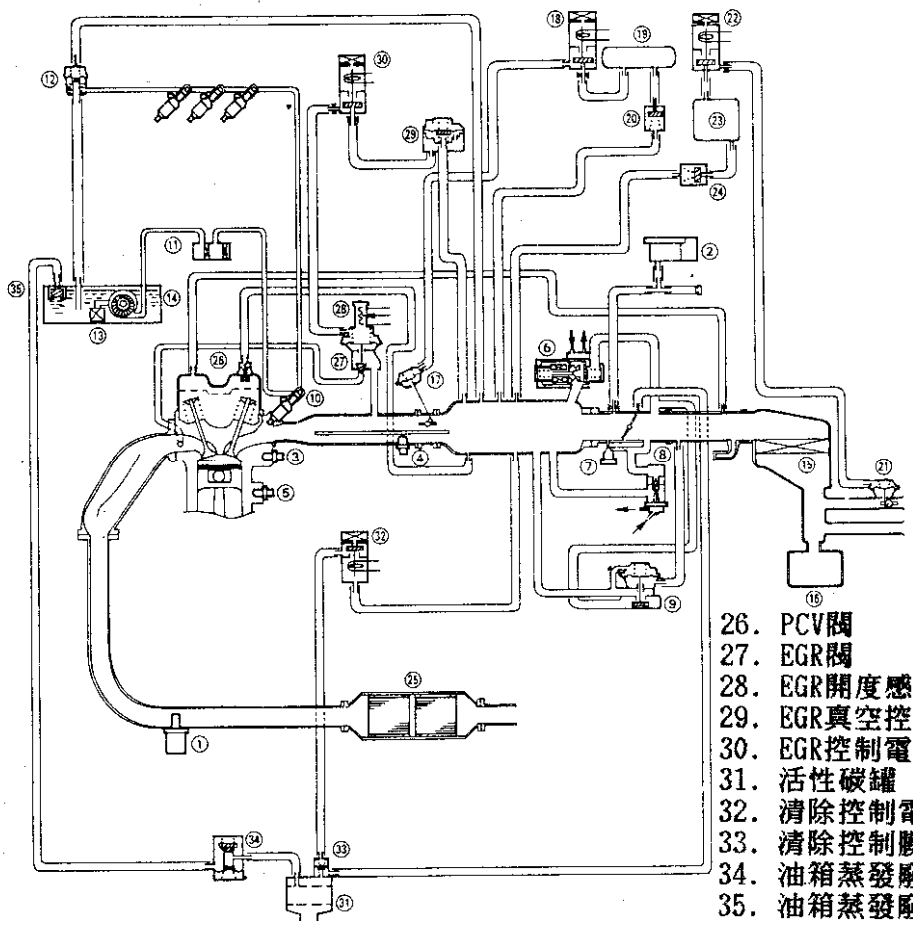

1. 含氧感知器
2. 進氣歧管壓力感知器
3. 引擎水溫感知器
4. 進氣溫度感知器
5. 爆震感知器
6. 怠速控制閥
7. 怠速調螺絲
8. 快怠速溫度閥
9. 起動空氣閥
10. 噴油咀
11. 濾清器
12. 燃油壓力調節器
13. 燃油泵浦
14. 油箱
15. 空氣濾清器
16. 共鳴室
17. 進氣旁通(IAB)控制膜片
18. IAB控制電磁閥
19. IAB真空閥
20. IAB單向閥
21. 進氣控制膜片
22. 進氣控制電磁閥
23. 進氣控制真空盒
24. 進氣單向閥
25. 三元觸媒轉換器
26. PCV閥
27. EGR閥
28. EGR開度感知器
29. EGR真空控制閥
30. EGR控制電磁閥
31. 活性碳罐
32. 清除控制電磁閥
33. 清除控制膜片閥
34. 油箱蒸發廢氣双向閥
35. 油箱蒸發廢氣閥

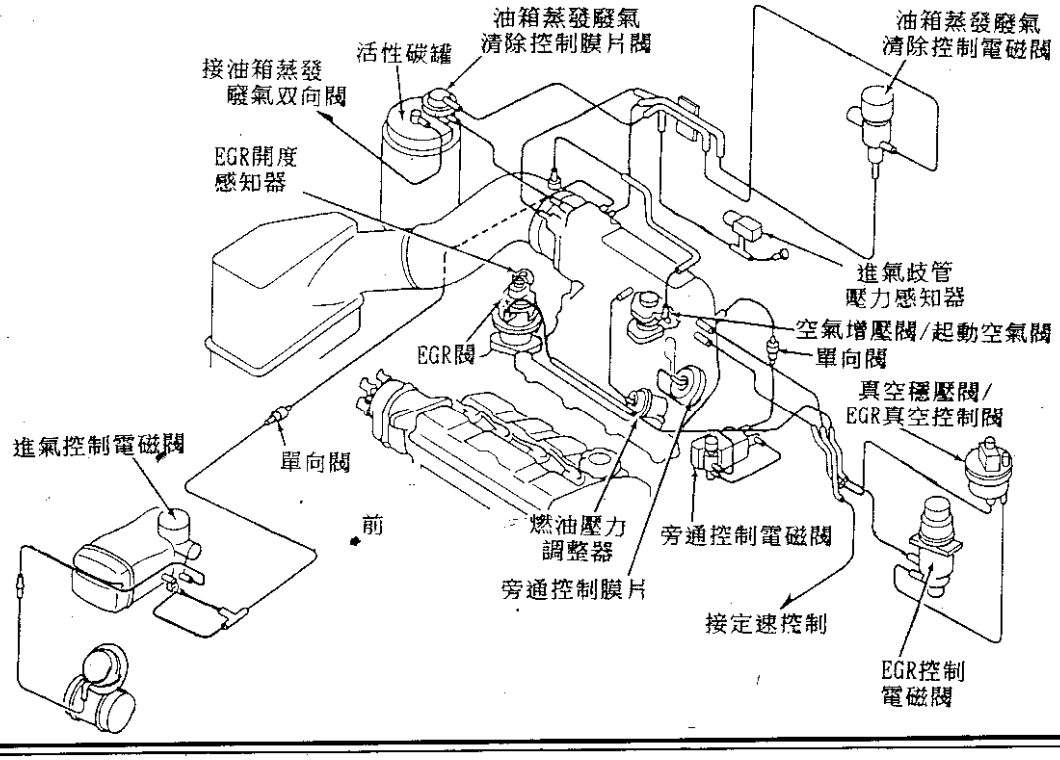

五、Civic(B16A3)

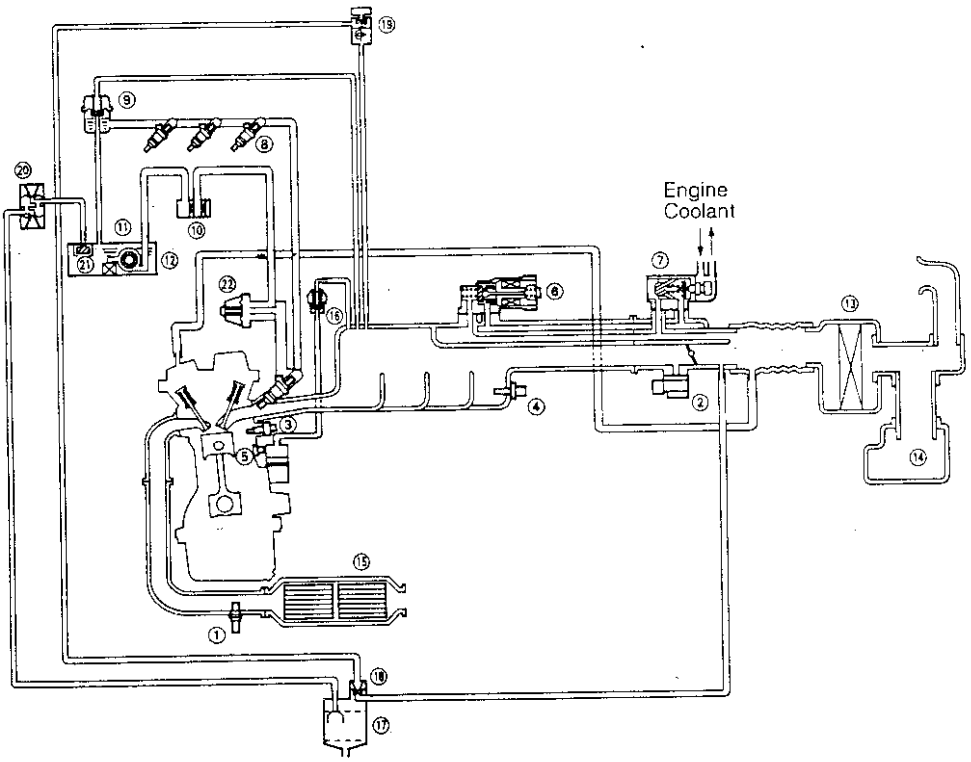

1. 含氧感知器
2. 進氣歧管壓力感知器
3. 引擎水溫感知器
4. 進氣溫度感知器
5. 爆震感知器
6. 怠速控制閥
7. 快怠速控制閥
8. 噴油咀
9. 燃油壓力調節器
10. 燃油濾清器
11. 燃油泵浦
12. 油箱
13. 空氣濾清器
14. 共鳴室
15. 三元觸媒轉換器
16. PCV閥
17. 活性碳罐
18. 清除控制電磁閥
19. 清除控制膜片閥
20. 油箱蒸發廢氣双向閥
21. 油箱蒸發廢氣閥
22. 燃油脈波緩衝器

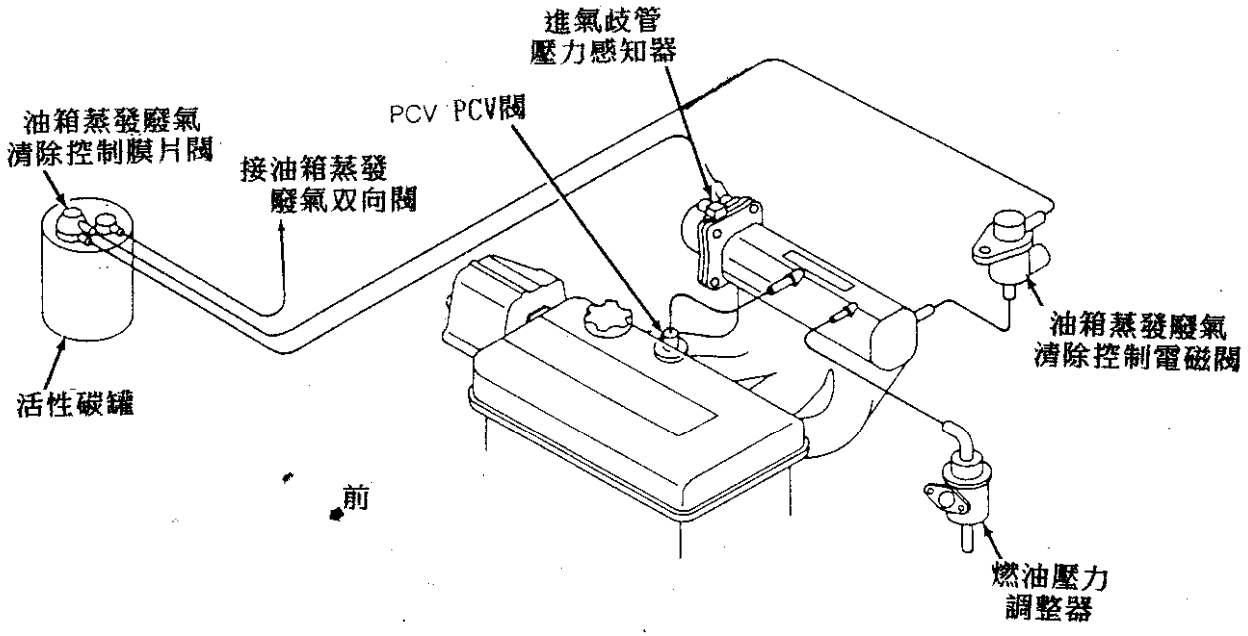

六、Accord(F22B2)

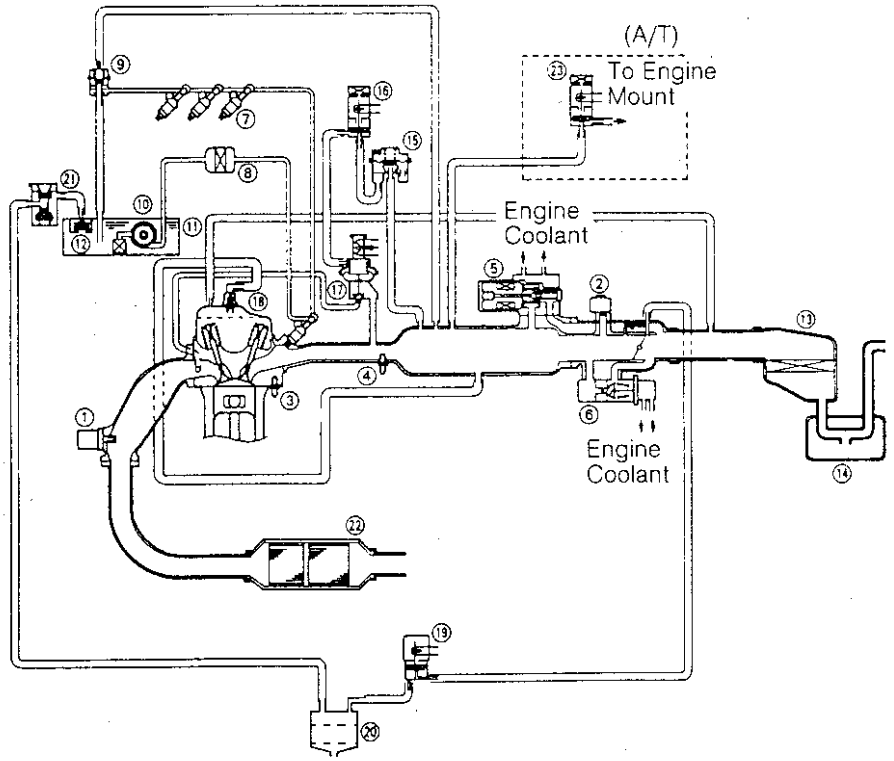

1. 含氧感知器
2. 進氣歧管壓力感知器
3. 引擎水溫感知器
4. 進氣溫度感知器
5. 怠速控制閥
6. 快怠速溫度閥
7. 噴油咀
8. 燃油濾清器
9. 燃油壓力調節器
10. 燃油泵浦
11. 油箱
12. 油箱蒸發廢氣閥
13. 空氣濾清器
14. 共鳴室
15. EGR真空控制閥
16. EGR控制電磁閥
17. EGR閥
18. PCV閥
19. 油箱蒸發廢氣清除控制閥
20. 活性碳罐
21. 油箱蒸發廢氣双向閥
22. 三元觸媒轉換器
23. 引擎穩定控制電磁閥

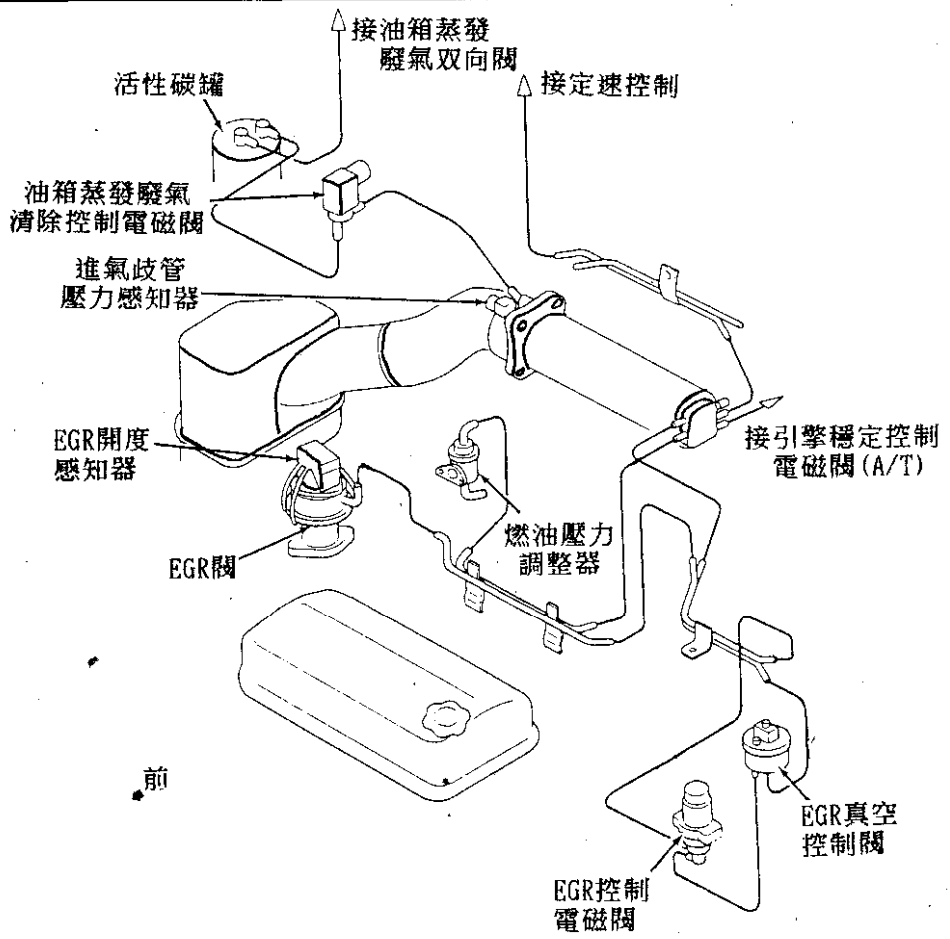

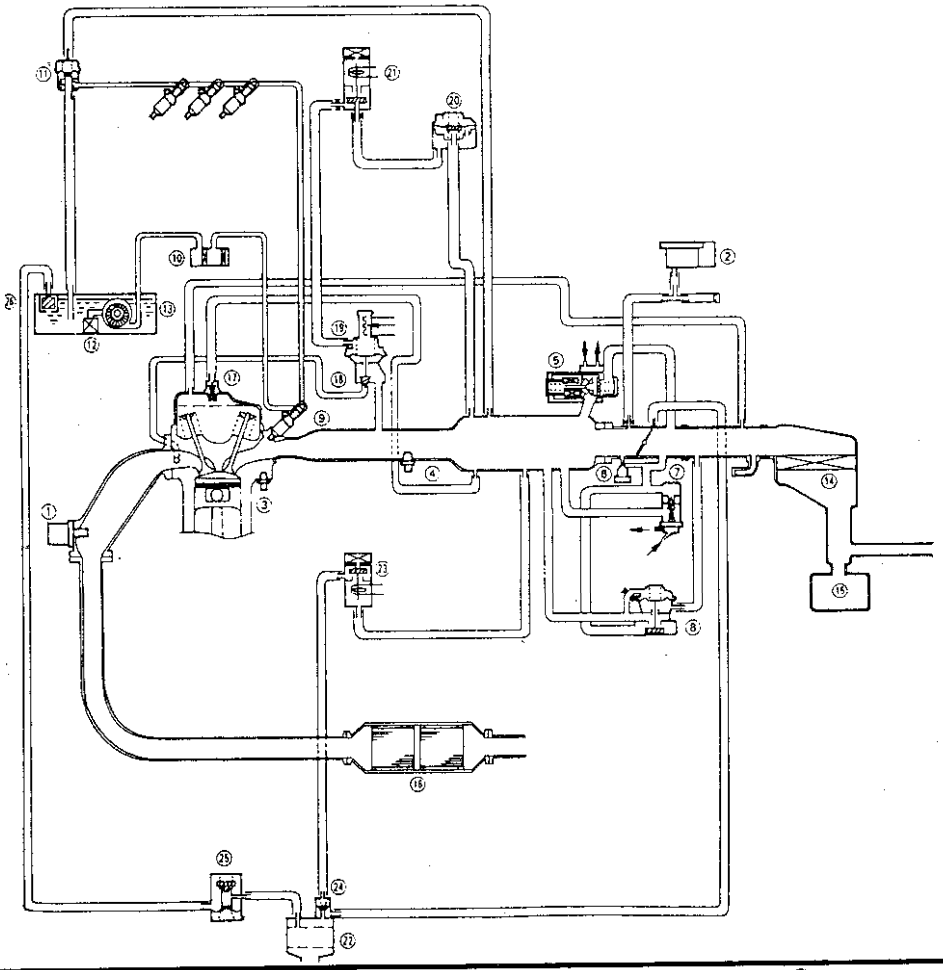

1. 含氧感知器
2. 進氣歧管壓力感知器
3. 引擎水溫感知器
4. 進氣溫度感知器
5. 怠速控制閥
6. 怠速調螺絲
7. 快怠速控制閥
8. 起動空氣閥
9. 噴油咀
10. 燃油濾清器
11. 燃油壓力調節器
12. 燃油泵浦
13. 油箱
14. 空氣濾清器
15. 共鳴室
16. 三元觸媒轉換器
17. PCV閥
18. EGR閥
19. EGR開度感知器
20. 真空穩定閥
21. EGR控制電磁閥
22. 活性碳罐
23. 清除控制膜片閥
24. 清除控制電磁閥
25. 双向閥
26. 燃油脈波緩衝器

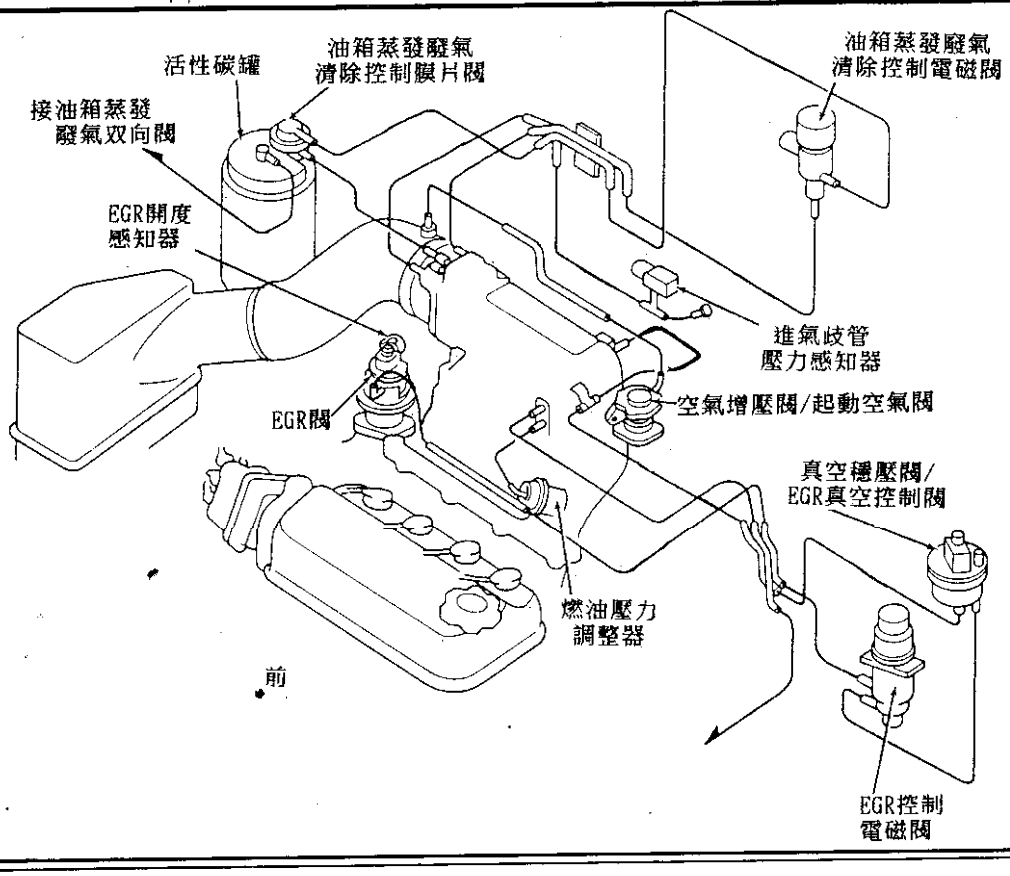

陸、技術規格與正時皮帶

HONDA車系基本調整技術規格資(一) 6-1
HONDA車系基本調整技術規格資(二) 6-2
HONDA車系基本調整技術規格資(三) 6-3
HONDA車系基本調整技術規格資(四) 6-4
HONDA車系基本調整技術規格資(五) 6-5
HONDA車系基本調整技術規格資(六) 6-6
HONDA車系基本調整技術規格資(七) 6-7
HONDA車系基本調整技術規格資(八) 6-8
HONDA車系基本調整技術規格資(九) 6-9
HONDA車系基本調整技術規格資(十) 6-10
HONDA車系基本調整技術規格資(十一) 6-11
HONDA車系基本調整技術規格資(十二) 6-12
HONDA車系基本調整技術規格資(十三) 6-13
HONDA車系基本調整技術規格資(十四) 6-14
正時皮帶對法(一) 6-15
正時皮帶對法(二) 6-16
正時皮帶對法(三) 6-17
正時皮帶對法(四) 6-18

HONDA車系基本調整技術規格資料：(一)

車　型	Civic 1.5i 16V	Civic Coupe 1.5i 16V	Civic 1.6i 16V
年　份	1991-95	1994-95	1991-94
引擎型式代號	D15Z1	D15B7	
引擎缸數/型式	4/OHC	4/OHC	4/OHC
引擎容積(cm³)	1493	1493	1590
引擎輸出馬力(KW/DIN/hp/RPM)	66(89)5500	75(102)5900	91(123)6500
汽油辛烷值(RON)	91	91	91
點火系統	Map-i	Map-i	Map-i
點火系統觸發位置	分電盤	分電盤	分電盤
燃油系統廠牌	Honda	Honda	Honda
燃油系統型式	PGM-FI	PGM-FI	PGM-FI
燃油系統說明	MFI-s	MFI-s	MFI-s
空氣流量計型式	MAP	MAP	MAP
點火和燃油 ECU結合	✓	✓	✓
診斷座	✓	✓	✓
點火線圈供電電壓(V)	12	12	12
一次線圈電阻(Ω)	0.6-0.8	0.6-0.8	0.6-0.8
二次線圈電阻(Ω)	13200-19800	13200-19800	13200-19800
點火順序	1-3-4-2	1-3-4-2	1-3-4-2
點火正時(角度/RPM)	16/600	16±2/750	16/750

車　型	Civic 1.5i 16V	Civic Coupe 1.5i 16V	Civic 1.6i 16V
點火提前(角度/RPM)	ECU控制	ECU控制	ECU控制
基本怠速(RPM)	600±50	750±50	750±50
CO值～觸媒後(%)	0.1	0.1	0.1
CO值～觸媒前(%)			
怠速時 CO2/O2值(%)	14.5-16/0.1-0.5	14.5-16/0.1-0.5	14.5-16/0.1-0.5
HC值(PPM)	100	100	100
火星塞廠牌	NGK	Nippon Denso	NGK
火星塞形式	ZFR5F-11	KJ16CR-L11	BKR6E-N11
火星塞間隙(mm)	1.1	1.0-1.1	1.1
進汽門間隙 (mm)	0.18-0.22冷車	0.18-0.22冷車	0.18-0.22冷車
排汽門間隙 (mm)	0.23-0.27冷車	0.23-0.27冷車	0.23-0.27冷車
汽缸壓力(bar)	11.5-13	9.5-13	11.5-13
機油壓力(bar)(泵浦傳輸)			
機油系統壓力(bar)(無真空)	2.8-3.3	2.8-3.3	2.8-3.3
真空調壓壓力(bar)			2.15-2.65
水溫感知器(Ω/℃)			
噴油咀電阻(Ω)	10-13	10-13	10-13
怠速馬達電阻(Ω)			8-15
含氧感知器加熱器電阻值(Ω)	3-13	3-13	

HONDA車系基本調整技術規格資料：(二)

車　型	Civic Coupe 1.6i 16V V-TEC	Civic CRX 1.6i-VT	Civic CRX 1.6i-VT
年　份	1994-95	1992-94	1992-95
引擎型式代號	D16Z9	B16A2	D16Z6/D16Z7
引擎缸數/型式	4/OHC	4/OHC	4/OHC
引擎容積(cm³)	1590	1595	1590
引擎輸出馬力(KW/DIN/hp/RPM)	92(125)6500	118(160)7600	92(125)6500
汽油辛烷值(RON)	95	95	95
點火系統	Map-i	Map-i	Map-i
點火系統觸發位置	分電盤	分電盤	分電盤
燃油系統廠牌	Honda	Honda	Honda
燃油系統型式	PGM-FI	PGM-FI	PGM-FI
燃油系統說明	MFI-s	MFI-s	MFI-s
空氣流量計型式	MAP	MAP	MAP
點火和燃油 ECU結合	✓	✓	✓
診斷座	✓	✓	✓
點火線圈供電電壓(V)	12	12	12
一次線圈電阻(Ω)	0.6-0.8	0.6-0.8	0.6-0.8
二次線圈電阻(Ω)	13200-19800	13200-19800	13200-19800
點火順序	1-3-4-2	1-3-4-2	1-3-4-2
點火正時(角度/RPM)	16±2/750	16/750	16/750

車　型	Civic Coupe 1.6i 16V V-TEC	Civic CRX 1.6i-VT	Civic CRX 1.6i-VT
點火提前(角度/RPM)	ECU控制	ECU控制	ECU控制
基本怠速(RPM)	750±50	750±50	750±50
CO值～觸媒後(%)	0.1	0.1	0.1
CO值～觸媒前(%)			
怠速時 CO2/O2值(%)	14.5-16/0.1-0.5	14.5-16/0.1-0.5	14.5-16/0.1-0.5
HC值(PPM)	100	100	100
火星塞廠牌	Nippon Denso	NGK	NGK
火星塞形式	K2QPR-U11	BKR6E-N11	BKR6E-N11
火星塞間隙(mm)	1.0-1.1	1.1	1.1
進汽門間隙 (mm)	0.18-0.22冷車	0.15-0.19冷車	0.18-0.22冷車
排汽門間隙 (mm)	0.23-0.27冷車	0.17-0.21冷車	0.23-0.27冷車
汽缸壓力(bar)	9.5-13	9.5-13	11.5-13
機油壓力(bar)(泵浦傳輸)			
機油系統壓力(bar)(無真空)	2.8-3.3	2.8-3.3	2.8-3.3
真空調壓壓力(bar)		2.15-2.65	2.15-2.65
水溫感知器(Ω/℃)			
噴油咀電阻(Ω)	10-13	10-13	10-13
怠速馬達電阻(Ω)	8-15	8-15	8-15
含氧感知器加熱器電阻值(Ω)	3-13	10-14	

HONDA車系基本調整技術規格資料：(三)

車　型	Accord 2.0	Accord 2.0i	Accord 2.0i
年　份	1990-93	1990-93	1991-93
引擎型式代號	F20A2/3/6	F20A5	F20A8
引擎缸數/型式	4/OHC	4/OHC	4/OHC
引擎容積(cm³)	1997	1997	1997
引擎輸出馬力(KW/DIN/hp/RPM)	82(112)5900	99(135)5400	98(133)5400
汽油辛烷值(RON)	95	95	95
點火系統	Trans-i	Map-i	Map-i
點火系統觸發位置	分電盤	分電盤	分電盤
燃油系統廠牌	Keihin	Honda	Honda
燃油系統型式		PGM-FI	PGM-FI
燃油系統說明	Carb-2V	MFI-s	MFI-s
空氣流量計型式		MAP	MAP
點火和燃油 ECU結合		✓	✓
診斷座	×	✓	✓
點火線圈供電電壓(V)	11	11	11
一次線圈電阻(Ω)	0.5-0.7	0.6-0.8	0.6-0.8
二次線圈電阻(Ω)	14400-21600	12900-19300	12800-19200
點火順序	1-3-4-2	1-3-4-2	1-3-4-2
點火正時(角度/RPM)	15±2/800	15±2/770	15±2/770

車　型	Accord 2.0	Accord 2.0i	Accord 2.0i
點火提前(角度/RPM)		ECU控制	ECU控制
基本怠速(RPM)	800±50	770±50	770±50
CO值～觸媒後(%)	1.0±1	1.0±1	0.1
CO值～觸媒前(%)			
怠速時 CO2/O2值(%)	13-16/0.5-2.0	13-16/0.5-2.0	14.5-16/0.1-0.5
HC值(PPM)	300	300	100
火星塞廠牌	NGK	NGK	NGK
火星塞形式	ZFR6F-11	ZFR6F-11	ZFR6F-11
火星塞間隙(mm)	1.0-1.1	1.0-1.1	1.1
進汽門間隙 (mm)	0.24-0.28冷車	0.24-0.28冷車	0.23-0.28冷車
排汽門間隙 (mm)	0.28-0.32冷車	0.28-0.32冷車	0.27-0.32冷車
汽缸壓力(bar)	9.3-12.3	9.3-12.3	9.3-12.3
機油壓力(bar)(泵浦傳輸)	0.09-0.14		2.7-3.2
機油系統壓力(bar)(無真空)		2.45-3.05	2.4-2.8
真空調壓壓力(bar)		1.85-2.45	
水溫感知器(Ω/℃)		220-350/80	200-300/80
噴油咀電阻(Ω)		1.5-2.5	1.5-2.5
怠速馬達電阻(Ω)		8-15	8-15
含氧感知器加熱器電阻值(Ω)			

HONDA車系基本調整技術規格資料：(四)

車　型	Civic 1.5	Civic 1.6i-16CRX	Civic 1.6i/CRX
年　份	1988-91	1988-91	1988-91
引擎型式代號	D15B4	D16A9	D16A7
引擎缸數/型式	4/OHC	4/DOHC	4/OHC
引擎容積(cm³)	1493	1590	1590
引擎輸出馬力(KW/DIN/hp/RPM)	67(91)6000	96(130)6800	
汽油辛烷值(RON)	95	98/95	95
點火系統	Trans-i	Map-i	Map-i
點火系統觸發位置	分電盤	分電盤	分電盤
燃油系統廠牌	Keihin	Honda	Honda
燃油系統型式		PGM-FI	PGM-FI
燃油系統說明	Carb-2V	MFI-s	MFI-s
空氣流量計型式		MAP	MAP
點火和燃油 ECU結合		✓	✓
診斷座	×	✓	✓
點火線圈供電電壓(V)	11	12	12
一次線圈電阻(Ω)	0.5-0.7	0.38-0.46	0.38-0.46
二次線圈電阻(Ω)	10400-15600	9440-14160	9440-14160
點火順序	1-3-4-2	1-3-4-2	1-3-4-2
點火正時(角度/RPM)	2±2/750	16±2/800	18±2/750

車　型	Civic 1.5	Civic 1.6i-16CRX	Civic 1.6i/CRX
點火提前(角度/RPM)		ECU控制	ECU控制
基本怠速(RPM)	750±50	800±50	750±50
CO值～觸媒後(%)	0.5	1.0±1	1.0±1
CO值～觸媒前(%)			
怠速時 CO2/O2值(%)	14.5-16/0.1-0.5	13-16/0.5-2.0	13-16/0.5-2.0
HC值(PPM)	100	300	300
火星塞廠牌	NGK	NGK	NGK
火星塞形式	BCPR6E-11	BCPR6E-11	BCPR6E-11
火星塞間隙(mm)	1.0-1.1	1.0-1.1	1.0-1.1
進汽門間隙 (mm)	0.17-0.22冷車	0.13-0.17冷車	0.17-0.22冷車
排汽門間隙 (mm)	0.22-0.27冷車	0.15-0.19冷車	0.22-0.27冷車
汽缸壓力(bar)	9.5-13	9.5-13.5	9.5-13
機油壓力(bar)(泵浦傳輸)	0.07-0.23		
機油系統壓力(bar)(無真空)			
真空調壓壓力(bar)		2.5	2.55-2.85
水溫感知器(Ω/℃)			
噴油咀電阻(Ω)		1.5-2.5	1.5-2.5
怠速馬達電阻(Ω)		8-15	8-15
含氧感知器加熱器電阻值(Ω)			

HONDA車系基本調整技術規格資料：(五)

車　型	Civic 1.6i-16/CRX	Civic 1.6i-CRX	Civic CRX 1.6i/VT
年　份	1988-91	1988-91	1990-91
引擎型式代號	D16A8	D16A6	B16A1
引擎缸數/型式	4/DOHC	4/OHC	4/DOHC
引擎容積(cm³)	1590	1590	1595
引擎輸出馬力(KW/DIN/hp/RPM)	80(110)6800		110(150)7600
汽油辛烷值(RON)	95	95	95
點火系統	Map-i	Map-i	Map-i
點火系統觸發位置	分電盤	分電盤	分電盤
燃油系統廠牌	Honde	Honda	Honda
燃油系統型式	PGM-FI	PGM-FI	PGM-FI
燃油系統說明	MFI-s	MFI-s	MFI-s
空氣流量計型式	MAP	MAP	MAP
點火和燃油 ECU結合	✓	✓	✓
診斷座	✓	✓	✓
點火線圈供電電壓(V)	12	12	11
一次線圈電阻(Ω)	0.38-0.46	0.38-0.46	0.63-0.77
二次線圈電阻(Ω)	9440-14160	9440-14160	9760-14640
點火順序	1-3-4-2	1-3-4-2	1-3-4-2
點火正時(角度/RPM)	16±2/800	18±2/750	15±2/700

車　型	Civic 1.6i-16/CRX	Civic 1.6i-CRX	Civic CRX 1.6i/VT
點火提前(角度/RPM)	ECU控制	ECU控制	ECU控制
基本怠速(RPM)	800±50	750±50	750±50
CO值～觸媒後(%)	1	1	1
CO值～觸媒前(%)			
怠速時 CO2/O2值(%)	14.5-16/0.1-0.5	14.5-16/0.1-0.5	14.5-16/0.1-0.5
HC值(PPM)	100	100	100
火星塞廠牌	NGK	NGK	NGK
火星塞形式	BCPR6E-11	BCPR6E-11	BKR6E-N11
火星塞間隙(mm)	1.0-1.1	1.0-1.1	1.0-1.1
進汽門間隙 (mm)	0.13-0.17冷車	0.17-0.22冷車	0.15冷車
排汽門間隙 (mm)	0.15-0.19冷車	0.22-0.27冷車	0.17冷車
汽缸壓力(bar)	9.5-13.5	9.5-13	9.5-13
機油壓力(bar)(泵浦傳輸)			
機油系統壓力(bar)(無真空)			2.4-2.79
真空調壓壓力(bar)	2.5	2.55-2.85	1.75-2.14
水溫感知器(Ω/℃)			
噴油咀電阻(Ω)	1.5-2.5	1.5-2.5	1.5-2.5
怠速馬達電阻(Ω)	8-15	8-15	8-15
含氧感知器加熱器電阻值(Ω)			

HONDA車系基本調整技術規格資料：(六)

車　型	Civic 1.5i 16V	Civic 1.6i-VT	Accord 2.0
年　份	1991-94	1991-95	1986-90
引擎型式代號	D15B2	B16A2	A20A2
引擎缸數/型式	4/OHC	4/DOHC	4/OHC
引擎容積(cm³)	1493	1595	1955
引擎輸出馬力(KW/DIN/hp/RPM)	66(89)6000	118(160)7600	78(106)5500
汽油辛烷值(RON)	91	91	95
點火系統	Map-i	Map-i	Trans-i
點火系統觸發位置	分電盤	分電盤	分電盤
燃油系統廠牌	Honda	Honda	Keihin
燃油系統型式	PGM-FI	PGM-FI	
燃油系統說明	MFI-s	MFI-s	Carb-2V
空氣流量計型式	MAP	MAP	
點火和燃油 ECU結合	✓	✓	
診斷座	✓	✓	×
點火線圈供電電壓(V)	12	12	12
一次線圈電阻(Ω)	0.6-0.8	0.6-0.8	1.2-1.5
二次線圈電阻(Ω)	13200-19800	12900-19300	11000-11500
點火順序	1-3-4-2	1-3-4-2	1-3-4-2
點火正時(角度/RPM)	16/750	16/750	20/750

車　型	Civic 1.5i 16V	Civic 1.6i-VT	Accord 2.0
點火提前(角度/RPM)	ECU控制	ECU控制	
基本怠速(RPM)	800±50	750±50	700±50
CO值～觸媒後(%)	0.1	0.1	1.0±1
CO值～觸媒前(%)			
怠速時 CO2/O2值(%)	14.5-16/0.1-0.5	14.5-16/0.1-0.5	13-16/0.5-2.0
HC值(PPM)	100	100	300
火星塞廠牌	NGK	NGK	NGK
火星塞形式	BKR6E-11	BKR6E-N11	BPR6EY-11
火星塞間隙(mm)	1.1	1.1	1.0-1.1
進汽門間隙 (mm)	0.18-0.22	0.15-0.17冷車	0.12-0.17冷車
排汽門間隙 (mm)	0.23-0.27	0.17-0.21冷車	0.25-0.30冷車
汽缸壓力(bar)	9.5-13	9.5-13	10-12
機油壓力(bar)(泵浦傳輸)			0.18-0.23
機油系統壓力(bar)(無真空)		2.8-3.3	
真空調壓壓力(bar)	2.45-2.85	2.15-2.65	
水溫感知器(Ω/℃)			
噴油咀電阻(Ω)		10-13	
怠速馬達電阻(Ω)		8-15	
含氧感知器加熱器電阻值(Ω)		10-14	

HONDA車系基本調整技術規格資料：(七)

車　型	Accord 2.2i	Accord Aerodeck 2.2i	Accord 2.0i
年　份	1990-93	1992-95	1993-95
引擎型式代號	F22A3	F22A37/8	F20Z2
引擎缸數/型式	4/OHC	4/OHC	4/OHC
引擎容積(cm^3)	2156	2156	1997
引擎輸出馬力(KW/DIN/hp/RPM)			85(115)5300
汽油辛烷值(RON)	95	95	95
點火系統	Map-i	Map-i	Map-i
點火系統觸發位置	分電盤	分電盤	分電盤
燃油系統廠牌	Honda	Honda	Honda
燃油系統型式	PGM-FI	PGM-FI	PGM-FI
燃油系統說明	MFI-s	MFI-s	MFI-s
空氣流量計型式	MAP	MAP	MAP
點火和燃油 ECU結合	✓	✓	✓
診斷座	✓	✓	✓
點火線圈供電電壓(V)	11	11	11
一次線圈電阻(Ω)	0.6-0.8	0.6-0.8	0.6-0.8
二次線圈電阻(Ω)	12900-19300	12800-19200	13000-19000
點火順序	1-3-4-2	1-3-4-2	1-3-4-2
點火正時(角度/RPM)	15±2/770	15±2/770	15±2/770

車　型	Accord 2.2i	Accord Aerodeck 2.2i	Accord 2.0i
點火提前(角度/RPM)	ECU控制	ECU控制	ECU控制
基本怠速(RPM)	770±50	770±50	770±50
CO值～觸媒後(%)	0.1	0.1	0.2
CO值～觸媒前(%)			
怠速時 CO2/O2值(%)	14.5-16/0.1-0.5	14.5-16/0.1-0.5	14.5-16/0.1-0.5
HC值(PPM)	100	100	100
火星塞廠牌	NGK	NGK	NGK
火星塞形式	ZFR6F-11	ZFR6F-11	ZFR6F-11
火星塞間隙(mm)	1.0-1.1	1.1	1.05
進汽門間隙 (mm)	0.24-0.28冷車	0.23-0.28冷車	0.23-0.28冷車
排汽門間隙 (mm)	0.28-0.32冷車	0.27-0.32冷車	0.27-0.32冷車
汽缸壓力(bar)	9.3-12.3	9.3-12.3	9.5-12.5
機油壓力(bar)(泵浦傳輸)		2.7-3.2	
機油系統壓力(bar)(無真空)	2.45-2.85	2.4-2.8	2.8-3.3
真空調壓壓力(bar)	2.04-2.45		
水溫感知器(Ω/℃)	200-300/80	200-300/80	200-300/80
噴油咀電阻(Ω)	1.5-2.5	1.5-2.5	1.5-2.5
怠速馬達電阻(Ω)	8-15	8-15	
含氧感知器加熱器電阻值(Ω)		10-40	10-40

HONDA車系基本調整技術規格資料：(八)

車　型	Accord Aerodeck 2.0i	Accord 2.0i	Accord 2.3i
年　份	1993-95	1993-95	1993-95
引擎型式代號	F20Z3	F20Z1	H23A3
引擎缸數/型式	4/OHC	4/OHC	4/DOHC
引擎容積(cm³)	1997	1997	2259
引擎輸出馬力(KW/DIN/hp/RPM)	96(131)5400	96(131)5400	118(160)5800
汽油辛烷值(RON)	95	95	95
點火系統	Map-i	Map-i	Map-i
點火系統觸發位置	分電盤	分電盤	分電盤
燃油系統廠牌	Honda	Honda	Honda
燃油系統型式	PGM-FI	PGM-FI	PGM-FI
燃油系統說明	MFI-s	MFI-s	MFI-s
空氣流量計型式	MAP	MAP	MAP
點火和燃油 ECU結合	✓	✓	✓
診斷座	✓	✓	✓
點火線圈供電電壓(V)	11	11	12
一次線圈電阻(Ω)	0.6-0.8	0.6-0.8	0.6-0.8
二次線圈電阻(Ω)	13000-19000	13000-19000	13000-19000
點火順序	1-3-4-2	1-3-4-2	1-3-4-2
點火正時(角度/RPM)	15±2/770	15±2/770	15±2/770

車　型	Accord Aerodeck 2.0i	Accord 2.0i	Accord 2.3i
點火提前(角度/RPM)	ECU控制	ECU控制	ECU控制
基本怠速(RPM)	770±50	770±50	770±50
CO值～觸媒後(%)	0.2	0.2	0.2
CO值～觸媒前(%)			
怠速時 CO2/O2值(%)	14.5-16/0.1-0.5	14.5-16/0.1-0.5	14.5-16/0.1-0.5
HC值(PPM)	100	100	100
火星塞廠牌	NGK	NGK	Nippon Denso
火星塞形式	ZFR6F-11	ZFR6F-11	KJ20CR-L11
火星塞間隙(mm)	1.05	1.05	1.0-1.1
進汽門間隙 (mm)	0.23-0.28冷車	0.23-0.28冷車	0.07-0.11冷車
排汽門間隙 (mm)	0.27-0.32冷車	0.27-0.32冷車	0.15-0.19冷車
汽缸壓力(bar)	9.5-12.5	9.5-12.5	9.5-12.5
機油壓力(bar)(泵浦傳輸)			
機油系統壓力(bar)(無真空)	2.8-3.3	2.8-3.3	2.8-3.3
真空調壓壓力(bar)			
水溫感知器(Ω/℃)	200-300/80	200-300/80	300-400/80
噴油咀電阻(Ω)	1.5-2.5	1.5-2.5	
怠速馬達電阻(Ω)			
含氧感知器加熱器電阻值(Ω)	10-40	10-40	

HONDA車系基本調整技術規格資料：(九)

車　型	Accord 2.0	Accord 2.0i	Accord Coupe 2.0i
年　份	1990-93	1990-93	1992-95
引擎型式代號	F20A2	F20A4	F20A7
引擎缸數/型式	4/OHC	4/OHC	4/OHC
引擎容積(cm³)	1997	1997	1997
引擎輸出馬力(KW/DIN/hp/RPM)	82(112)5900	99(135)5400	98(133)5400
汽油辛烷值(RON)	95	95	95
點火系統	Trans-i	Map-i	Map-i
點火系統觸發位置	分電盤	分電盤	分電盤
燃油系統廠牌	Keihin	Honda	Honda
燃油系統型式		PGM-FI	PGM-FI
燃油系統說明	Carb-2V	MFI-s	MFI-s
空氣流量計型式		MAP	MAP
點火和燃油 ECU結合	×	✓	✓
診斷座	✓	✓	✓
點火線圈供電電壓(V)	11	11	11
一次線圈電阻(Ω)	0.5-0.7	0.6-0.8	0.6-0.8
二次線圈電阻(Ω)	14400-21600	12900-19300	12800-19200
點火順序	1-3-4-2	1-3-4-2	1-3-4-2
點火正時(角度/RPM)	15±2/800	15±2/770	15±2/770

車　型	Accord 2.0	Accord 2.0i	Accord Coupe 2.0i
點火提前(角度/RPM)		ECU控制	ECU控制
基本怠速(RPM)	800±50	770±50	770±50
CO值～觸媒後(%)	0.1	0.1	0.1
CO值～觸媒前(%)			
怠速時 CO2/O2值(%)	14.5-16/0.1-0.5	14.5-16/0.1-0.5	14.5-16/0.1-0.5
HC值(PPM)	100	100	100
火星塞廠牌	NGK	NGK	NGK
火星塞形式	ZFR6F-11	ZFR6F-11	ZFR6F-11
火星塞間隙(mm)	1.0-1.1	1.0-1.1	1.1
進汽門間隙 (mm)	0.24-0.28冷車	0.24-0.28冷車	0.23-0.28冷車
排汽門間隙 (mm)	0.28-0.32冷車	0.28-0.32冷車	0.27-0.32冷車
汽缸壓力(bar)	9.5-12.3	9.5-12.3	9.5-12.3
機油壓力(bar)(泵浦傳輸)	0.09-0.14		2.7-3.2
機油系統壓力(bar)(無真空)		2.45-3.05	2.2-2.6
真空調壓壓力(bar)		1.85-2.45	
水溫感知器(Ω/℃)		200-300/80	200-300/80
噴油咀電阻(Ω)		1.5-2.5	1.5-2.5
怠速馬達電阻(Ω)		8-15	8-15
含氧感知器加熱器電阻值(Ω)			

HONDA車系基本調整技術規格資料：(十)

車　型	Accord 2.0i	Accord 2.0i	Accord 2.0i
年　份	1986-90	1987-90	1987-90
引擎型式代號	A20A4	B20A2	B20A8
引擎缸數/型式	4/OHC	4/DOHC	4/DOHC
引擎容積(cm³)	1955	1958	1958
引擎輸出馬力(KW/DIN/hp/RPM)	90(122)5500	101(137)6000	98(133)6000
汽油辛烷值(RON)	98/95	95	95
點火系統	Trans-i	Map-i	Map-i
點火系統觸發位置	分電盤	分電盤	分電盤
燃油系統廠牌	Honda	Honda	Honda
燃油系統型式	PGM-FI	PGM-FI	PGM-FI
燃油系統說明	MFI-s	MFI-s	MFI-s
空氣流量計型式	MAP	MAP	MAP
點火和燃油 ECU結合	×	✓	×
診斷座	✓	✓	✓
點火線圈供電電壓(V)	12	11	11
一次線圈電阻(Ω)	1.2-1.5	1.2-1.5	1.2-1.5
二次線圈電阻(Ω)	11000-11500	11000-11500	11000-11500
點火順序	1-3-4-2	1-3-4-2	1-3-4-2
點火正時(角度/RPM)	15/750	15±2/800	15±2/800

車　型	Accord 2.0i	Accord 2.0i	Accord 2.0i
點火提前(角度/RPM)		ECU控制	ECU控制
基本怠速(RPM)	750±50	800±50	800±50
CO值～觸媒後(%)	1.0±1	1.0±1	1
CO值～觸媒前(%)			
怠速時 CO2/O2值(%)	13-16/0.5-2.0	13-16/0.5-2.0	14.5-16/0.1-0.5
HC值(PPM)	300	300	100
火星塞廠牌	NGK	NGK	NGK
火星塞形式	BPR6EY-11	BCPR6ES-11	BCPR6ES-11
火星塞間隙(mm)	1.0-1.1	1.0-1.1	1.0-1.1
進汽門間隙 (mm)	0.12-0.17冷車	0.08-0.12冷車	0.08-0.2 冷車
排汽門間隙 (mm)	0.25-0.30冷車	0.16-0.2 冷車	0.16-0.2 冷車
汽缸壓力(bar)	10.5-12.5	10.5-12.5	10.5-12.5
機油壓力(bar)(泵浦傳輸)			
機油系統壓力(bar)(無真空)		2.35-2.75	2.35-2.75
真空調壓壓力(bar)	2.35-2.75		
水溫感知器(Ω/℃)	220-350/80	220-350/80	220-350/80
噴油咀電阻(Ω)	1.5-2.5	1.5-2.5	1.5-2.5
怠速馬達電阻(Ω)			
含氧感知器加熱器電阻值(Ω)			

HONDA車系基本調整技術規格資料：(十一)

車　型	Prelude 2.0i	Prelude 2.2i VT	Prelude 2.3i
年　份	1992-95	1993-95	1992-95
引擎型式代號	F20A4	H22A2	H23A2
引擎缸數/型式	4/OHC	4/DOHC	4/DOHC
引擎容積(cm³)	1997	2157	2259
引擎輸出馬力(KW/DIN/hp/RPM)	98(133)5300	136(185)6800	118(160)5800
汽油辛烷值(RON)	95	95	95
點火系統	Map-i	Map-i	Map-i
點火系統觸發位置	分電盤	分電盤	分電盤
燃油系統廠牌	Honda	Honda	Honda
燃油系統型式	PGM-FI	PGM-FI	PGM-FI
燃油系統說明	MFI-s	MFI-s	MFI-s
空氣流量計型式	MAP	MAP	MAP
點火和燃油 ECU結合	✓	✓	✓
診斷座	✓	✓	✓
點火線圈供電電壓(V)	11	12	11
一次線圈電阻(Ω)	0.63-0.77	0.63-0.77	0.63-0.77
二次線圈電阻(Ω)	12800-19200	12800-19200	12800-19200
點火順序	1-3-4-2	1-3-4-2	1-3-4-2
點火正時(角度/RPM)	15±2/770	15±2/790	15±2/770

車　型	Prelude 2.0i	Prelude 2.2i VT	Prelude 2.3i
點火提前(角度/RPM)	ECU控制	ECU控制	ECU控制
基本怠速(RPM)	770±50	790±50	780±50
CO值～觸媒後(%)	0.1	0.1	0.1
CO值～觸媒前(%)			
怠速時 CO2/O2值(%)	14.5-16/0.1-0.5	14.5-16/0.1-0.5	14.5-16/0.1-0.5
HC值(PPM)	100	100	100
火星塞廠牌	NGK	NGK	NGK
火星塞形式	ZFR6F-11	ZFR6F-11	ZFR6F-11
火星塞間隙(mm)	1.1	1.05	1.1
進汽門間隙 (mm)	0.23-0.28冷車	0.15-0.19冷車	0.07-0.11冷車
排汽門間隙 (mm)	0.27-0.32冷車	0.17-0.21冷車	0.15-0.19冷車
汽缸壓力(bar)	9.5-12.5	9.5-13	9.5-12.5
機油壓力(bar)(泵浦傳輸)			
機油系統壓力(bar)(無真空)	2.45-2.85	2.45-2.85	2.45-3.05
真空調壓壓力(bar)		1.85-2.45	1.85-2.45
水溫感知器(Ω/℃)	300-400/80	300-400/80	300-400/80
噴油咀電阻(Ω)	1.5-2.5	1.5-2.5	1.5-2.5
怠速馬達電阻(Ω)			
含氧感知器加熱器電阻值(Ω)			

HONDA車系基本調整技術規格資料：(十二)

車　型	Prelude 2.0i 16V 4WS	Prelude 2.0	Prelude 2.0i 16V 4WS
年　份	1987-92	1987-92	1987-92
引擎型式代號	B20A7	B20A3	B20A5
引擎缸數/型式	4/DOHC	4/OHC	4/DOHC'
引擎容積(cm³)	1958	1958	1958
引擎輸出馬力(KW/DIN/hp/RPM)	110(150)6000	81(110)5800	110(150)6000
汽油辛烷值(RON)	95	91	95
點火系統	Map-i	Trans-i	Map-i
點火系統觸發位置	分電盤	分電盤	分電盤
燃油系統廠牌	Honda	Keihin×2	Honda
燃油系統型式	PGM-FI		PGM-FI
燃油系統說明	MFI-s	Carb-VV	MFI-s
空氣流量計型式	MAP		MAP
點火和燃油 ECU結合	✓		✓
診斷座	✓	✓	✓
點火線圈供電電壓(V)	11	11	12
一次線圈電阻(Ω)	1.2-1.5	1.2-1.5	1.2-1.5
二次線圈電阻(Ω)	9000-13600	9000-13600	9000-13600
點火順序	1-3-4-2	1-3-4-2	1-3-4-2
點火正時(角度/RPM)	15±2/800	4/800	15±2/800

車　型	Prelude 2.0i 16V 4WS	Prelude 2.0	Prelude 2.0i 16V 4WS
點火提前(角度/RPM)	ECU控制	20±2/800	ECU控制
基本怠速(RPM)	800±50	800±50	800±50
CO值～觸媒後(%)	1.0±1.0	0.1	0.1
CO值～觸媒前(%)			
怠速時 CO2/O2值(%)	13-16/0.5-2.0	14.5-16/0.1-0.5	14.5-16/0.1-0.5
HC值(PPM)	300	100	100
火星塞廠牌	NGK	NGK	NGK
火星塞形式	BCPR6E-11	BCPR6E-11	BCPR6E-11
火星塞間隙(mm)	1.0-1.1	1.0-1.1	1.0-1.1
進汽門間隙 (mm)	0.08-0.12冷車	0.12-0.17冷車	0.08-0.12冷車
排汽門間隙 (mm)	0.16-0.20冷車	0.25-0.30冷車	0.16-0.20冷車
汽缸壓力(bar)	9.5-12.5	9.5-12.5	9.5-12.5
機油壓力(bar)(泵浦傳輸)		0.16-0.23	
機油系統壓力(bar)(無真空)	2.45-2.85		2.45-2.85
真空調壓壓力(bar)			
水溫感知器(Ω/℃)			
噴油咀電阻(Ω)	1.5-2.5		1.5-2.5
怠速馬達電阻(Ω)	8-15		8-15
含氧感知器加熱器電阻值(Ω)			

HONDA車系基本調整技術規格資料：(十三)

車　型	Legend/Coupe 2.7i	Legend/Coupe 2.7i	Legend 3.2i
年　份	1987-91	1987-91	1987-95
引擎型式代號	C27A1	C27A2	C32A2
引擎缸數/型式	6/OHC	6/OHC	6/OHC
引擎容積(cm³)	2675	2675	3206
引擎輸出馬力(KW/DIN/hp/RPM)	132(177)6000	132(177)6000	151(201)5500
汽油辛烷值(RON)	95	98/95	95
點火系統	Map-i	Map-i	Map-DI
點火系統觸發位置	分電盤 曲軸	分電盤 曲軸	曲軸
燃油系統廠牌	Honda	Honda	Honda
燃油系統型式	PGM-FI	PGM-FI	PGM-FI
燃油系統說明	MFI-s	MFI-s	MFI-s
空氣流量計型式	MAP	MAP	MAP
點火和燃油 ECU結合	✓	✓	✓
診斷座	✓	✓	✓
點火線圈供電電壓(V)	12	11	11
一次線圈電阻(Ω)	0.32-0.38	0.32-0.38	0.9-1.1
二次線圈電阻(Ω)	9000-13600	9000-13600	
點火順序	1-4-2-5-3-6	1-4-2-5-3-6	1-4-2-5-3-6
點火正時(角度/RPM)	15±2/800	15±2/720	15±2/650

車　型	Legend/Coupe 2.7i	Legend/Coupe 2.7i	Legend 3.2i
點火提前(角度/RPM)	ECU控制	ECU控制	ECU控制
基本怠速(RPM)	680±50	720±50	650±50
CO值～觸媒後(%)	0.1	2.0	0.1
CO值～觸媒前(%)			
怠速時 CO2/O2值(%)	14.5-16/0.1-0.5	13-16/0.5-2.0	14.5-16/0.1-0.5
HC值(PPM)	100	300	100
火星塞廠牌	NGK	NGK	NGK
火星塞形式	BCPR6E-11	BCPR6E-11	PFR6G-11
火星塞間隙(mm)	1.0-1.1	1.0-1.1	1.0-1.1
進汽門間隙 (mm)	自動調整	自動調整	自動調整
排汽門間隙 (mm)	自動調整	自動調整	自動調整
汽缸壓力(bar)	10-12	10-12	13.5
機油壓力(bar)(泵浦傳輸)			
機油系統壓力(bar)(無真空)	2.55-2.85	2.55-2.85	2.7-3.2
真空調壓壓力(bar)			2.1-2.6
水溫感知器(Ω/℃)			
噴油咀電阻(Ω)	1.5-2.5	1.5-2.5	1.5-2.5
怠速馬達電阻(Ω)	8-15	8-15	
含氧感知器加熱器電阻值(Ω)			

HONDA車系基本調整技術規格資料：(十四)

車　型	Civic 1.5	Prelude 2.0
年　份	1988-91	1987-92
引擎型式代號	D15B3	B20A4
引擎缸數/型式	4/OHC	4/OHC
引擎容積(cm³)	1493	1958
引擎輸出馬力(KW/DIN/hp/RPM)	67(91)6000	84(114)5800
汽油辛烷值(RON)	91	98
點火系統	Trans-i	Trans-i
點火系統觸發位置	分電盤	分電盤
燃油系統廠牌	Keihin	Keihin×2
燃油系統型式		
燃油系統說明	Carb-2V	Carb-VV
空氣流量計型式		
點火和燃油 ECU結合		
診斷座	×	✓
點火線圈供電電壓(V)	11	11
一次線圈電阻(Ω)	0.5-0.7	1.2-1.5
二次線圈電阻(Ω)	10400-15600	11000-11500
點火順序	1-3-4-2	1-3-4-2
點火正時(角度/RPM)	2±2/750	10/800

車　型	Civic 1.5	Prelude 2.0
點火提前(角度/RPM)		16±2/800+
基本怠速(RPM)	750±50	800±50
CO值～觸媒後(%)	1.0	1.0±1.0
CO值～觸媒前(%)		
怠速時 CO2/O2值(%)	13-16/0.5-2.0	13-16/0.5-2.0
HC值(PPM)	300	300
火星塞廠牌	NGK	NGK
火星塞形式	BCPR6E-11	BCPR6E-11
火星塞間隙(mm)	1.0-1.1	1.0-1.1
進汽門間隙 (mm)	0.17-0.22冷車	0.12-0.17冷車
排汽門間隙 (mm)	0.22-0.27冷車	0.25-0.3 冷車
汽缸壓力(bar)	9.5-13	9.5-12
機油壓力(bar)(泵浦傳輸)	0.07-0.23	0.16-0.23
機油系統壓力(bar)(無真空)		
真空調壓壓力(bar)		
水溫感知器(Ω/℃)		
噴油咀電阻(Ω)		
怠速馬達電阻(Ω)		
含氧感知器加熱器電阻值(Ω)		

Civic 1.6 VTi 1990-94

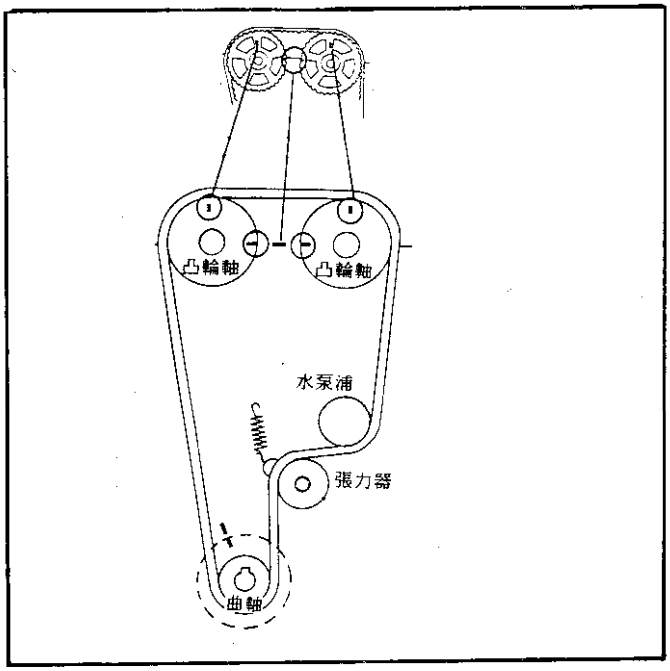

Accord 1.6、Quintei 1.6、Prelude 1.6 1980-85

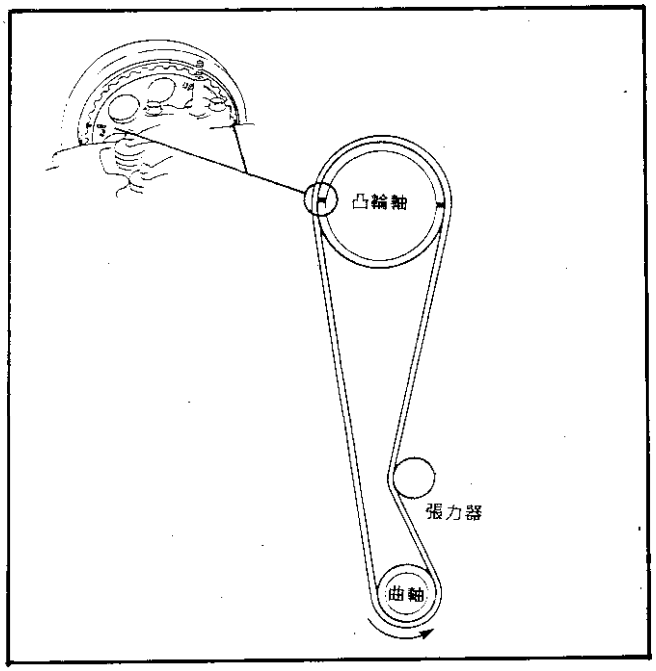

Concerto 1.6 DOHC 1990-94

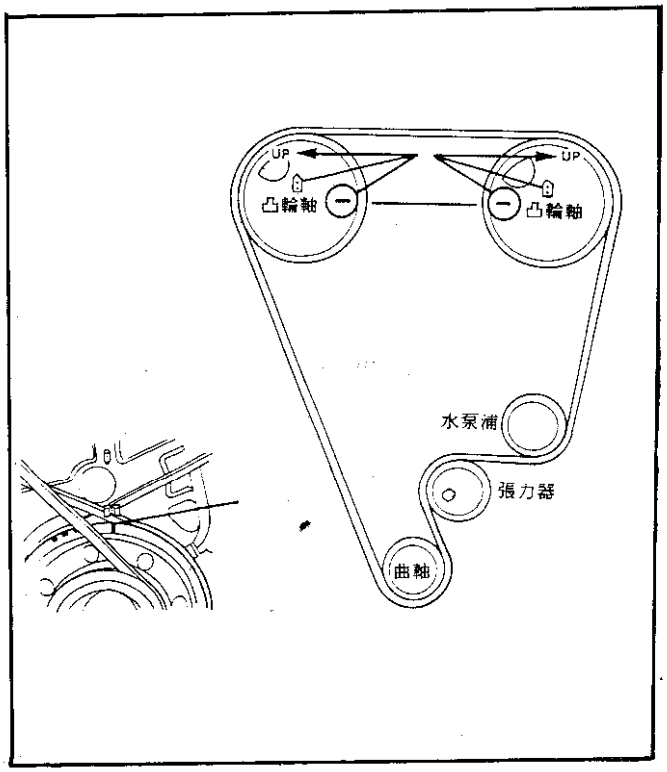

Accord 1.6/2.0、Prelude 1.8 1983-90

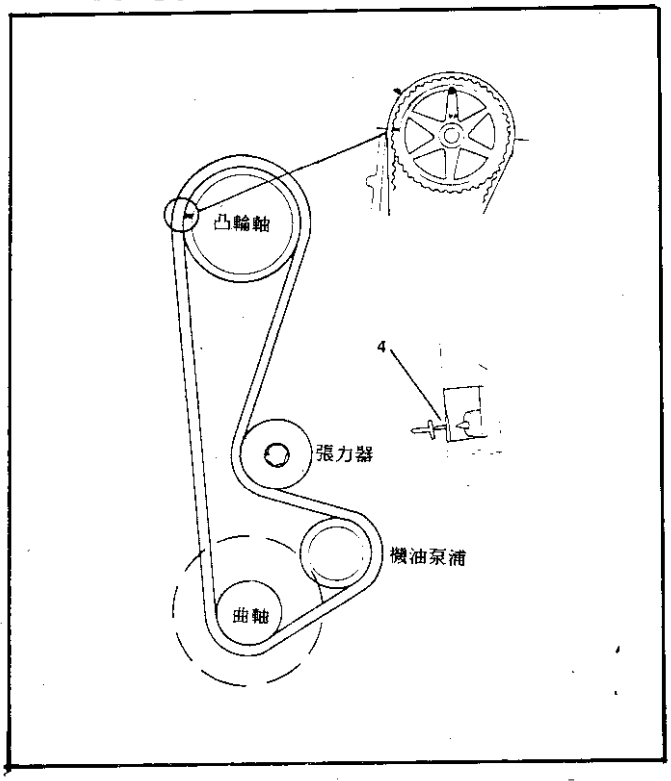

TN-ACTY 1979-83

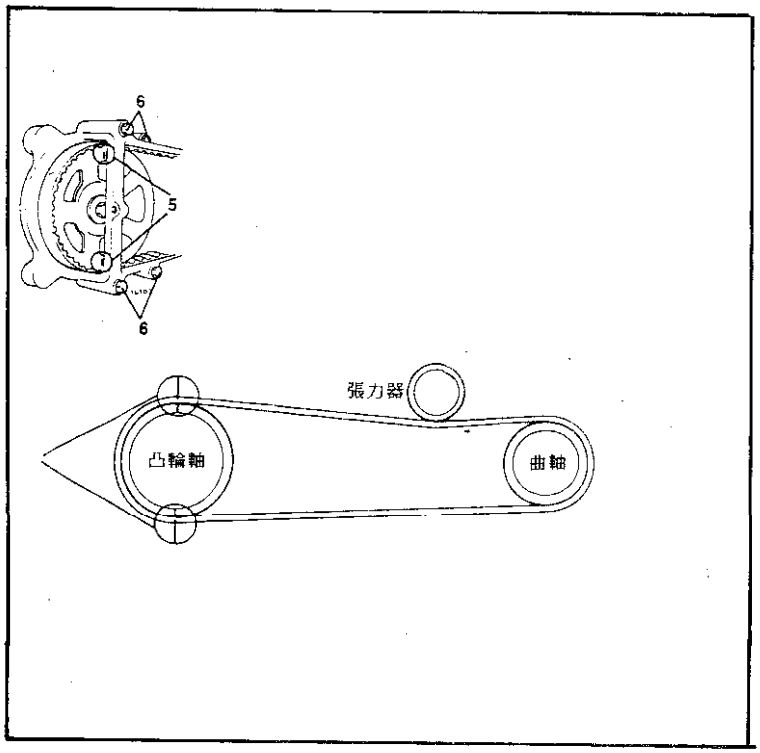

JAZZ 1100, 1200 1983-86

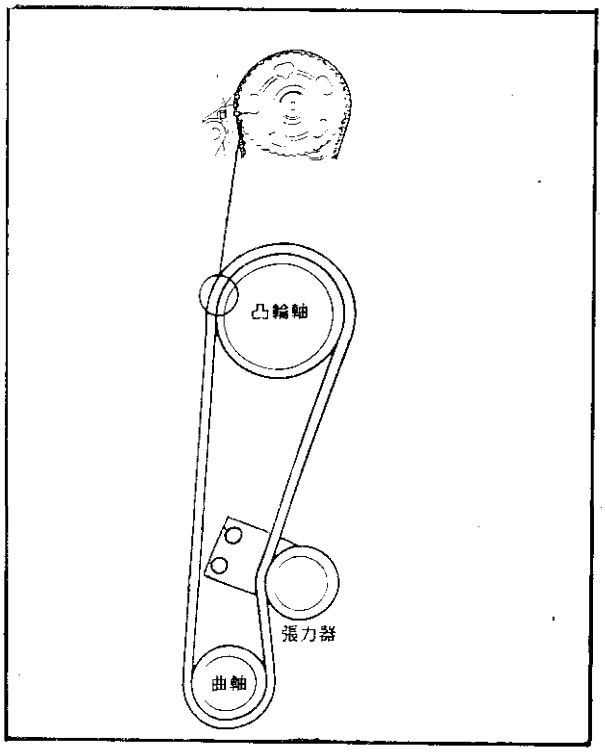

Civic 1.2/1.3/1.4/1.5/1.6、Shuttle 1.4/1.5、Civic CRX 1.5/1.6 Concerto 1.4/1.5/1.6 SOHC 1988-94

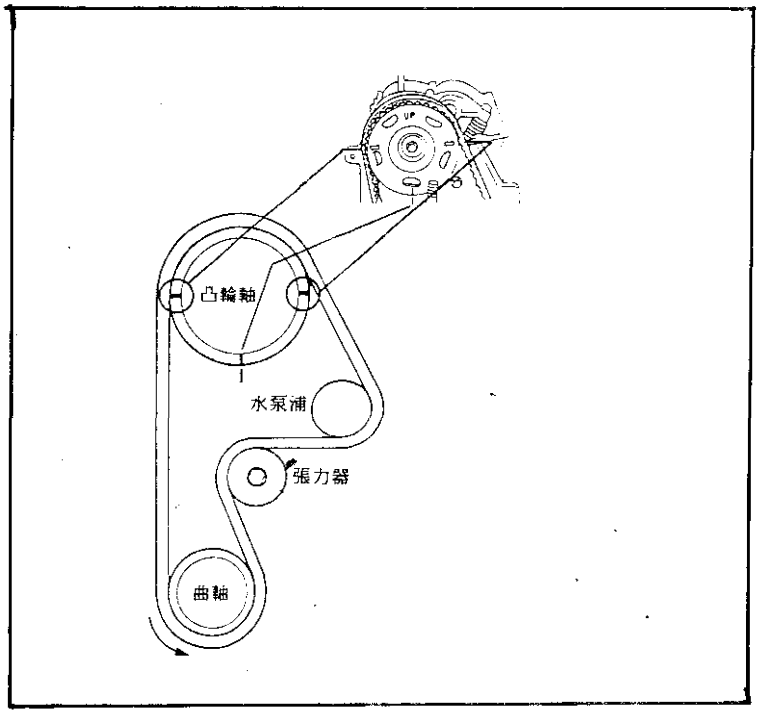

Civic 1200, 1300, 1500、Shuttle 1500 Ballade 1.5、Integra 1.5 1984-88

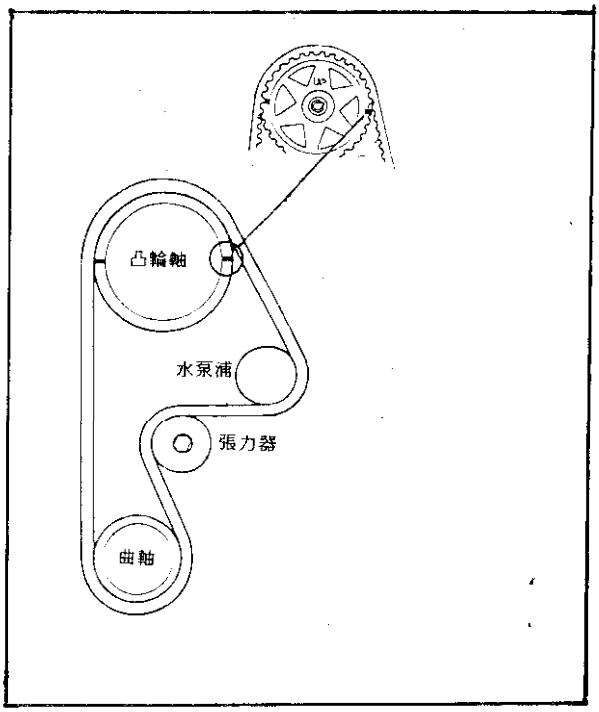

Accord 2.0 16V Prelude 2.0 16V 1987-90

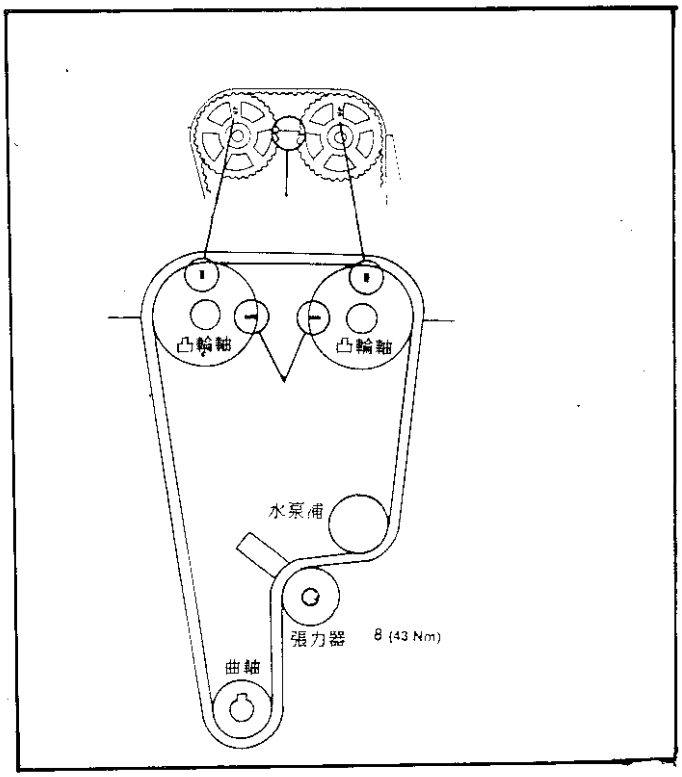

Accord 1.8/2.0/2.2 1989-93

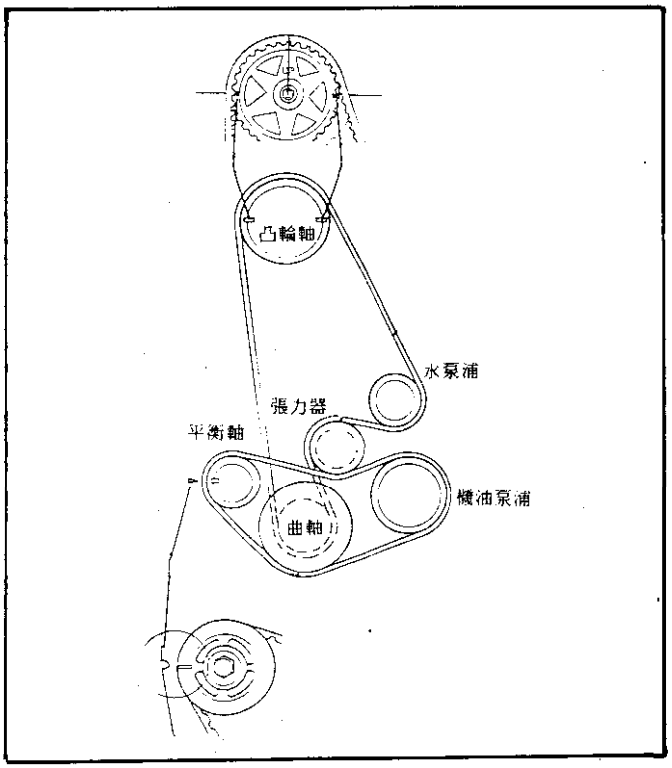

Accord 2.0i 1993-94

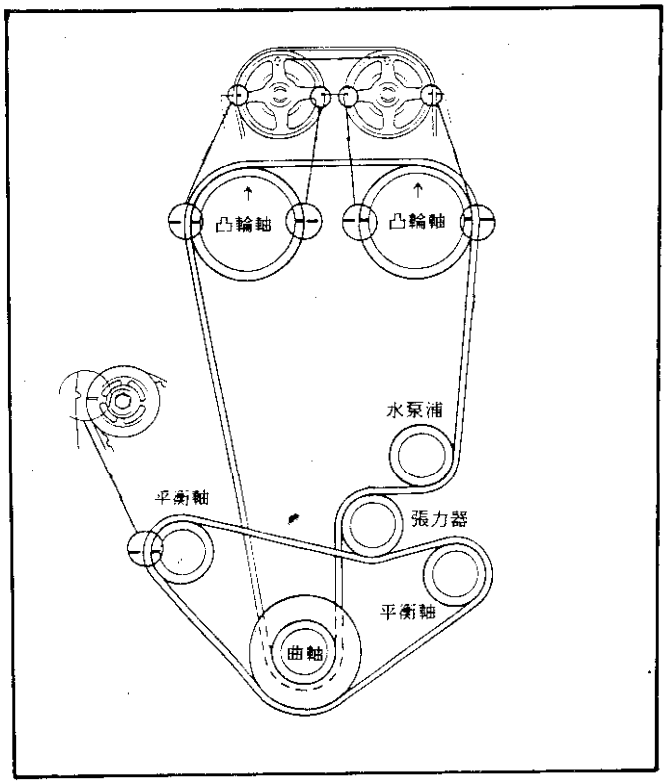

Accord 2.3i、Prelude 2.3i 1993-94

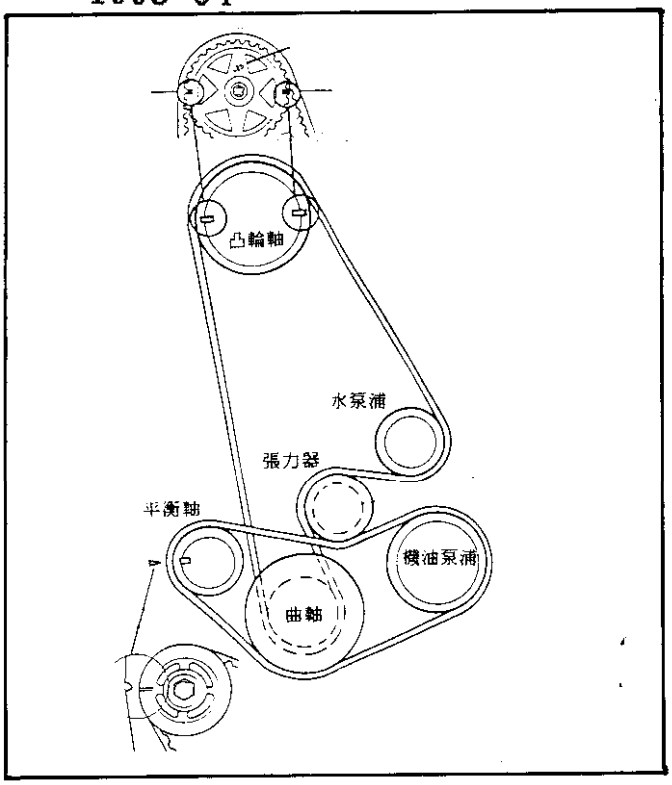

Legend 2.5/2.7、Legend Coupe 2.7 1986-91

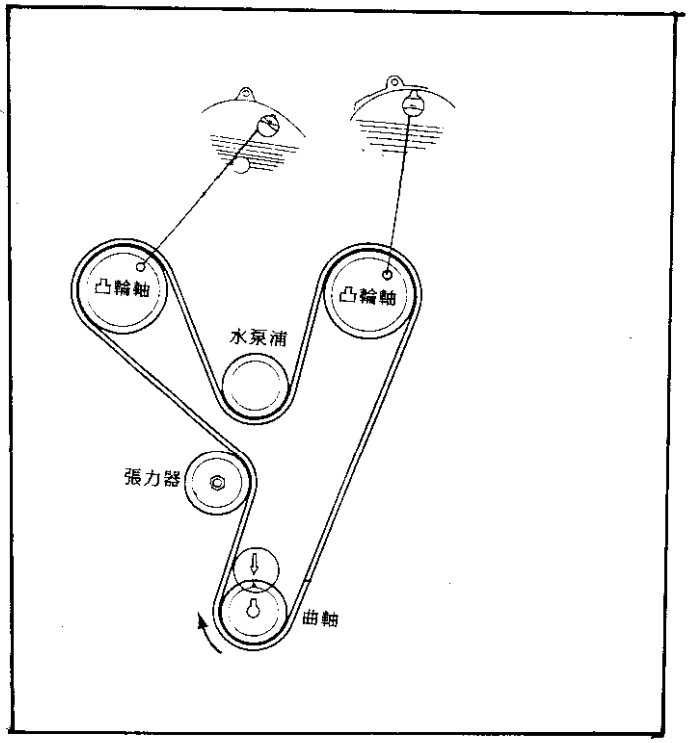

Legend 3.2 V6、Legend Coupe 3.2 16V 1991-94

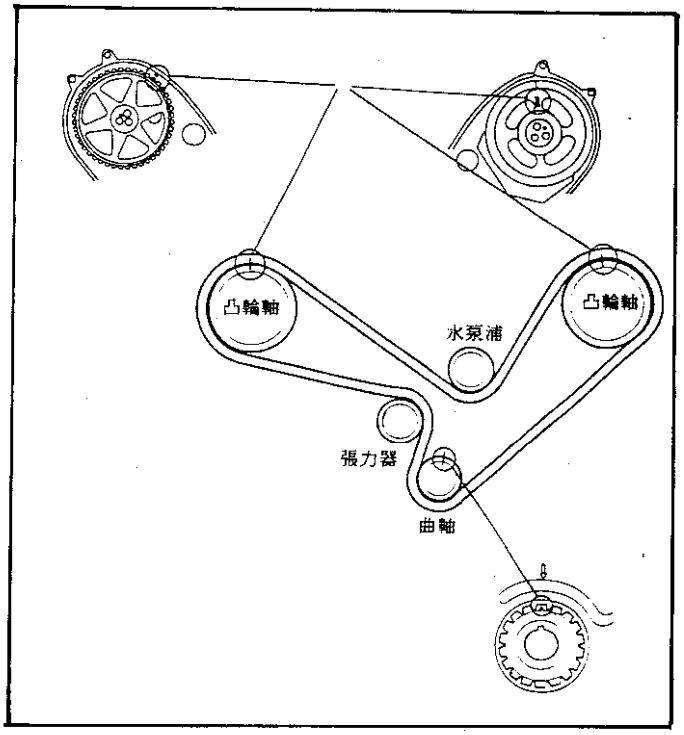

笛威汽車技術研討會

ACURA/HONDA電腦診斷技術手冊

壹、概論

一、ACURA與HONDA車系在1995年96年開始採用OBD-II系統.....1～ 1
二、ACURA/HONDA車系在1995年96年採用的引擎及配置電腦控制一覽表.....1～ 2
三、ACURA/HONDA車系所採用的電腦控制系VYFIU 自動變速箱有.....1～ 2
四、ACURA/HONDA車系所採用的防滑剎車可區分爲ABS,TCS及RABS三種.....1～ 3
五、ACURA/HONDA車系所採用的安全氣囊系統依電腦可區分爲:12PIN,16PIN,18PIN
及20PIN四種.....1～ 3

貳、引擎控制系統診斷與檢測

一、ACURA與HONDA車系自95年起採用OBD-II系統,因而---.....2～ 1
二、本專輯主要在分析1995年及1996年車型資料---.....2～ 1
三、ACURA/HONDA車系火星塞規格表:.....2～ 1
四、點火順序與時規皮帶正時記號圖解.....2～ 2
(一)、點火順序.....2～ 2
(二)、時規皮帶正時記號圖/檢索表.....2～ 3
五、ACURA/HONDA車系引擎故障碼讀取與清除.....2～10
1.讀取方法及清除程序:.....2～10
2.故障碼表:.....2～12
六、ACURA/HONDA傳統閃爍碼故障碼表.....2～19
七、ACURA/HONDA故障碼分析說明.....2～22
◎ Integra 1.8L GS-R 引擎眞空圖.....2～43
◎ Integra 1.8L 除GS-R 引擎眞空圖.....2～44
◎ Prelude F22A1 引擎眞空圖.....2～45
◎ Prelude H22A1 & H23A1 引擎眞空圖.....2～46
◎ ACURA 2.5TL 引擎眞空圖.....2～47
◎ ACURA 2.5TL 引擎眞空圖.....2～48
◎ Legend "L" & LS Sendan 引擎眞空圖.....2～49
◎ Legend Coupe & GS Sendan 引擎眞空圖.....2～50
◎ Legend Coupe & Sendan 引擎眞空圖.....2～51
◎ CIVIC Del Sol D15B7 & D16Z6 引擎眞空圖.....2～52
◎ CIVIC D15B7 & D16Z6 引擎眞空圖.....2～53
◎ CIVIC D15B8 & D15Z1 引擎眞空圖.....2～54
◎ CIVIC Del Sol B16A3 引擎眞空圖.....2～55
◎ ACCURA 2.7L V6 引擎眞空圖.....2～56
◎ Accord 2.7L V6 引擎眞空圖.....2～57
◎ Accord F22B1 引擎眞空圖.....2～58
◎ Accord F22B1 引擎眞空圖.....2～59
◎ Accord F22B2 & Odyssey 引擎眞空圖.....2～60

笛威汽車技術研討會

◎ 1995 ACURA Integra 1.8L(A26+B16+C12(不使用)+D22) 1 OF 2.....2～61
◎ 1995 ACURA Integra 1.8L(GS-R)引擎電腦PIN腳說明.....2～63
◎ 1995 ACURA Integra 1.8L(GS-R除外)引擎電腦PIN腳說明.....2～64
◎ 1996 ACURA Integra 1.8L(A32+B25(不使用)+C31+D16) 1 of 2.....2～65
◎ 1995-96 年ACURA 2.5TL 2.5L(A26+B16+C12+D22) 1 of 3.....2～67
◎ ACURA 2.5TL(2.51)電腦電壓測試表 1 of 2.....2～70
◎ 1995 ACURA Legend 3.2L(A26+B16+C12+D22) 1 of 3.....2～72
◎ 1995 ACURA Legend 3.2L引擎電腦PIN腳說明.....2～75
◎ 1996 ACURA 3.2TL 3.2L(A26+B16+C12+D22+E26+F8) 1 of 4.....2～76
◎ 1996 ACURA SLX 3.2L(A16+B16+C16+D16+E26+F16) 1 of 4.....2～80
◎ 1996 ACURA 3.5RL 3.5L(A26+B16+C12+D22+E26+F8) 1 of 4.....2～84
◎ 1995 HONDA CIVIC CX,DX,EX,SI 1.5L/1.6L(A26+B16+C12(不使用)+D22)1 of 2
.....2～88
◎ 1995 HONDA CIVIC VX 1.5L(A26+B16+C12(不使用)+D22) 1 of 2.....2～90
◎ 1995 HONDA CIVIC 引擎電腦Pin腳說明.....2～92
◎ 1996 HONDA CIVIC 1.6L(A32+B31+D16) 1 of 3.....2～93
◎ 1996 HONDA CIVIC DeL Sol 1.5L/1.6L(A26+B16+C12(不使用)+D22)1 of 2
.....2～96
◎ 1995 HONDA CIVIC DeL Sol 引擎電腦PIN腳說明.....2～98
◎ 1996 HONDA CIVIC DeL Sol 1.6L(A32+B25(不使用)+C31+D16) 1 of 3..2～99
◎ 1995 HONDA Accord 2.2L(A26+B16+C12(不使用)+D22) 1 of 2.....2～102
◎ 1996 HONDA Accord USA DX、LX/CANADA EX2.2L(A32+B25+C31+D16) 1 of 3
.....2～104
◎ 1996 HONDA Accord USA EX/CANADA EX-R 2.2L(A32+B25+C31+D16) 1 of 3...
.....2～107
◎ 1995 HONDA Odyssey 2.2L(A26+B16+C12(不使用)+D22) 1 of 2.....2～110
◎ 1995 HONDA Odyssey 2.2L引擎電腦pin腳說明.....2～112
◎ 1996 HONDA Odyssey 2.2L(A32+B25+C31+D16) 1 of 3.....2～113
◎ 1995 HONDA Prelude 2.2L/2.3L(A26+B16+C12(不使用) 1 of 2.....2～116
◎ 1996 HONDA Prelude 2.2L/2.3L(A32+B25+D16) 1 of 3.....2～118
◎ 1995 HONDA Prelude 引擎電腦Pin腳說明.....2～121
◎ 1995 HONDA Passport 2.6L(A26+B22) 1 of 3.....2～122
◎ 1996 HONDA Passport 2.6L(A16+B16+C16+D16+E16+F16) 1 of 3.....2～125
◎ 1995-96 HONDA Accord 2.7L(A26+B16+C12(不使用)+D22) 1 of 2.....2～128
◎ 1995 HONDA Passort 3.2L (A12+B12+C16+D16) 1 of 3.....2～130
◎ 1996 HONDA Passort 3.2L (A16+B16+C16+D16+E16+F16) 1 of 4.....2～133

參、自動變速箱電腦控制診斷與檢測

一、自動變速箱故障碼自我診斷與故障碼表.....3～ 1
1.自動變速箱故障碼讀取與清除程序.....3～ 3
2.適用(A)、(B)自動變速箱自我診斷所讀取的故障碼表:.....3～ 5

3.採用4L30-E自動變速箱故障碼讀取與清除.....3～ 6
4.4L30-E自動變速箱故障碼對照表.....3～ 8
5.HONDA—1.5L,1.6L CIVIC車速採用M24A型自動變速箱.....:3～ 9
6.當配備OBD-II診斷系統,如果將OBD-II診斷座9#腳跨接搭鐵---.....3～ 9
二、ACURA/HONDA採用自動變速箱失速測試規格.....3～10
三、電腦控制自動變速箱元件測試與故障碼說明.....3～11
◎自動變速箱故障碼說明:—適用下列型式/車型.....3～12
四、CIVIC車系採用M24A電腦自動變速箱與引擎電腦同一個控制系統.....3～17
五、PASSPORT車系採用4L30-E電腦自動變速箱故障碼說明.....3～17
■ 故障碼:11、13 .....3～18
■ 故障碼:15、16 .....3～19
■ 故障碼:21、22、23、25、26.....3～20
■ 故障碼:31、32.....3～21
■ 故障碼:31、34.....3～22
■ 故障碼:35、36.....3～23
■ 故障碼:37、41、42.....3～24
■ 故障碼:43、44、46、51.....3～25
■ 故障碼:52、53、54.....3～26
■ 故障碼:53、56、61.....3～27
■ 故障碼:62、63、64、65、82.....3～28
◎ 1993 Acura MPR 型A/T線路圖(12+18PIN).....3～29
◎ 1993～94 Acura MPYA型Legend & Legend Coupe A/T線路圖(35PIN)....3～30
◎ 1993～94 Acura MPWA型Vigor A/T線路圖(26+22PIN).....3～31
◎ 1994 Acura MPTa型Integra A/T線路圖(26+22PIN).....3～32
◎ 1993 HONDA MPXA-MPOA型Accord A/T線路圖(26+22PIN).....3～33
◎ 1994 HONDA MPXA-MPOA型Accord A/T線路圖(26+22PIN).....3～34
◎ 1993～94 HONDA MP1A型Prelude A/T線路圖(26+22PIN).....3～35
◎ 1994 Hydra-Matic 4L30-E型Passort A/T線路圖(24+32PIN).....3～36

ACURA/HONDA電腦診斷技術手冊

壹、概論

一、ACURA與HONDA車系在1995年96年開始採用OBD-II系統.....1～ 1
二、ACURA/HONDA車系在1995年96年採用的引擎及配置電腦控制一覽表.....1～ 2
三、ACURA/HONDA車系所採用的電腦控制系VYFIU 自動變速箱有.....1～ 2
四、ACURA/HONDA車系所採用的防滑剎車可區分爲ABS,TCS及RABS三種.....1～ 3
五、ACURA/HONDA車系所採用的安全氣囊系統依電腦可區分爲:12PIN,16PIN,
18PIN及20PIN四種.....1～ 3

ACURA/HONDA電腦診斷技術手冊

壹、概論

一、ACURA與 HONDA車系在 1995年 96年開始採用 OBD-II系統，對於自我診斷系統目前仍保留跨線讀取故障碼的功能，由於各車型配備的系統有所不同，但診斷功能相同，只是會在 OBD-II診斷座存在的 PIN腳略有不同，參考1-3頁圖瞭解當利用跨接讀取故障碼仍由(兩孔兩腳)的診斷座來觸發，而 OBD-II診斷座只能利用專用儀器進行測試。

■ 診斷座位置圖—具備 ECM,A/T,ABS,TCS,SRS診斷功能

置物廂右下方	置物廂左下方	OBD-II診斷座位置
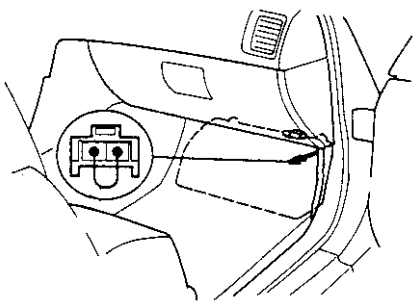	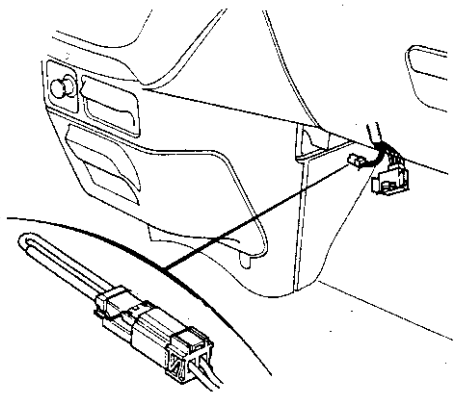	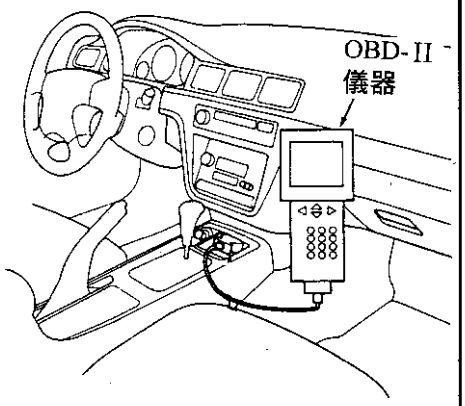
置物廂右側電腦上方	儀錶板右下方	Passport車型
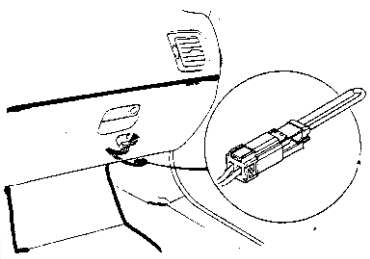	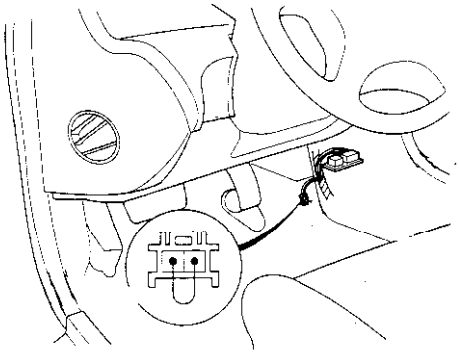	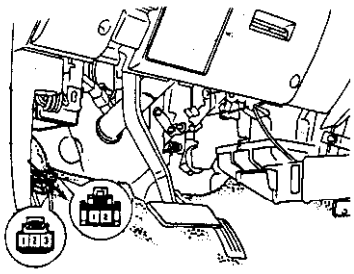

二、ACURA/HONDA車系在 1995年 96年採用的引擎及配置電腦控制系統一覽表：

引擎容積	1.5L	1.6L	1.8L	2.2L	2.3L	2.5L
車 型	Civic	Civic	Integra	Accord Odyssey Prelude	Prelude	2.5TL (5缸引擎)
電腦 PIN腳	26+16+12+22 32+25+31+16	26+16+12+22 32+25+31+16	32+25+31+16	26+16+12+12 32+25+31+16	32+25+31+16	26+16+12+12
引擎容積	2.6L	2.7L	3.2L	3.2L	3.5L	--------
車 型	Passprot (☆)	Accord	Passport (☆)	SLX 3.2TL Legend	3.5RL	--------
電腦 PIN腳	26+22 16+16+16+16	26+16+12+22	12+12+16+16 16+16+16+16	26+16+12+22+26 +8	26+16+12+22 +26+8	--------

(☆) Passport車型與 ISUZU,Rodeo車型所採用的控制系統及診斷方式相同。

三、ACURA/HONDA車系所採用的電腦控制系統自動變速箱有下列型式：MPRA, MPYA, MPWA, MP1A, M24A, MPXA-MPOA, MP7A, 4L30-E, 本專輯針對自動變速箱的故障碼讀取診斷及油壓量測與元件檢測加以解析。

1. 儀錶板，檔位指示燈爲 S3或 S4時，自動變速箱故障碼，只要點火開關 Key-ON，若自動變速箱有故障記憶，即會直接由 S3或 S4燈閃出故障碼只要連續總閃爍次數即爲故障碼。
2. 儀錶板，檔位指示燈爲 D4時，自動變速箱故障碼讀取，則必須跨接診斷座(參考 1-1頁圖示)。
3. 採用 M24A及 4L30E型自動變速箱及 OBD-II診斷系統則參考，第參章自動變速箱電腦控制診斷與檢測。

四、ACURA/HONDA車系所採用的防滑剎車可區分爲 ABS,TCS及RABS三種，其中僅有 RABS(後輪防滑)系統不具有自我診斷故障碼功能；診斷分析請參考第肆章說明。

五、ACURA/HONDA車系所採用的安全氣囊系統依電腦可區分爲：12PIN, 16PIN, 18PIN及 20PIN四種，在 1995年以後即具有自我診斷故障碼功能；1996年以後新增 12PIN安全氣囊電腦具有 OBD-II診斷功能，依不同年度及車型安全氣囊診斷線連結到 OBD-II診斷座略有不同；診斷分析參考第伍章說明。

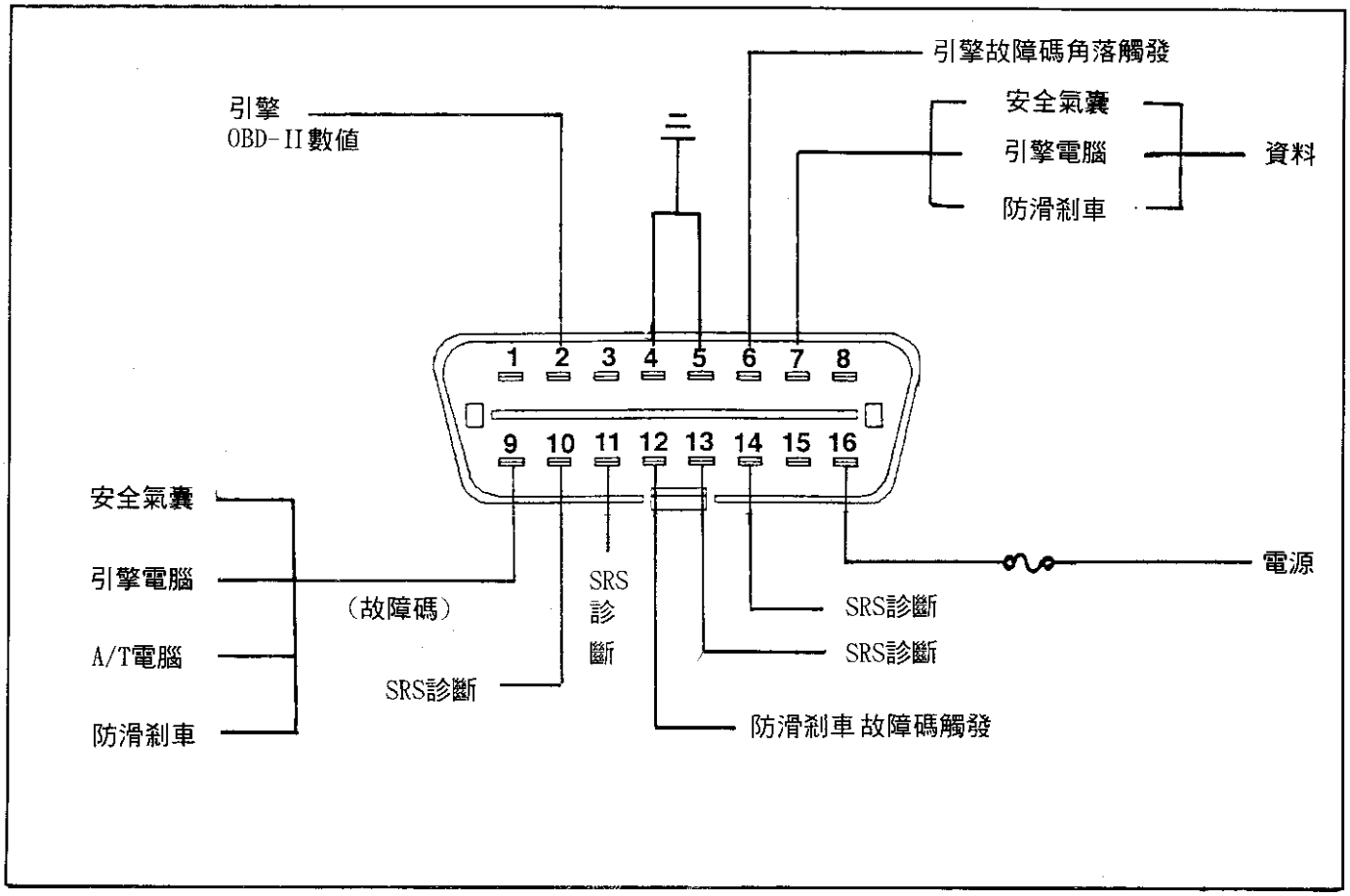

六、ACURA/HONDA車系採用電腦自動空調系統，具有自我診斷功能，係由面板符號來指示診斷狀況，而不是以故障碼方式輸出，請參考第陸章空調電腦系統診斷與檢測。

貳、引擎控制系統診斷與檢測

一、ACURA與HONDA車系自95年起採用OBD-II系統,因而---.....2～ 1
二、本專輯主要在分析1995年及1996年車型資料---.....2～ 1
三、ACURA/HONDA車系火星塞規格表:.....2～ 1
四、點火順序與時規皮帶正時記號圖解.....2～ 2
（一）、點火順序.....2～ 2
（二）、時規皮帶正時記號圖/檢索表.....2～ 3
五、ACURA/HONDA車系引擎故障碼讀取與清除.....2～10
1.讀取方法及清除程序:.....2～10
2.故障碼表:.....2～12
六、ACURA/HONDA傳統閃爍碼故障碼表.....2～19
七、ACURA/HONDA故障碼分析說明.....2～22
◎ Integra 1.8L GS-R 引擎眞空圖.....2～43
◎ Integra 1.8L 除GS-R 引擎眞空圖.....2～44
◎ Prelude F22A1 引擎眞空圖.....2～45
◎ Prelude H22A1 & H23A1 引擎眞空圖.....2～46
◎ ACURA 2.5TL 引擎眞空圖.....2～47
◎ ACURA 2.5TL 引擎眞空圖.....2～48
◎ Legend "L" & LS Sendan 引擎眞空圖.....2～49
◎ Legend Coupe & GS Sendan 引擎眞空圖.....2～50
◎ Legend Coupe & Sendan 引擎眞空圖.....2～51
◎ CIVIC Del Sol D15B7 & D16Z6 引擎眞空圖.....2～52
◎ CIVIC D15B7 & D16Z6 引擎眞空圖.....2～53
◎ CIVIC D15B8 & D15Z1 引擎眞空圖.....2～54
◎ CIVIC Del Sol B16A3 引擎眞空圖.....2～55
◎ ACCURA 2.7L V6 引擎眞空圖.....2～56
◎ Accord 2.7L V6 引擎眞空圖.....2～57
◎ Accord F22B1 引擎眞空圖.....2～58
◎ Accord F22B1 引擎眞空圖.....2～59
◎ Accord F22B2 & Odyssey 引擎眞空圖.....2～60
◎ 1995 ACURA Integra 1.8L(A26+B16+C12(不使用)+D22) 1 OF 2.....2～61
◎ 1995 ACURA Integra 1.8L(GS-R)引擎電腦PIN腳說明.....2～63
◎ 1995 ACURA Integra 1.8L(GS-R除外)引擎電腦PIN腳說明.....2～64
◎ 1996 ACURA Integra 1.8L(A32+B25(不使用)+C31+D16) 1 of 2.....2～65
◎ 1995-96 年ACURA 2.5TL 2.5L(A26+B16+C12+D22) 1 of 3.....2～67
◎ ACURA 2.5TL(2.51)電腦電壓測試表 1 of 2.....2～70
◎ 1995 ACURA Legend 3.2L(A26+B16+C12+D22) 1 of 3.....2～72
◎ 1995 ACURA Legend 3.2L引擎電腦PIN腳說明.....2～75
◎ 1996 ACURA 3.2TL 3.2L(A26+B16+C12+D22+E26+F8) 1 of 4.....2～76
◎ 1996 ACURA SLX 3.2L(A16+B16+C16+D16+E26+F16) 1 of 4.....2～80

笛威汽車技術研討會

◎ 1996 ACURA 3.5RL 3.5L(A26+B16+C12+D22+E26+F8) 1 of 4.....2～84
◎ 1995 HONDA CIVIC CX,DX,EX,SI 1.5L/1.6L(A26+B16+C12(不使用)+D22)1 of 2
.....2～88
◎ 1995 HONDA CIVIC VX 1.5L(A26+B16+C12(不使用)+D22) 1 of 2.....2～90
◎ 1995 HONDA CIVIC 引擎電腦Pin腳說明.....2～92
◎ 1996 HONDA CIVIC 1.6L(A32+B31+D16) 1 of 3.....2～93
◎ 1996 HONDA CIVIC DeL Sol 1.5L/1.6L(A26+B16+C12(不使用)+D22)1 of 2
.....2～96
◎ 1995 HONDA CIVIC DeL Sol 引擎電腦PIN腳說明.....2～98
◎ 1996 HONDA CIVIC DeL Sol 1.6L(A32+B25(不使用)+C31+D16) 1 of 3..2～99
◎ 1995 HONDA Accord 2.2L(A26+B16+C12(不使用)+D22) 1 of 2.....2～102
◎ 1996 HONDA Accord USA DX、LX/CANADA EX2.2L(A32+B25+C31+D16) 1 of 3
.....2～104
◎ 1996 HONDA Accord USA EX/CANADA EX-R 2.2L(A32+B25+C31+D16) 1 of 3...
.....2～107
◎ 1995 HONDA Odyssey 2.2L(A26+B16+C12(不使用)+D22) 1 of 2.....2～110
◎ 1995 HONDA Odyssey 2.2L引擎電腦pin腳說明.....2～112
◎ 1996 HONDA Odyssey 2.2L(A32+B25+C31+D16) 1 of 3.....2～113
◎ 1995 HONDA Prelude 2.2L/2.3L(A26+B16+C12(不使用) 1 of 2.....2～116
◎ 1996 HONDA Prelude 2.2L/2.3L(A32+B25+D16) 1 of 3.....2～118
◎ 1995 HONDA Prelude 引擎電腦Pin腳說明.....2～121
◎ 1995 HONDA Passport 2.6L(A26+B22) 1 of 3.....2～122
◎ 1996 HONDA Passport 2.6L(A16+B16+C16+D16+E16+F16) 1 of 3.....2～125
◎ 1995-96 HONDA Accord 2.7L(A26+B16+C12(不使用)+D22) 1 of 2.....2～128
◎ 1995 HONDA Passort 3.2L (A12+B12+C16+D16) 1 of 3.....2～130
◎ 1996 HONDA Passort 3.2L (A16+B16+C16+D16+E16+F16) 1 of 4.....2～133

貳、引擎控制系統診斷與檢測：

一、ACURA與 HONDA車系自 95年起採用 OBD-II系統，因而引擎系統故障碼可區分兩種，一個傳統的由閃碼的方式讀，另一種則必須利用儀器才能讀取的 OBD-II碼。

二、本專輯主要在分析 1995年及 1996年車型資料，有關 1994年以前技術資料讀參閱笛威會刊 46期及 73期。

三、ACURA/HONDA車系火星塞規格表：

Model	Year	Bosch	mm	Champion	mm	NGK	mm	Beru	mm
Accord 1,6/2,0/2,0i	1986-90	WR7DCX	1,1	RN9YCC	1,0	BPR6EY-11	1,1	14R-7DUX	1,1
Accord 1,8	1990-91	FR7LCX	1,1	RC9YCC4	1,1	ZFR6F-11	1,1	14R-7DUX	1,1
Accord eng:A20A3	1987-90	WR8DCX	1,1	RN7YCC	1,0	BPR5EY-11	1,1	14R-8DUX	1,1
Accord eng:B20A2/A8	1987-90	FR7DCX	1,1	RC7YCC	1,0	BCPR6ES-11	1,1	14R-7DUX	–
Accord 2,0/2,0i/2,2i/2,3i	1990-96	FR7LCX	1,1	RC9YCC	1,0	ZFR6F-11	1,1	-	-
Civic 1,2	1988-91	-	-	-	-	BCPR6E-11	1,1	-	-
Civic 1,3/1,4	1988-91	FR7DCX	1,1	RC9YCC4	1,0	BCPR6E-11	1,1	14FR-7DUX	1,1
Civic 1,3/1,5/1,6 16V	1991-95	FR7DCX	1,1	RC7YCC	1,0	BKR6E-11	1,1	14FR-7DUX	1,1
Civic 1,5 V-Tec/1,5 16V	1991-95	FR7LCX	1,1	RC9YCC4	1,1	ZFR5F-11	1,1	14FR-7DUX	1,1
Civic 1,6 V-Tec	1991-95	FR7DCX	1,1	RC7YCC	1,0	BKR6E-11	1,1	14FR-7DUX	1,1
Civic/Shuttle/CRX	1988-90	WR7DCX	1,1	RN9YCC	1,0	BCPR6E-11	1,1	-	-
Civic/CRX V-Tec	1991-95	FR7DCX	1,1	RC7YCC	1,0	BKR6E-N11	1,1	14FR-7DUX	1,1
Civic 1,4i/1,6i/1,6i V-Tec	1995-96	FR7DCX	1,1	-	-	BKR6E-11	1,1	-	-
Civic 1,4i	1996-97	-	-	-	-	BKR5E-11	1,1	-	-
Civic 1,5i V-Tec	1995-96	FR7LCX	1,1	-	-	ZFR5F-11	1,1	14FR-7DUX	1,1
Civic 1,5i V-Tec	1996-97	-	-	-	-	ZFR5J-11	1,1	-	-
Civic 1,6i V-Tec	1996-97	FR7DCX	1,1	-	-	BKR6E-N11	1,1	-	-
Concerto 1,4	1990-97	FR7DCX	1,1	RC9YCC	1,0	BCPR6E-11	1,1	-	-
Concerto 1,5	1990-97	FR7DCX	1,1	RC7YCC4	1,0	BCPR6E-11	1,1	14FR-7DUX	1,1
Concerto 1,6	1990-93	FR7DCX	1,1	RN9YCC	1,0	BCPR6E-11	1,1	14FR-7DUX	1,1
Concerto 1,6i 16V	1990-97	FR7DCX	1,1	RC7YCC	1,0	BCPR6E-11	1,1	14FR-7DUX	1,1
Legend 2,5/2,7	1986-91	FR7DCX	1,1	RC9YCC	1,0	BCPR6E-11	1,1	14FR-7DUX	1,1
Legend 3,2 24V	1991-96	FR6DP1X	1,1	RC9YCC4	1,0	PFR6G-11	1,1	14FR-7DUX	1,1
Legend 3,5i	1996-97	-	-	-	-	PFR6L-11	1,1	-	-
NSX	1991-97	FR6DP1X	1,1	-	-	PFR6G-11	1,1	-	-
Prelude 2,0/2,0i/16V	1987-92	FR7DCX	1,1	RC7YCC	1,0	BCPR6E-11	1,1	14FR-7DUX	1,1
Prelude 2,0 Cat	1987-92	FR7DCX	1,1	RC7YCC4	1,1	BCPR6EY-N11	1,1	14FR-7DUX	1,1
Prelude 2,0i/2,3i	1992-97	FR7LCX	1,1	RC7YCC4	1,0	ZFR6F-11	1,1	14FR-7DUX	1,1
Prelude 2,2i V-Tec	1993-97	FR7LCX	1,1	-	-	PZFR6F-11	1,1	-	-
Shuttle	1995-97	FR7LCX	1,1	-	-	ZFR6F-11	1,1	-	-

四、點火順序與時規皮帶正時記號圖解

(一) 點火順序

◎ Accord 2.2L & Odyssey

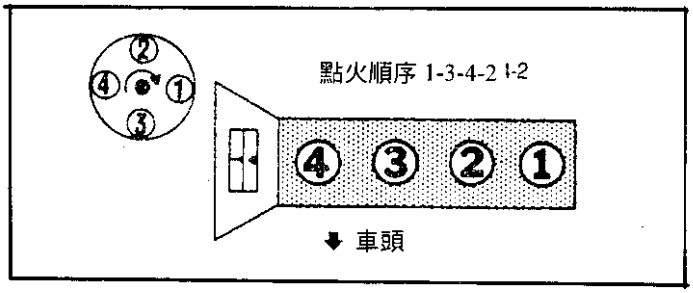

◎ Accord 2.7L

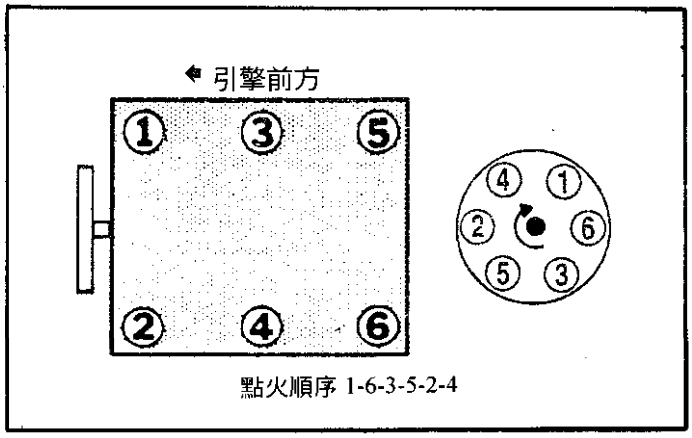

◎ Civic & Civic Del Sol

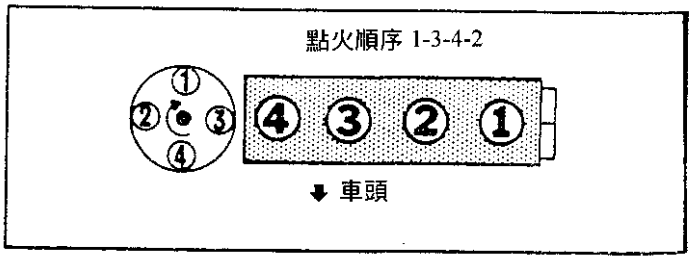

◎ V6 引擎

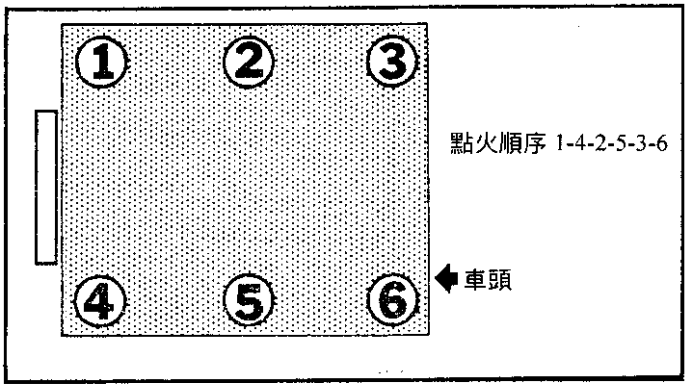

◎ Prelude

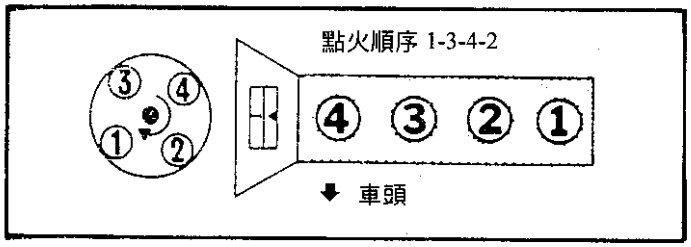

◎ 5缸引擎 2.5TL

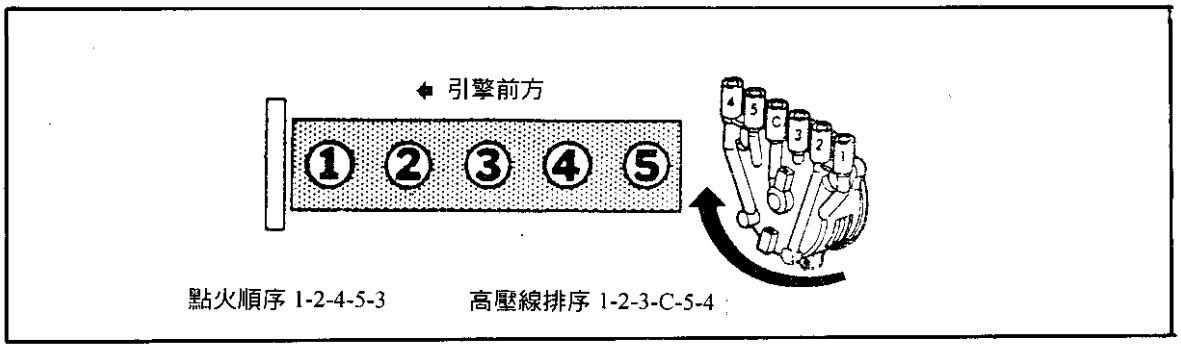

(二).時規皮帶正時記號圖
時規皮帶正時記號檢索表

排氣量	車型	頁碼
1.2/1.3/1.4/ 1.5/1.6單凸	HONDA CIVIC/Shuttle/Ballade/Integra Concerto	2～3
	Accord/Quintee/Prelude	2～5
1.6L雙凸	HONDA CIVIC ACURA Integra	
	HONDA Concerto DOHC Integra DOHC	2～5
1.7L雙凸	ACURA Integra	
1.8/2.0L單凸	HONDA Prelude/Accord	2～6
1.8/2.0L雙凸	ACURA Integra HONDA Prelude/Accord	
2.1L雙凸	HONDA Prelude	2～7
2.2L單凸	HONDA Accord	
	HONDA Shuttle	
2.2L雙凸	HONDA Prelude	
2.2L雙凸	HONDA Accord/Prelude	2～8
2.5/2.7L單凸	HONDA Legend/legend Coupe ACURA Legend V6	
	HONDA Accord Sinilar	
3.2L雙凸	HONDA Legend V6	2～9

■ 1.2/1.3/1.4/1.5/1.6L 單凸

◎ 1984-88年HONDA Civic 1200/1300
1500/Shuttle 1500/
Baallade 1.5/Integra

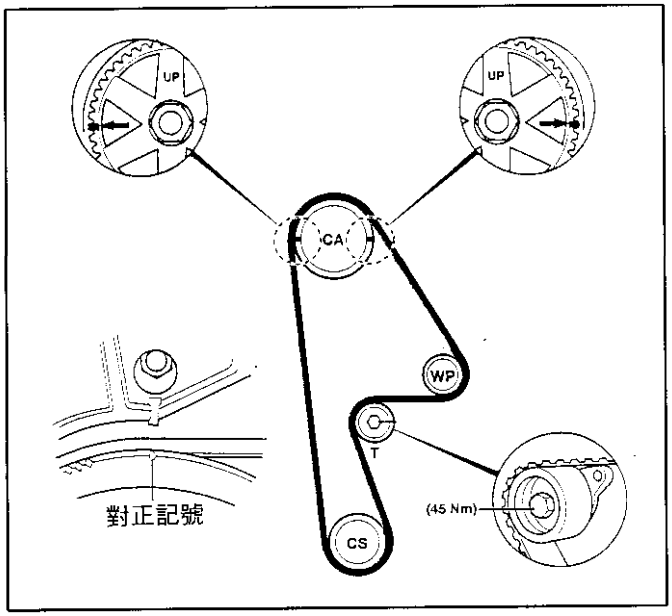

◎ 1988-96年HONDA Civic1.2/1.3
1.4/1.5/1.51/Shuttle 1.4/1.5/
CIVIC CRX 1.5/1.6L/Concerto 1.4/1.5/1.6L

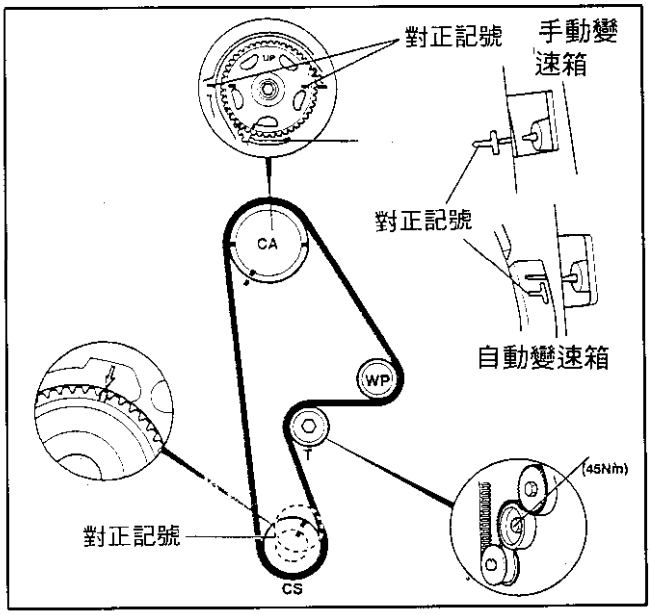

◎ 1991-96年
HONDA Civic 1.5 VT/V-TEC ·
Civic 1.6 SOHC/V-TEC ·
CRX 1.5L · CRX 1.6L

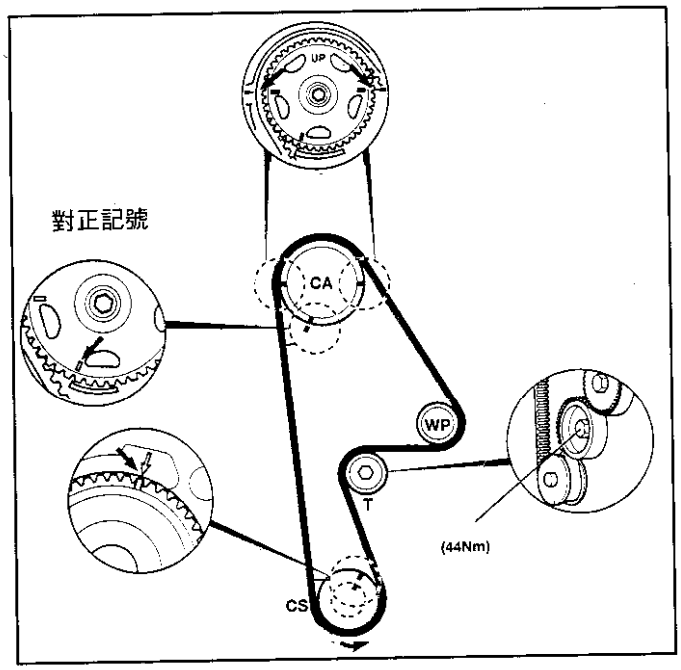

◎ 1975-83年 Civic 1.5L

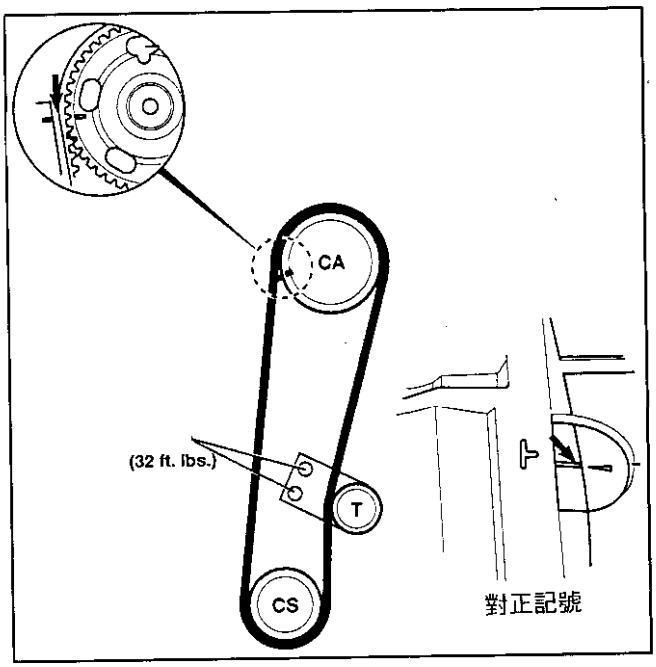

◎ 1980-85年
HONDA Accord 1.6 ·
Quintet 1.6 ·
Prelude 1.6 ·

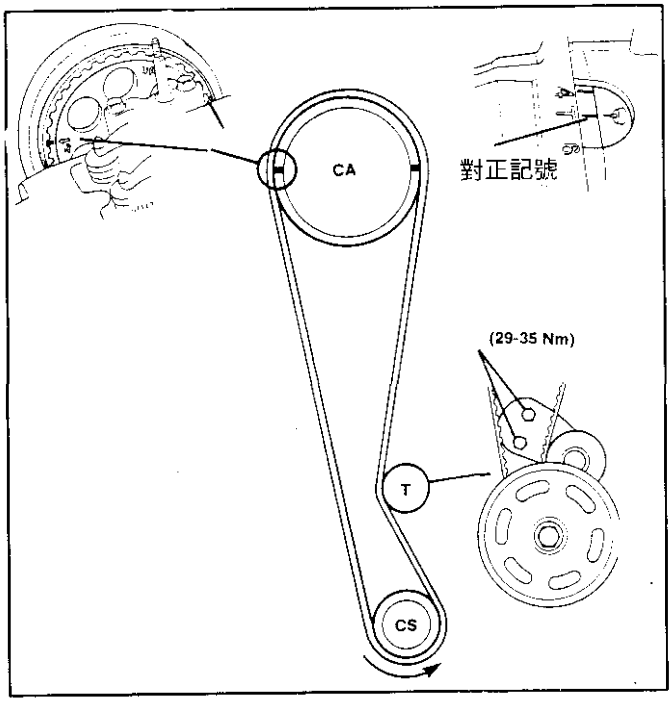

◎ 1983-90
HONDA Accord 1.6 ·

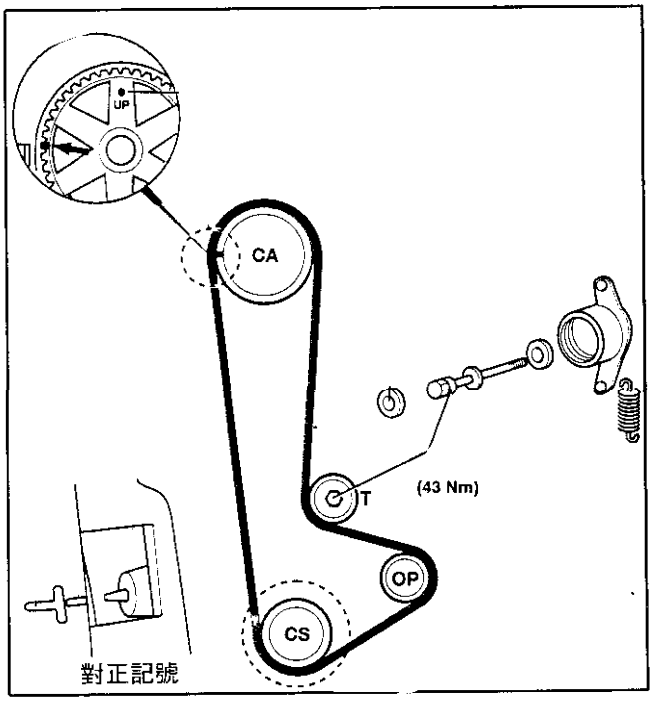

◎ 1977-83年
HONDA Accord 1.6
Quintet 1.6
Prelude 1.6

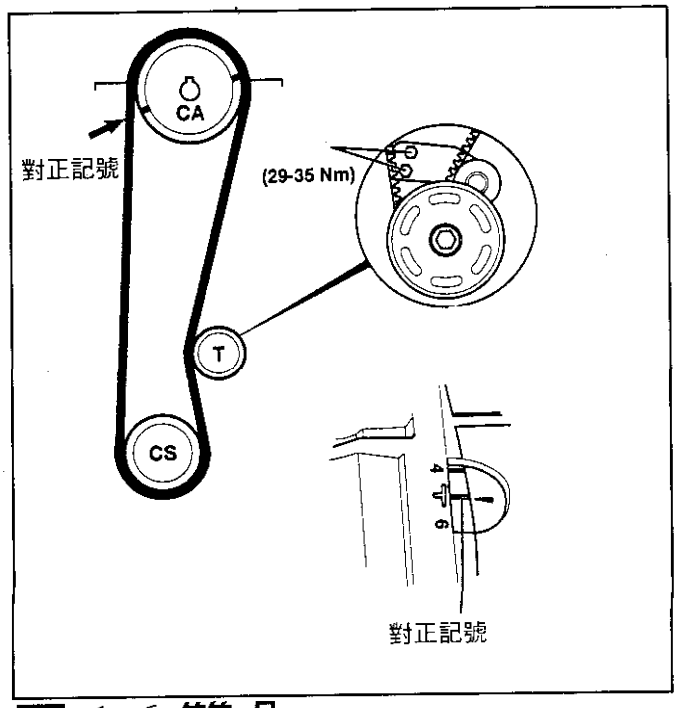

■ 1.6L 雙凸

◎ 1990-96年
HONDA Civic 1.6VTi
1986-89年
ACURA Integra 1.6L

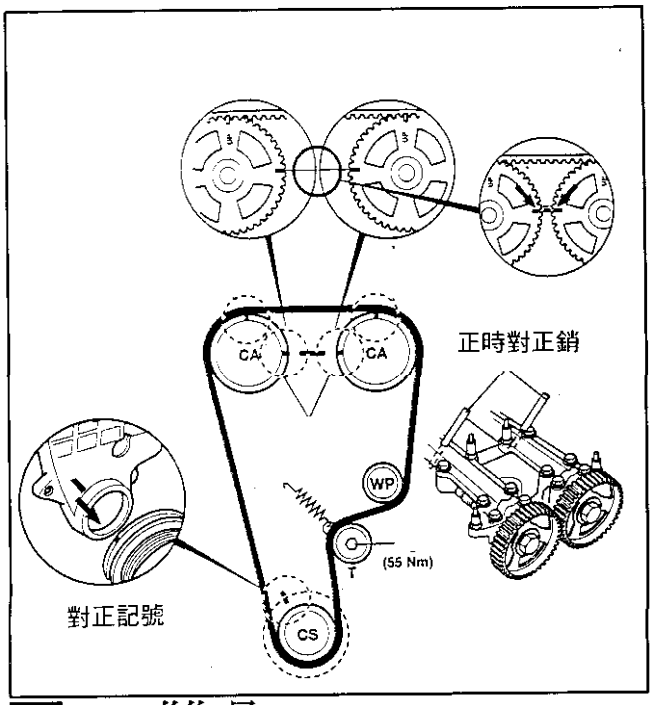

■ 1.6 雙凸

◎ 1990-95年
HONDA Concerto 1.6 DOHC
Integra 1.6 DOHC

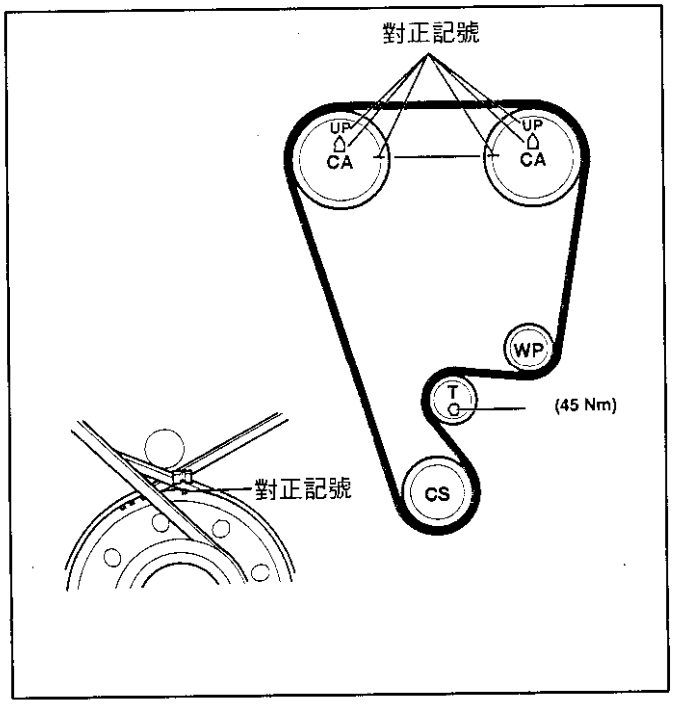

■ 1.7 雙凸

◎ 1993-94
ACURA Integra 1.7L

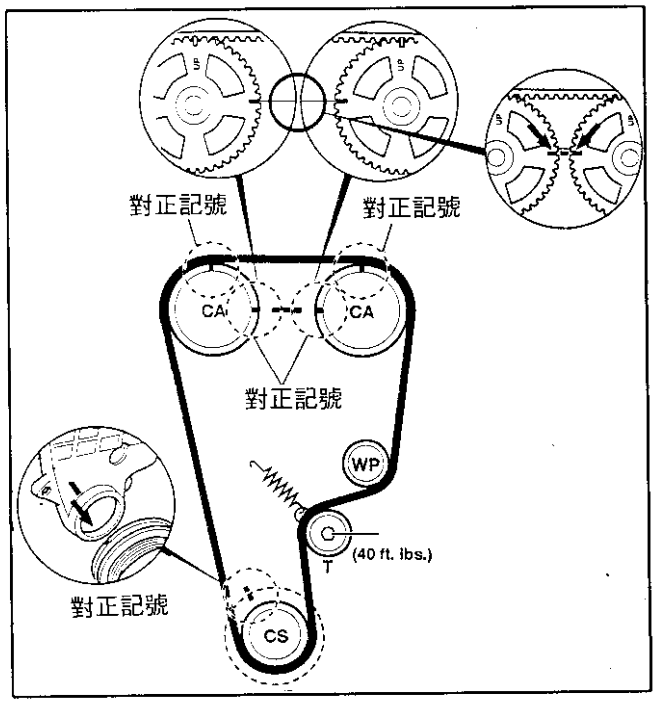

■ 1.8/2.0L 單凸

◎ 1983-90年
HONDA Prelude 1.8
Accord 2.0

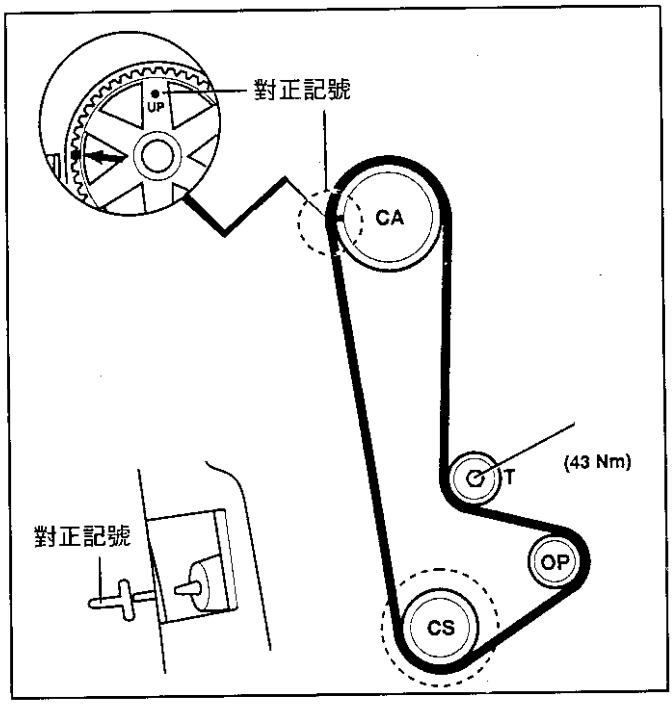

◎ 1989-96年
HONDA Accord 1.8/2.0L

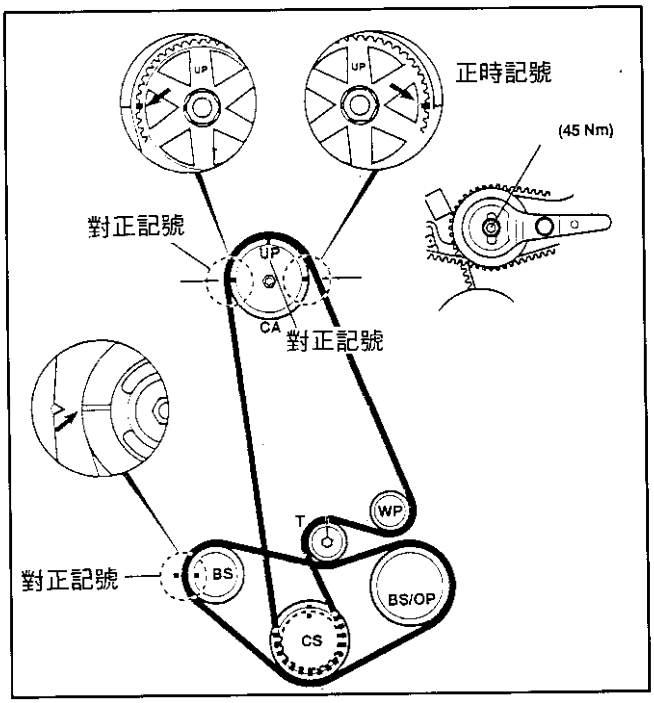

■ 1.8/2.0L 雙凸

◎ 1990-94年
ACURA Integra 1.8L

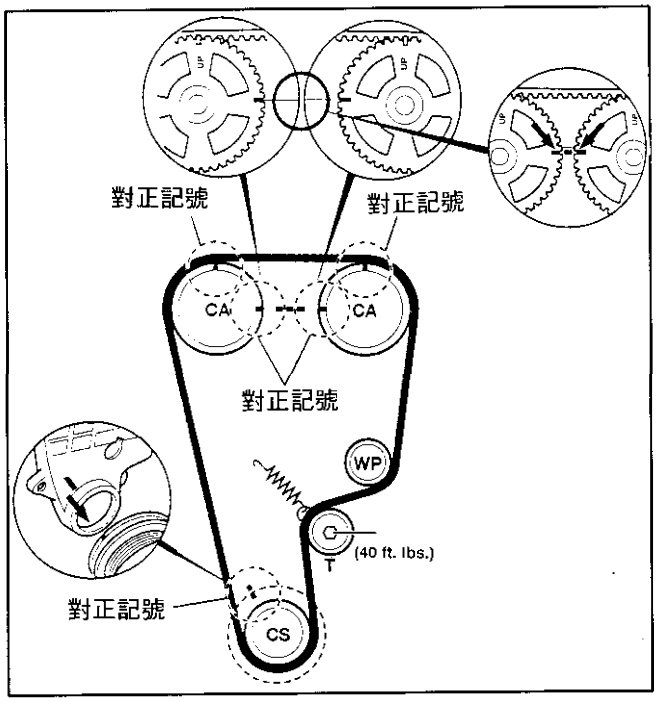

◎ 1987-90年 HONDA Prelude 2.0 16V
Accord 2.0 16V
1988-91年 HONDA Prelude 2.0L

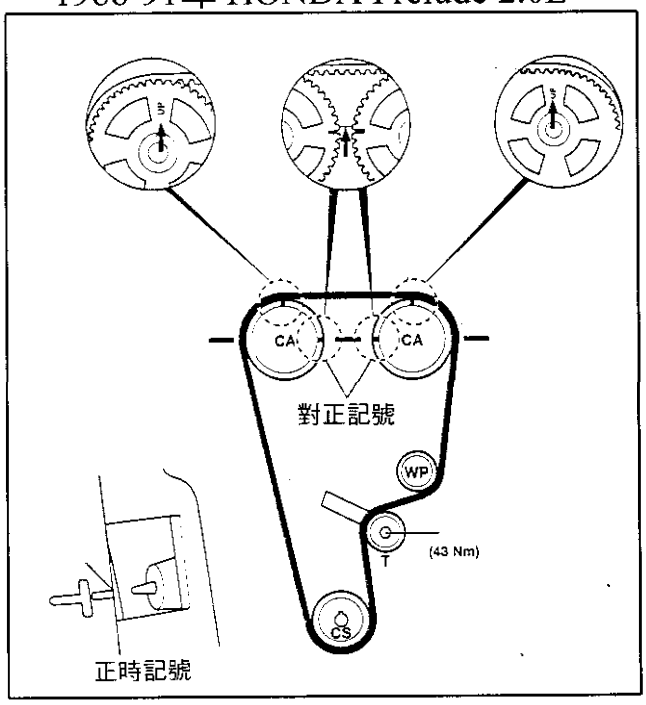

■ 2.1L 雙凸

◎ 1988-91年

HONDA Prelude 2.1L

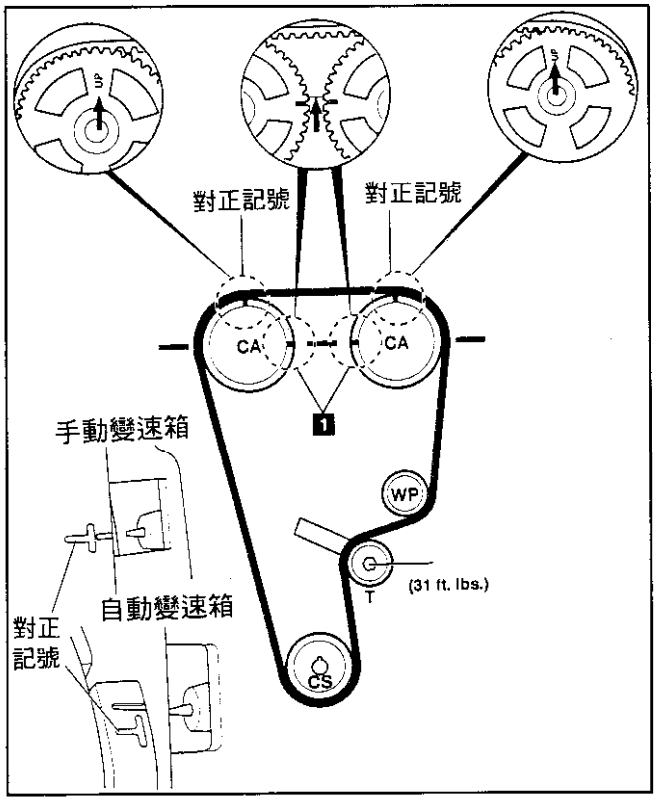

■ 2.2 單凸

◎ 1989-93年

HONDA Accord 2.2

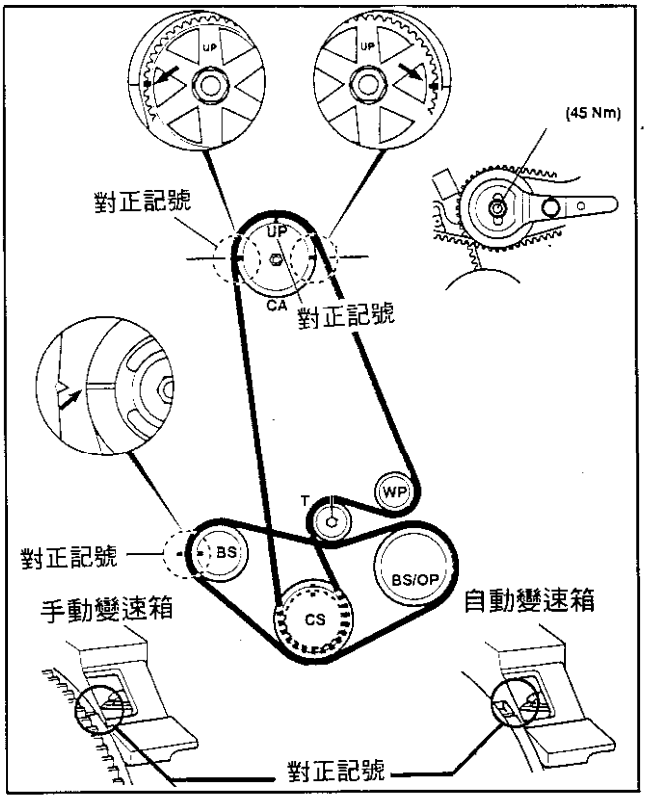

■ 2.2L 單凸

◎ 1995-96年

HONDA Shuttle 2.2i

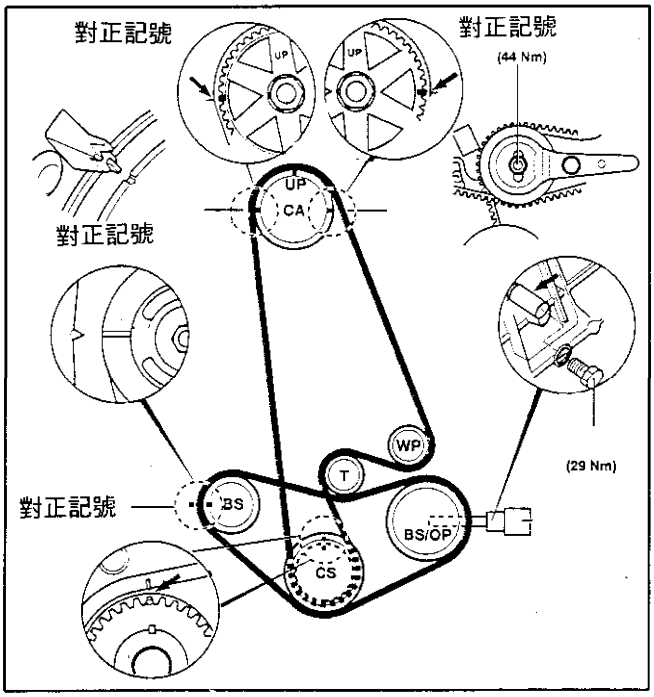

■ 2.2L 雙凸

◎ 1993-96年

HONDA Prelude 2.2 V-TEC

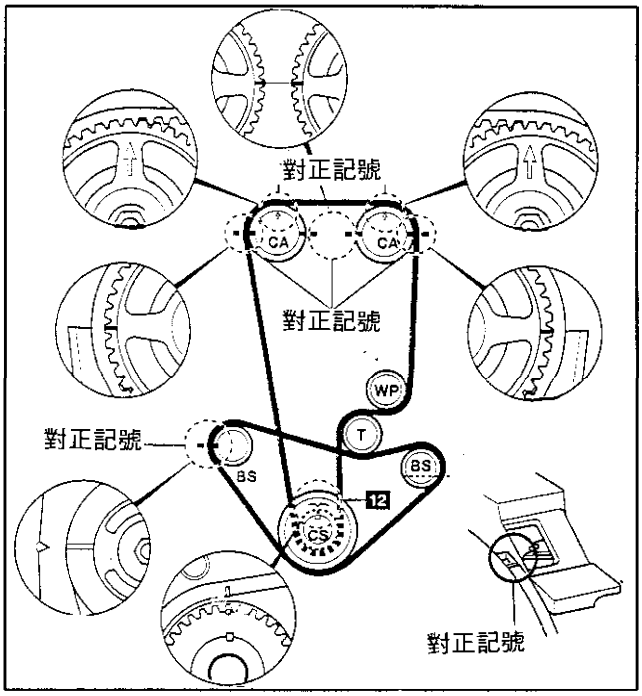

■ 2.3L 雙凸

◎ 1993-96年

HONDA Accord 2.3i

Prelude 2.3i

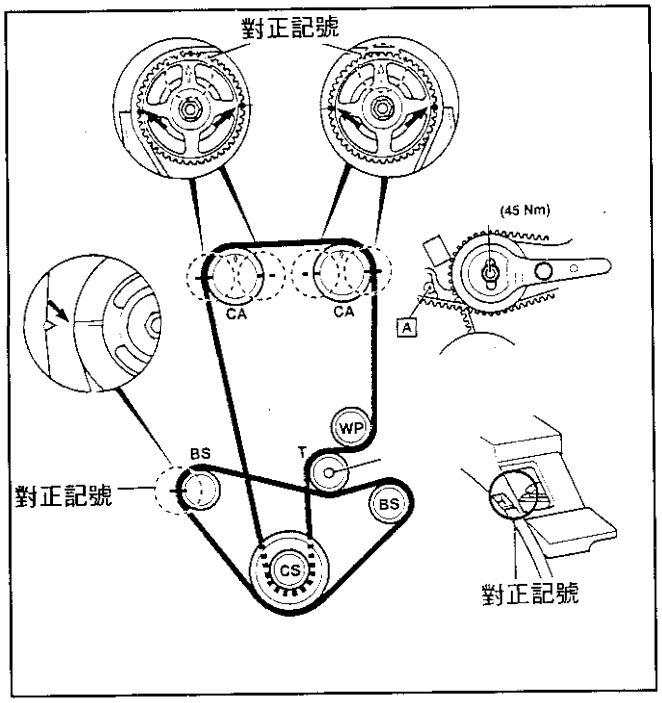

■ 2.5/2.7L 單凸

◎ 1986-91年

HONDA Legend 2.5/2.7

Legend coupe 2.7

◎ 1986-90年

ACURA Legend 2.5L V6/2.7L V6

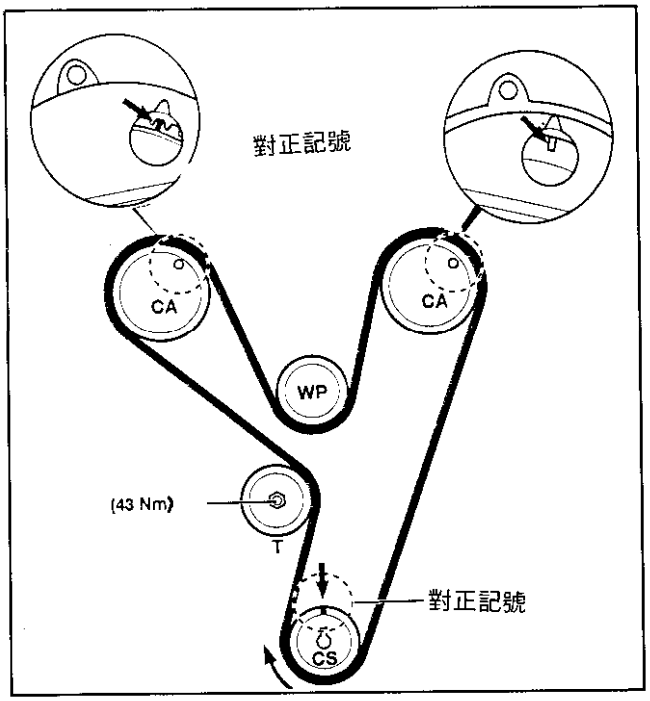

◎ HONDA Accord 2.7L Similar

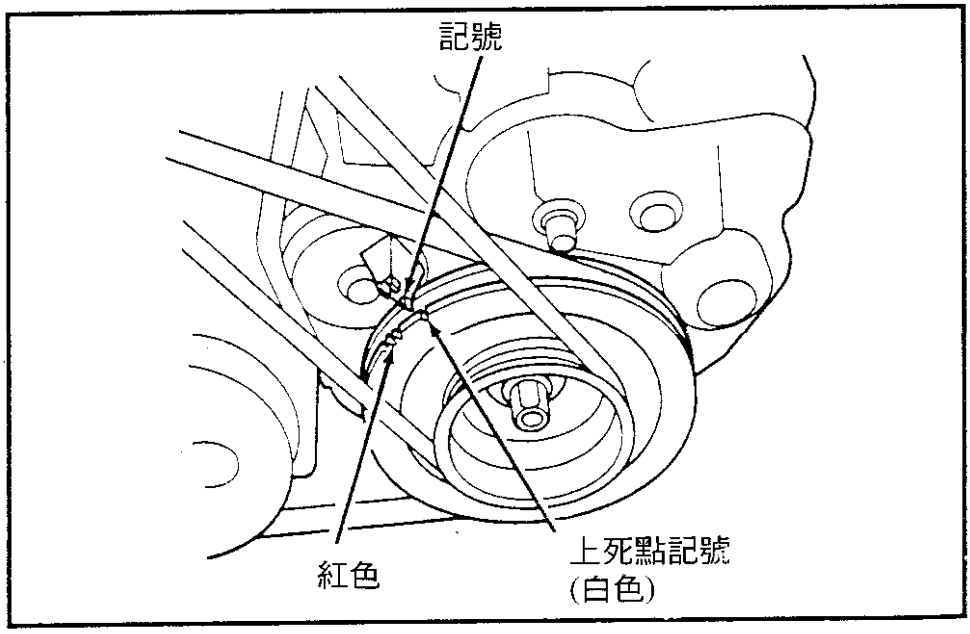

■ 3.2L 雙凸

◎ 1991-96 Legend 3.2L V6
Legend Coupe 3.2L V6

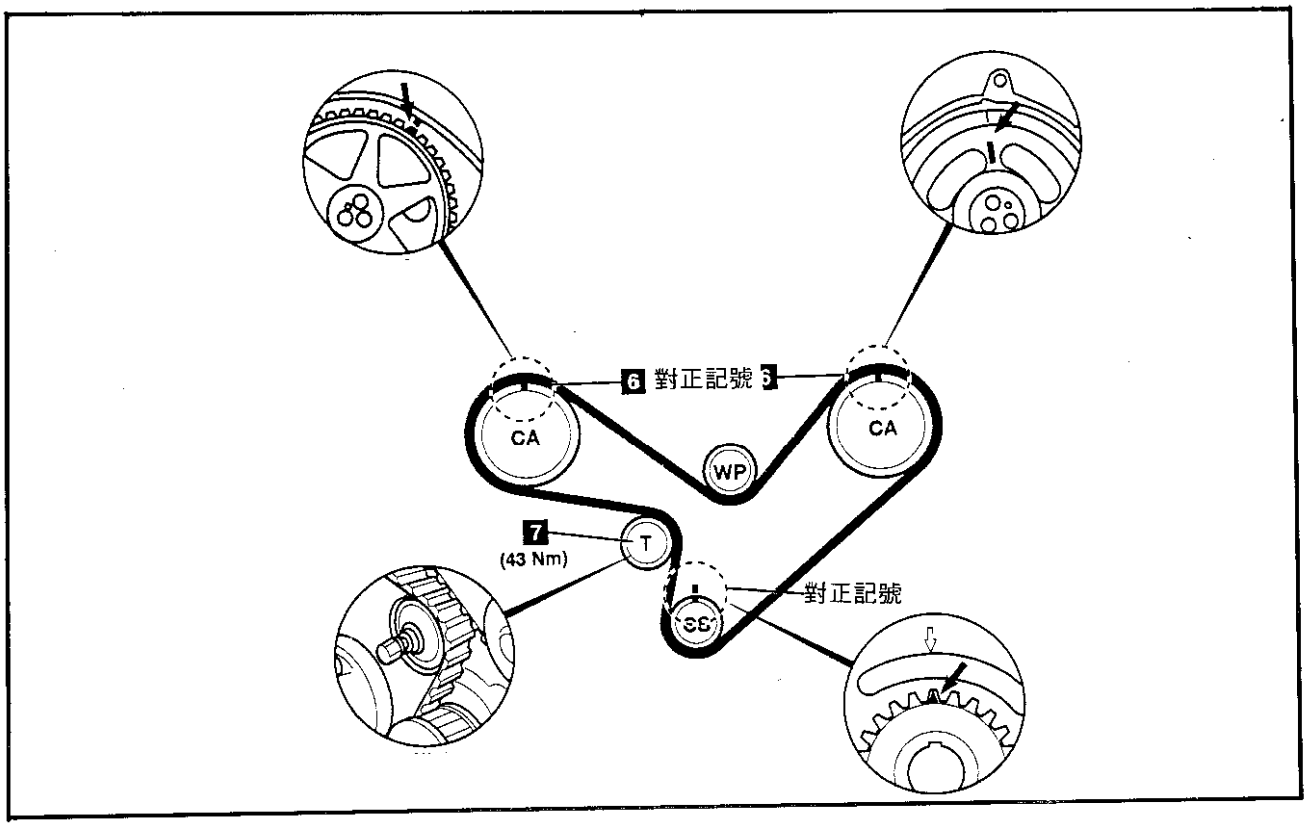

■筆記

五、ACURA/HONDA車系引擎故障碼讀取與清除

◎ 適用車種 —— ACURA、ACCORD、CIVIC、PRELUDE

◎ 故障顯示:

1. 由電腦上的『LED』顯示。
   (a). 一個紅色 LED: HONDA、ACURA。
   (b). 四個 LED : HONDA。
2. 儀錶板『CHECK ENGINE』燈顯示 ACCORD、CIVIC、PRELUDE、ACURA。
3. 採用OBD-II儀器顯示：(96年)ACURA。

1. 讀取方法及清除程序:

[第一類]. 由一紅色 LED 的讀碼。(在電腦上)

● LED顯示: 電腦裝在置物箱下腳踏板處。

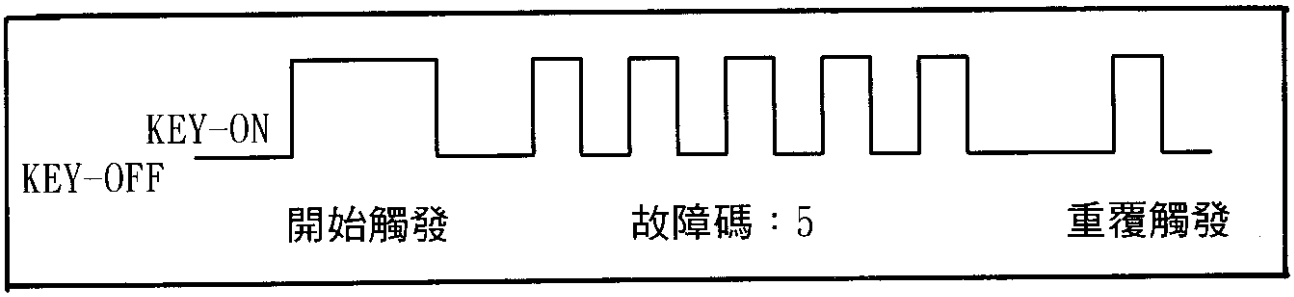

● 每次僅有顯示一個故障碼, 修護完成後再路試, 看看是否還有另外的故障碼。

[第二類]. 由四個 LED 的讀碼。(在電腦上)

● LED代表意義: 電腦裝在座椅底下。

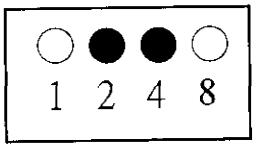

{ 電腦側內的四個 LED }

2
+ 4

6

故障碼: 6

● 每個 LED 均代表一個數字, 將亮的 LED 代表的數字相加, 即代表一組故障碼。每次只顯示一組故障碼。

[第三類]. 儀錶板『CHECK ENGINE』燈的讀取。

● 先找出診斷跨接線頭:

(1). Accord及 Civic車種：儀錶板右下方。

(2). 90-91年 Prelude 2.0L車種：引擎室中。

(3). 92-95年 Prelude車種：乘客座靠中控台(冷氣控制面板處)。

[Acura車種]診斷頭在置物箱下方之一個兩條線頭診斷座。

● 利用跨線跨接兩線, 將點火開關 ON, 但不要發動引擎。

● 觀察儀錶板『CHECK ENGINE』燈閃爍的故障碼, 每次只顯示一組故障碼。

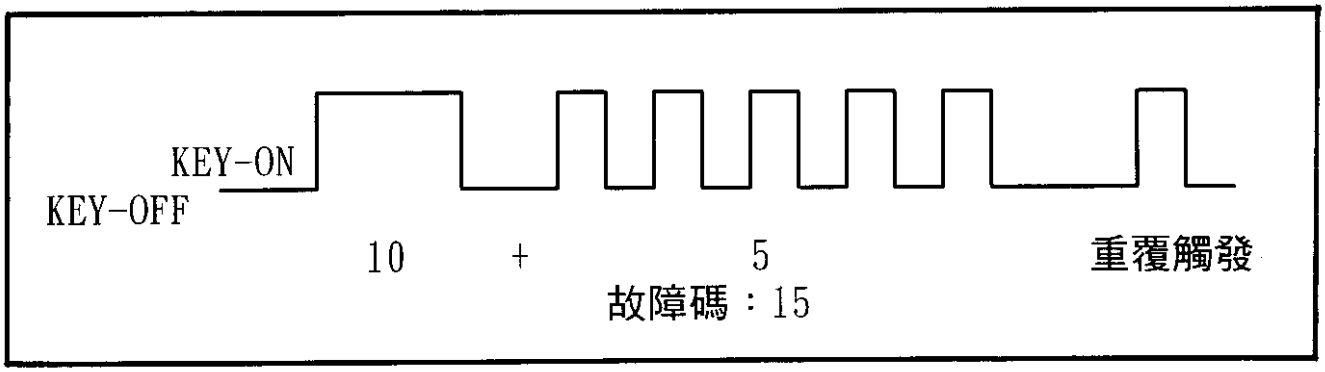

[第四類]. 採用 OBD-II 儀器讀取。

● 先找出 16pin診斷接頭:

[Integra車種]診斷頭在置物箱左側靠中控台處。

[2.5TL和 3.2TL車種]診斷座在排檔桿前方, 煙灰缸後方。

(1). 95年 Accord V6：點煙器後方。

(2). 96年 Accord：煙灰缸後方。

(3). Civic：儀錶板左方。

● 將儀器連接於 16pin診斷接頭上, 點火開關 ON, 但不要發動引擎。

● 經由診斷儀器的操作讀取故障碼。

◎ 故障碼清除：

86-90 Integra及單點噴射車種	拆除 Hazard保險絲 10秒以上
91-95 Integra及單點噴射車種	拆除 back up保險絲 10秒以上
86-90 Legend	拆除 alternator senso保險絲 10秒以上
91-95 Legend	拆除 No.15保險絲 10秒以上, 同時也會清除座椅設定
NSX、Prelude	拆除 check保險絲 10秒以上, 同時也會清除收音機和時鐘設定
Vigor、95年以前 Accord及 Civic	拆除 back up保險絲 10秒以上, 同時也會清除收音機和時鐘設定
96 Integra、2.5TL及 3.2TL、Accord、Civic	拆除 back up/radio 10A保險絲 10秒以上

※可拆除電瓶負極來清除故障碼，但所有系統的設定都會被清除。

2. 故障碼表:

(1). 4個 LED的組合碼:

故障碼	內　　容	故障碼	內　　容
1	含氧感知器不良	8	上死點位置感知器(TPC)
2,4,12	主電腦不良	9	缸數識別感知器(CYL)
3	(MAP)進氣壓力感知器線路不良	10	進氣溫度感知器
5	(MAP)進氣壓力感知器眞空管路不良	11	速度混合比調節感知器
6	水溫感知器	13	大氣壓力感知器
7	節汽門位置感知器	14,15	主電腦不良

(2). 由紅色 LED及『CHECK ENGINE』燈顯示的故障碼:

故障碼	內　　容	故障碼	內　　容
1	含氧感知器不良(前)	14	(EACV) 怠速空氣控制閥
2	含氧感知器不良(後)	14	IAC閥
2	車速感知器不良(PGM—化油器用)	15	點火輸出信號
3	(MAP)進氣壓力感知器線路不良	16	噴油咀電路(10～13Ω)
4	曲軸度位置感知器(CRANK)(350～700Ω)	17	(VSS)車速感知器
4	眞空開關信號(PGM—化油器用)	18	點火正時線路不良
5	(MAP)進氣壓力感知器眞空管路不良	19	A/T鎖定電磁閥(14-25Ω)
6	水溫感知器(正常工作溫度：200-400Ω)	20	(ELD)電子負荷提昇器
7	節汽門位置感知器(怠速時：0.5-0.8V)	21	渦輪增壓電磁閥不良(14-30Ω)
7	離合器踏板開關或P/N開關(PGM—化油器用)	22	前汽門正時機油壓力開關不良
8	TDC 位置感知器(350-700Ω)	23	爆震感知器
8	點火脈衝信號(PGM—化油器用)	30	A/T - F/I線路A不良
9	汽缸位置感知器(第一缸識)(350-700Ω)	31	A/T - F/I線路B不良
10	進氣溫度感知器(正常工作溫度：500-1000Ω)	41	含氧感知器加熱線路不良
12	EGR 系統	43	空燃比含氧感知器不良(D15Z1引擎)
13	大氣壓力感知器	48	加熱式含氧感知器

(3). ACURA/HONDA引擎故障碼對照表:

故障碼	內　　容	故障碼	內　　容
燈不亮	可能警示燈泡或線路不良	41	含氧感知器加熱線路不良(左)或(前)
燈一直亮	可能引擎主電腦不良	42	含氧感知器加熱線路不良(右)或(後)
1	含氧感知器線路不良(左)或(前)	43	汽油泵控制線路不良(左)或(前)
2	含氧感知器線路不良(右)或(後)	44	汽油泵控制線路不良(右)或(後)
3	MAP感知器電路信號不良	45	主電腦控制噴油量不良(左)或(前)
4	CKP曲軸感知器線路不良(1)	46	主電腦控制噴油量不良(右)或(後)
5	MAP感知器眞空信號不良	47	汽油泵線路不良
6	引擎水溫感知器線路不良	48	含氧感知器加熱線路不良
7	節汽門位置感知器線路不良	50	空氣流量感知器線路不良
8	TDC上死點感知器線路不良	51	後渦輪增壓電磁閥(NSX)
9	CYL汽缸識別感知器線路不良	52	後 VTEC可變汽門油壓開關線路不良
10	進氣溫度感知器迴路不良	53	爆震感知器線路不良(右)或(後)
11	怠速混合比調整(IMA)不良	54	曲軸感知器線路不良(2)
12	EGR位置感知器信號沒變化	59	CYL汽缸識別感知器線路不良(2)
13	大氣壓力信號輸出線路不良(D5腳)	61	含氧感知器電壓變動過慢
14	IAC怠速控制馬達線路不良	62	右含氧感知器電壓變動過慢
15	主電腦觸發點火晶體線路不良	63	副含氧感知器信號不良
16	噴油咀線路不良	65	副含氧感知器加熱線不良
17	車速信號線路不良	67	觸媒系統不良
18	點火正時調整器線路不良	70	自動變速箱不良
◎ 19	A/T鎖定控制電磁閥控制線路不良	71	第一缸不跳火
20	ELD電子負荷補償線路不良	72	第二缸不跳火
21	VTEC可變汽門電磁閥控制線路不良	73	第三缸不跳火
21	前渦輪增壓電磁閥不良(NSX)	74	第四缸不跳火
22	前VTEC可變汽門油壓開關線路不良	75	第五缸不跳火
23	爆震感知器線路不良(左)或(前)	76	引擎單缸點火不良
◎ 30	A/T與 PCM連線信號 A不良	80	EGR系統不良
◎ 31	A/T與 PCM連線信號 B不良	86	水溫感知器線路不良
35	TCS與 PCM連線信號不良(A)	92	EVAP系統不良
36	TCS與 PCM連線信號不良(B)		

(4). OBD-II故障碼對照表：

故障碼							內　　容
2.5TL		3.2TL		Integra		HONDA	
Code	MIL	Code	MIL	Code	MIL		
P0101	50	—	—	—	—	—	MAF 線路不良
P0102	50	—	—	—	—	—	MAF 輸入電壓過低
P0103	50	—	—	—	—	—	MAF 輸入電壓過高
—	—	P0106	5	P0106	5	P0106	MAP 線路不良
—	—	P0107	3	P0107	3	P0107	MAP 輸入電壓過低
—	—	P0108	3	P0108	3	P0108	MAP 輸入電壓過高
P0112	10	P0112	10	P0112	10	P0112	IAT 輸入電壓過低
P0113	10	P0113	10	P0113	10	P0113	IAT 輸入電壓過高
P0116	86	P0116	86	P0116	86	P0116	ECT 線路不良
P0117	6	P0117	6	P0117	6	P0117	ECT 輸入電壓過低
P0118	6	P0118	6	P0118	6	P0118	ECT 輸入電壓過高
P0122	7	P0122	7	P0122	7	P0122	TP 輸入電壓過低
P0123	7	P0123	7	P0123	7	P0123	TP 輸入電壓過高
P0130	1	—	—	—	—	—	主含氧感知器線路不良
—	—	—	—	P0131	1	P0131	主含氧感知器電壓過低
—	—	P0131	2	—	—	—	右含氧感知器電壓過低
—	—	—	—	P0132	1	P0132	主含氧感知器電壓過高
—	—	P0132	2	—	—	—	右含氧感知器電壓過高
P0133	61	—	—	P0133	61	P0133	主含氧感知器電壓變動過慢
—	—	P0133	62	—	—	—	右含氧感知器電壓變動過慢
P0135	41	—	—	P0135	41	P0135	主含氧感知器加熱線不良
—	—	P0135	42	—	—	—	右含氧感知器加熱線不良
—	—	P0137	63	P0137	63	P0137	第二含氧感知器電壓過低
—	—	P0138	63	P0138	63	P0138	第二含氧感知器電壓過高
P0139	63	P0139	63	P0139	62	P0139	第二含氧感知器電壓變動過慢
P0141	65	P0141	65	P0141	65	P0141	第二含氧感知器加熱線不良
—	—	P0151	1	—	—	—	左含氧感知器電壓過低
—	—	P0152	1	—	—	—	左含氧感知器電壓過高
—	—	P0153	61	—	—	—	左含氧感知器電壓變動過慢
—	—	P0155	41	—	—	—	左含氧感知器加熱線不良
P0171	45	—	—	P0171	45	P0171	混合比過稀
—	—	P0171	46	—	—	—	右側引擎混合比過稀

◎續 OBD-II故障碼對照表：

故障碼							內　　容
2.5TL		3.2TL		Integra		HONDA	
Code	MIL	Code	MIL	Code	MIL		
P0172	45	—	—	P0172	45	P0172	混合比過濃
—	—	P0172	46	—	—	—	右側引擎混合比過濃
—	—	P0174	45	—	—	—	左側引擎混合比過稀
—	—	P0175	45	—	—	—	左側引擎混合比過稀
P0300	76	P0300	76	—	—	—	任意缸不跳火
—	—	—	—	P0301-P0304	71-74	—	1-4缸不跳火
P0301-P0305	71-75	—	—	—	—	—	1-5缸不跳火
—	—	—	—	—	—	P0301-P0306	1-6缸不跳火
—	—	—	—	P0325	23	P0325	爆震感知器線路不良
—	—	P0325	53	—	—	—	右爆震感知器線路不良
P0327	23	—	—	—	—	—	前爆震感知器輸入電壓過低
P0328	23	—	—	—	—	—	前爆震感知器輸入電壓過高
—	—	P0330	23	—	—	—	左爆震感知器線路不良
P0332	53	—	—	—	—	—	後爆震感知器輸入電壓過低
P0333	53	—	—	—	—	—	後爆震感知器輸入電壓過高
—	—	—	—	P0335	4	P0335	曲軸位置感知器線路不良
P0335	4	—	—	—	—	—	曲軸位置感知器輸入電壓過低
—	—	P0335	4	—	—	—	第一組曲軸位置感知器輸入電壓過低
P0336	4	—	—	P0336	4	P0336	曲軸位置感知器不良
—	—	P0336	4	—	—	—	第一組曲軸位置感知器不良
P0401	80	P0401	80	P0401	80	P0401	EGR流量不足
P0420	67	P0420	67	P0420	67	P0420	觸媒系統不良
P0441	92	P0441	92	P0441	92	P0441	EVAP流量不足
—	—	—	—	—	—	P0452	油箱壓力感知器輸入電壓過低
—	—	—	—	—	—	P0453	油箱壓力感知器輸入電壓過高
P0500	17	P0500	17	P0500	17	P0500	VSS輸入電壓過低
—	—	—	—	—	—	P0501	VSS不良
P0505	14	P0505	14	P0505	14	P0505	IAC系統不良

◎續 OBD-II故障碼對照表：

故障碼							內　　容
2.5TL		3.2TL		Integra		HONDA	
Code	MIL	Code	MIL	Code	MIL		
P0715 P0720 P0725 P0730P 0740 P0753P 0758	70	P0715 P0720 P0730 P0740 P0753 P0758	70	P0700 P0715 P0720 P0725 P0730 P0740 P0753 P0758	70	—	自動變速箱
P1107	13	P1107	13	P1107	13	P1107	大氣壓力感知器輸入電壓過低
P1108	13	P1108	13	P1108	13	P1108	大氣壓力感知器輸入電壓過高
—	—	—	—	—	—	P1162	主含氧感知器線路不良
—	—	—	—	—	—	P1163	主含氧感知器電壓動變過慢
—	—	—	—	—	—	P1164	主含氧感知器不良
—	—	—	—	—	—	P1165	主含氧感知器不良
—	—	—	—	—	—	P1167	主含氧感知器加熱不良
—	—	—	—	—	—	P1168	主含氧感知器 LABEL輸入過低
—	—	—	—	—	—	P1169	主含氧感知器 LABEL輸入過高
—	—	P1201- P1206	71- 76	—	—	—	1-6缸不跳火
—	—	—	—	—	—	P1253	VTEC系統不良
—	—	—	—	P1259	22	P1259	VTEC系統不良
P1297	20	P1297	20	P1297	20	P1297	ELD輸入電壓過低
P1298	20	P1298	20	P1298	20	P1298	ELD輸入電壓過高
—	—	P1300	71-76	P1300	71-74	P1300	任意缸不跳火
—	—	P1301- P1306	71- 76	—	—	—	1-6缸不跳火
—	—	P1316	79	—	—	—	左側引擎火星塞電路不良
—	—	P1317	79	—	—	—	右側引擎火星塞電路不良
—	—	P1318	79	—	—	—	左側引擎點火閉角線路不良
—	—	P1319	79	—	—	—	右側引擎點火閉角線路不良
P1336	54	—	—	P1336	54	P1336	CKP感知器間歇性故障
—	—	P1336	54	—	—	—	第二組曲軸位置感知器不良
P1337	54	—	—	P1337	54	P1337	CKP感知器無信號輸出

◎續 OBD-II故障碼對照表：

故障碼							內　　容
2.5TL		3.2TL		Integra		HONDA	
Code	MIL	Code	MIL	Code	MIL		
—	—	P1337	54	—	—	—	第二組曲軸位置感知器輸入電壓過低
P1359	8	—	—	P1359	8	P1359	CKP/TDC感知器接頭脫落
P1361	8	—	—	P1361	8	P1361	TDC感知器間歇性故障
P1362	8	—	—	P1362	8	P1362	TDC感知器無信號
P1381	9	—	—	P1381	9	P1381	CYP感知器間歇性故障(CYP：汽缸位置)
—	—	P1381	9	—	—	—	第一組 CYP感知器間歇性故障
P1382	9	—	—	P1382	9	P1382	CYP感知器無信號輸出
—	—	P1382	9	—	—	—	第一組 CYP感知器無信號輸出
—	—	P1386	59	—	—	—	第二組 CYP感知器間歇性故障
—	—	P1387	59	—	—	—	第二組 CYP感知器無信號輸出
—	—	—	—	—	—	P1456	油箱廢氣控制系統
—	—	—	—	—	—	P1457	活性碳罐洩漏
P1459	92	P1459	92	P1459	92	P1459	EVAP電磁閥故障
P1491	12	P1491	12	P1491	12	P1491	EGR閥流量偵測
P1498	12	P1498	12	P1498	12	P1498	EGR閥感知器電壓過高
P1508	14	P1508	14	P1508	14	P1508	IAC閥線路不良
—	—	—	—	—	—	P1509	IAC閥線路不良
—	—	P1607	—	P1607	—	P1607	ECM內部線路不良
—	—	—	—	—	—	P1655	TMA/TMB信號線不良
P1660	70	—	—	P1660	70	—	A/T FI資料線不良
P1681	30	—	—	P1681	30	—	A/T FI信號 A輸入過低
P1682	30	—	—	P1682	30	—	A/T FI信號 A輸入過高
P1686	31	—	—	P1686	31	—	A/T FI信號 B輸入過低
P1687	31	—	—	P1687	31	—	A/T FI信號 B輸入過高
—	—	P1690	35	—	—	—	TCSTB線路不良
—	—	P1696	36	—	—	—	TCFC輸入過低
—	—	P1697	36	—	—	—	TCFC輸入過高
P1705 P1706 P1753 P1758 P1786 P1787 P1790 P1791 P1792 P1794	70	P1705 P1706 P1753 P1758 P1768 P1791	70	P0700 P1705 P1706 P1753 P1758 P1790 P1791 P1792 P1794	70	—	自動變速箱

■ 各車系依下圖接跨診斷座讀取故障碼：

■ 診斷座位置圖—具備 ECM,A/T,ABS,TCS,SRS診斷功能

置物廂右下方

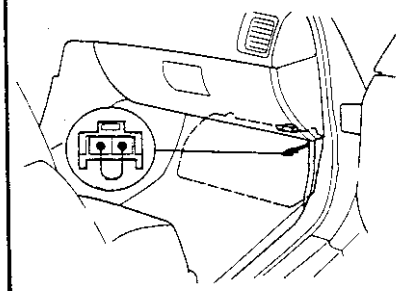

置物廂左下方

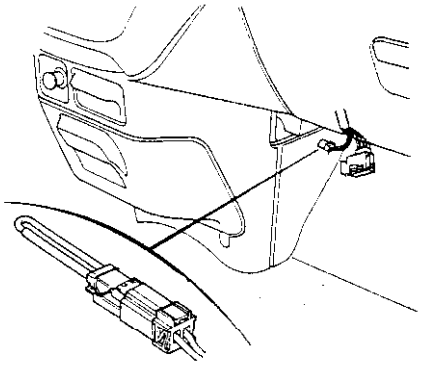

OBD-II診斷座位置

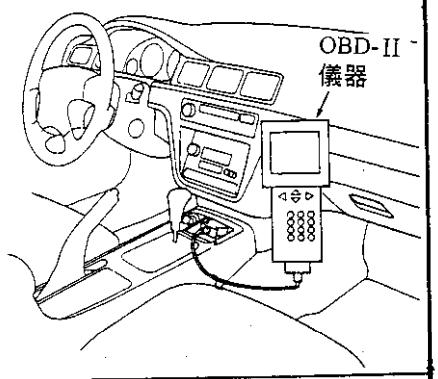

置物廂右側電腦上方

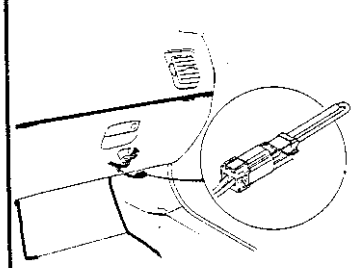

儀錶板右下方

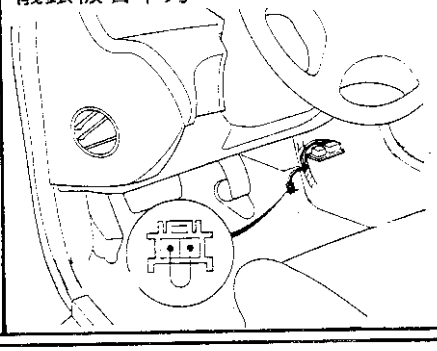

Passport車型

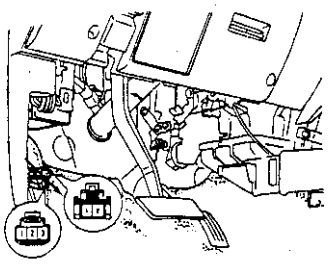

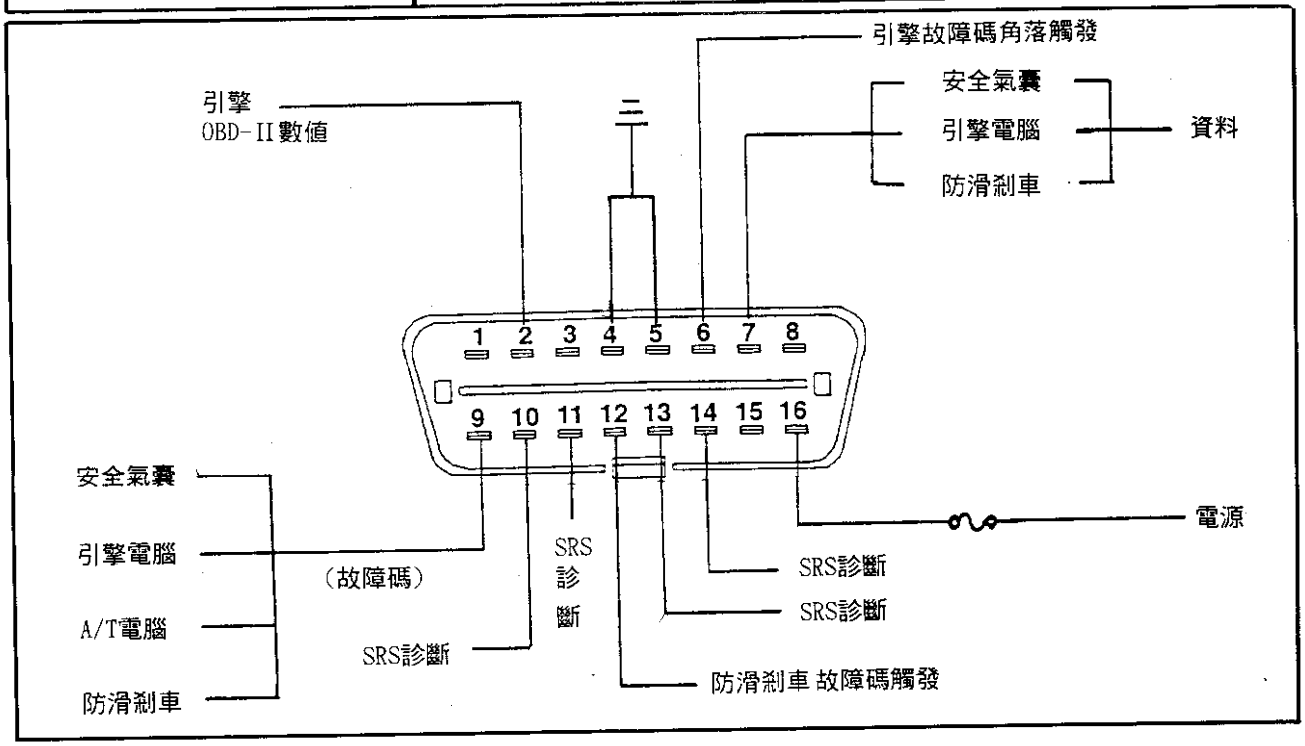

■ 清除故障碼只要拆電瓶 10秒後再裝回即可

六、ACURA/HONDA傳統閃爍碼故障碼表：

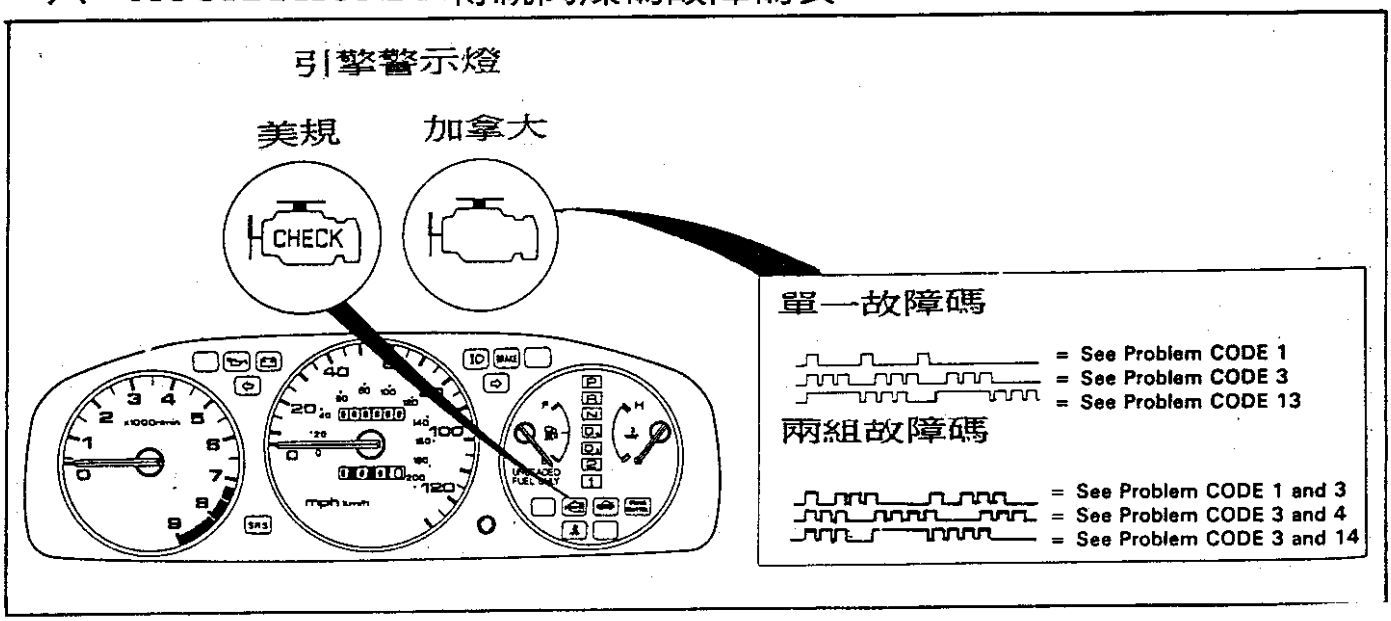

ACURA/HONDA 傳統雙碼

故障碼	說　明	故障碼	說　明	故障碼	說　明
0	引擎控制電腦(ECM)	19	自排鎖住電磁閥A/B	51	後渦輪增壓電磁閥(NSX)
1	加熱式含氧感知器	20	電器負載偵測器(ELD)	52	曲軸位置感知器#2
	加熱式含氧感知器(左)	21	可變汽門正時VTEC電磁閥	53	右爆震感知器
2	加熱式含氧感知器(右)	22	可變汽門正時VTEC油壓開關	54	曲軸位置感知器#2
3	歧管壓力感知器(MAP)	23	爆震感知器	59	第一缸位置感知器#2
4	曲軸位置感知器		爆震感知器(左)	61	主含氧感知器反應過慢
	曲軸位置感知器#1	30	引擎/變速箱電腦連線信號A	62	右側主含氧感知器反應過慢
5	歧管壓力感知器(MAP)	31	引擎/變速箱電腦連線信號B	63	副含氧感知器電壓過高/過低或反應過慢
6	引擎水溫感知器(ECT)	35	循跡防滑控制系統(TCS)線路	65	副含氧感知器加熱線不良
7	節氣門位置感知器(TP)	36	循跡防滑控制系統(TCS)線路	67	觸媒效率不良
8	上死點位置感知器(TDC)	41	含氧感知器加熱線	70	自動變速箱
9	第一缸位置感知器(CYP)	41	含氧感知器加熱線(左)	71	第一缸點火失火(Misfire)
10	進氣溫度感知器(IAT)	42	含氧感知器加熱線(右)	72	第二缸點火失火(Misfire)
11	怠速混合比調整(IMA)不良	43	供油系統 或ECM/HO2S不良	73	第三缸點火失火(Misfire)
12	EGR系統		左供油系統	74	第四缸點火失火(Misfire)
	EGR閥門位置感知器	44	右供油系統 或ECM/HO2S不良	75	第五缸點火失火(Misfire)
13	大氣壓力感知器(BARO)	45	左燃油計量(過濃/過稀)	76	第六缸點火失火(Misfire)
14	怠速空氣控制閥(IAC)	46	右燃油計量(過濃/過稀)	79	火星塞電壓偵測模組(偵測失火現象)
15	點火輸出信號	47	汽油泵線路不良	80	EGR流量不足(EGR管路或空氣濾清器污損、積碳)
16	噴油咀	48	加熱式含氧感知器(ECM/HO2S)	86	水溫感知器信號不符或不良(信號不符邏輯)
17	車速感知器(VSS)	50	空氣流量計信號電壓過高/過低	90	活性碳罐系統漏氣
18	點火正時調整器	51	右爆震感知器	92	活性碳罐系統流量開關不良

OBD-II故障碼

故障碼	說明	故障碼	說明
P0101	空氣流量計不良信號不符	P0303	第三缸發生失火(Misfire)
P0102	空氣流量計不良信號電壓過低	P0304	第四缸發生失火(Misfire)
P0103	空氣流量計不良信號電壓過高	P0305	第五缸發生失火(Misfire)
P0106	歧管壓力感知器(MAP)不良/信號不符	P0306	第六缸發生失火(Misfire)
P0107	歧管壓力感知器(MAP)不良/信號過低	P0325	(右)爆震感知器線路不良
P0108	歧管壓力感知器(MAP)不良/信號過高	P0327	(前)爆震感知器信號電壓過低
P0112	進氣溫度感知器,信號電壓過低	P0328	(前)爆震感知器信號電壓過高
P0113	進氣溫度感知器,信號電壓過高	P0330	(左)爆震感知器線路不良
P0116	引擎水溫感知器不良信號不符	P0332	(右)爆震感知器信號過低
P0117	引擎水溫感知器不良信號電壓過低	P0333	(右)爆震感知器信號過高
P0118	引擎水溫感知器不良信號電壓過高	P0335	曲軸感知器信號電壓過低
P0122	節氣門位置感知器信號電壓過低	P0336	曲軸感知器信號不良信號不符
P0123	節氣門位置感知器信號電壓過高	P0401	EGR 流量不足
P0130	主含氧感知器線路不良	P0420	觸媒系統效率過低
P0131	右側主含氧感知器信號電壓過低	P0441	活性碳罐系統流量不正常
P0132	右側主含氧感知器信號電壓過高	P0452	活性碳罐壓力感知器電壓過低
P0133	右側主含氧感知器反應速度過慢	P0453	活性碳罐壓力感知器電壓過高
P0135	右側主含氧感知器加熱線不良	P0500	車速感知器電壓信號過低
P0137	副含氧感知器信號電壓過低	P0501	車速感知器不良信號不符
P0138	副含氧感知器信號電壓過高	P0505	怠速控制系統不良
P0139	副含氧感知器信號反應過慢	P0700	變速箱控制電腦
P0141	副含氧感知器加熱線不良	P0715	變速箱檔位開關不良
P0151	左側主含氧感知器信號電壓過低	P0720	變速箱輸出軸轉速感知器線路不良
P0152	左側主含氧感知器信號電壓過高	P0725	引擎轉速感知器不良
P0153	左側主含氧感知器反應速度過慢	P0730	倒檔齒輪比不正確
P0155	左側主含氧感知器加熱線不良	P0740	扭力轉換離合器不良
P0171	系統過稀(右)	P0753	1-2檔換檔電磁閥線路
P0172	系統過濃(右)	P0758	2-3檔換檔電磁閥線路
P0174	系統過稀(左)	P1107	大氣壓力感知器電壓信號過低
P0175	系統過濃(左)	P1108	大氣壓力感知器電壓信號過高
P0300	點火系統發生失火(Misfire)	P1162	前含氧感知器線路不良
P0301	第一缸發生失火(Misfire)	P1163	前含氧感知器反應過慢
P0302	第二缸發生失火(Misfire)	P1164	前含氧感知器不良信號不符

故障碼	說明	故障碼	說明
P1165	前含氧感知器不良信號不符	P1456	活性碳罐系統漏氣(油箱區域)
P1166	前含氧感知器加熱系統線路	P1457	活性碳罐系統漏氣(碳罐區域)
P1167	前含氧感知器加熱系統不良	P1459	活性碳罐系統流量開關不良
P1168	前含氧感知器電壓信號過低	P1491	EGR 閥門開啓度不足
P1169	前含氧感知器電壓信號過高	P1498	EGR 閥門位置感知器信號電壓過高
P1201	第一缸發生失火(Misfire)(燃油系統)	P1508	怠速空氣控制閥線路不良
P1202	第二缸發生失火(Misfire)(燃油系統)	P1509	怠速空氣控制閥線路不良
P1203	第三缸發生失火(Misfire)(燃油系統)	P1607	PCM 電腦內部線路故障
P1204	第四缸發生失火(Misfire)(燃油系統)	P1655	TMA/TMB 信號線故障
P1205	第五缸發生失火(Misfire)(燃油系統)	P1660	引擎/變速箱資料線不良
P1206	第六缸發生失火(Misfire)(燃油系統)	P1681	引擎/變速箱信號線A電壓過低
P1253	可變汽門正時系統故障	P1682	引擎/變速箱信號線A電壓過高
P1259	可變汽門正時系統故障	P1686	引擎/變速箱信號線B電壓過低
P1297	電器負載偵測器電壓信號過低	P1687	引擎/變速箱信號線B電壓過高
P1298	電器負載偵測器電壓信號過高	P1705	自排檔位開關線路
P1300	點火系統發生失火(點火系統)	P1706	自排檔位開關無信號
P1301	第一缸發生失火(點火系統)	P1753	自動鎖定電磁閥A線路不良
P1302	第二缸發生失火(點火系統)	P1758	自動鎖定電磁閥B線路不良
P1303	第三缸發生失火(點火系統)	P1768	自動變速箱故障
P1304	第四缸發生失火(點火系統)	P1785	自動變速箱故障
P1305	第五缸發生失火(點火系統)	P1786	自動變速箱故障
P1306	第六缸發生失火(點火系統)	P1787	自動變速箱故障
P1316	火星塞電壓偵測(左側)故障	P1790	自動變速箱故障
P1317	火星塞電壓偵測(右側)故障	P1791	自動變速箱故障
P1318	火星塞電壓偵測模組(左側)歸零	P1792	自動變速箱故障
P1319	火星塞電壓偵測模組(右側)歸零	P1793	自動變速箱故障
P1336	曲軸轉速感知器信號間歇中斷	P1794	自動變速箱故障
P1337	曲軸轉速感知器無信號	P1870	自動變速箱故障
P1359	曲軸/上死點感知器線路中斷	P1973	自動變速箱故障
P1361	上死點感知器信號間歇中斷	P1879	自動變速箱故障
P1362	上死點感知器無信號	P1885	自動變速箱故障
P1381	第一缸感知器信號間歇中斷	P1886	自動變速箱故障
P1382	第一缸感知器無信號	P1888	自動變速箱故障
P1386	第一缸感知器#2不良/信號不符	P1890	自動變速箱故障
P1387	第一缸感知器#2線路	P1891	自動變速箱故障

七、ACURA/HONDA故障碼分析說明：

DTC:=0　　燈不亮/燈不熄	引擎控制電腦
說明:當引擎電腦不良,供電不良、搭鐵不良或儀錶板故障指供電保險絲不良時,可能造成以上情形。	
檢測程序: 1. 檢查儀錶,電腦的保險絲是否正常,主繼電器是否良好。 2. 檢查故障指示燈,電腦線路是否良好(參考線路)。 3. 更換一正常電腦,若故障不再存在,則進行電腦更換。	
DTC:1、2	含氧感知器信號不正確
說明:當電腦偵測到含氧感知器信號不正常時(過高/過低),即設定故障;除了感知器不良以外,也可能是線路不良所造成。	
四線式感知器(含加熱器) 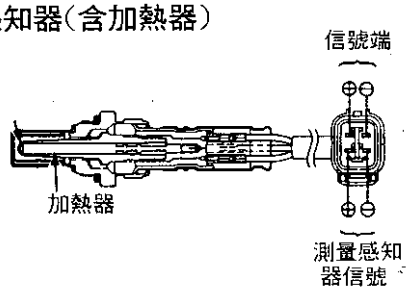 	單線式感知器(無加熱器) 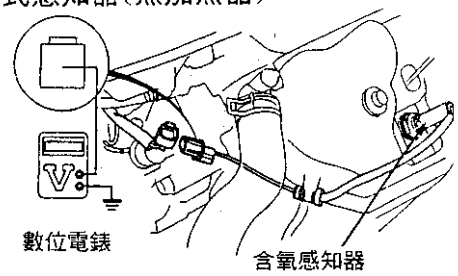

檢測程序：
1. 清除故障碼。☆
2. 檢查燃油壓力是否正常,若不正常時檢查油壓調節器。
3. 發動引擎到正常工作溫度,並持續怠速一分鐘以上。
4. 在Accord、Civic、Civic Del Sol、Odyssey車型上,先跨接2pin的診斷座,其它車型則繼續下一步驟。
5. 進行試車,自排車型排入2檔,手排則排入4檔,急加速5秒以上,再緩慢減速到停止。
6. 檢查故障碼是否依然存在,若沒有則表示故障爲間歇故障,請檢查電腦及含氧感知器接頭狀況。
7. 若出現1號或2號故障碼時,則參考43號故障流程,進一步確認故障所在。

註：

☆ 清除故障碼必須拆下引擎電腦供電保險絲;依車型不同,其保險絲可能標示以下名稱,BACK UP(倒車燈)、CLOCK/RADIO(時鐘/音響)、ACG(7.5A)。另外有些車型在音響上附有防盜密碼,所以在清除故障之前,必須先記下防盜密碼,並在保險絲裝回後輸入密碼,否則音響會遭防盜鎖定。

DTC:1、2	含氧感知器信號不正確
說明:當電腦偵測到含氧感知器信號不正常時(過高/過低),即設定故障;除了感知器不良以外,也可能是線路不良所造成。	

四線式感知器(含加熱器)

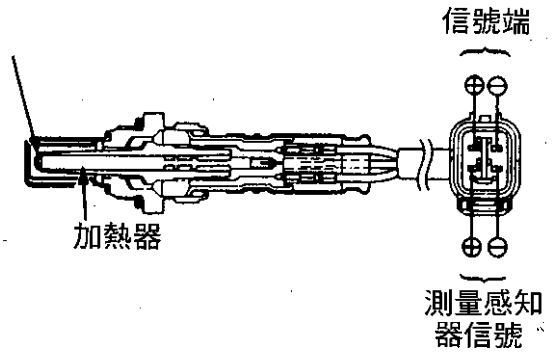

單線式感知器(無加熱器)

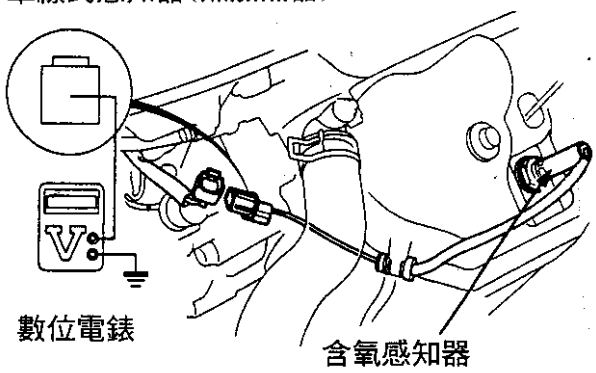

檢測程序:
1. 清除故障碼。☆
2. 檢查燃油壓力是否正常,若不正常時檢查油壓調節器。
3. 發動引擎到正常工作溫度,並持續怠速一分鐘以上。
4. 在Accord、Civic、Civic Del Sol、Odyssey車型上,先跨接2pin的診斷座,其它車型則繼續下一步驟。
5. 進行試車,自排車型排入2檔,手排則排入4檔,急加速5秒以上,再緩慢減速到停止。
6. 檢查故障碼是否依然存在,若沒有則表示故障爲間歇故障,請檢查電腦及含氧感知器接頭狀況。
7. 若出現1號或2號故障碼時,則參考43號故障流程,進一步確認故障所在。

註:

☆ 清除故障碼必須拆下引擎電腦供電保險絲;依車型不同,其保險絲可能標示以下名稱,BACK UP(倒車燈)、CLOCK/RADIO(時鐘/音響)、ACG(7.5A)。另外有些車型在音響上附有防盜密碼,所以在清除故障之前,必須先記下防盜密碼,並在保險絲裝回後輸入密碼,否則音響會遭防盜鎖定。

DTC:3、5	歧管壓力感知器(MAP)信號不正確

說明:當電腦偵測到歧管壓力感知器信號不正常時,即設定故障。

■ 感知器位置

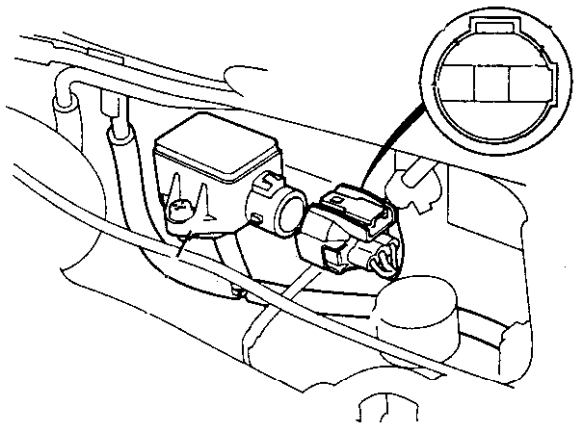

■ 感知器結構

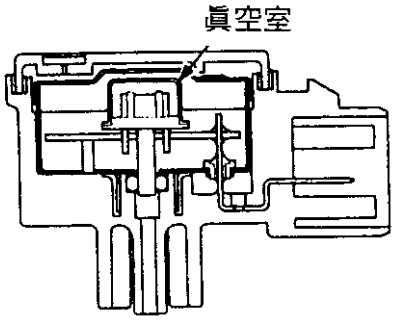

■ 感知器測量

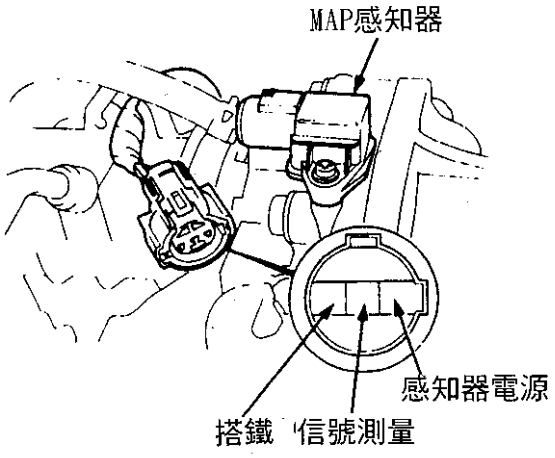

■ 眞空-電壓曲線

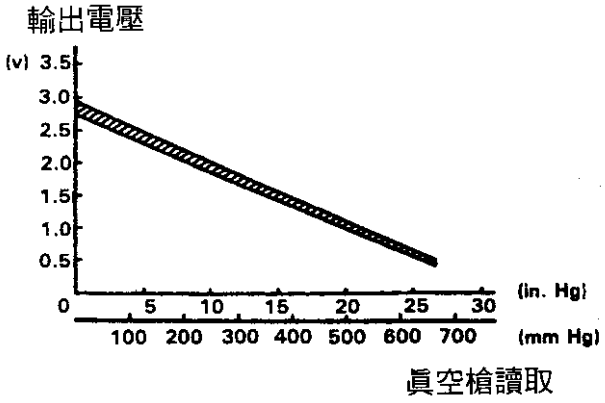

檢測程序:
1. 清除故障碼(參考故障碼#1附註)。
2. 發動引擎並檢查故障碼是否依然存在,若沒有出現故障碼,則表示間歇故障,請檢查感知器接頭是否不良。
3. 當故障碼依然存在時,則熄火再打開鎖匙(Key-ON),並測量感知器端接頭,及電腦端接頭的電源(5V)及搭鐵是否正常,當電腦端的感知器電源(5V)沒有輸出時,則可能爲電腦損壞。
4. 參考上圖,以眞空槍及電錶測量感知器信號電壓是否符合眞空/電壓曲線。

DTC:4、8、9、54、59	曲軸/上死點/第一缸感知器信號不正確
說明:電腦偵測到曲軸感知器,上死點感知器或第一缸感知器的信號不正常時,即設定故障碼。	

■ 感知器位置及插座腳位

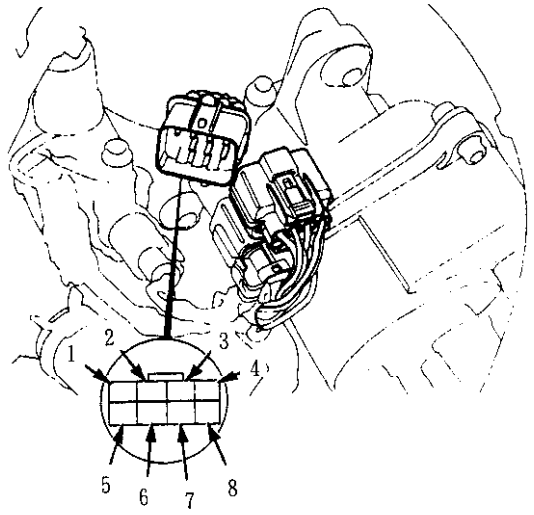

■ 感知器位置及插座腳位

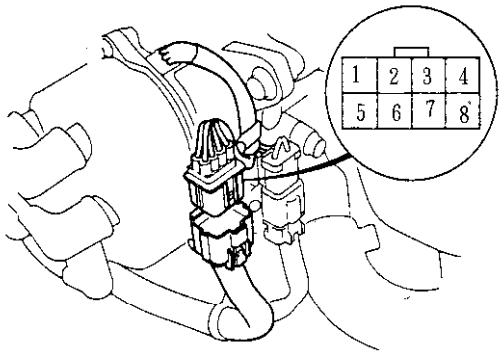

檢測程序：1. 清除故障碼(參考故障碼#1附註)。
2. 發動引擎檢查是否仍設定相同故障碼,若沒有設定故障,則表示爲間歇性故障,請檢查電腦及感知器(8pin)接頭是否良好。
3. 當故障設定時,將引擎熄火,並參考線路圖由電腦端測量各個感知器電阻(參考圖表)。
4. 若線路沒有短路/斷路或感知器電阻皆正常時,則可能爲電腦損壞。

感知器	故障碼	測量腳位	測量電阻值
曲軸感知器 CKP	4、54	2	Accord 2.2 VTEC/ODYSSEY 的各別電阻爲700～1300Ω
		6	
上死點感知器 TDC	8	3	其餘車型皆爲350～700Ω
		7	
第一缸感知器 CYP	9、59	4	
		8	

DTC:6	引擎水溫感知器
說明:電腦偵測到水溫感知器信號電壓不正確時,即設定故障,故障原因可能由感知器線路或感知器線路或感知器不良所引起。	
■ 感知器位置及腳位識別 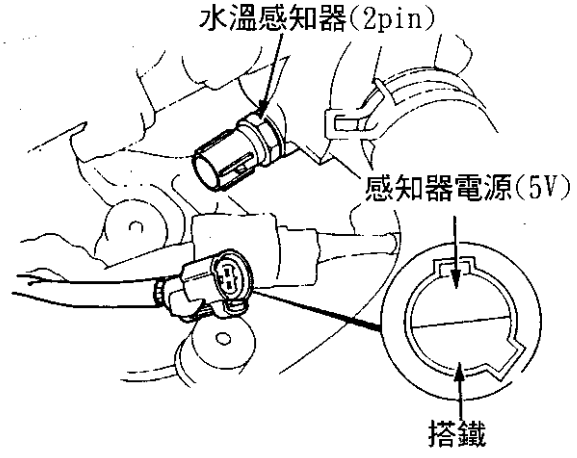 	■ 感知器結構及特性曲線 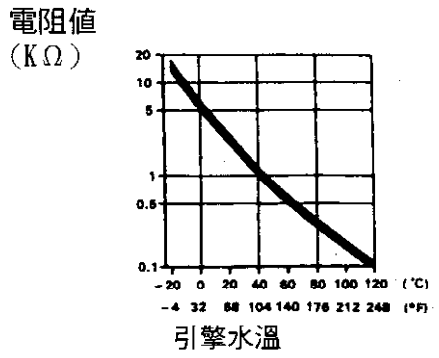 負溫度係數電阻

檢測程序:
1. 清除故障碼(參考故障碼#1附註)。
2. 發動引擎檢查是否仍設定相同故障,若沒有設定故障,則表示爲間歇性故障,請檢查電腦及感知器(2pin)接頭是否良好。
3. 當故障設定時,繼續發動引擎直到完全熱車(風扇開始運轉),將引擎熄火。
4. 測量感知器電阻值,正常約200～400Ω,若電阻值不符時,更換水溫感知器。
5. 鎖匙打開(Key-ON),拆下感知器接頭,並測量感知器電源是否爲5V。
6. 若電腦到感知器線路正常,且感知器良好時,則更換電腦。

DTC:7	節氣門位置感知器

說明:電腦偵測到節氣門位置感知器信號電壓不正常時,即設定故障,故障原因可能由感知器線路,感知器或電腦所引起。

■ 感知器位置及腳位識別

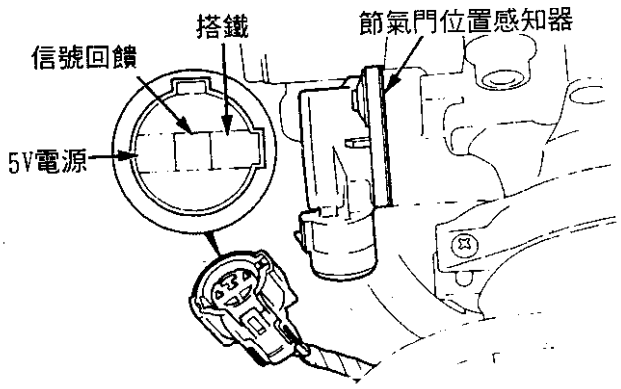

■ 感知器位置及腳位識別

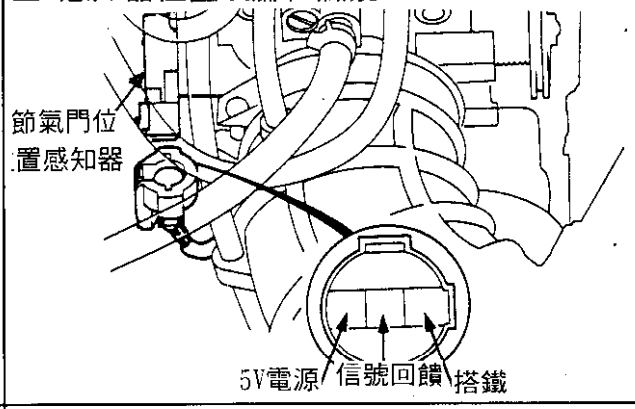

■ 感知器結構

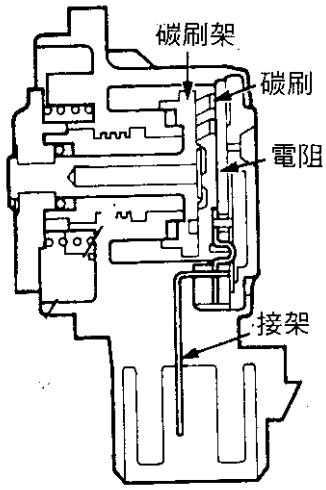

■ 感知器輸出信號—開度

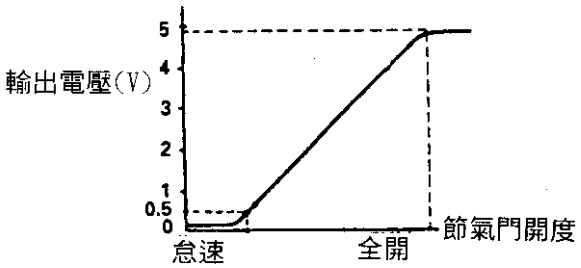

檢測程序:
1. 清除故障碼(參考故障碼#1附註)。
2. 發動引擎檢查是否仍設定相同故障,若沒有設定故障;則表示間歇性故障,請檢查電腦及感知器(3pin)接頭是否良好。
3. 若設定相同故障時,先將引擎熄火並拆下3pin接頭,匙鎖開關打關後(Key-ON),測量感知器供電腳位與搭鐵腳位之間是否有5V電壓。
4. 若沒有5V電壓則對照線路圖,直接量取電腦端對應腳位是否有5V電壓,若無電壓則可能是電腦損壞。
5. 當感知器供電正常時,檢查節氣門全關時,感知器信號是否約0.5V,節氣門全開時是否約4.5V。
6. 若信號電壓不正常時,則表示感知器損壞。

DTC:10	進氣溫度感知器(IAT)
說明:當電腦偵測到節氣門位置感知器信號電壓不正常時,即設定故障,故障原因可能由感知	
■ 感知器位置及腳位識別 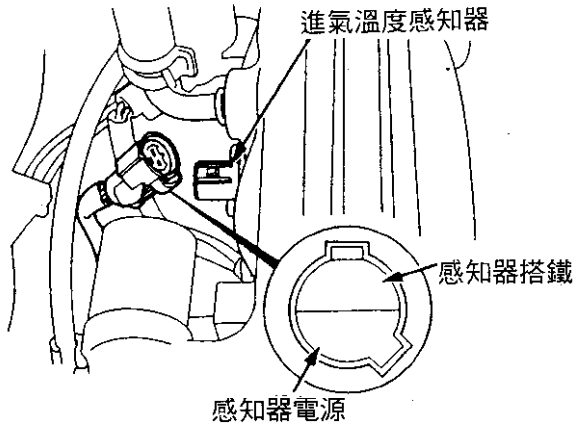 	■ 感知器位置及腳位識別 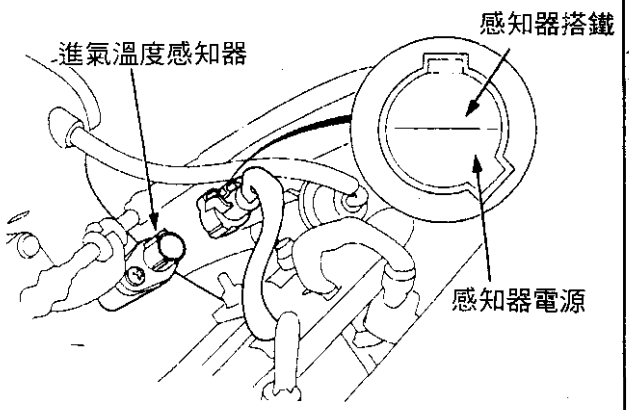
■ 感知器位置及腳位識別 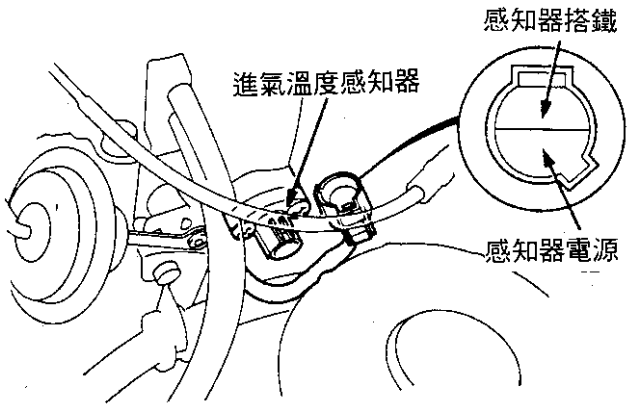 	■ 感知器溫度/電阻特性曲線 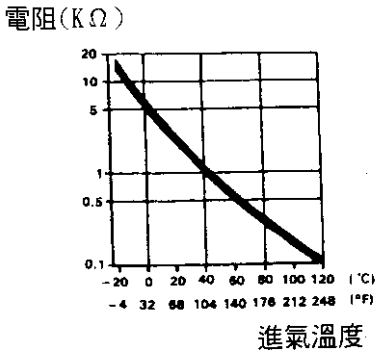

檢測程序:
1. 清除故障碼(參考故障碼#1附註)。
2. 將鎖匙開關打開(Key-ON),檢查是否仍設定相同故障,若沒有設定故障,則表示間歇性故障,可能由線路或接頭不
3. 若設定相同故障時,將鎖匙關閉並拆開感知器接頭,測量感知器(2pin)接腳間電阻,正常爲0.4～4.0KΩ若電阻值超出範圍則更換進氣溫度感知器。
4. 若感知器電阻值正常,則打開鎖匙開關(Key-ON),並測量感知器電源及車身搭鐵間的電壓是否爲5V。
5. 當電壓不是趨近5V且電腦到感知器間線路正常時,則表

DTC:12	EGR系統

說明:如下圖，若 EGR系統在內定動作轉速下，EGR閥門不動作，或未達內定轉速即開始動作(由 EGR閥門位置感知器測得)，即設定故障，故障原因可能由眞空管 EGR閥門、EGR電磁閥等元件不良所引起。

① 怠速時

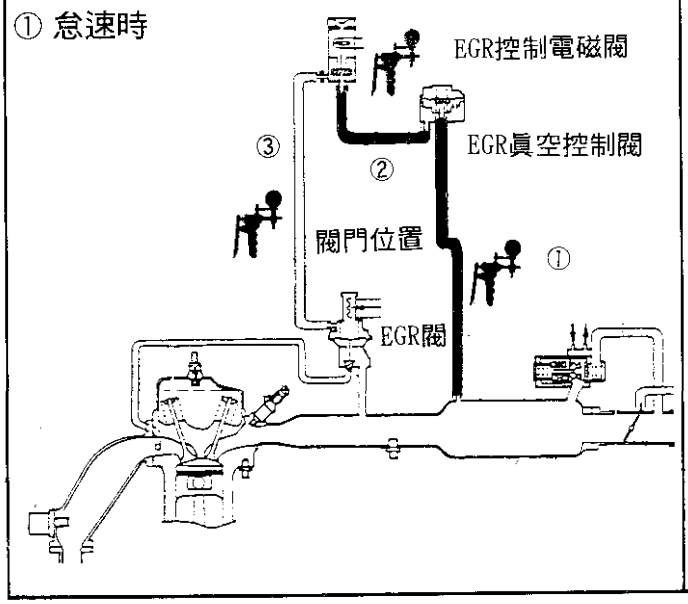

② 熱車後轉速在 1700～2500

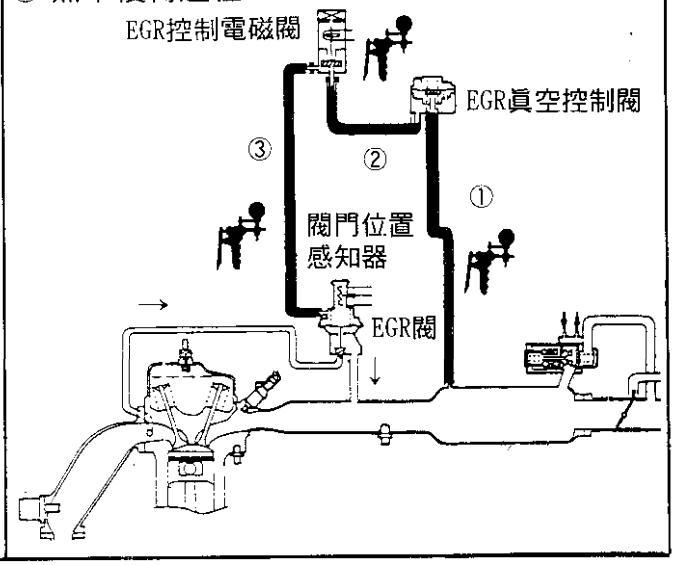

檢測程序：如上圖，EGR眞空閥在引擎發動後即保持定值眞空(8"Hg)，但由於 EGR電磁閥尚未開啓，因此只有在 ①②處可測得眞空。當引擎熱車並且在 1700rpm以上時，電腦控制 EGR電磁閥開啓，眞空直達 EGR閥並打開 EGR閥，使廢氣開始循環。

1. 清除故障碼(參考故障碼 #1附註)。
2. 發動引擎到熱車狀況(風扇開始運轉)，進行試車約 10分鐘(保持轉速在 1700～2500)。
3. 檢查是否設定相同故障，若沒有設定故障，表示先前故障碼爲間歇性故障，請檢查上圖中各感知器線路及眞空管的連接是否良好。
4. 怠速時，在 ③處檢查是否有眞空，若有眞空時則可能爲 EGR電磁閥或電腦不良。
5. 在 ③處接上眞空槍拉動 EGR閥(8"Hg眞空)，若引擎沒有失速或抖動現象，則可能是 EGR閥卡死或不良。
6. 拆下 EGR電磁閥(2PIN)接頭，並在　處接上眞空槍，發動引擎到怠速下運轉，此時直接送電至 EGR電磁閥觀查眞空錶讀取是否爲 8"Hg眞空。若沒有眞空則爲 EGR電磁閥或電磁閥到電腦間線路或電腦本身不良。

DTC:13	大氣壓力感知器(BARO)

說明:大氣壓力感知器(BARO)內建於引擎電腦內部線路中，引擎電腦將大氣壓力資訊傳送到變速箱電腦，當引擎/變速箱之間線路不良或感知器不良(電腦不良)時，則可能設定故障。

■ Accord 2.2/Legend 3.2

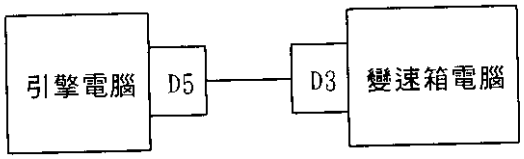

■ Accord 2.7/Acura 2.5TL

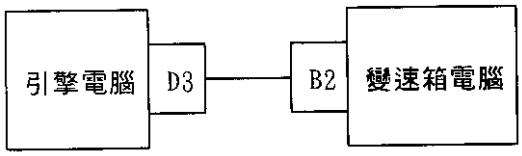

■ Odyssey 2.2

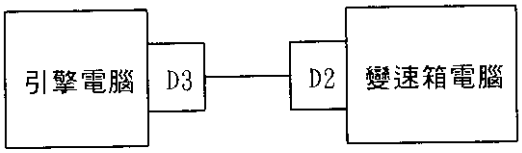

■ Integra 1.8

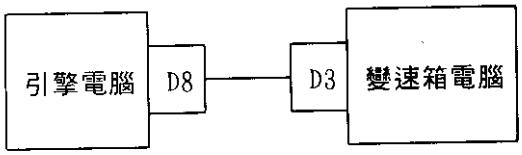

檢測程序：手排車型：(無變速箱)

1. 清除故障碼(參考故障碼 #1附註)。
2. 鎖匙開關打開(Key-ON)，檢查故障是否依然存在若沒有故障，則表示爲間歇性故障。
3. 若故障依然設定時，則更換一正常電腦，若故障不再出現，則更換電腦。

自排車型：

1. 清除故障碼(參考故障碼 #1附註)。
2. 鎖匙開關打開(Key-ON)，檢查故障是否依然存在若沒有故障，則表示爲間歇性故障。
3. 檢查引擎電腦到變速箱電腦之間線路狀況(參考上圖)。
4. 若上述檢查正常，則可能爲電腦不良。

DTC:14	怠速空氣控制閥
說明:怠速控制馬達爲二線式馬達,當電腦偵測到怠速控制系統不良時,即設定故障。	

■ 怠速馬達結構圖

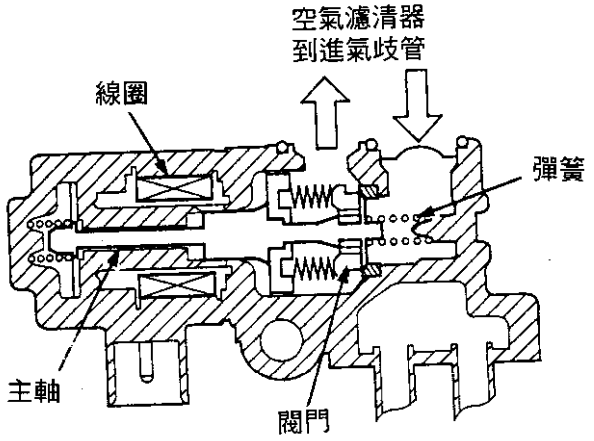

■ 怠速馬達位置及腳位

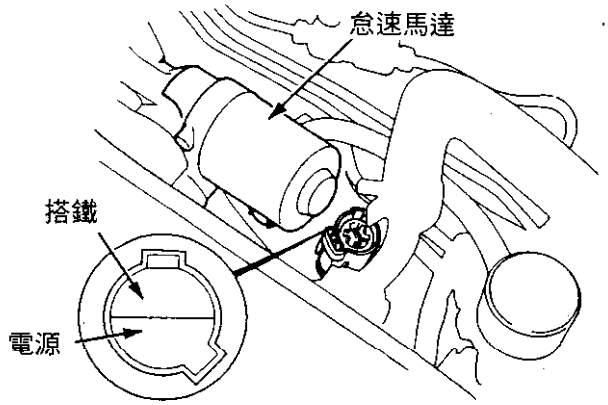

■ 怠速馬達結構圖

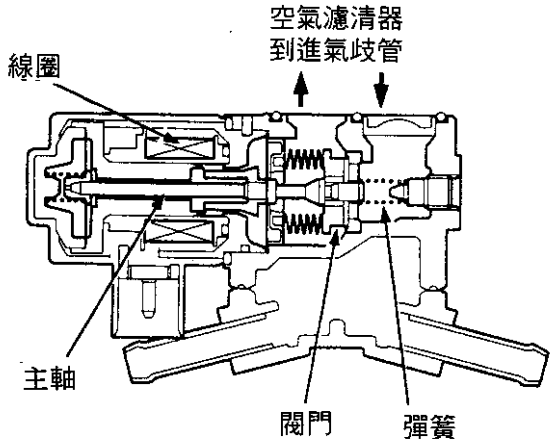

■ 怠速馬達位置及腳位

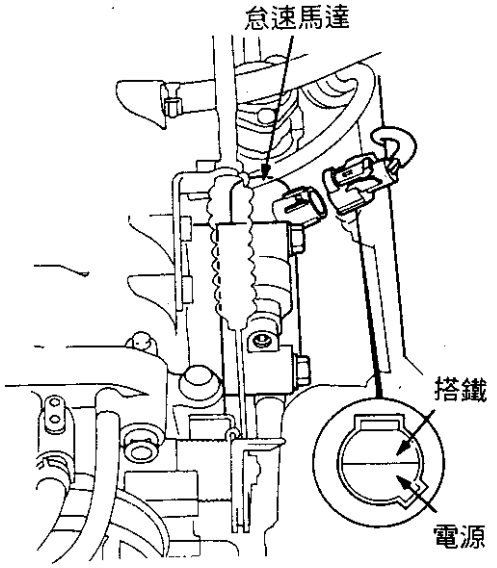

檢測程序:
1. 清除故障碼(參考故障碼#1附註)。
2. 發動引擎到熱車(風扇運轉),在引擎發動時拆下IAC接頭觀察轉速是否變化,若轉速無變化則可能爲IAC不良。
3. 拆下IAC接頭並測量接頭處的電壓狀況,若電壓爲12V則表示正常;若無電壓,則再檢查電腦端線路是否正常。
4. 觸搭或傾聽IAC動作情形,若IAC無任何動作徵兆,則可能爲IAC不良;若有動作,則可能爲電腦不良。

DTC:15	點火輸出信號

說明:引擎接收電腦三個基本信號(上死點/第一缸/曲軸)經計算後,由ICM腳位輸出到點火模組以控制點火正時,當電腦點火模組、點火線圈不良時,則設定故障。

■ 測量插座

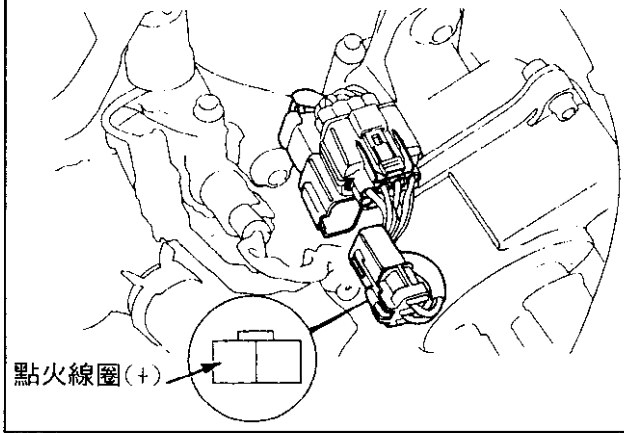

■ 測量插座

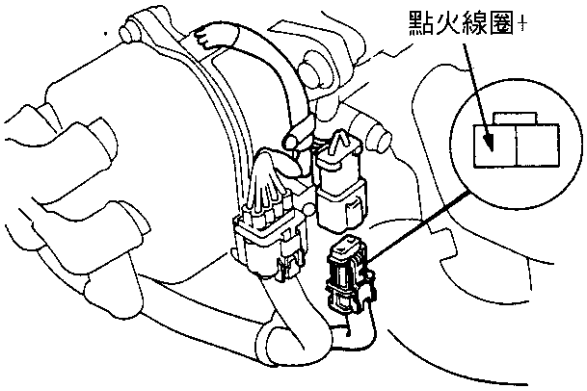

■ 測量插座

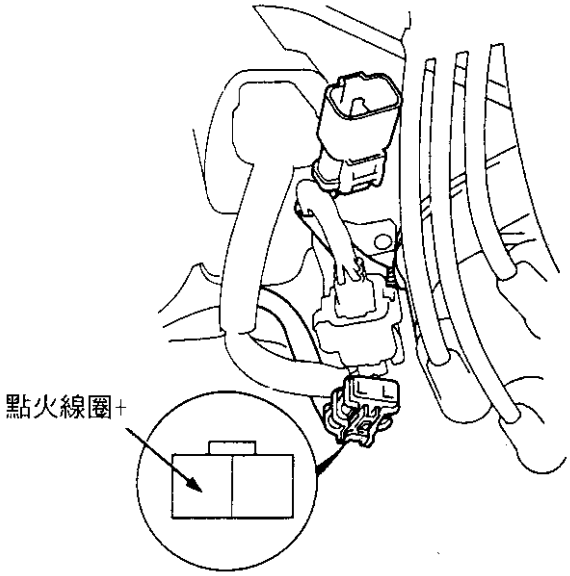

檢測程序:
1. 清除故障碼(參考故障碼#1附註)。
2. 發動引擎再確認故障是否存在。
3. 若故障存在時,將引擎熄火,再拆下分電盤側點火線圈(2pin)接頭(如上圖),並測量點火線圈到車身搭鐵間的電壓是否有12V電壓,若沒有12V表示線路不良。
4. 鎖匙Key-OFF後,接回2pin插座,並量取電腦點火正時信號腳位(ICM)到搭鐵間電壓是否有10V(Key-ON測量)若沒有10V電壓時更換點火模組(ICM)。
5. 若有10V電壓表示點火模組正常,可用一正常電腦替換目前電腦,當故障不再發生時,則更換電腦。

DTC:16	噴油咀
說明:當引擎搖轉10秒以上而無法發動時,即設定此故障。	
■ 噴油咀位置 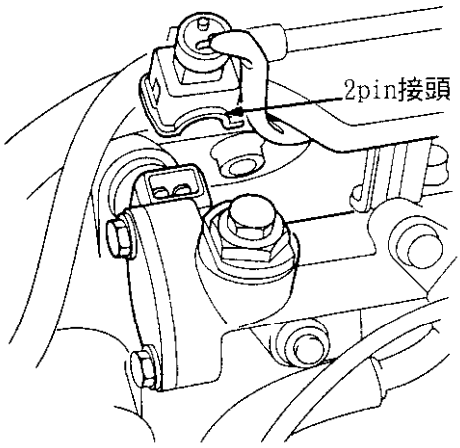	■ 測量噴油咀阻抗 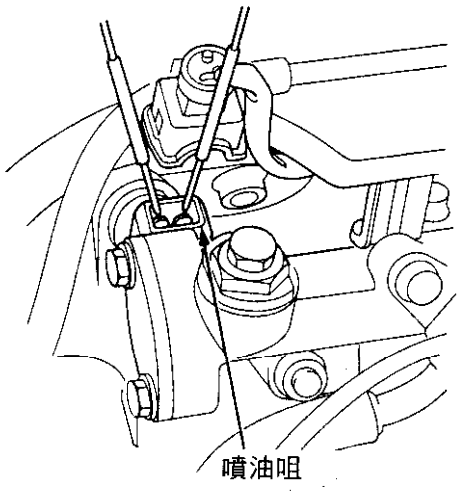

檢測程序: 1. 清除故障碼(參考故障碼#1附註)。

2. 發動引擎再確認故障是否存在。

3. 若故障不再發生,將引擎發動並傾聽噴油咀電磁閥的動作聲音,找出沒有動作聲音的噴油咀。

4. 測量異常的噴油咀電阻值,正常阻值約1.5～2.5Ω,若噴油咀阻抗不正確,則更換該噴油咀。

5. 測量噴油咀接點電壓是否爲12V,若無12V電壓,則進行線

6. 接回噴油咀插座,並由電腦端測量噴油咀線路中是否有12V電壓,若有電壓則可能爲電腦損壞。

DTC:17	車速感知器
說明:當電腦偵測到車速感知器信號中斷時設定故障。	
檢測程序: 1. 點火開關關閉。 2. 將引擎電腦B插座拆下。 3. 鎖匙開關Key-ON。 4. 固定車輛右前輪,並緩慢轉動左前輪。 5. 測量 A26～B13之間電壓是否由0～12V脈衝,若脈衝信號正常,則可能爲電腦不良。	

DTC:18	點火正時調整器 Acura Legend
說明:當電腦偵測到點火正時調整器電阻值不正常或電壓、搭鐵、線路不正常時,即設定故障	
檢測程序: 1. 測量A-C端電阻值正常應3500～6500Ω。 2. 測量A-B及B-C腳電阻值兩者相加爲3500～6500Ω。 3. 檢查電腦到正時調整器線路是否正常。 4. 檢查電腦輸出端是否爲5V。	■ 元件位置及腳位 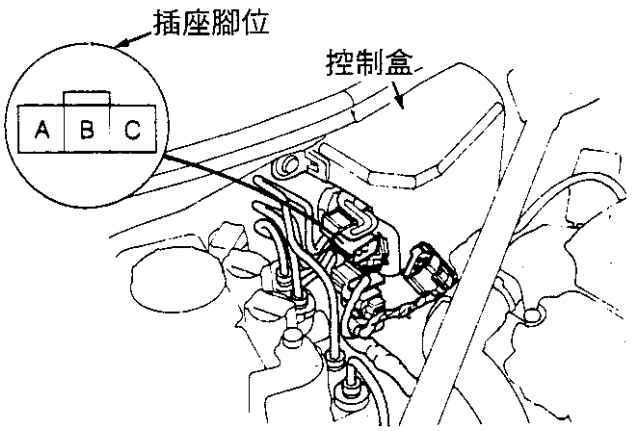

DTC:19	變速箱鎖定電磁閥
說明:電腦偵測到電磁閥、線路阻抗或動作異常時設定故障。	

■ 變速箱鎖定電磁閥

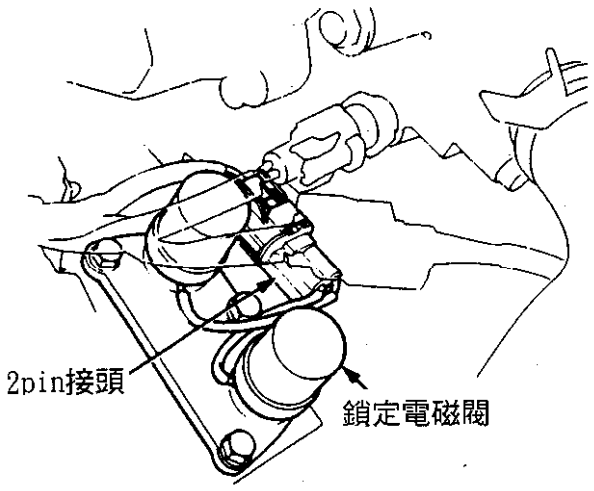

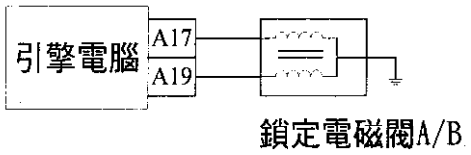

檢測程序: 1. 清除故障碼(參考故障碼#1附註)。

2. 進行試車,試車行駛距離必須足以昇檔及降檔數次。

3. 試車後,若有相同故障發生,則將鎖匙開關關閉。

4. 拆開鎖定電磁閥(2pin)接頭,測量電腦A19/A17與車身搭鐵間是否導通(導通表示線路短路)。

5. 接回2pin接頭,測量 A19-A26、A17-A26的阻抗(鎖定電磁閥A/B加上線路總阻抗),正常電阻約14～25Ω,當電阻值不正常時檢查線路電磁閥。

6. 若其它元件正常時,則更換電腦。

DTC:20	電器負載偵測器(ELD)
說明:ELD 模組工作不正常時,則可能設定20號故障碼。	
■ ELD模組測量 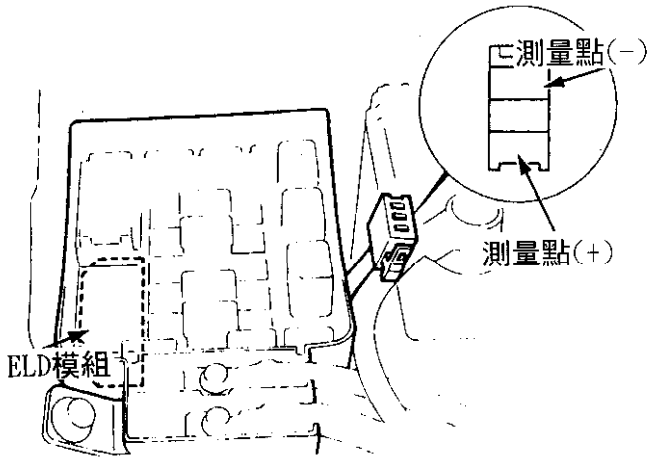 	■ ELD模組測量 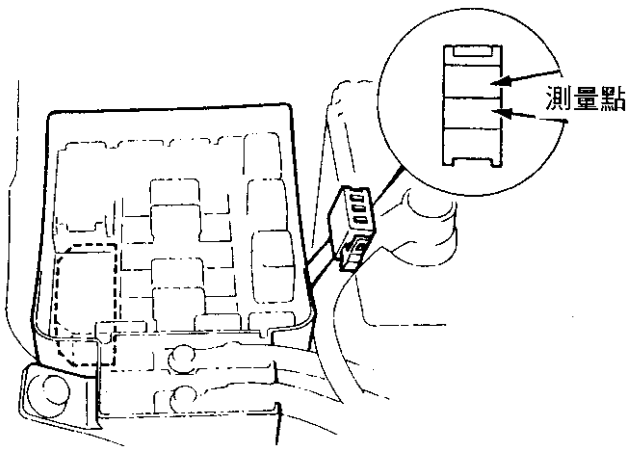

檢測程序: 1. 清除故障碼(參考故障碼#1附註)。

2. 將診斷座跨接,發動引擎並保持怠速,打開大燈後,檢查是否出現相同故障碼;若沒有故障出現,則可能是ELD或電腦接頭鬆動所引起的間歇性故障。
3. 若仍舊出現#20號故障,則將引擎熄火、大燈關掉,並拆下電器負載偵測器(ELD)的3pin接頭(如上圖)。
4. 將鎖匙開關打開後再測量腳位中是否有電瓶電壓若無12V電壓,則檢查線路故障(參考線路圖)。
5. 測量3pin插座的中央腳位與搭鐵之間是否有5V,若無5V電壓,則檢查插座到電腦間線路故障。

DTC:21	可變汽門正時電磁閥
說明:當電腦測得電磁閥腳位電壓不正確時設定故障。	
■ 測量VTEC電磁閥電阻值 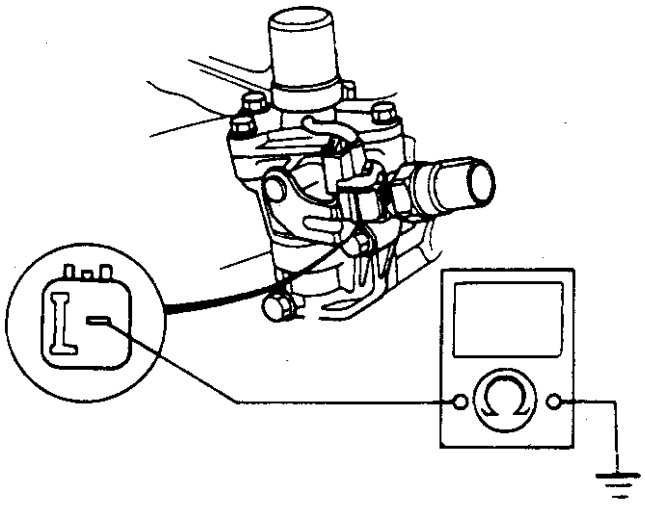	■ 測量線路狀況 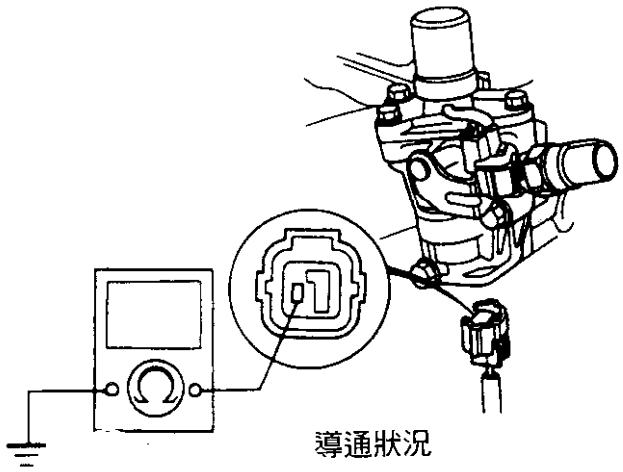

檢測程序: 1. 清除故障碼(參考故障碼#1附註)。

2. 暖車到工作溫度後(風扇開始運轉),進行路試:以1檔/2檔在引擎轉速達6000/3000 rpm下加速2秒以上,並重覆加速動作3次以上;試車完後檢查是否依然設定#21號

3. 若仍出現#21號時,將引擎熄火並拆下VTEC電磁閥1pin插座,測量1pin插座與車身搭鐵間的電阻值是否約14～30Ω,阻抗不正確時更換電磁閥。

4. 檢查VTEC電磁閥到電腦之間的線路是否短路/斷路。

DTC:22	可變汽門正時油壓開關
說明:電腦偵測到VTEC油壓開關電壓異常時,可能設定故障。	

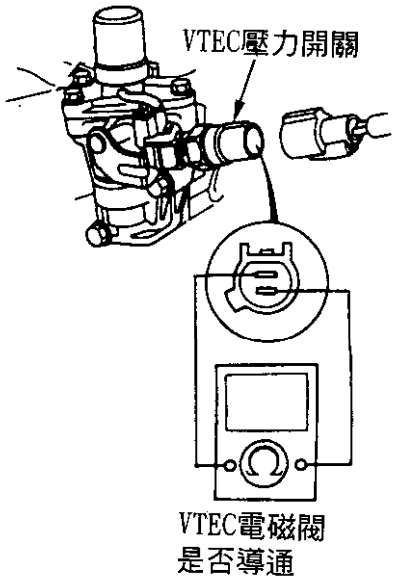

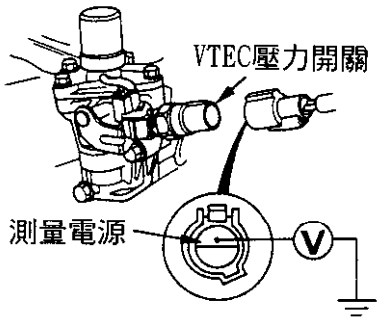

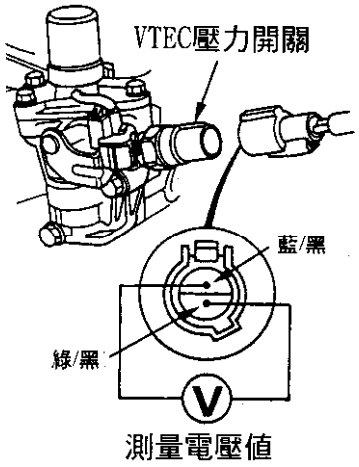

檢測程式: 1. 清除故障碼(參考故障碼#1附註)。

2. 暖車後進行路試以確定是否爲間歇性故障(參考故障碼#21)。

3. 若出現相同故障時,則將引擎熄火,拆下壓力開關的2pin接頭,檢查2pin接頭間是否導通,若不導通則更換VTEC壓

4. 鎖匙Key-ON,檢查電源供應腳位與車身搭鐵間是否12V電壓,若無12V電壓則可能電腦到油壓開關線路不良,或電腦不良。

5. 測量插座2pin間是否有12V電壓,若無12V,則可能電腦控制搭鐵腳位不良。

DTC:23、53	爆震感知器
說明:電腦偵測到感知器電壓信號不正常時設定故障。	

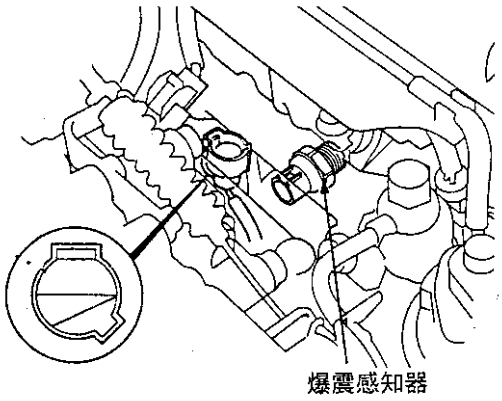

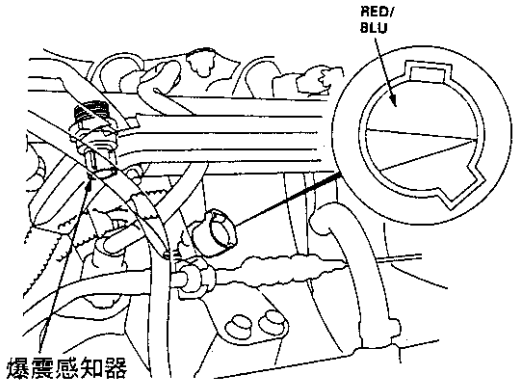

檢測程序: 1. 清除故障碼(參考故障碼#1附註)。
2. 發動引擎到3000rpm(無負荷)直到熱車後再回到怠速;保持轉速在3000～4000rpm 10秒鐘,確認故障是否出現,若不再出現相同故障碼,則表示爲間歇性故障。
3. 檢查感知器與電腦之間線路狀況。
4. 若線路良好時,可試用正常感知器或電腦更換後再檢查是否出現相同故障。

DTC:30、31	引擎變速箱電腦連線
說明:當引擎電腦(ECM)無法與變速箱電腦(TCM)無法交換資料時，設定故障。	

■ Odyssey

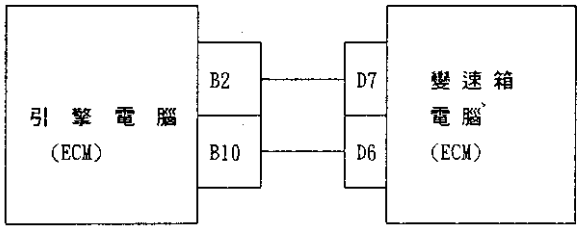

AT FI信號A
AT FI信號B

■ Prelude

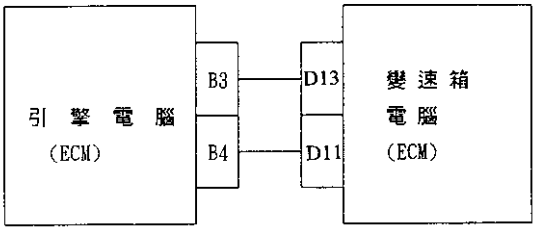

AT FI信號A
AT FI信號B

檢測程序: 1. 清除故障碼(參考故障碼 #1附註)。
2. 進行試車，試車距離須足以昇檔/降檔數次。
3. 參考車型線路，找出正確的線路圖，或參考上圖。
4. 測量線路是否有短路/斷路，並進行檢修。
5. 若線路不良則可能爲 ECM不良。

DTC:41、42、65	含氧感知器加熱線

說明:電腦偵測到加熱線電壓值不常時，設定故障。

■ 8孔含氧感知器腳位

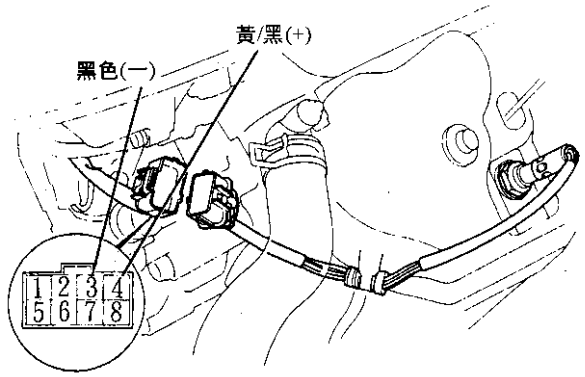

■ 8孔含氧感知器腳位

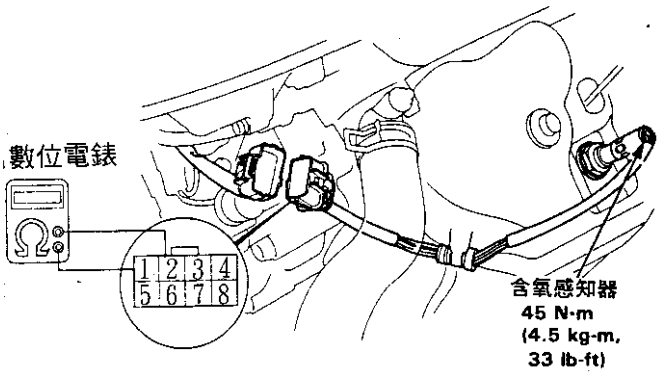

■ 4孔含氧感知器腳位

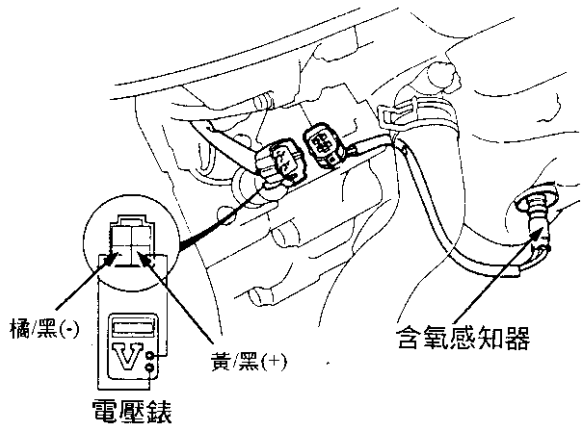

■ 4孔含氧感知器腳位

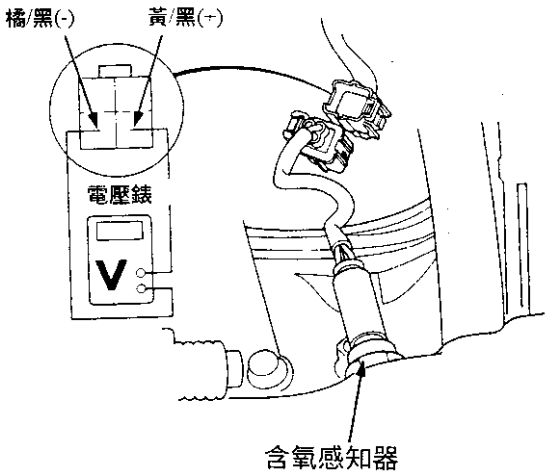

檢測：1. 如上圖含加熱線的含氧感知器皆爲 4線式。
2. 8PIN的 1-2腳位爲加熱器，電阻爲 2-13 Ω 。
3. 8PIN的 3-4腳位爲另一組加熱器。
4. 其它 4PIN感知器的加熱管電阻爲 10-40 Ω 。
5. 參考線路圖量測電腦到感知器之間線路是否良好。

DTC:43、44	供油系統(ECM/HO2S)
說明:當電腦無法以含氧感知器信號進行回饋補正燃油時，設定故障，故障可能由電腦或含氧感知器不良所引起。	

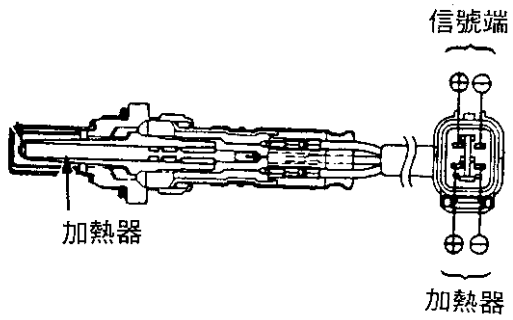

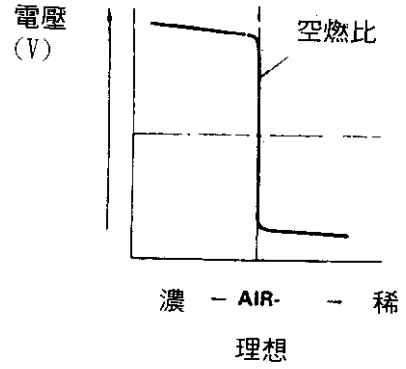

檢測程序：1. 測量含氧感知器線路中是否發生短路。
2. 測量感知器信號端電壓，檢視其信號是否變動率。
3. 若含氧感知器系統中皆正常時，則可能電腦損壞。

DTC:45、46	燃油計量系統(過濃/過稀)
說明:當電腦中的燃油計量系統修正至極限後，仍無法使混合比達最重狀況時(含氧感知器測得)，即設定故障，通常是由機械元件不良所引起。	
檢測程序：1. 檢查燃油壓力是否正常(過高/過低)。 2. 檢查燃油濾清器是否阻塞。 3. 檢查 MAP元件是否良好。 4. 檢查噴油咀是否積碳、滴油。 5. 檢查電腦是否不良。	

DTC:50	空氣流量計
說明:電腦偵測到空氣流量計的信號電壓過高/過低時,即設定故障。	
檢測程式: 1. 檢查感知器電源是否爲5V。 2. 檢查感知器搭鐵是否良好。 3. 怠速時測量信號線電壓是否約1.1～1.6。 4. 檢查感知器到電腦間線路是否良好。	

DTC:61、62	含氧感知器反應過慢
說明:當含氧感知器污損、積碳過於嚴重時,則其反應信號可能較爲遲緩。	
檢測程序: 1. 檢查空氣濾清器是否破裂、污損,並接上儀器。 2. 在"D4"檔下進行時速55MPH的試車,當OBD-II儀器上的含氧感知器監控顯示"READY"時,檢查是否設定相同故障碼。	

DTC:67	觸媒效率不良
說明:前/後含氧感知器偵測出觸媒效率,若前/後感知器信號差異不大 時,則設定故障。	
檢測程序: 1. 故障碼清除。 2. 發動引擎並在P/N檔下,以3000rpm運轉熱車,待風扇開始 運轉後,再回到正常怠速。 3. 跨接診斷接頭,並以45～55MPH時速進行試車約3分鐘以 上,再降低車速至35MPH;待觸媒監控完成後,若無故障碼 則表示是間歇性故障,若有故障則更換觸媒。	

DTC:71～76	1～6缸發生失火(nisfire)
說明:當1～6缸中任一缸發生失火時,電腦即設定對應故障碼。	
檢測程序: 1. 檢查各缸噴油咀是否良好。 2. 將發生失火該缸火星塞與其它互換檢查故障是否仍然存在。 3. 若故障每次發生都在同一缸時,則檢查曲軸位置感知器 CKP(參考故障碼#4)。	

DTC:79	火星塞電壓偵測模組
說明:火星塞電壓偵測線路中發生故障時,設定故障。	
檢測程序: 1. 檢查火星塞電壓偵測模組到點火線圈線路是否良好。 2. 檢查模組搭鐵腳位是否良好。 3. 檢查模組到電腦間線路。	

Integra 1.8L GS-R 引擎眞空圖

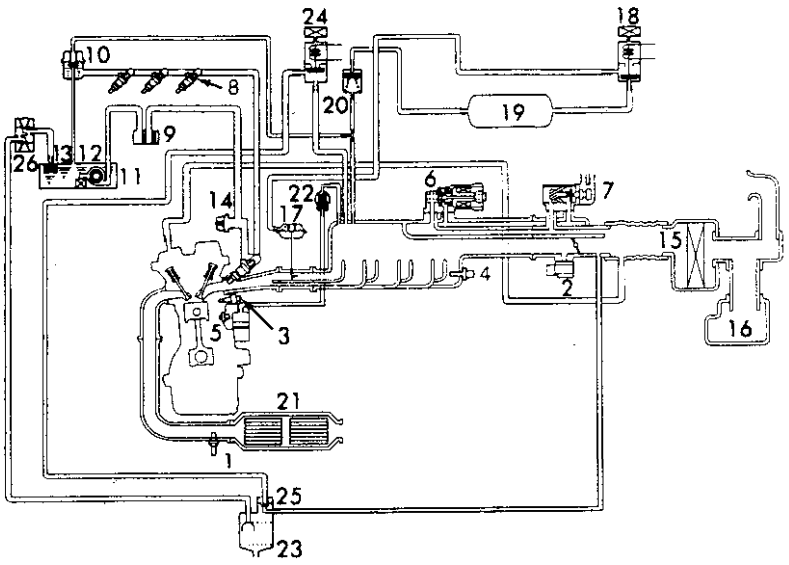

1. 加熱式含氧感知器
2. 歧管壓力感知器
3. 引擎水溫感知器
4. 進氣溫度感知器
5. 爆震感知器
6. 怠速空氣控制閥
7. 快怠速溫控閥
8. 噴油咀
9. 燃油濾清器
10. 油壓調節器
11. 燃油泵
12. 油箱
13. 油氣分離閥
14. 油壓緩衝器
15. 空氣濾清器
16. 共振室
17. 進氣旁通閥
18. 進氣旁通電磁閥
19. 眞空箱
20. 單向閥
21. 三元觸媒轉換器
22. 曲軸箱通風閥
23. 活性碳罐
24. 活性碳罐電磁閥
25. 活性碳罐控制膜片
26. 雙向膜

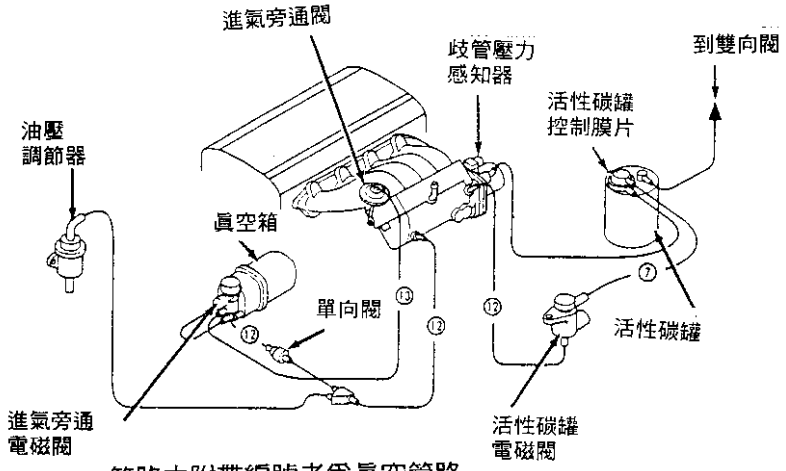

管路中附帶編號者爲眞空管路

Integra 1.8L 除GS-R 引擎眞空圖

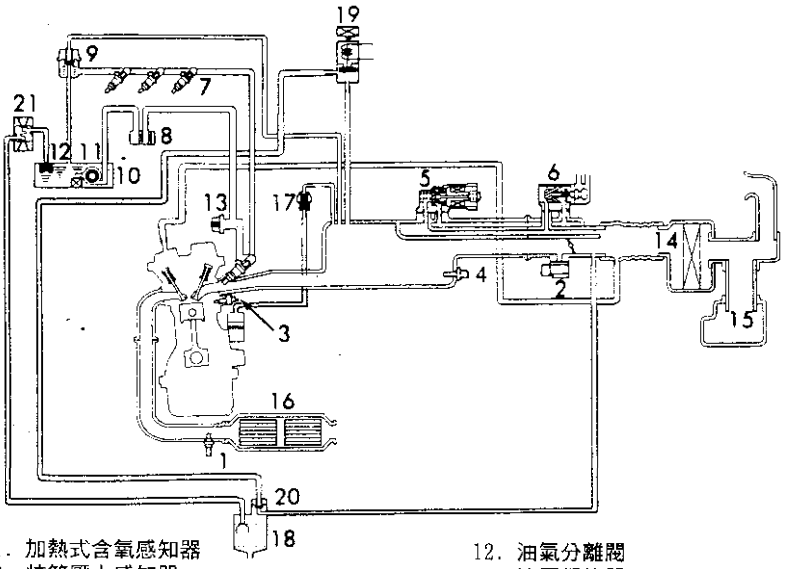

1. 加熱式含氧感知器
2. 歧管壓力感知器
3. 引擎水溫感知器
4. 進氣溫度感知器
5. 怠速空氣控制閥
6. 快怠速閥
7. 噴油咀
8. 燃油濾清器
9. 油壓調節器
10. 燃油泵
11. 油箱
12. 油氣分離閥
13. 油壓緩衝器
14. 空氣濾清器
15. 共振室
16. 三元觸媒轉換器
17. 曲軸箱通風閥
18. 活性碳罐
19. 活性碳罐電磁閥
20. 活性碳罐控制膜片
21. 雙向閥

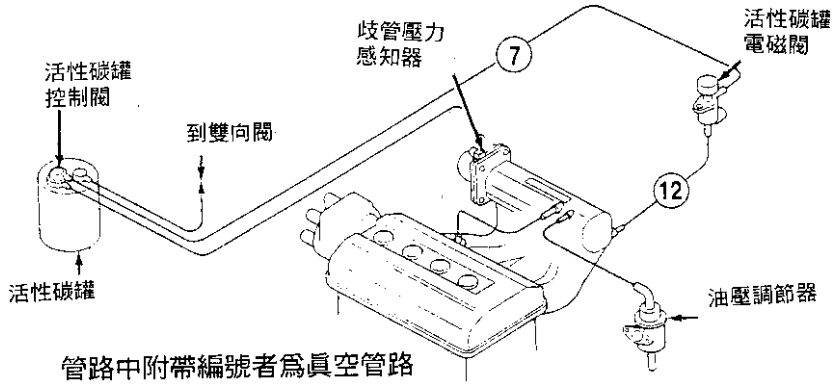

管路中附帶編號者爲眞空管路

Prelude F22A1 引擎眞空圖

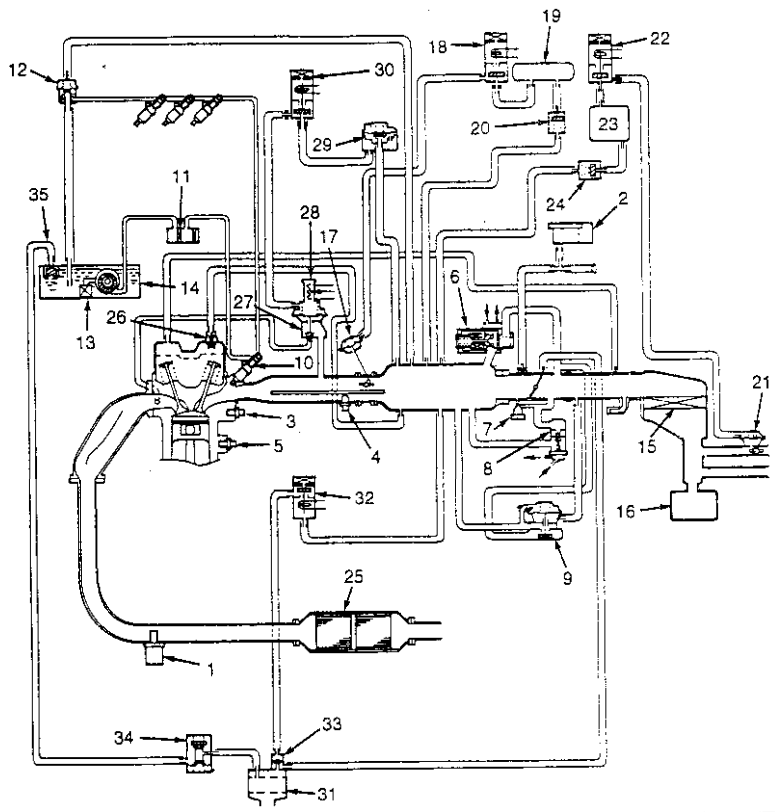

1. 加熱式含氧感知器
2. 歧管壓力感知器
3. 引擎水溫感知器
4. 進氣溫度感知器
5. 爆震感知器
6. 怠速空氣控制閥
7. 怠速調整螺絲
8. 快怠速溫控閥
9. 啓動空氣閥
10. 噴油咀
11. 燃油濾清器
12. 燃油壓力調節器
13. 燃油泵
14. 油箱
15. 空氣濾清器
16. 共振室
17. 進氣旁通控制膜片
18. 怠速旁通控制電磁閥
19. 怠速旁通眞空箱
20. 怠速旁通單向閥
21. 進氣控制膜片
22. 進氣控制電磁閥
23. 進氣控制眞空箱
24. 進氣控制單向閥
25. 三元觸媒轉換器
26. 曲軸箱通風閥
27. EGR閥
28. EGR閥門位置感知器
29. EGR眞空控制閥
30. EGR控制電磁閥
31. 活性碳罐
32. 活性碳罐電磁閥
33. 活性碳罐控制膜片
34. 活性碳罐雙向閥
35. 油氣分離閥

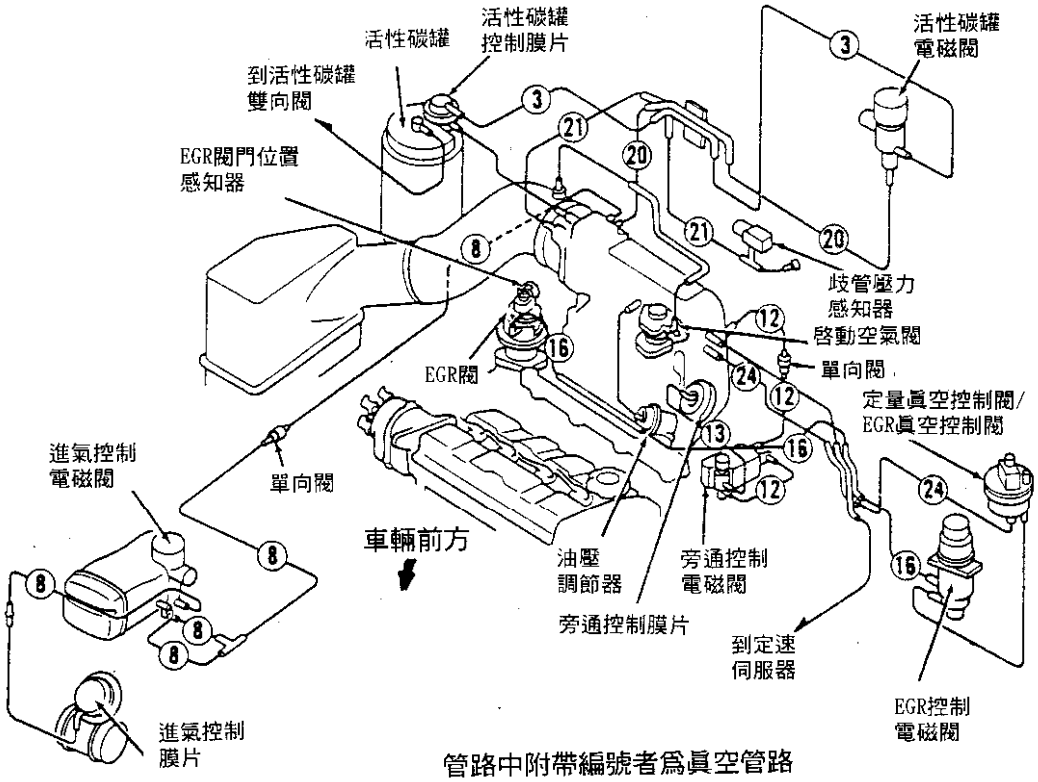

管路中附帶編號者爲眞空管路

Prelude H22A1 & H23A1 引擎眞空圖

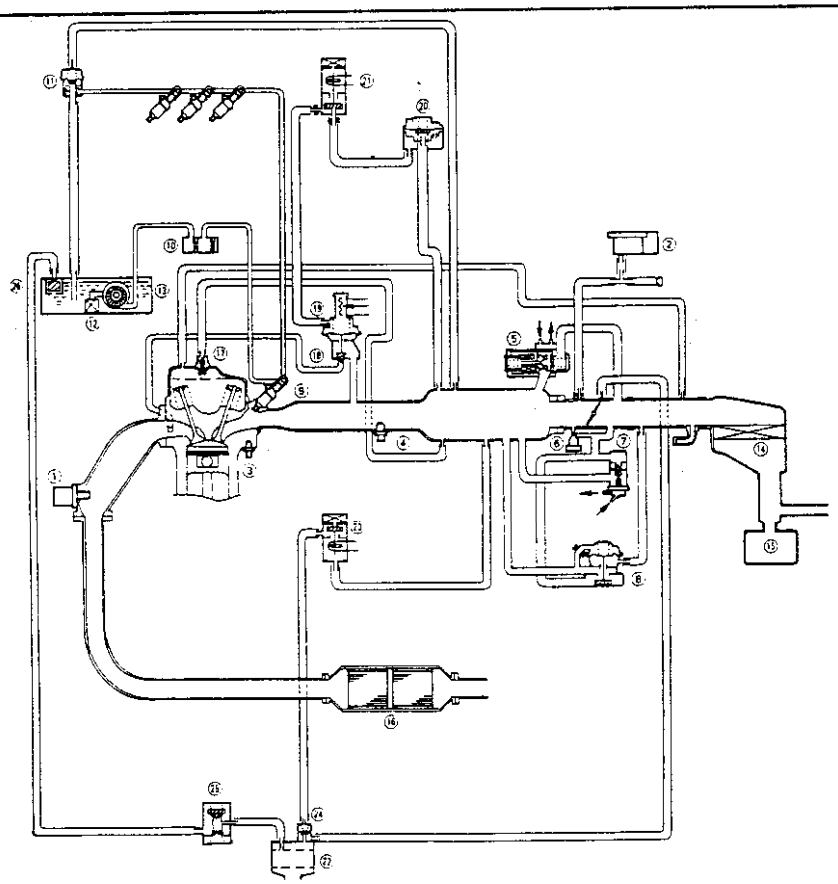

1. 加熱式含氧感知器
2. 歧管壓力感知器
3. 引擎水溫感知器
4. 進氣溫度感知器
5. 怠速空氣控制閥
6. 怠速調整螺絲
7. 快怠速溫控閥
8. 起動空氣閥
9. 噴油咀
10. 燃油濾清器
11. 燃油壓力調節器
12. 燃油泵
13. 油箱
14. 空氣濾清器
15. 共振器
16. 三元觸媒轉換器
17. 曲軸箱通風閥
18. EGR閥
19. EGR閥門位置感知器
20. 定量眞空控制閥
21. EGR控制電磁閥
22. 活性碳罐
23. 活性碳罐電磁閥
24. 活性碳罐控制膜片
25. 雙向閥
26. 油氣分離閥

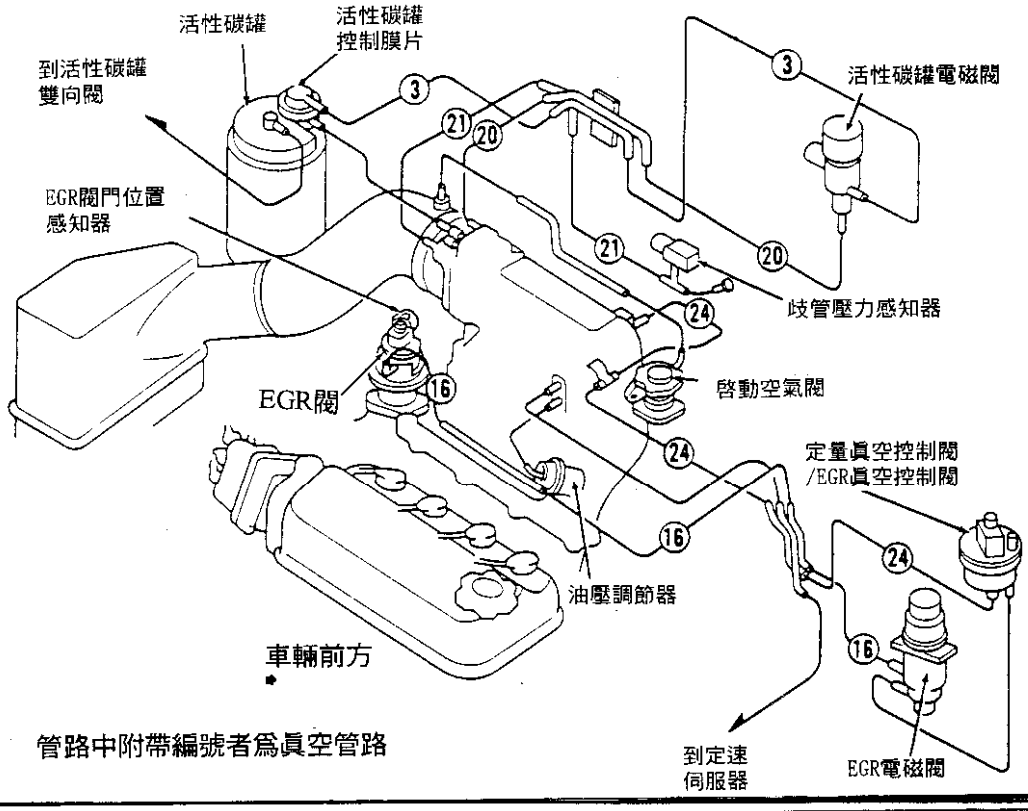

ACURA 2.5TL 引擎真空圖

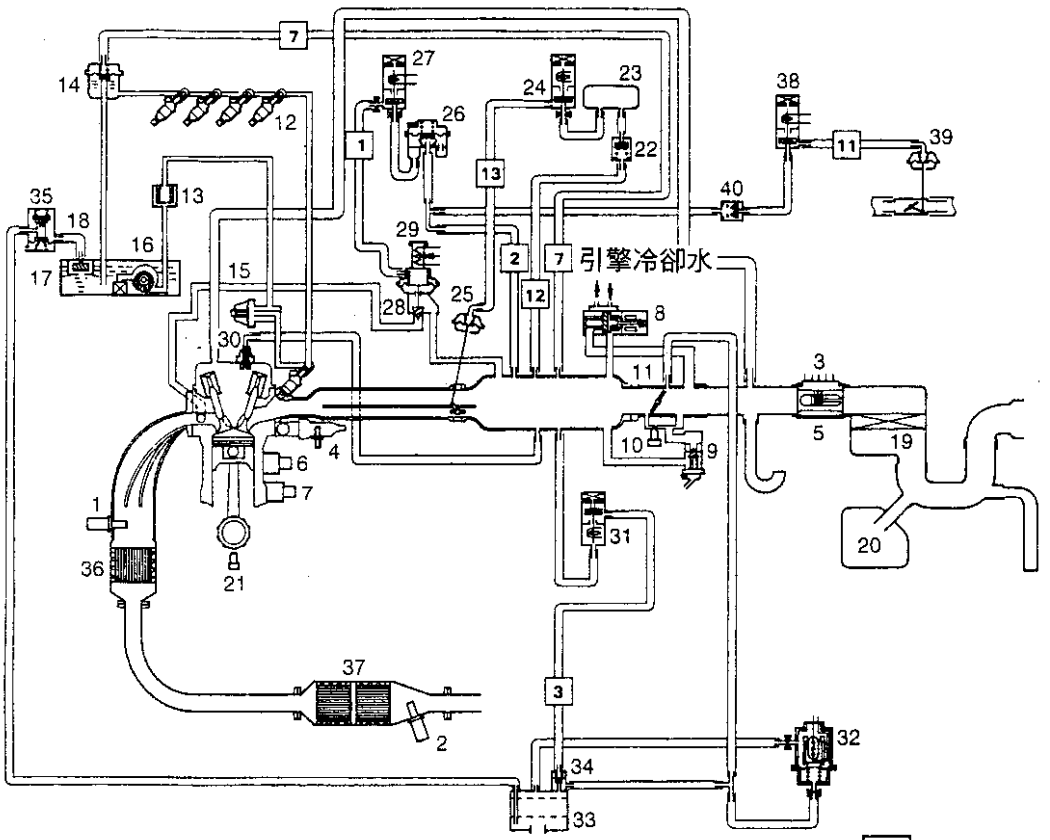

1. 加熱含氧感知器
2. 後加熱含氧感知器
3. 空氣流量計
4. 水溫感知器
5. 進氣溫度感知器
6. 前爆震感知器
7. 後爆震感知器
8. 怠速空氣控制閥
9. 快怠速空氣閥
10. 怠速調整螺絲
11. 節氣門本體
12. 噴油咀
13. 燃油濾清器
14. 油壓調節器
15. 油壓緩衝器
16. 燃油泵
17. 油箱
18. 油氣分離閥
19. 空氣濾清器
20. 共振箱
21. 曲軸轉速感知器
22. 怠速空氣旁通單向閥
23. 怠速空氣旁通真空箱
24. 怠速空氣旁通控制電磁閥
25. 怠速空氣旁通控制膜片
26. EGR真空控制閥
27. EGR控制電磁閥
28. EGR閥
29. EGR閥門位置感知器
30. 曲軸箱通風閥
31. 活性碳罐電磁閥
32. 活性碳罐流量開關
33. 活性碳罐
34. 活性碳罐控制模片
35. 活性碳罐雙向閥
36. 三元觸媒轉換器(前)
37. 三元觸媒轉換器(後)
38. 熱水控制電磁閥
39. 熱水控制膜片
40. 熱水控制單向閥

ACURA 2.5TL 引擎眞空圖

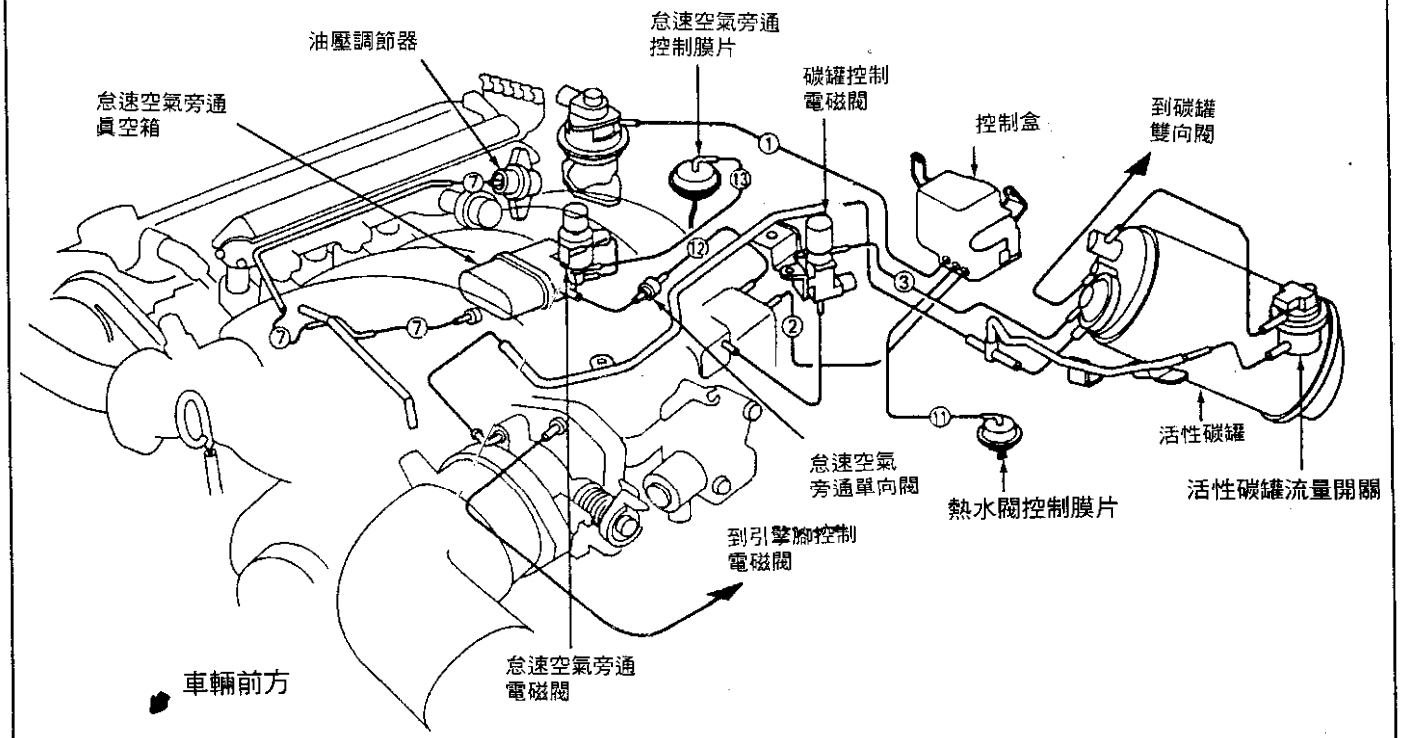

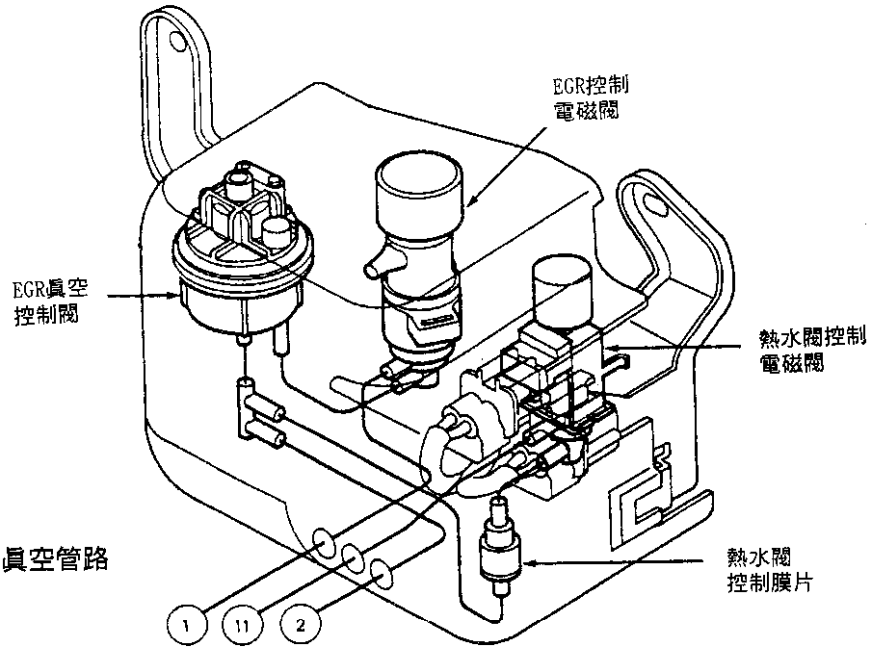

管路中附帶編號者爲眞空管路

控制盒

Legend "L" & LS Sendan 引擎眞空圖

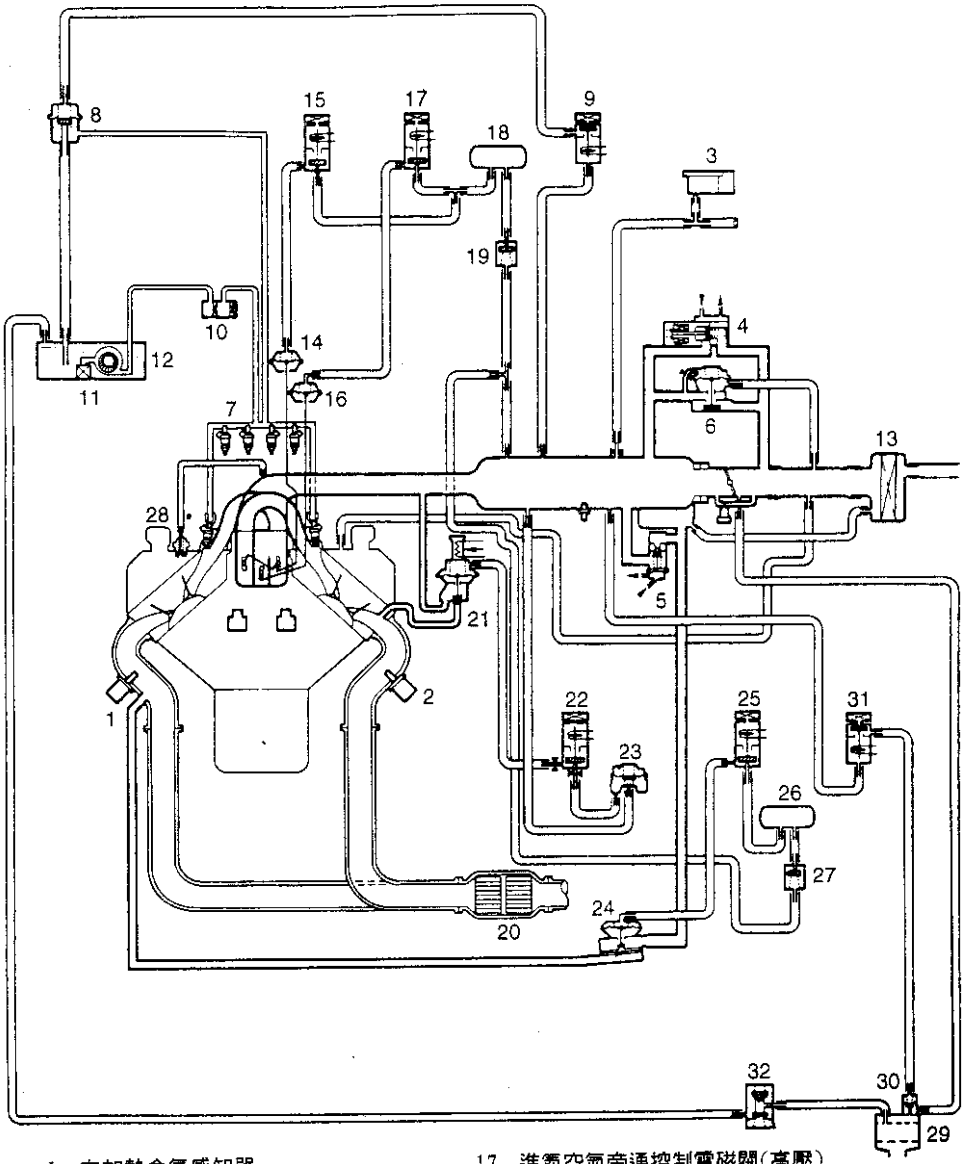

1. 左加熱含氧感知器
2. 右加熱含氧感知器
3. 歧管壓力感知器
4. 怠速空氣控制閥
5. 快怠速閥
6. 啓動空氣閥
7. 噴油咀
8. 油壓調節器
9. 油壓調節控制電磁閥
10. 燃油濾清器
11. 燃油泵
12. 油箱
13. 空氣濾清器
14. 進氣空氣旁通控制膜片(低壓)
15. 進氣空氣旁通控制電磁閥(低壓)
16. 進氣空氣旁通控制膜片(高壓)
17. 進氣空氣旁通控制電磁閥(高壓)
18. 空氣旁通眞空箱
19. 單向閥
20. 三元觸媒轉換器
21. EGR閥
22. EGR控制電磁閥
23. EGR眞空控制閥
24. 空氣噴射閥
25. 空氣噴射電磁閥
26. 空氣噴射眞空箱
27. 單向閥
28. 曲軸箱通風閥
29. 活性碳罐
30. 活性碳罐控制膜片
31. 活性碳罐電磁閥
32. 雙向閥

Legend Coupe & GS Sedan 引擎眞空圖

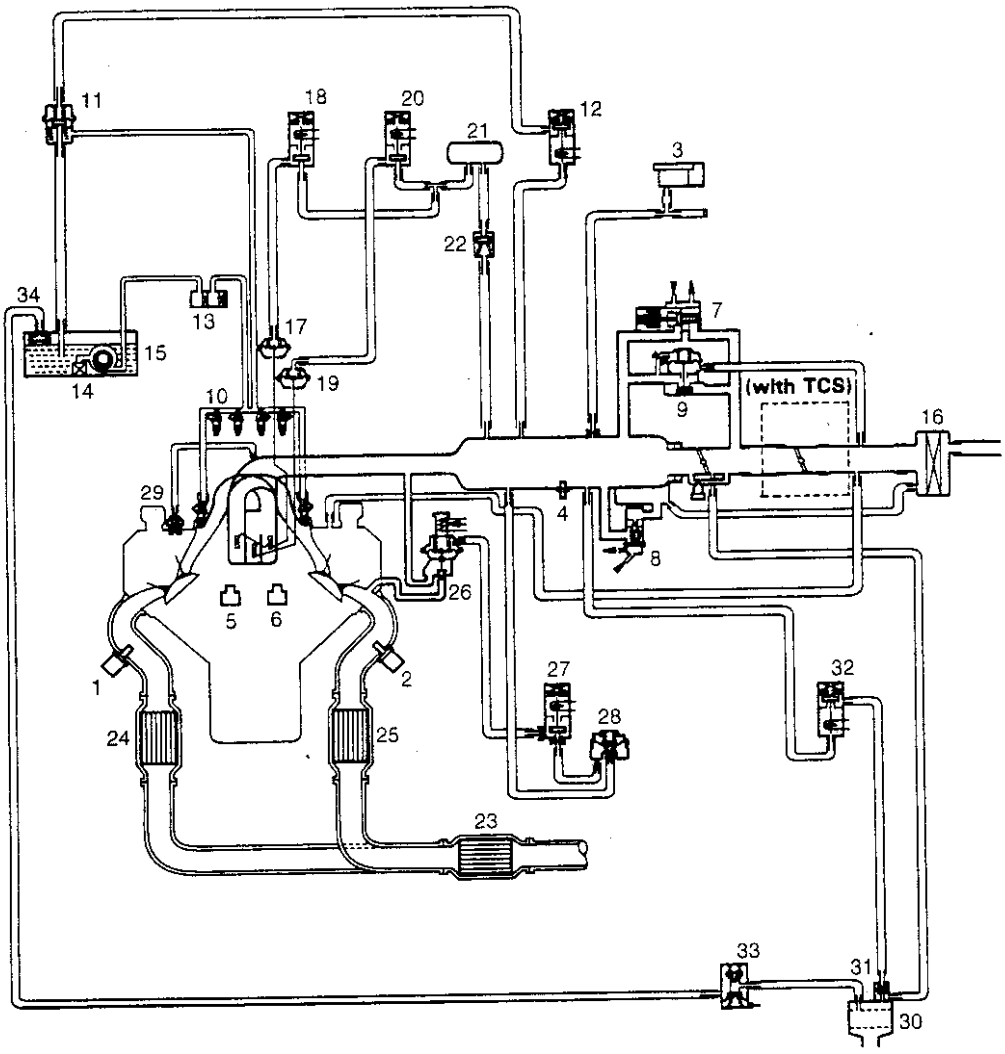

1. 左加熱含氧感知器
2. 右加熱含氧感知器
3. 歧管壓力感知器
4. 進氣溫度感知器
5. 左爆震感知器
6. 右爆震感知器
7. 怠速空氣控制閥
8. 快怠速溫控閥
9. 啓動空氣閥
10. 噴油咀
11. 壓力調節器
12. 壓力調節電磁閥
13. 燃油濾清器
14. 燃油泵
15. 油箱
16. 空氣濾清器
17. 怠速空氣旁通控制膜片(低壓)
18. 怠速空氣旁通控制電磁閥(低壓)
19. 怠速空氣旁通控制膜片(高壓)
20. 怠速空氣旁通控制電磁閥(高壓)
21. 旁通空氣眞空箱
22. 單向閥
23. 三元觸媒轉換器
24. 左暖車觸媒
25. 右暖車觸媒
26. EGR閥
27. EGR控制電磁閥
28. EGR眞空控制閥
29. 曲軸通風閥
30. 活性碳罐
31. 活性碳罐控制膜片
32. 活性碳罐電磁閥
33. 雙向閥
34. 油氣分離閥

Legend Coupe & Sedan 引擎眞空圖

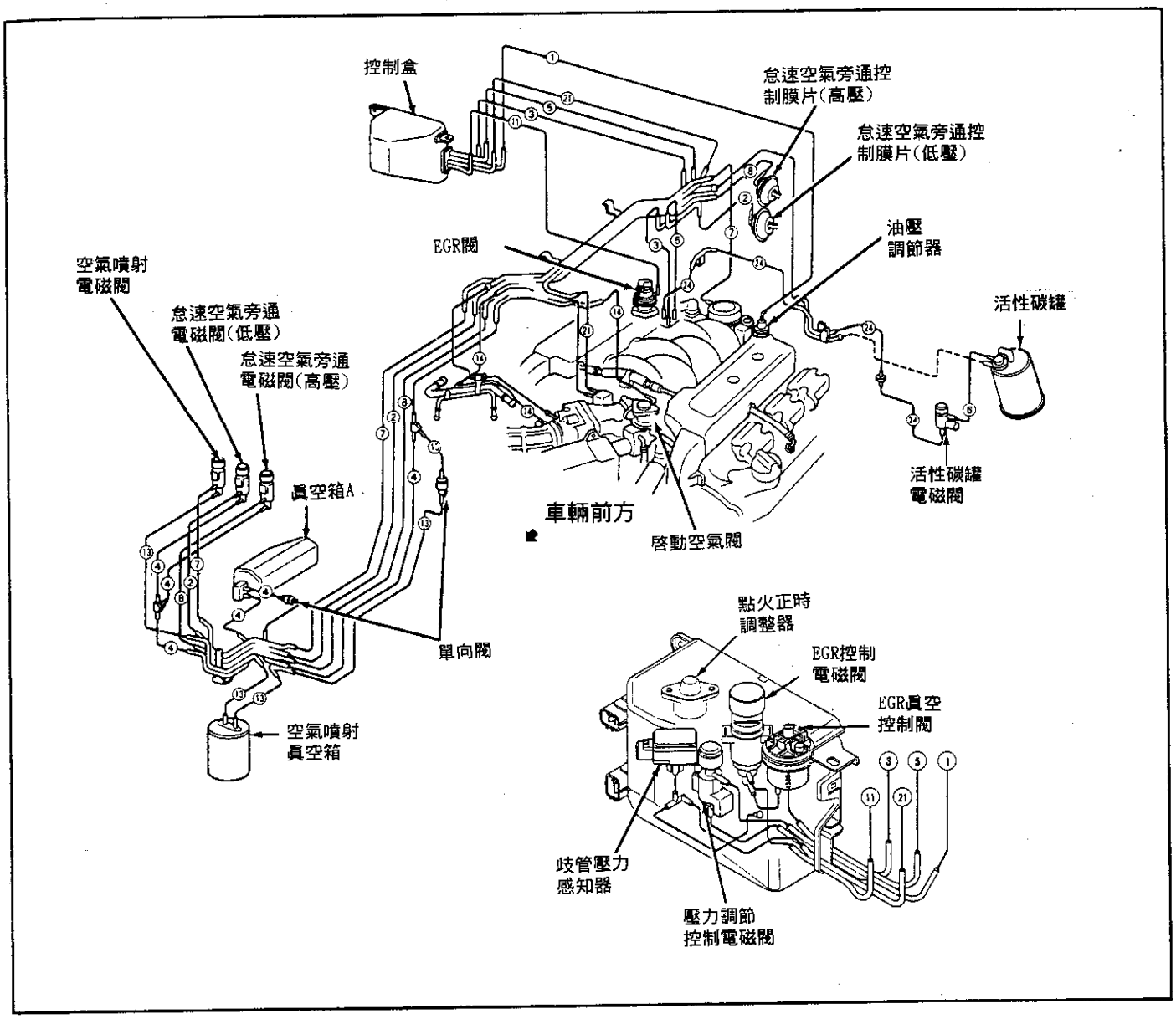

CIVIC Del Sol D15B7 & D16Z6 引擎眞空圖

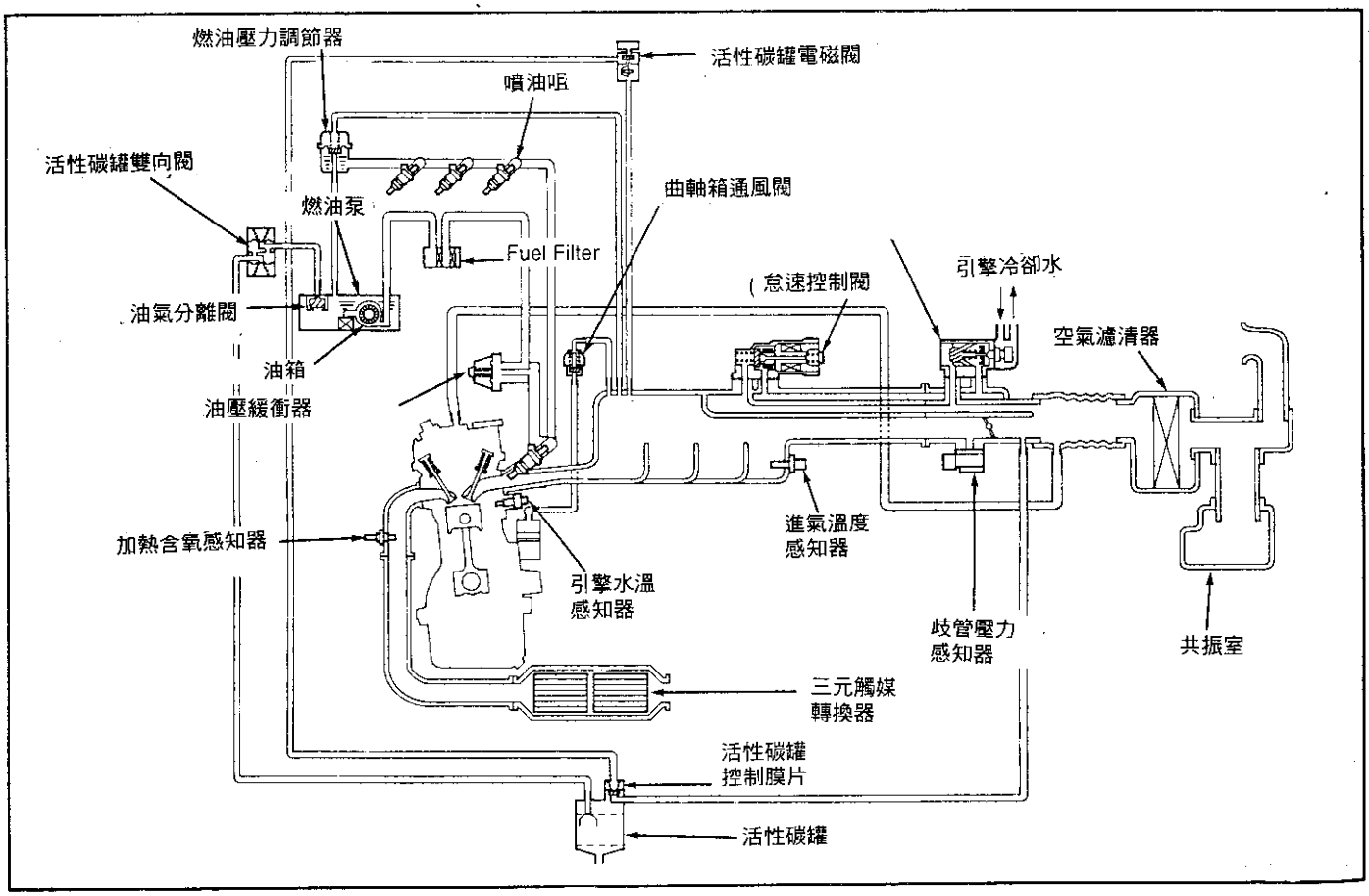

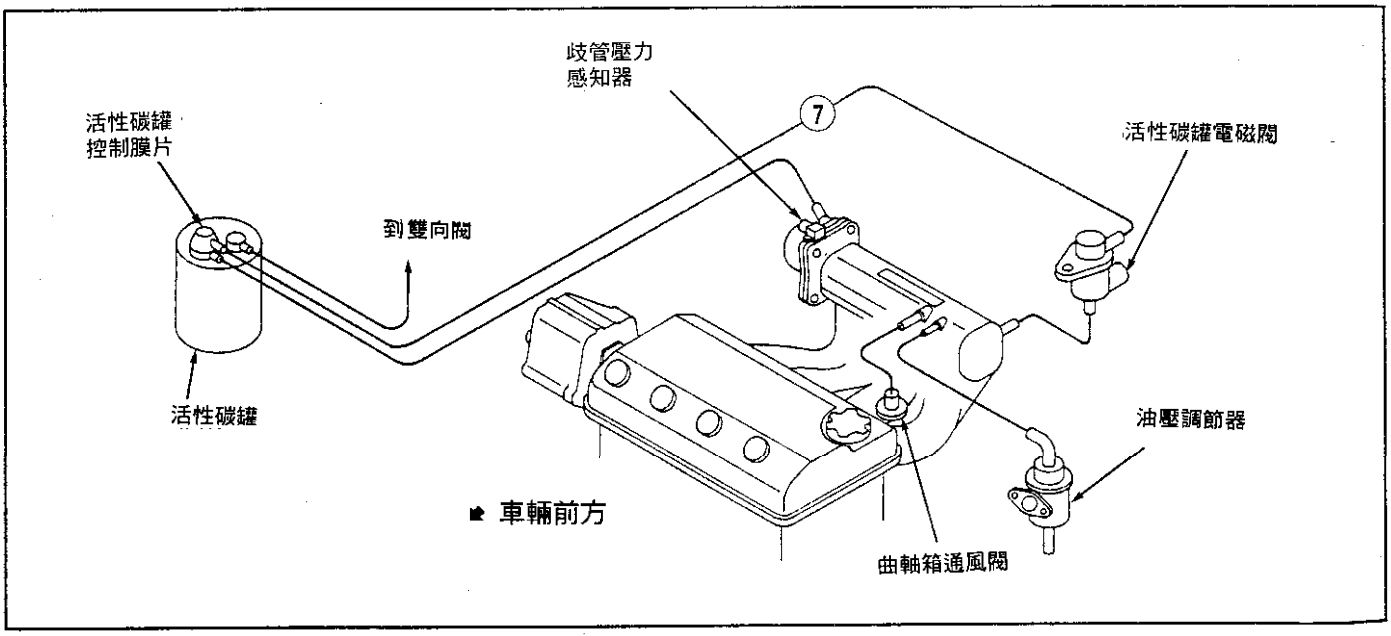

CIVIC D15B7 & D16Z6 引擎眞空圖

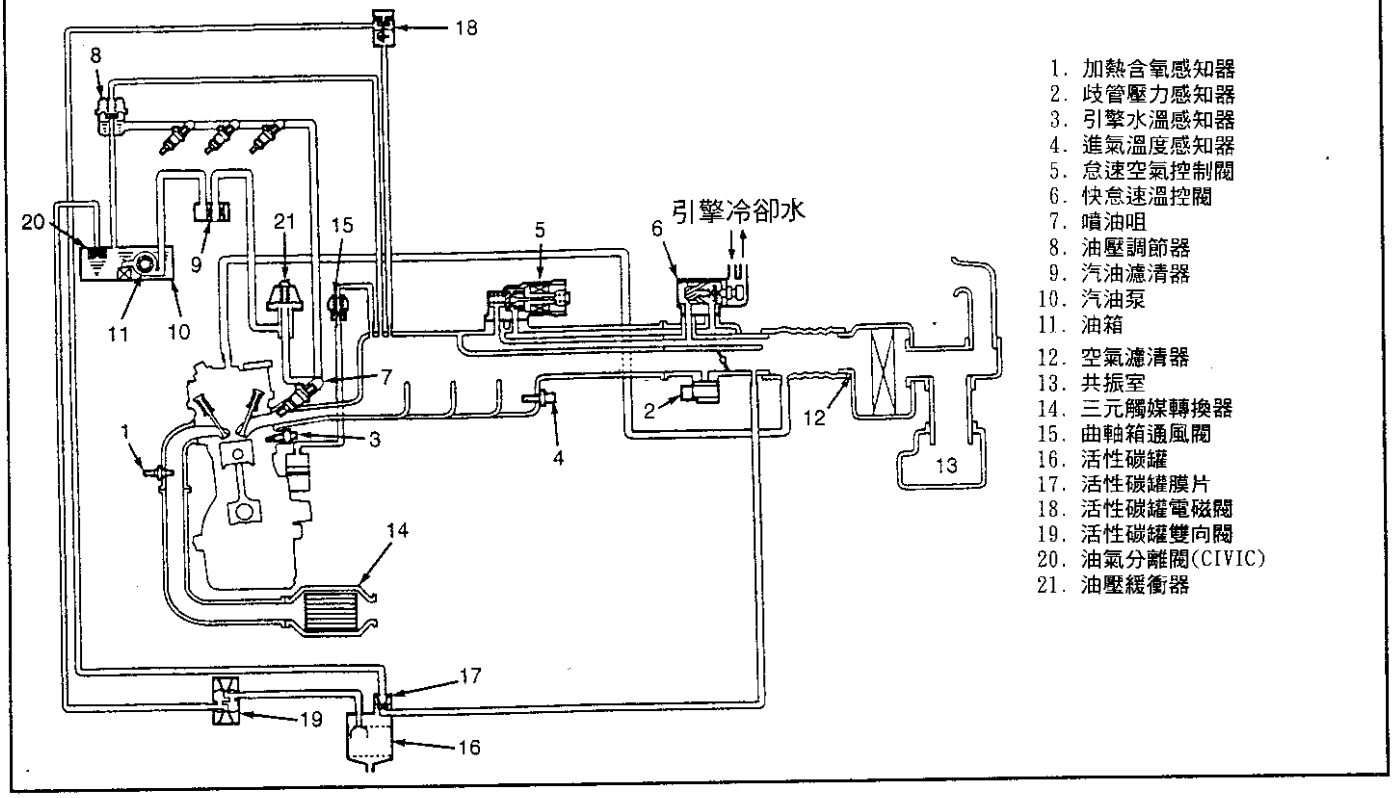

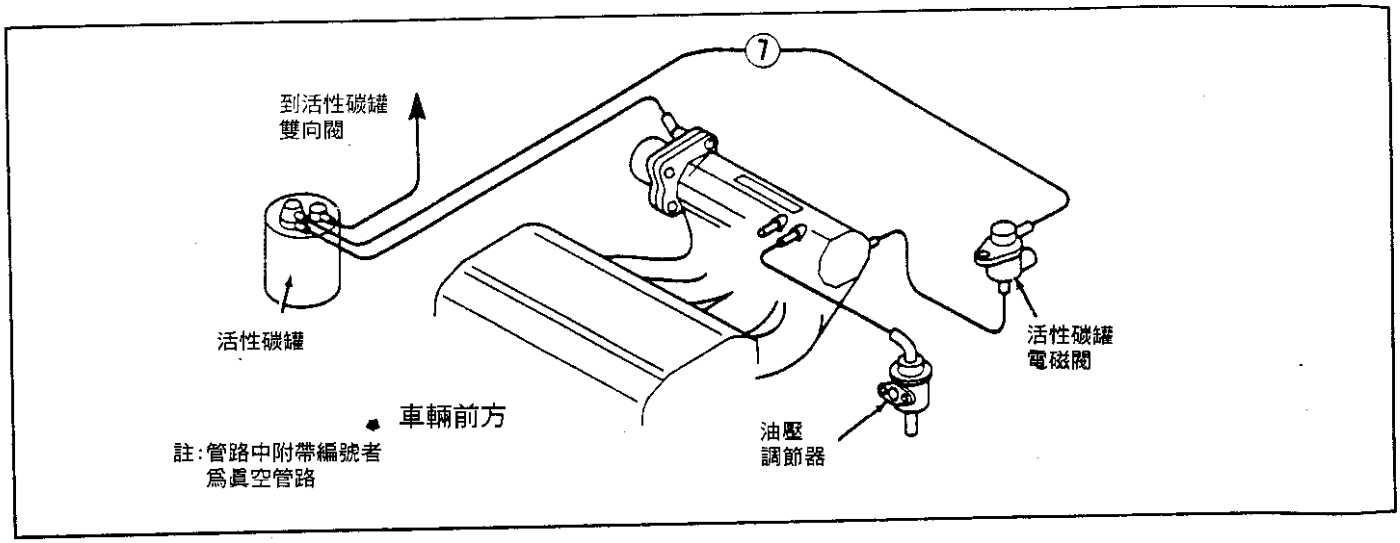

CIVIC D15B8 & D15Z1 引擎眞空圖

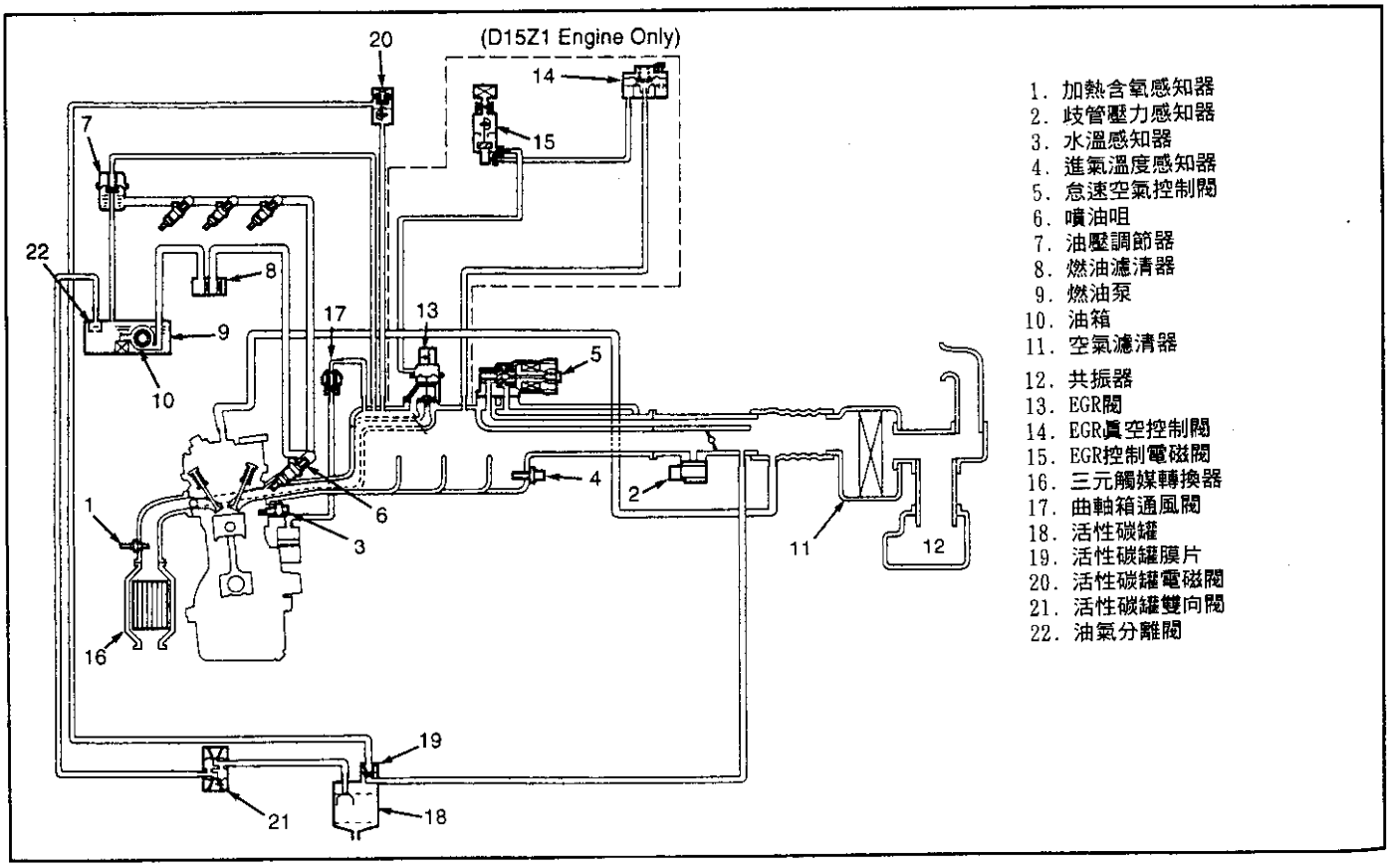

1. 加熱含氧感知器
2. 歧管壓力感知器
3. 水溫感知器
4. 進氣溫度感知器
5. 怠速空氣控制閥
6. 噴油咀
7. 油壓調節器
8. 燃油濾清器
9. 燃油泵
10. 油箱
11. 空氣濾清器
12. 共振器
13. EGR閥
14. EGR眞空控制閥
15. EGR控制電磁閥
16. 三元觸媒轉換器
17. 曲軸箱通風閥
18. 活性碳罐
19. 活性碳罐膜片
20. 活性碳罐電磁閥
21. 活性碳罐雙向閥
22. 油氣分離閥

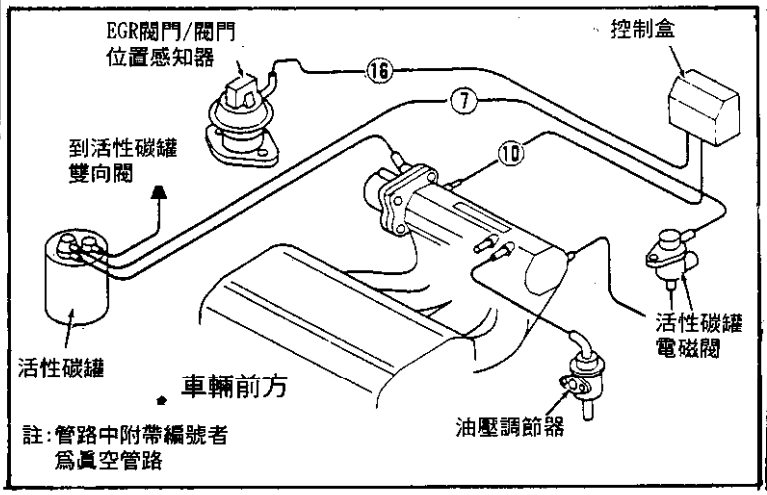

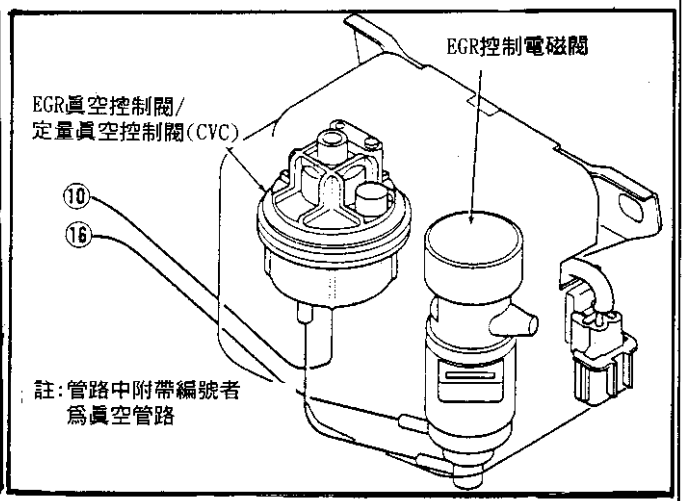

CIVIC Del Sol B16A3 引擎眞空圖

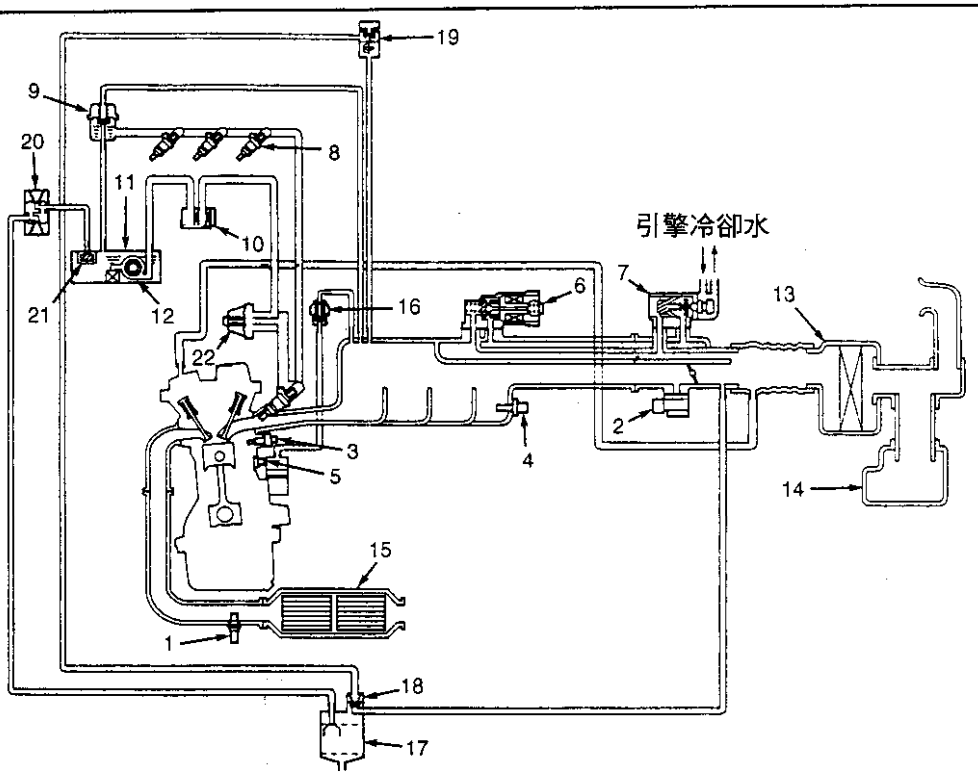

1. 加熱含氧感知器
2. 歧管壓力感知器
3. 引擎水溫感知器
4. 進氣溫度感知器
5. 爆震感知器
6. 怠速空氣控制閥
7. 快怠速閥
8. 噴油咀
9. 油壓調節器
10. 燃油濾清器
11. 燃油泵
12. 油箱
13. 空氣濾清器
14. 共振器
15. 三元觸媒轉換器
16. 曲軸箱通風閥
17. 活性碳罐
18. 活性碳罐膜片
19. 活性碳罐電磁閥
20. 活性碳罐雙向閥
21. 油氣分離閥
22. 油壓緩衝器

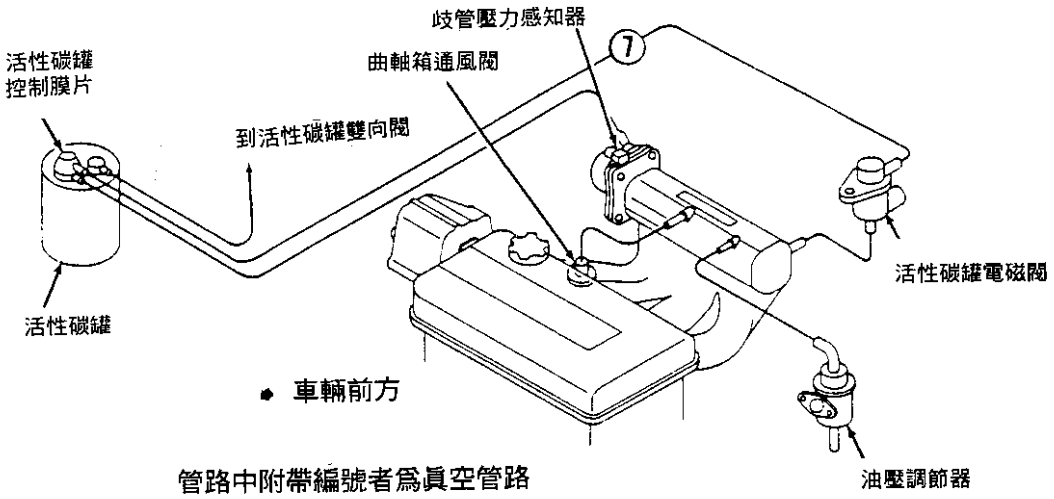

管路中附帶編號者爲眞空管路

Accord 2.7L V6 引擎眞空圖

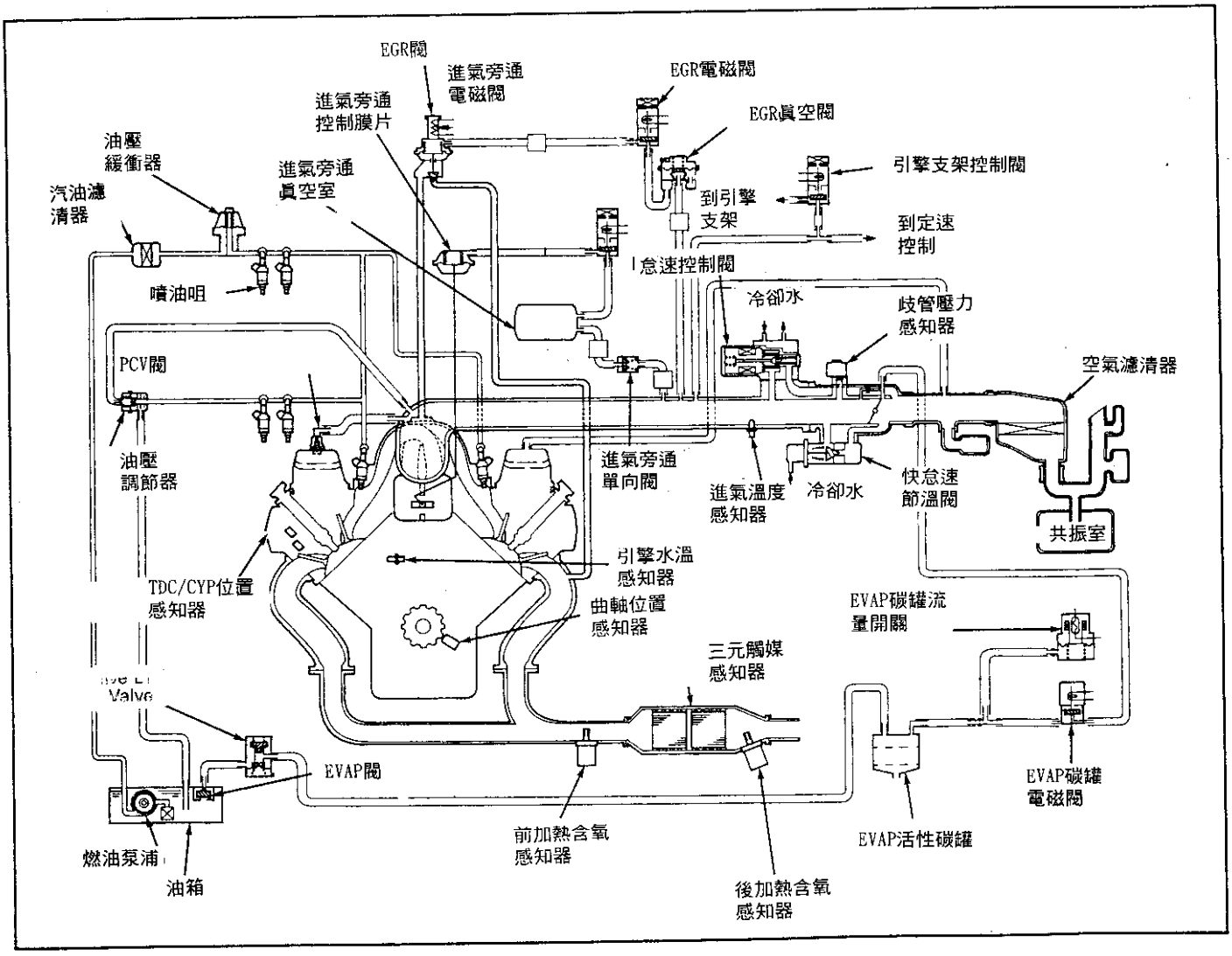

Accord 2.7L V6 引擎眞空圖

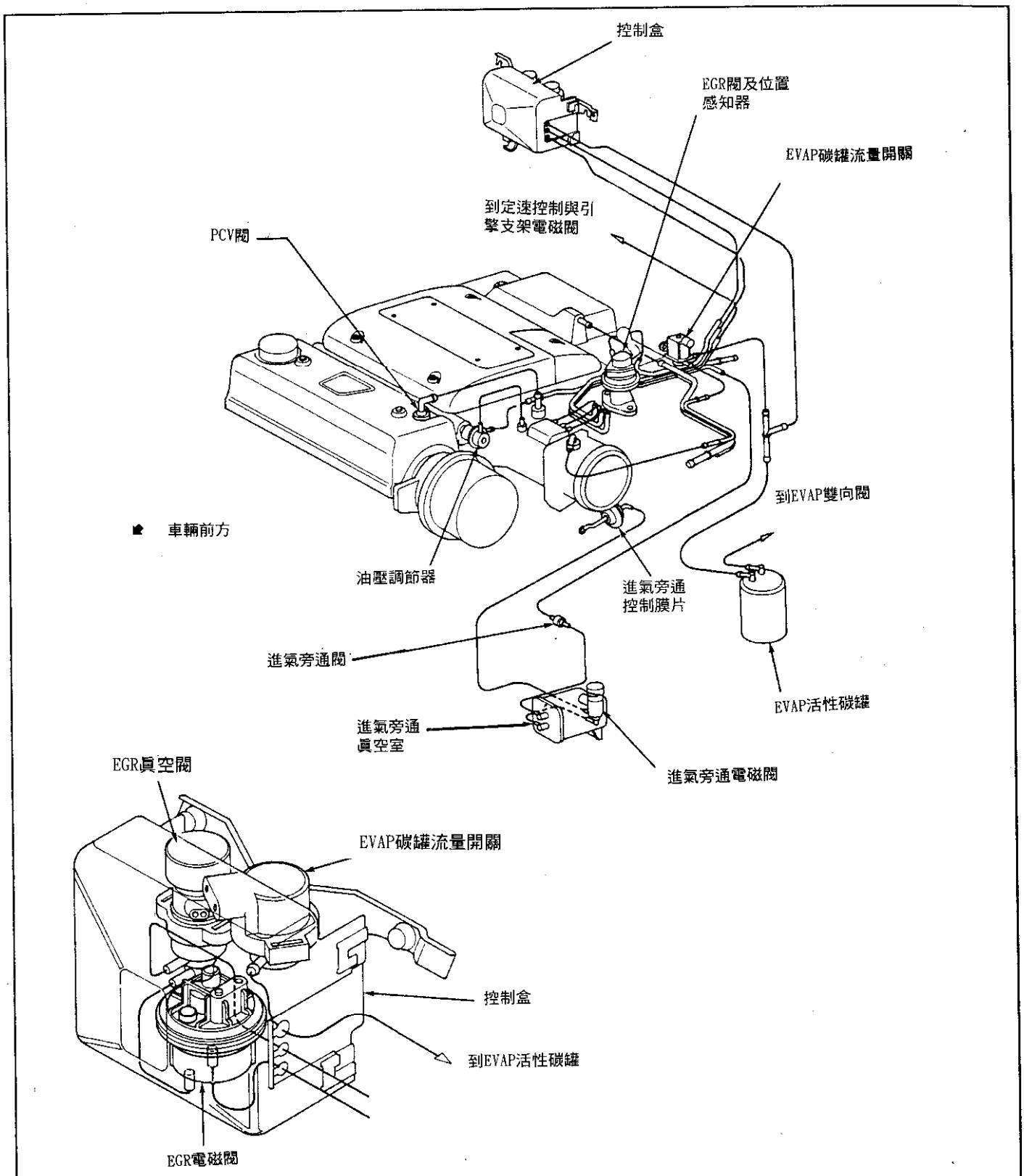

Accord F22B1 引擎眞空圖

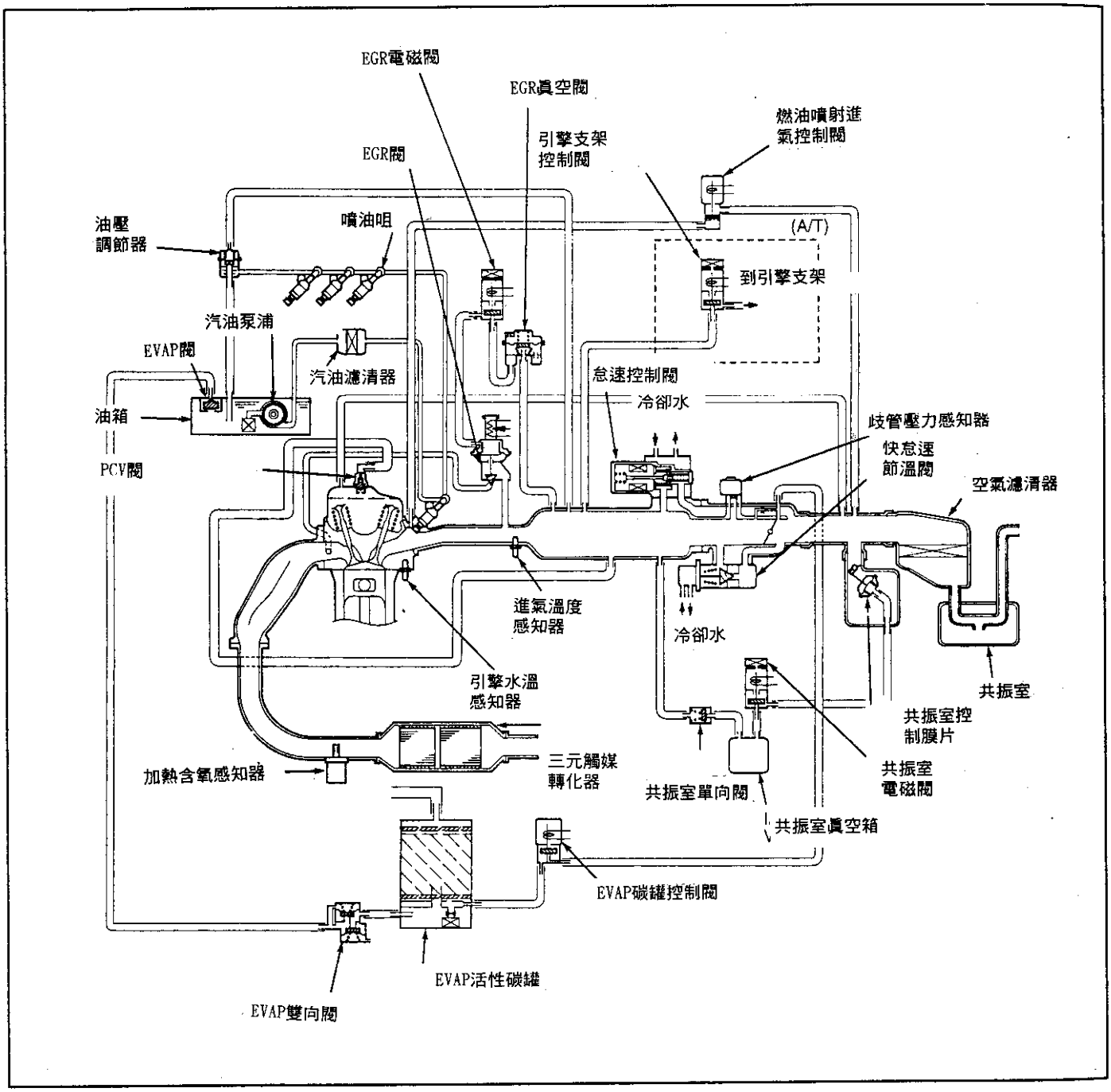

Accord F22B1 引擎眞空圖

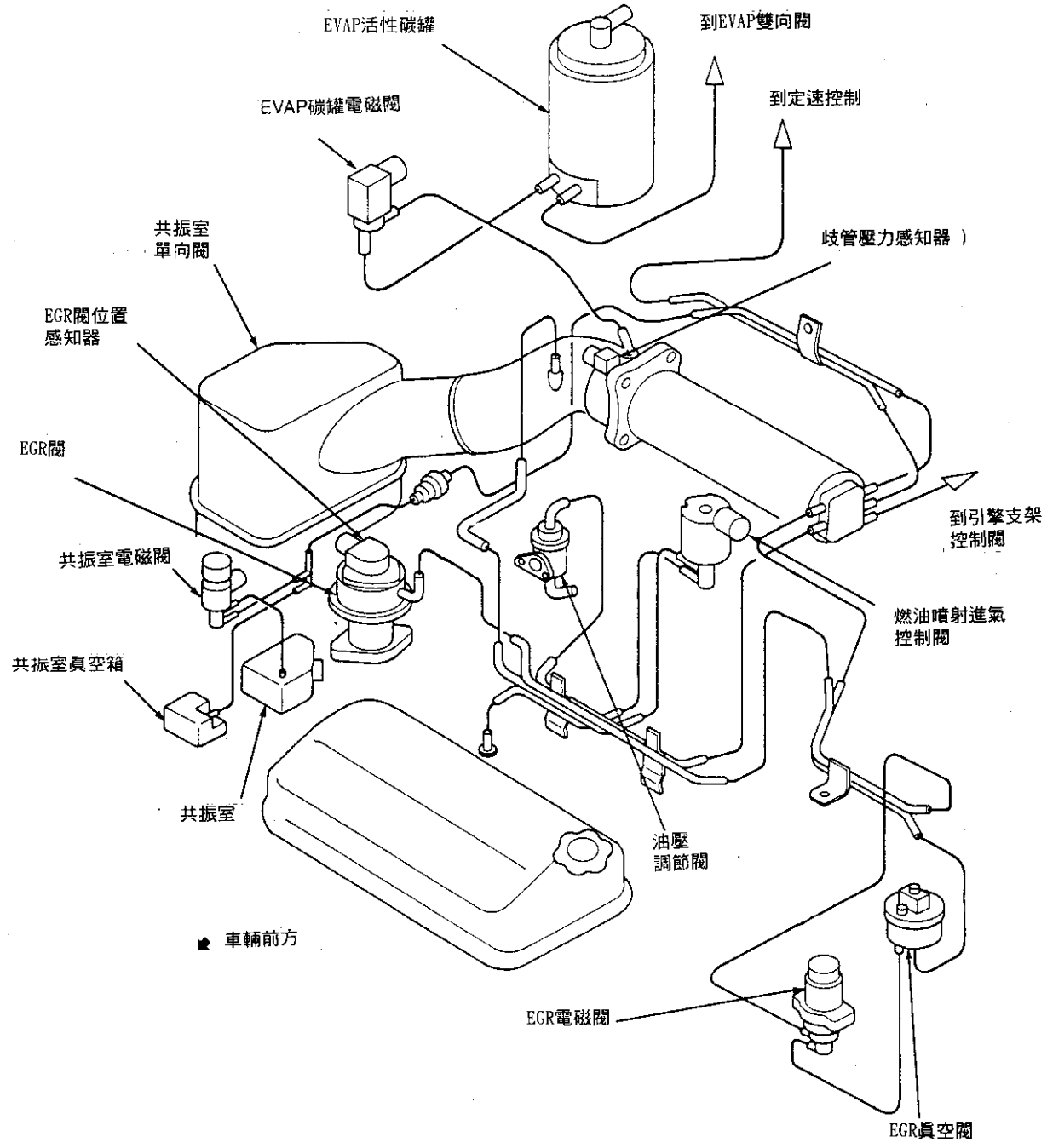

Accord-F22B2 & Odyssey 引擎眞空圖

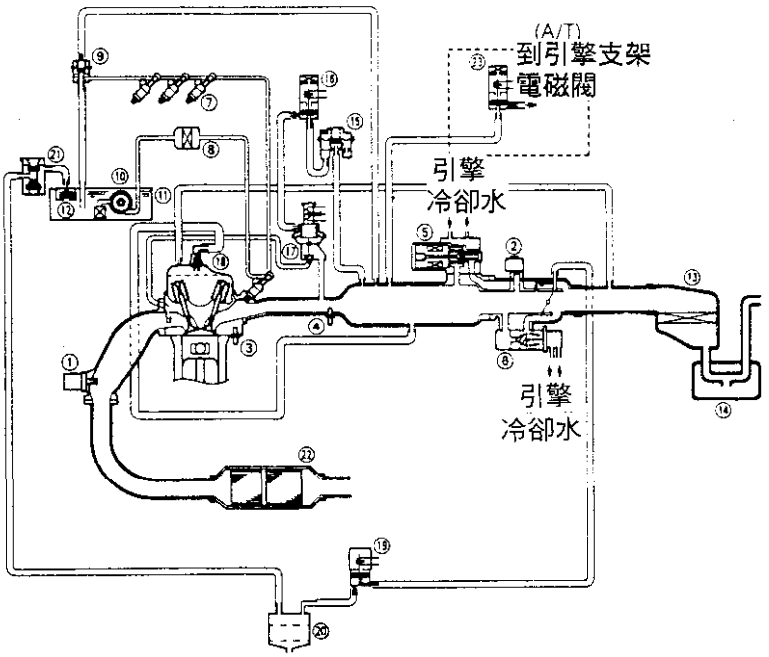

1. 加熱含氧感知器
2. 歧管壓力感知器
3. 引擎水溫感知器
4. 進氣溫度感知器
5. 怠速控制閥
6. 快怠速節溫閥
7. 噴油咀
8. 汽油濾清器
9. 油壓調節器
10. 燃油泵浦
11. 油箱
12. EVAP閥
13. 空氣濾清器
14. 共振室
15. EGR眞空閥
16. EGR電磁閥
17. EGR閥
18. Pcvi閥
19. EVAP碳罐電磁閥
20. EVAP活性碳罐
21. EVAP雙向閥
22. 三元觸媒轉化器
23. 引擎支架控制閥

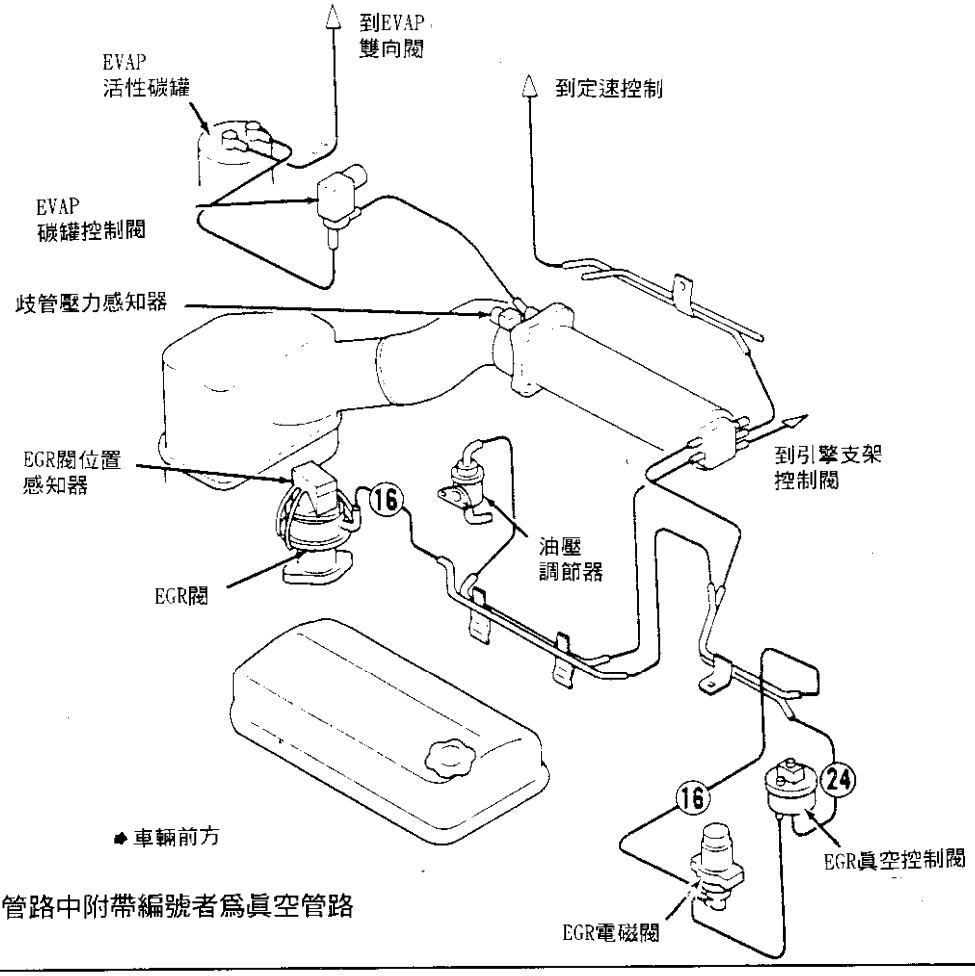

管路中附帶編號者爲眞空管路

1995 ACURA Integra 1.8L
(A26+B16+C12(不使用)+D22) 1 of 2

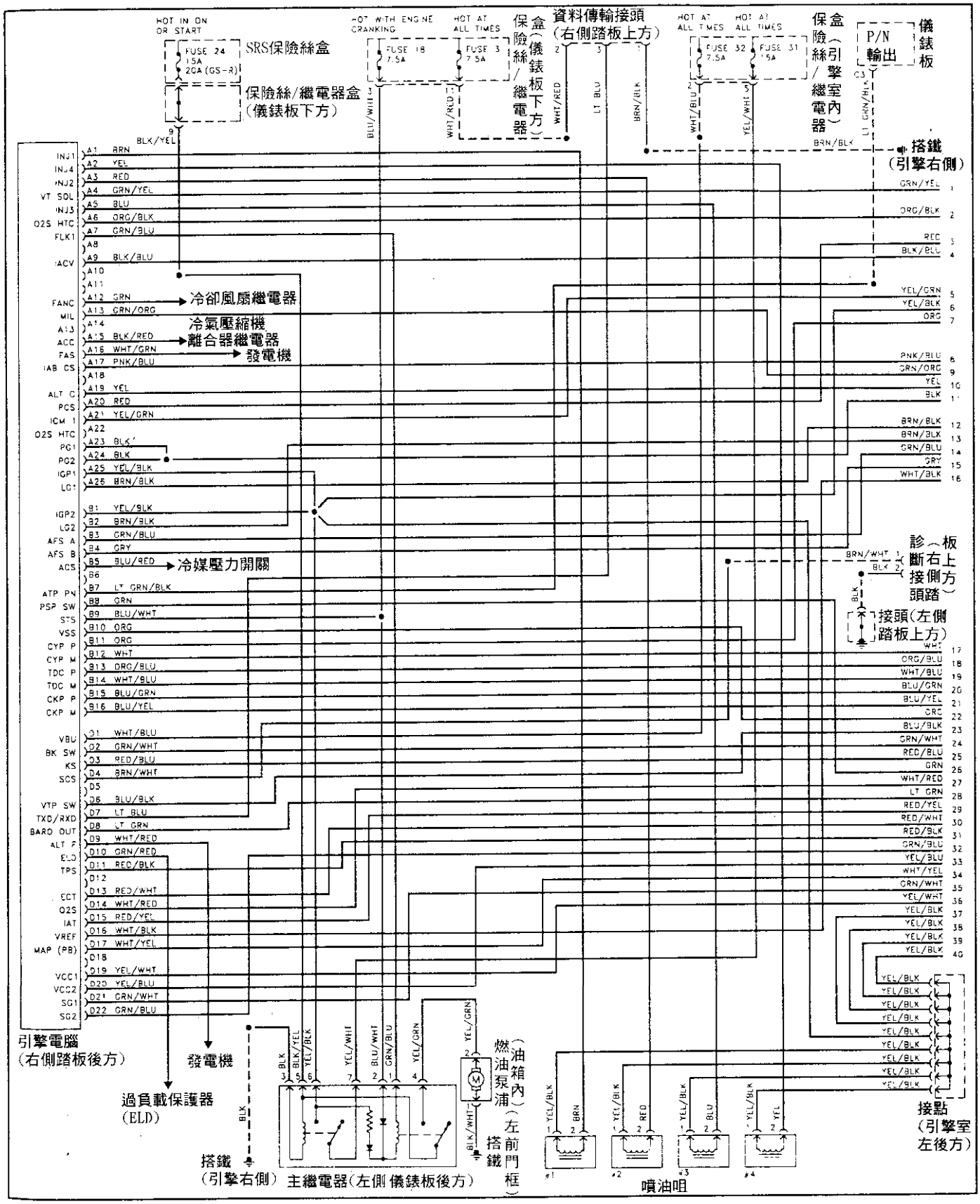

1995 ACURA Integra 1.8L
(A26+B16+C12(不使用)+D22) 2 of 2

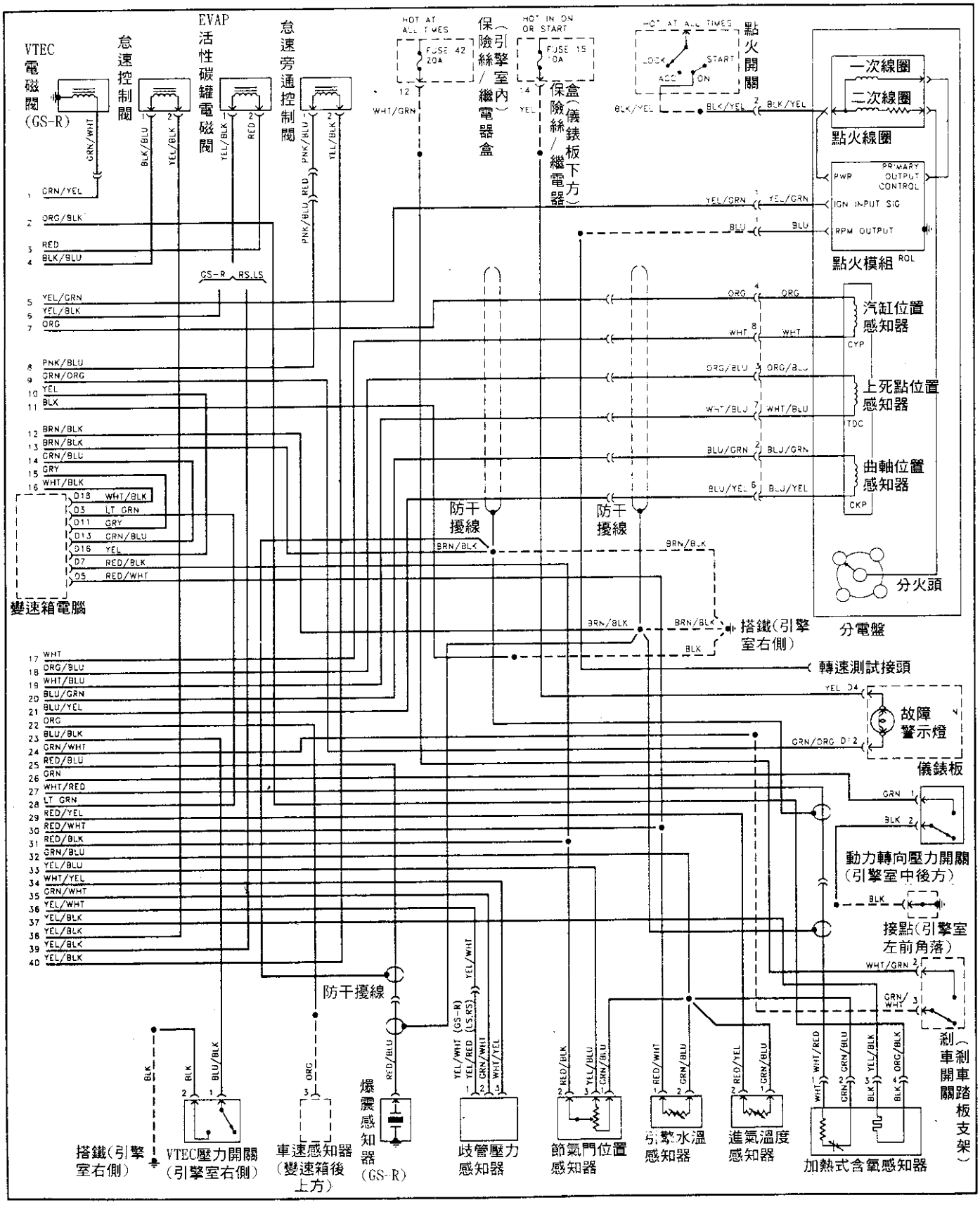

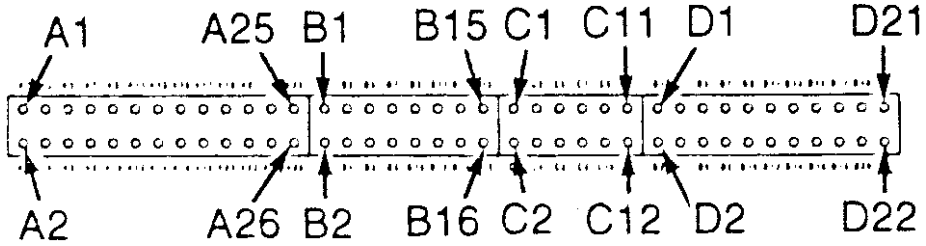

PIN腳	線色	PIN腳說明	PIN腳測試	PIN腳	線色	PIN腳說明	PIN腳測試
A1	棕	第一缸噴油咀	電瓶電壓	B7		空腳	N/A
A2	黃	第四缸噴油咀	電瓶電壓	B8	綠	PSP 動力轉向壓力開關	N/A
A3	紅	第二缸噴油咀	電瓶電壓	B9	藍/白	燃油泵浦繼電器	啓動時電瓶電壓
A4	綠/黃	VTEC電磁閥	N/A	B10	橘	車速感知器	0～10V脈衝信號
A5	淺藍	第三缸噴油咀	電瓶電壓	B11	橘	CYL 汽缸位置感知器"P"	N/A
A6	橘/黑	含氧感知器加熱線	電瓶電壓	B12	白	CYL 汽缸位置感知器"M"	N/A
A7	綠/藍	燃油泵浦繼電器	Key on後電瓶電壓 2秒	B13	橘/藍	上死點位置感知器"P"	N/A
A8		空腳	N/A	B14	白/藍	上死點位置感知器"M"	N/A
A9	黑/藍	IACV怠速控制閥	N/A	B15	藍/綠	CKP 曲軸位置感知器"P"	N/A
A10		空腳	N/A	B16	藍/黃	CKP 曲軸位置感知器"M"	N/A
A11		空腳	N/A	D1	白/藍	電瓶正極	電瓶電壓
A12	綠	冷卻風扇繼電器	N/A	D2	綠/白	剎車信號	剎車踩下，電瓶電壓
A13	綠/橘	MIL故障警示燈	電瓶電壓	D3	紅/藍	KS 爆震感知器	N/A
A14		空腳	N/A	D4	棕/白	診斷接頭	N/A
A15	黑/紅	冷氣壓縮機離合器繼電器	電瓶電壓	D5		空腳	N/A
A16	白/綠	發電機	N/A	D6	藍/黑	VTEC 壓力開關	N/A
A17	粉紅/藍	怠速旁通電磁閥	N/A	D7	淺藍	資料傳輸接頭	N/A
A18		空腳	N/A	D8		空腳	N/A
A19		空腳	N/A	D9	白/紅	發電機	當大燈打開時電壓下降
A20	紅	碳罐控制電磁閥	電瓶電壓	D10	綠/紅	ELD 電子負載	當大燈打開時電壓下降
A21	黃/綠	點火模組	電瓶電壓	D11	紅/黑	TPS 節氣門位置感知器	全關＝0.5V，全開＝4.5V
A22		空腳	N/A	D12		空腳	N/A
A23	黑	搭鐵	1V以下	D13	紅/白	引擎水溫感知器	N/A
A24	黑	搭鐵	1V以下	D14	白/紅	含氧感知器	第一次 Key on 0.4～0.5V二分鐘內低於0.1V
A25	黃/黑	燃油泵浦繼電器	電瓶電壓	D15	紅/黃	IAT進氣溫度感知器	N/A
A26	棕/黑	搭鐵	1V以下	D16		空腳	N/A
B1	黃/黑	燃油泵浦繼電器	電瓶電壓	D17	黃/白	MAP歧管壓力感知器	3～5V
B2	棕/黑	搭鐵	1V以下	D18		空腳	N/A
B3		空腳	N/A	D19	黃/白	MAP歧管壓力感知器	約 5V
B4		空腳	N/A	D20	黃/白	TPS節汽門位置感知器	5V
B5	藍/紅	A/C 冷氣開關	A/C OFF＝5V；A/C ON 1V	D21	綠/白	MAP歧管壓力感知器	約 0V
B6		空腳	N/A	D22	綠/藍	搭鐵	約 0V

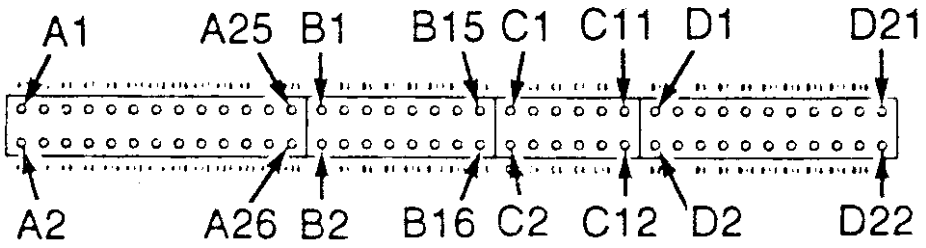

PIN腳	線色	PIN腳說明	PIN腳測試	PIN腳	線色	PIN腳說明	PIN腳測試
A1	棕	第一缸噴油咀	電瓶電壓	B7	綠/黑	變速箱 P/N信號	N/A
A2	黃	第四缸噴油咀	電瓶電壓	B8	淺綠	PSP 動力轉向壓力開關	N/A
A3	紅	第二缸噴油咀	電瓶電壓	B9	藍/白	燃油泵浦繼電器	啓動時 12V
A4		空腳	N/A	B10	橘	車速感知器	0～10V脈衝信號
A5	淺藍	第三缸噴油咀	電瓶電壓	B11	橘	CYL 汽缸位置感知器"P"	N/A
A6	橘/黑	含氧感知器加熱線	電瓶電壓	B12	白	CYL 汽缸位置感知器"M"	N/A
A7	綠/黑	燃油泵浦繼電器	Key on後電瓶電壓 2秒	B13	橘/藍	TDC 上死點位置感知器"P"	N/A
A8		空腳	N/A	B14	白/藍	TDC 上死點位置感知器"M"	N/A
A9	黑/藍	IACV怠速控制閥	N/A	B15	藍/綠	CKP 曲軸位置感知器"P"	N/A
A10		空腳	N/A	B16	藍/黃	CKP 曲軸位置感知器"M"	N/A
A11		空腳	N/A	D1	白/藍	電瓶正極	電瓶電壓
A12	綠	冷卻風扇繼電器	N/A	D2	綠/白	剎車信號	剎車踩下時電瓶電壓
A13	綠/橘	MIL故障警示燈	電瓶電壓	D3		空腳	N/A
A14		空腳	N/A	D4	棕/白	診斷接頭	N/A
A15	黑/紅	冷氣壓縮機離合器繼電器	電瓶電壓	D5		空腳	N/A
A16	白/綠	發電機	N/A	D6		空腳	N/A
A17		空腳	N/A	D7	淺藍	資料傳輸接頭	N/A
A18		空腳	N/A	D8	淺綠	TCM變速箱電腦	N/A
A19	黃/紅	TCM 變速箱電腦	N/A	D9	白/紅	發電機	當大燈開時電壓下降
A20	紅	碳罐電磁閥	電瓶電壓	D10	綠/紅	ELD 電子負載	當大燈開時電壓下降
A21	黃/綠	點火模組	電瓶電壓	D11	紅/黑	TPS 節氣門位置感知器	全關＝0.5V，全開＝4.5V
A22		空腳	N/A	D12		空腳	N/A
A23	黑	搭鐵	1V以下	D13	紅/白	CTS 引擎水溫感知器	N/A
A24	黑	搭鐵	1V以下	D14	白/紅	含氧感知器	第一次 Key on＝0.4～0.5V二分鐘內低於 0.1V
A25	黃/黑	燃油泵浦繼電器	電瓶電壓	D15	紅/黃	IAT 進氣溫度感知器	N/A
A26	棕/黑	搭鐵	1V以下	D16	白/黑	TCM 變速箱電腦	N/A
B1	黃/黑	燃油泵浦繼電器	電瓶電壓	D17	白/黃	MAP 歧管壓力感知器	3～5V
B2	棕/黑	搭鐵	1V以下	D18		空腳	N/A
B3	綠/藍	變速箱 A/T信號	N/A	D19	黃/紅	MAP 歧管壓力感知器	約 5V
B4	灰	變速箱 A/T信號	N/A	D20	黃/藍	TPS 節氣門位置感知器	5V
B5	藍/紅	冷氣開關	A/C OFF＝5V；A/C ON＝1V	D21	綠/白	MAP 歧管壓力感知器	約 0V
B6		空腳	N/A	D22	綠/藍	搭鐵	約 0V

1996 ACURA Integra 1.8L(A32+B25(不使用)+C31+D16) 1 of 2

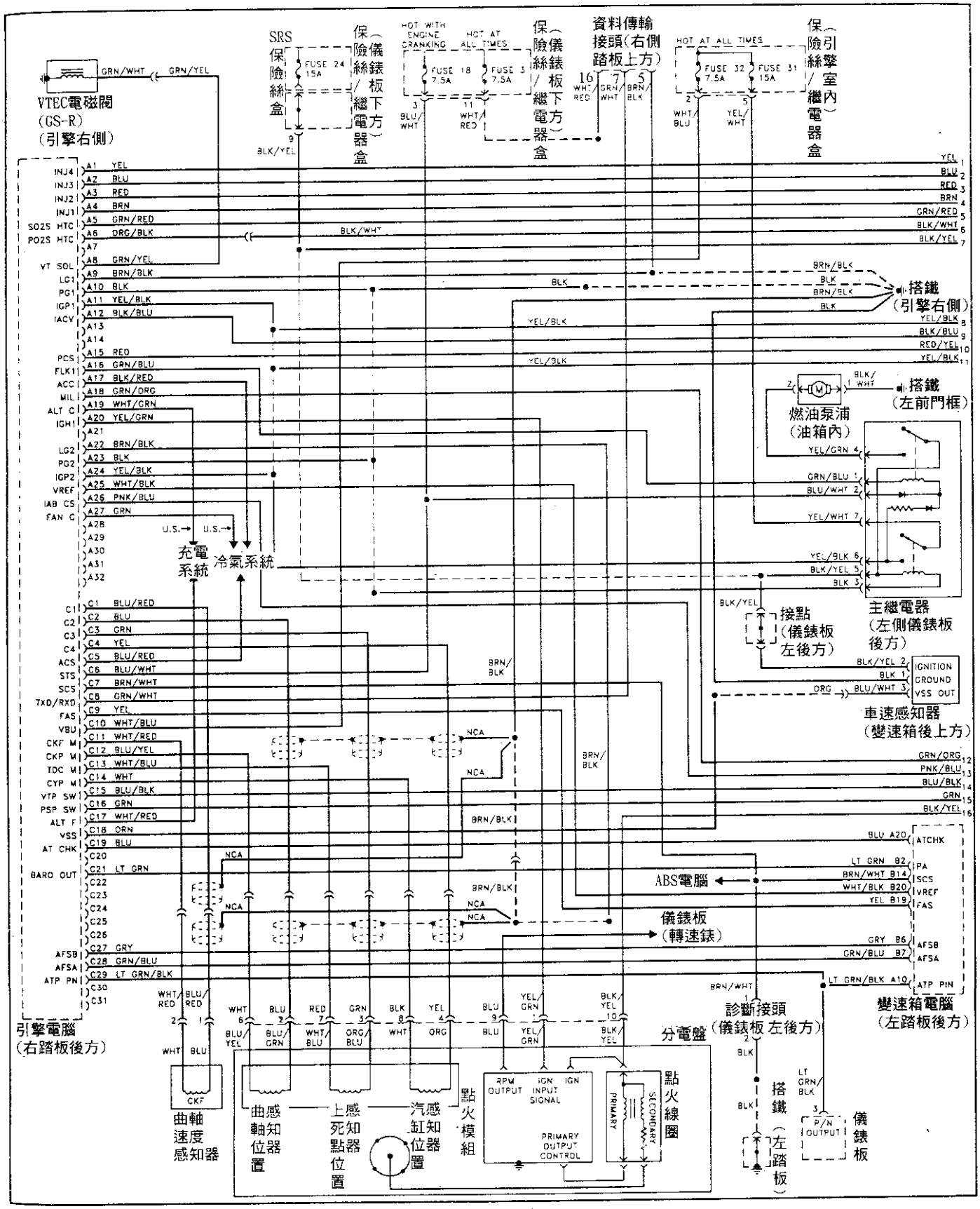

1996 ACURA Integra 1.8L(A32+B25(不使用)+C31+D16) 2 of 2

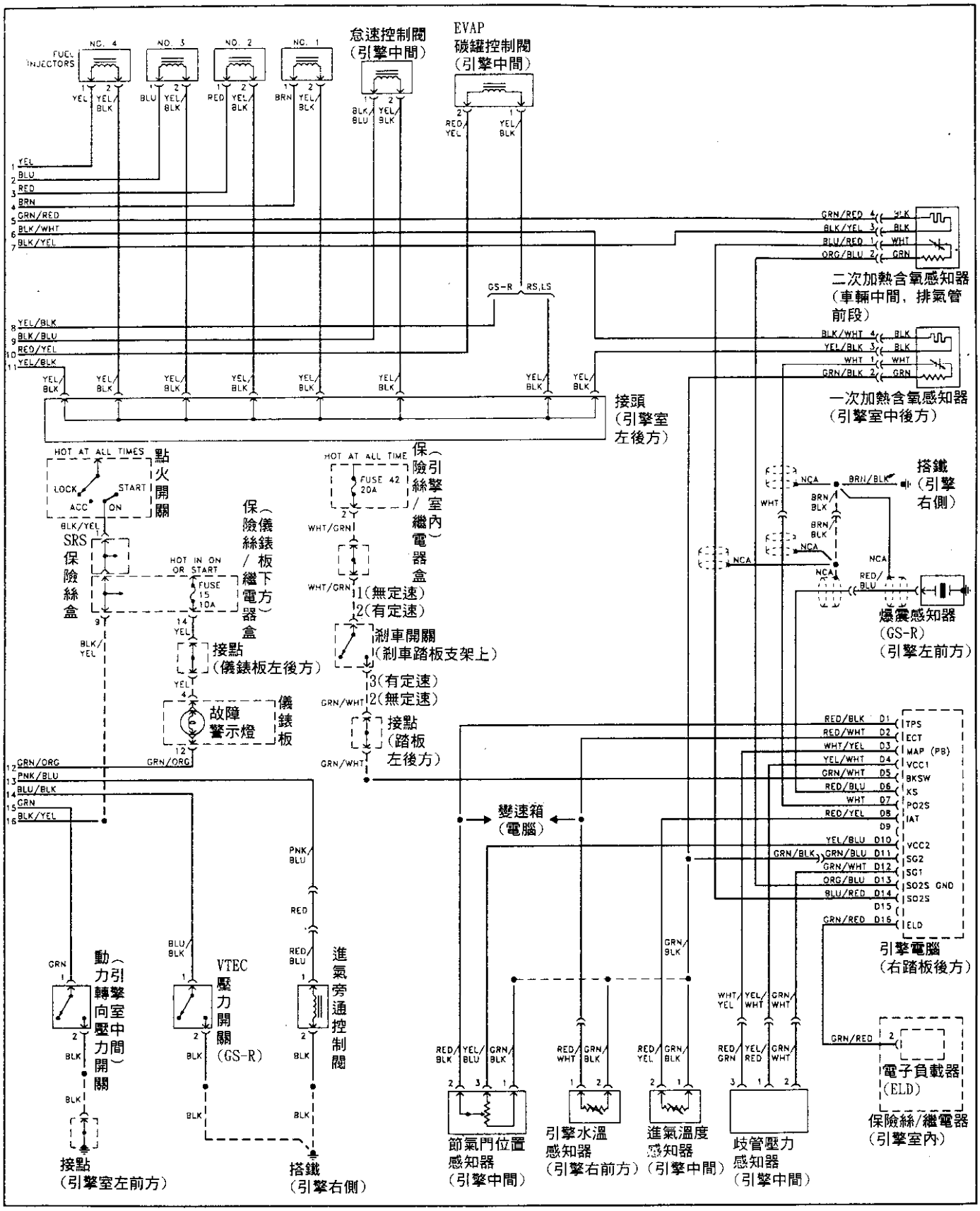

1995-96年ACURA 2.5TL 2.5L
(A26+B16+C12+D22) 1 of 3

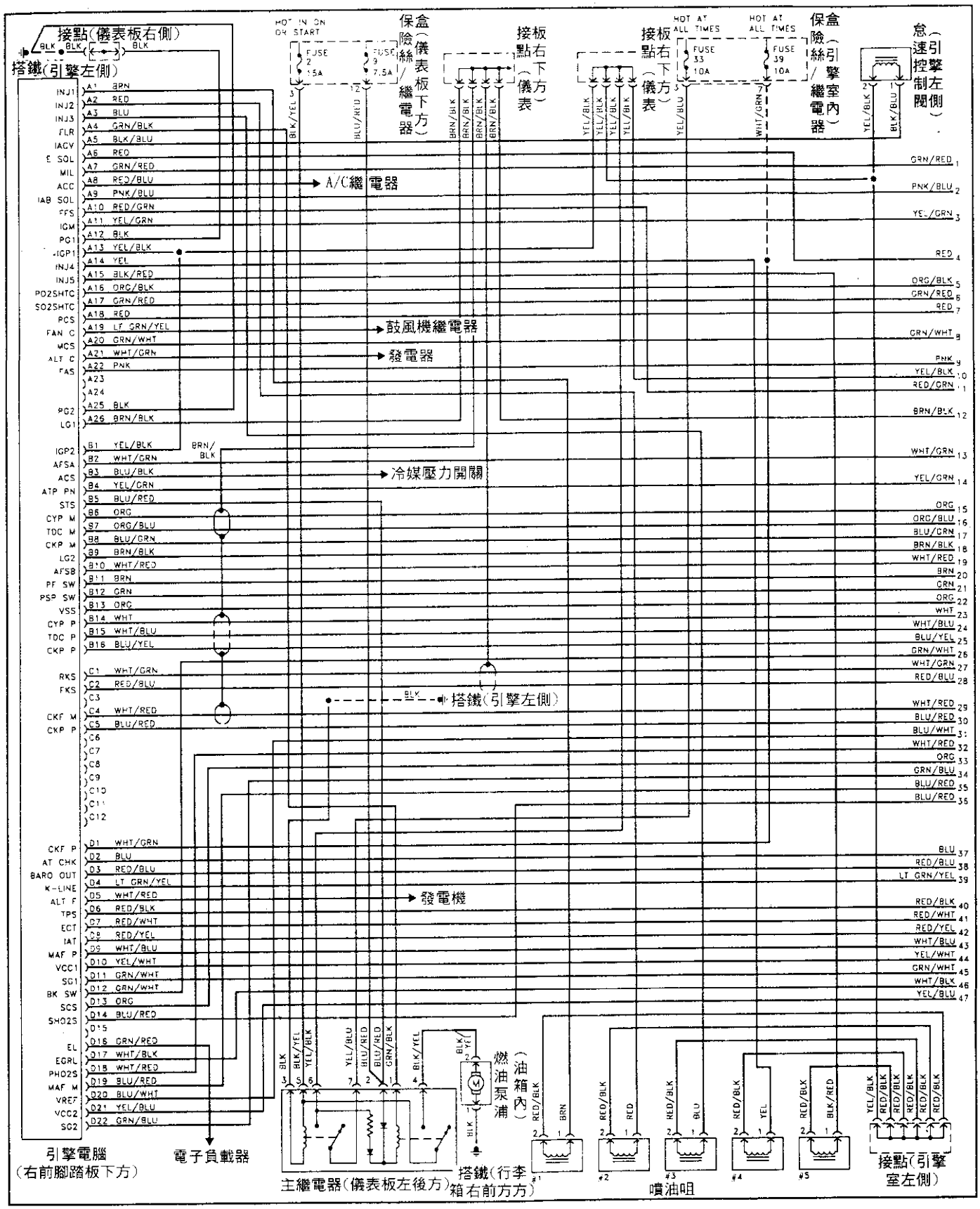

1995-96年ACURA 2.5TL 2.5L
(A26+B16+C12+D22) 2 of 3

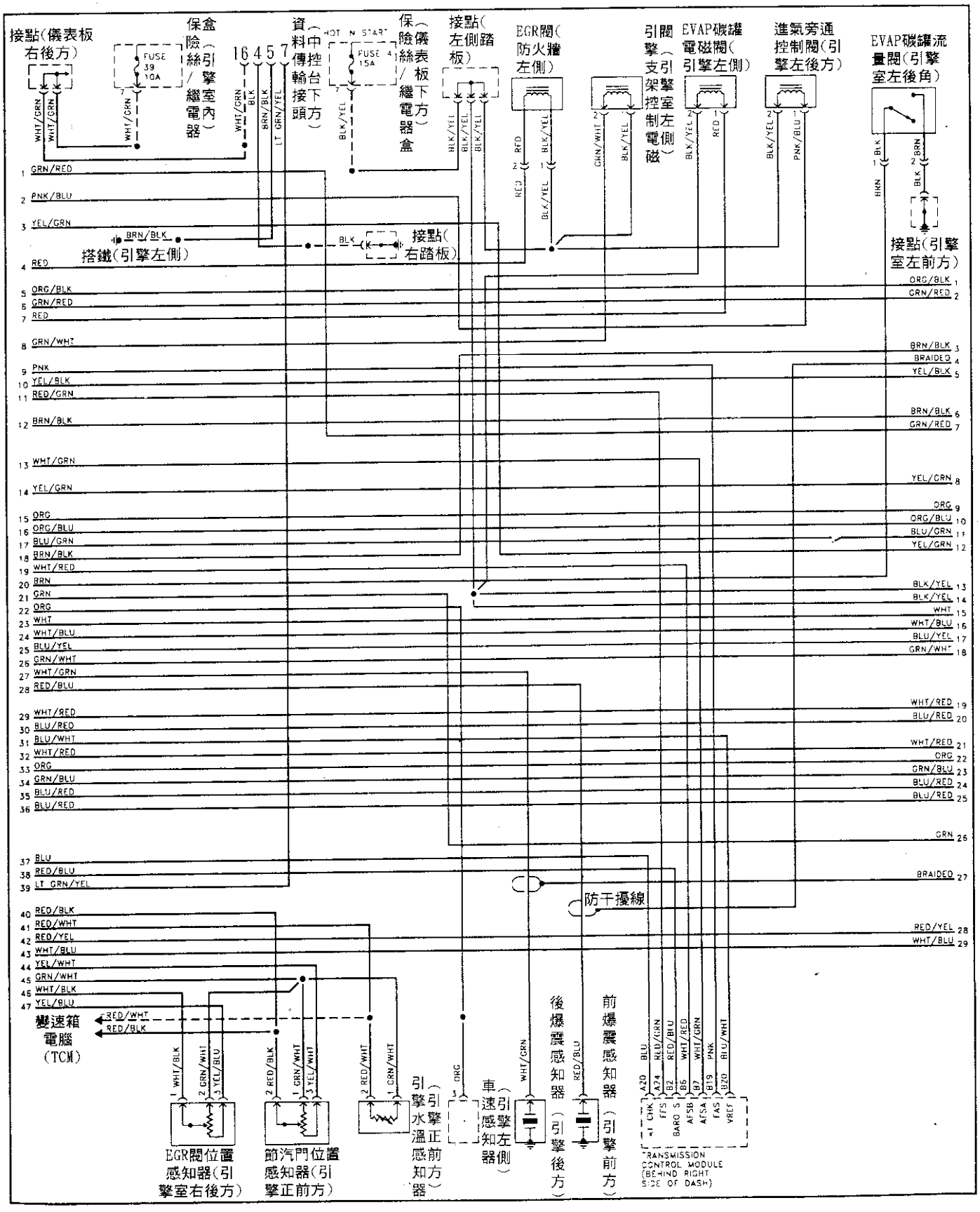

1995-96年ACURA 2.5TL 2.5L
(A26+B16+C12+D22) 3 of 3

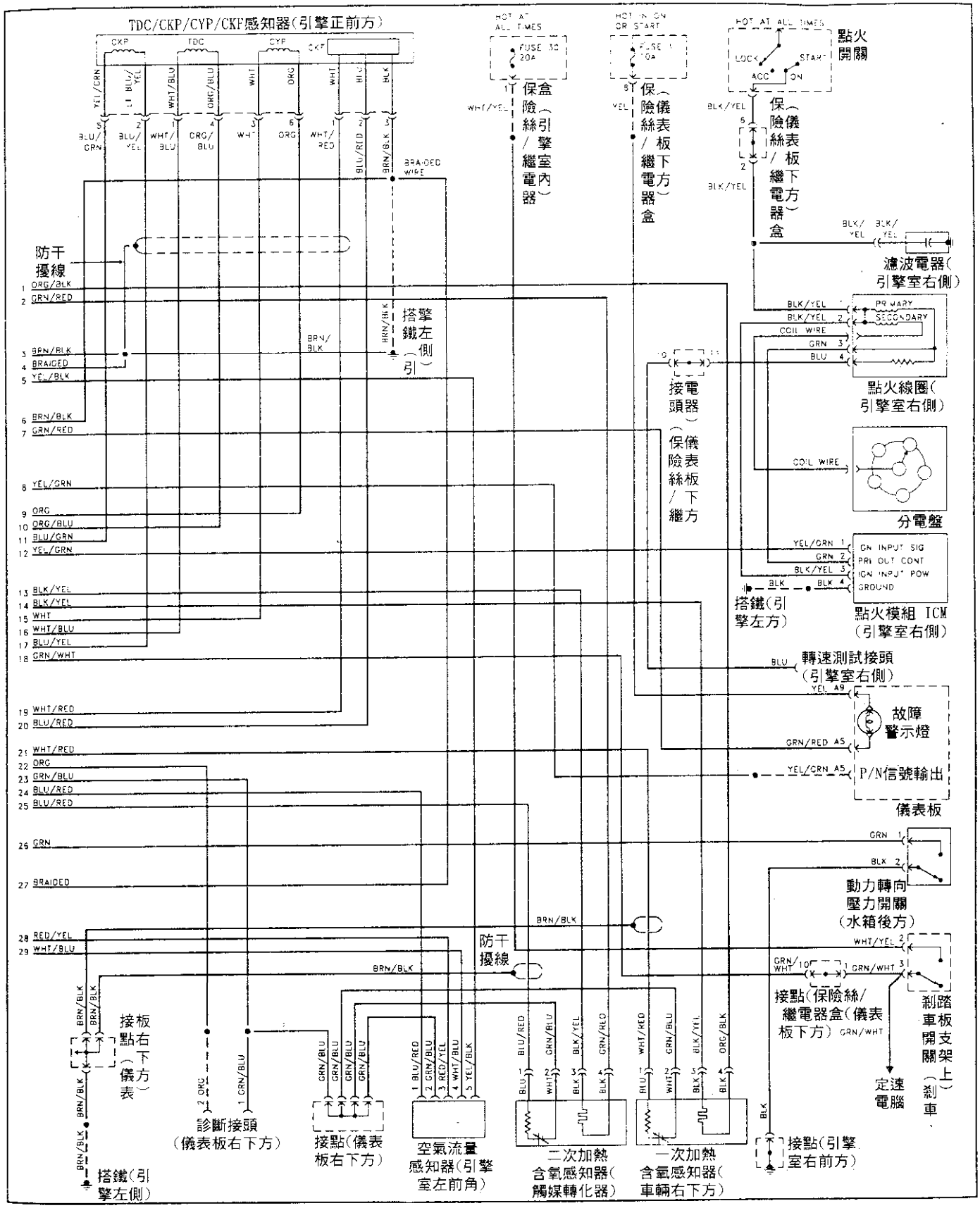

ACURA 2.5TL(2.5L)
電腦電壓測試表 1 of 2

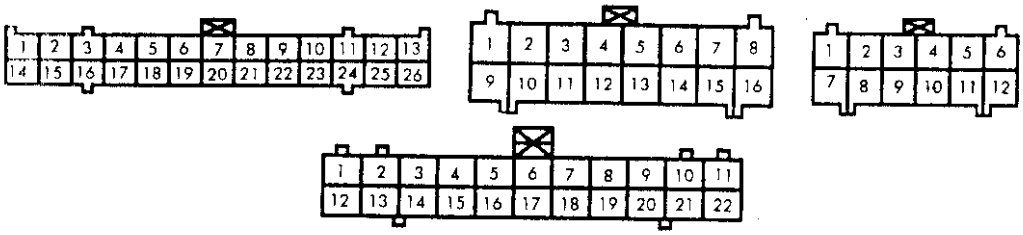

pin腳	線 色	pin腳說明	pin腳測試	pin腳	線 色	pin腳說明	pin腳測試
A1	棕	第一缸噴油咀	電瓶電壓	A22	粉紅	變速箱檔位信號輸入	怠速時 5V、入檔 0V
A2	紅	第二缸噴油咀	電瓶電壓	A23		空腳	N/A
A3	藍	第三缸噴油咀	電瓶電壓	A24		空腳	N/A
A4	綠/黑	燃油泵浦繼電器	KEY ON後 2秒內電瓶電壓	A25	黑	搭鐵	1V以下
A5	黑/紅	IACV怠速控制閥	6～10V(怠速時)	A26	棕/黑	搭鐵	1V以下
A6	紅	EGR控制閥	電瓶電壓	B1	黃/黑	燃油泵浦繼電器	電瓶電壓
A7	綠/紅	MIL故障警示燈	MIL OFF：12V、MIL ON：0V	B2	白/綠	TCM變速箱電腦	怠速時 5V、入檔時 0V
A8	紅/藍	冷氣壓縮機離合器繼電器	KEY ON和壓縮機OFF時電瓶電壓	B3	藍/黑	冷氣開關	OFF時 12V、ON時 0V
A9	粉紅/藍	怠速旁通閥	4800RPM以上時電瓶電壓、4800RPM以下時 0V	B4	黃/綠	P/N開關	P或 N檔 0.1V、其它檔位 12V
A10	紅/綠	檔位信號輸出	N/A	B5	藍/紅	起動信號	啓動時 12V
A11	黃/綠	ICM點火模組	10V以上	B6	橘	CYL汽缸位置感知器"P"	N/A
A12	黑	搭鐵	1V以下	B7	橘/藍	TDC上死點位置感知器"P"	N/A
A13	黃/黑	IPG1(電源接頭)	電瓶電壓	B8	藍/綠	CKP曲軸位置感知器"P"	N/A
A14	黃	第四缸噴油咀	電瓶電壓	B9	棕/黑	搭鐵	1V以下
A15	黑/紅	第五缸噴油咀	電瓶電壓	B10	白/紅	TCM變速箱電腦	怠速時 5V、入檔時 0V
A16	橘/黑	第一含氧感知器	熱車時電瓶電壓	B11	棕	EVAP碳罐流量閥	不動作 12V、動作時 0V
A17	綠/紅	第二含氧感知器	熱車時電瓶電壓	B12	綠	PSP動力轉向壓力開關	當轉動方向盤時 12V
A18	紅	EVAP碳罐電磁閥	冷車時電瓶電壓、熱車時 0V	B13	橘	VSS車速感知器	0～5V脈衝信號
A19	淺綠/黃	冷卻風扇控制	風扇作動時電瓶電壓	B14	白	CYL汽缸位置感知器"M"	N/A
A20	綠/白	引擎支架控制閥	怠速時 ON、怠速以上時 12V	B15	白/藍	TDC上死點位置感知器"M"	N/A
A21	白/綠	發電機	N/A	B16	藍/黃	CKP曲軸位置感知器"M"	N/A

pin腳	線 色	pin腳說明	pin腳測試	pin腳	線 色	pin腳說明	pin腳測試
C1	白/綠	後爆震感知器	N/A	D9	白/藍	MAF空氣流量感知器	怠速時 1.1～1.6V
C2	紅/藍	前爆震感知器	N/A	D10	黃/白	感知器參考電壓	5V
C3		空腳	N/A	D11	綠/白	感知器搭鐵	約 0V
C4	白/紅	曲軸位置感知器 "M"	N/A	D12	綠/白	剎車燈開關	踏板釋放：0V、踏板踩下：12V
C5	藍/紅	曲軸速度感知器 "P"	N/A	D13	橘	診斷接頭	連接時 0V、拆開時 12V
C6-C12		空腳	N/A	D14	藍/紅	二次加熱含氧感知器輸出	急加速時 0.6V以上、急減速時 0.4V以下
D1	白/綠	保險絲(電源)	電瓶電壓	D15		空腳	N/A
D2	藍	TCM變速箱電腦	N/A	D16	綠/紅	ELD電子負載	開近光燈時 1.5-2.5V、剎車燈亮時 2.5-3.5V
D3	紅/藍	BARO大氣壓力感知器信號輸出	3.0V	D17	白/黑	EGR位置感知器	全關 1.2V、全開 4.3V
D4	綠/黃	資料傳輸接頭 "K"腳	5V以上	D18	白/紅	一次加熱含氧感知器輸出	急加速時 0.6V以上、急減速時 0.4V以下
D5	白/紅	發電機 F腳	0～12V	D19	藍/紅	搭鐵	約 0V
D6	紅/黑	TPS節汽門位置感知器	全關：0.5V、全開：4.8V	D20	藍/白	TCM變速箱參考電壓	5V
D7	紅/白	ECT引擎水溫感知器	0.1-4.8V	D21	黃/藍	感知器參考電壓	5V
D8	紅/黃	IAT進氣溫度感知器	0.1-4.8V	D22	綠/藍	感知器搭鐵	約 0V

1995 ACURA Legend 3.2L
(A26+B16+C12+D22) 1 of 3

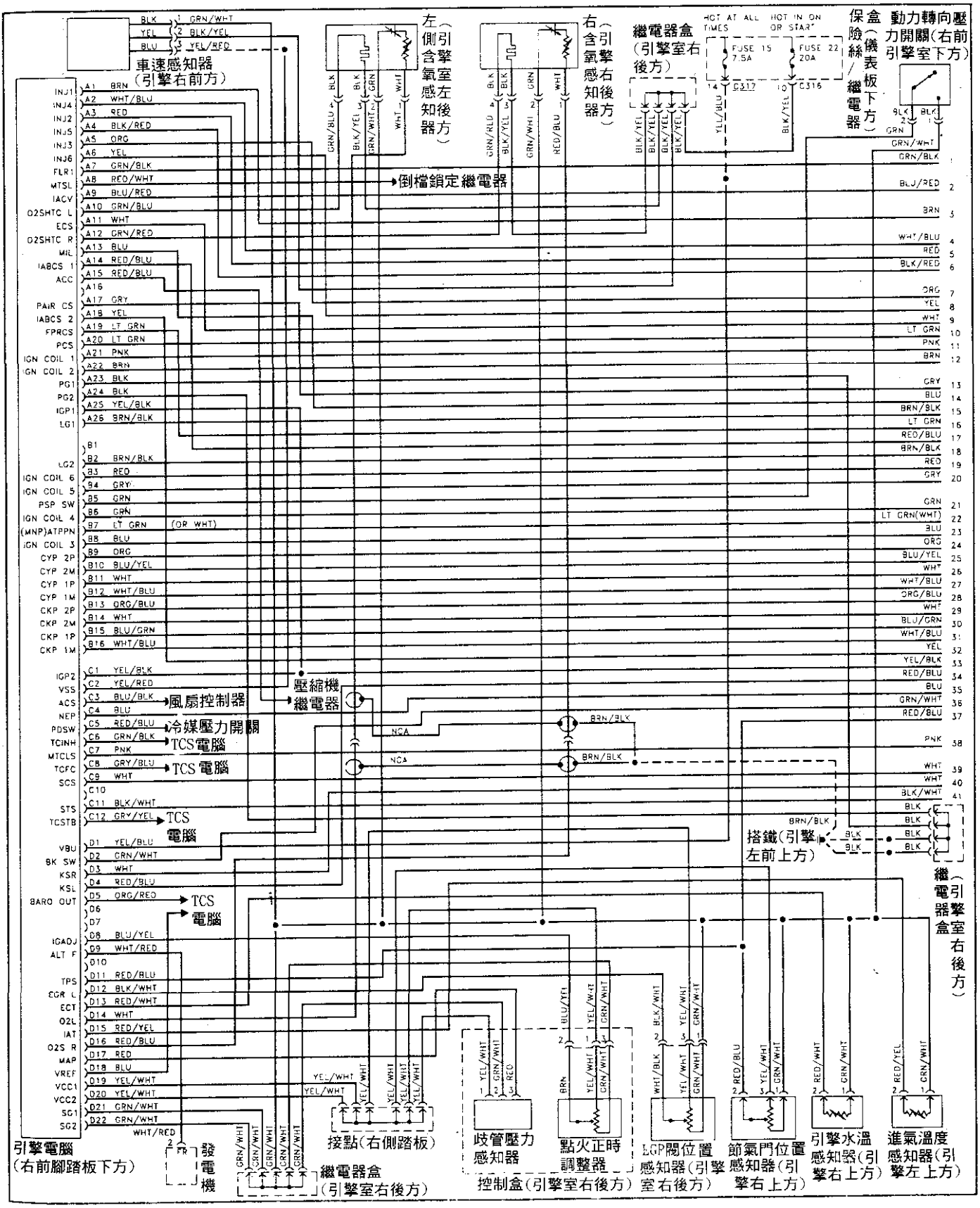

1995 ACURA Legend 3.2L
(A26+B16+C12+D22) 2 of 3

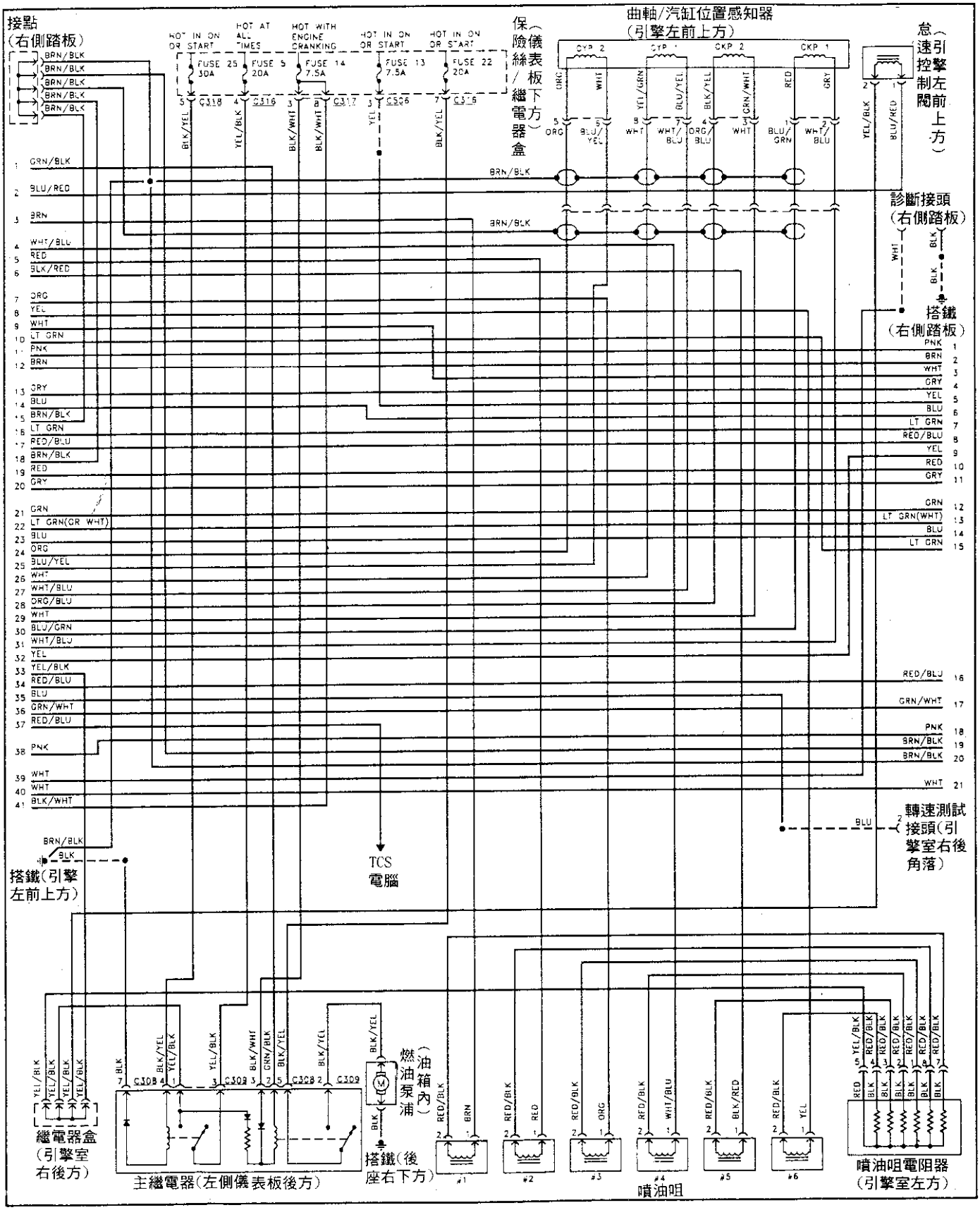

1995 ACURA Legend 3.2L (A26+B16+C12+D22) 3 of 3

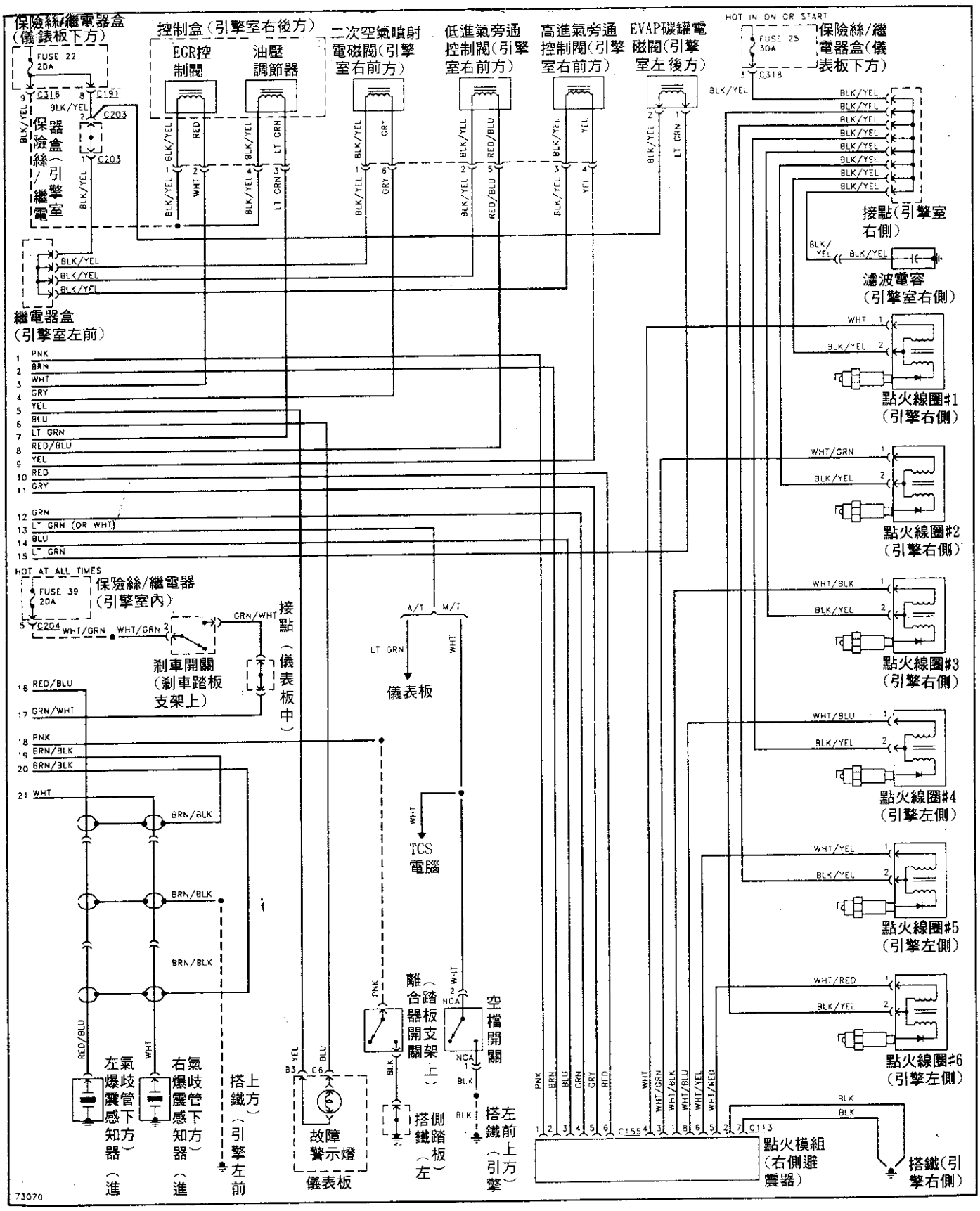

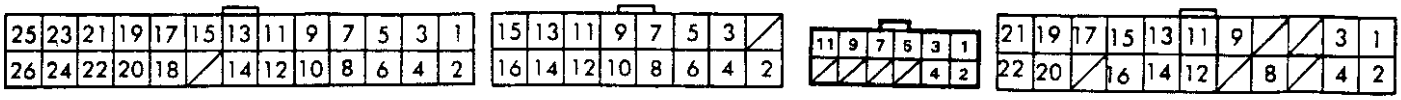

PIN腳	線色	PIN腳說明	PIN腳測試	PIN腳	線色	PIN腳說明	PIN腳測試
A1	棕	第一缸噴油咀	電瓶電壓	B13	橘	CKP曲軸位置感知器NO.2	
A2	白/藍	第四缸噴油咀	電瓶電壓	B14	白	CKP曲軸位置感知器NO.2	
A3	紅	第二缸噴油咀	電瓶電壓	B15	橘/藍	CKP曲軸位置感知器NO.1	
A4	黑/紅	第五缸噴油咀	電瓶電壓	B16	白/藍	CKP曲軸位置感知器NO.1	
A5	橘	第三缸噴油咀	電瓶電壓	C1	黃/黑	EGR位置感知器信號	依EGR閥動作
A6	黃	第六缸噴油咀	電瓶電壓	C2	黃/紅	VSS車速感知器	0～5V脈衝信號
A7	綠/黑	燃油泵浦繼電器		C3	藍/黑	冷卻風扇繼電器	A/C On=0.1V以下
A8	紅/白	倒檔鎖定繼電器(M/T)		C4	藍	轉速信號	
A9	藍/紅	怠速控制閥	電瓶電壓	C5	紅/藍	冷卻風扇開關	
A10	綠/藍	左含氧感知器	電瓶電壓	C6	綠/黑	TCM變速箱電腦	
A11	白	EGR電磁閥		C7	粉紅	離合器開關(M/T)	踩下踏板時10V以上
A12	綠/紅	右含氧感知器	電瓶電壓	C8	灰/藍	TCM變速箱電腦	
A13	藍	MIL故障警示燈		C9	白	診斷接頭	
A14	紅/藍	低進氣旁通控制閥	電瓶電壓	C10		空腳	
A15	紅/藍	冷氣壓縮機離合器繼電器		C11	黑/白	起動信號	啓動時電瓶電壓
A16		空腳		C12	灰/黃	TCM變速箱電腦	
A17	灰	二次空氣噴射電磁閥		D1	黃/藍	永久電源	電瓶電壓
A18	黃	高進氣旁通控制閥	電瓶電壓	D2	綠/白	剎車開關信號輸入	踩下踏板時電瓶電壓
A19	淺綠	油壓調節電磁閥		D3	白	右爆震感知器	
A20	淺綠	EVAP碳罐電磁閥		D4	紅/藍	左爆震感知器	
A21	粉紅	ICM點火模組		D5	橘/紅	TCM變速箱電腦	
A22	棕	ICM點火模組		D6		空腳	
A23	黑	搭鐵	1V以下	D7		空腳	
A24	黑	搭鐵	1V以下	D8	藍/黃	點火正時調整接頭	0.5～0.45V
A25	黃/黑	IACV怠速控制閥		D9	白/紅	發電機充電信號	負載時電壓下降
A26	綠/黑	爆震感知器搭鐵	1V以下	D10		空腳	
B1		空腳		D11	紅/藍	TPS節氣門位置感知器信號	全關時0.3V,全開時4.5V
B2	棕/黑	搭鐵	1V以下	D12	黑/白	EGR位置感知器信號	暖車怠速時1.2V以上
B3	紅	ICM點火模組		D13	紅/白	引擎水温感知器信號	0.5～4.5V
B4	灰	ICM點火模組		D14	白	左含氧感知器信號	第一次Key on時0.4～0.5V,2分鐘內降至0.1V以下
B5	綠	動力轉向壓力開關信號	緩慢轉動方向盤時電瓶電壓	D15	紅/黃	進氣溫度感知器信號	0.5～4.5V
B6	綠	ICM點火模組		D16	紅/藍	右含氧感知器信號	第一次Key on時0.4～0.5V,2分鐘內降至0.1V以下
B7	淺綠	P/N開關(A/T)	P或N檔時低於0.1V	D17	紅	MAP歧管壓力感知器信號	3.0～4.5V
B7	白	P/N開關(M/T)	入檔時大於10V	D18	藍	TCM變速器電腦	
B8	藍	ICM點火模組		D19	黃/白	MAP歧管壓力感知器電源	5V以上
B9	藍/綠	CYL汽缸位置感知器NO.2		D20	黃/白	感知器電源(除MAP)	5V以上
B10	藍/黃	CYL汽缸位置感知器NO.2		D21	綠/白	MAP 歧管壓力感知器搭鐵	約0V
B11	橘/藍	CYL汽缸位置感知器NO.1		D22	綠/白	感知器搭鐵(除MAP)	約0V
B12	白/藍	CYL汽缸位置感知器NO.1					

1996 ACURA 3.2TL 3.2L
(A26+B16+C12+D22+E26+F8) 1 of 4

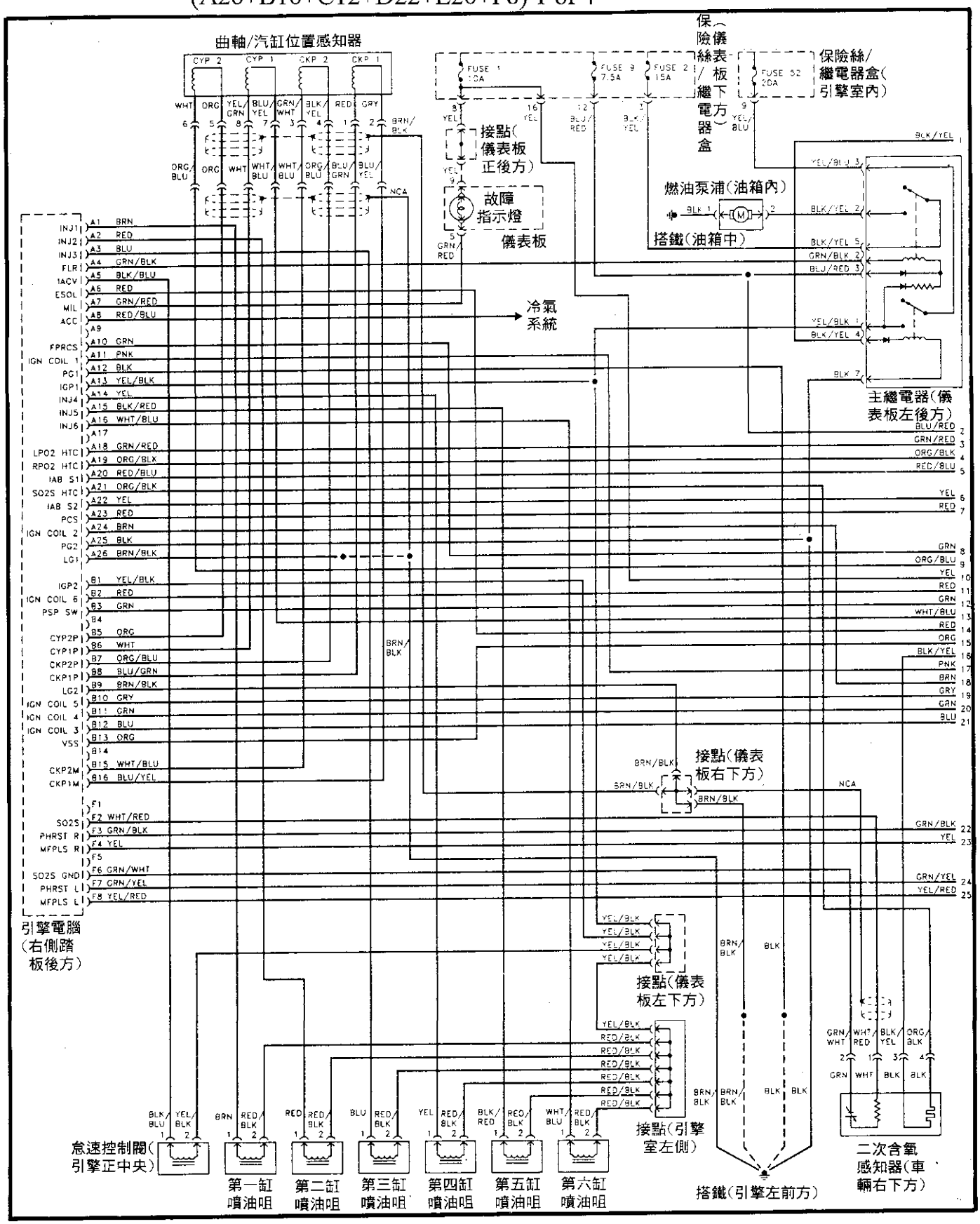

1996 ACURA 3.2TL 3.2L
(A26+B16+C12+D22+E26+F8) 2 of 4

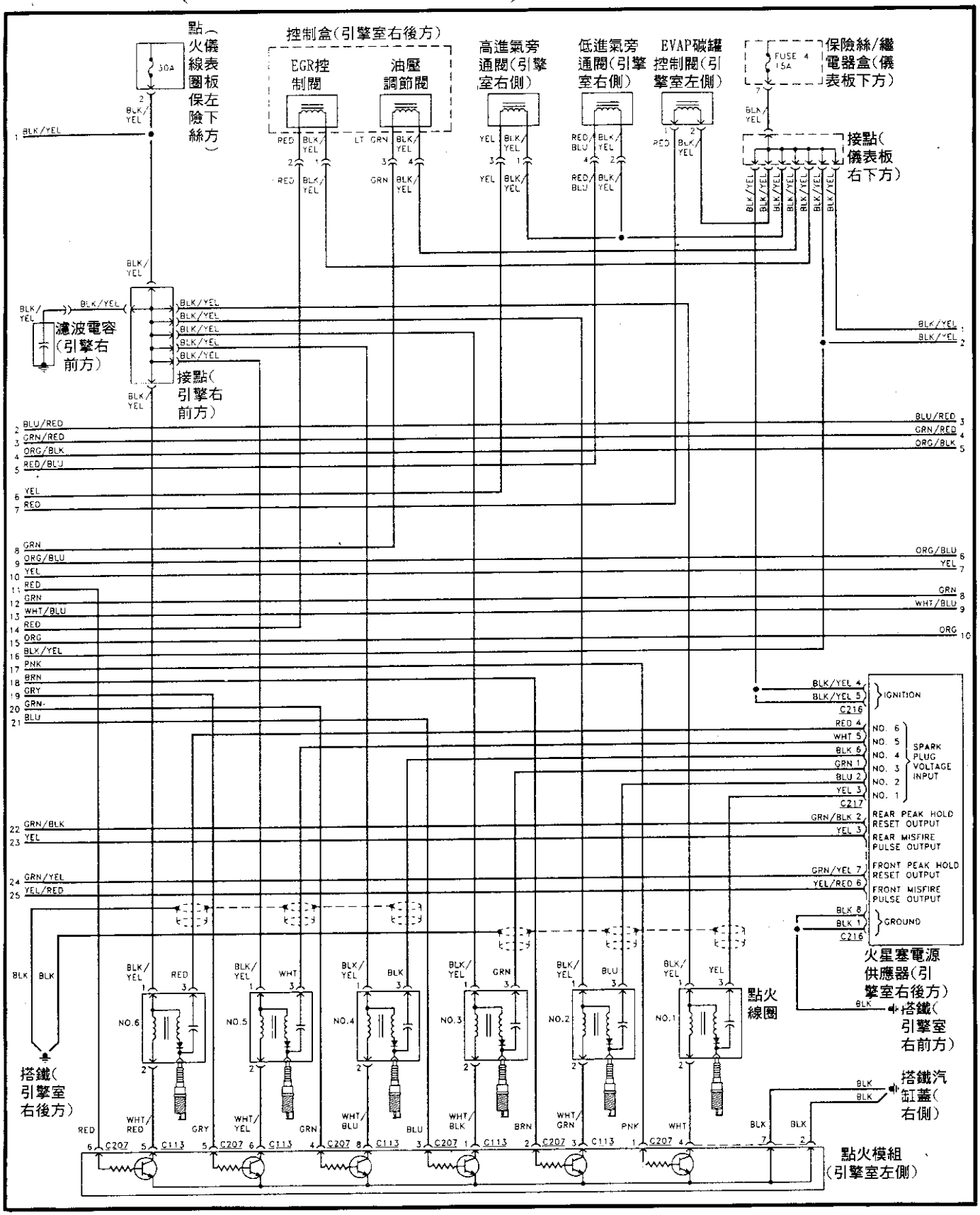

1996 ACURA 3.2TL 3.2L
(A26+B16+C12+D22+E26+F8) 3 of 4

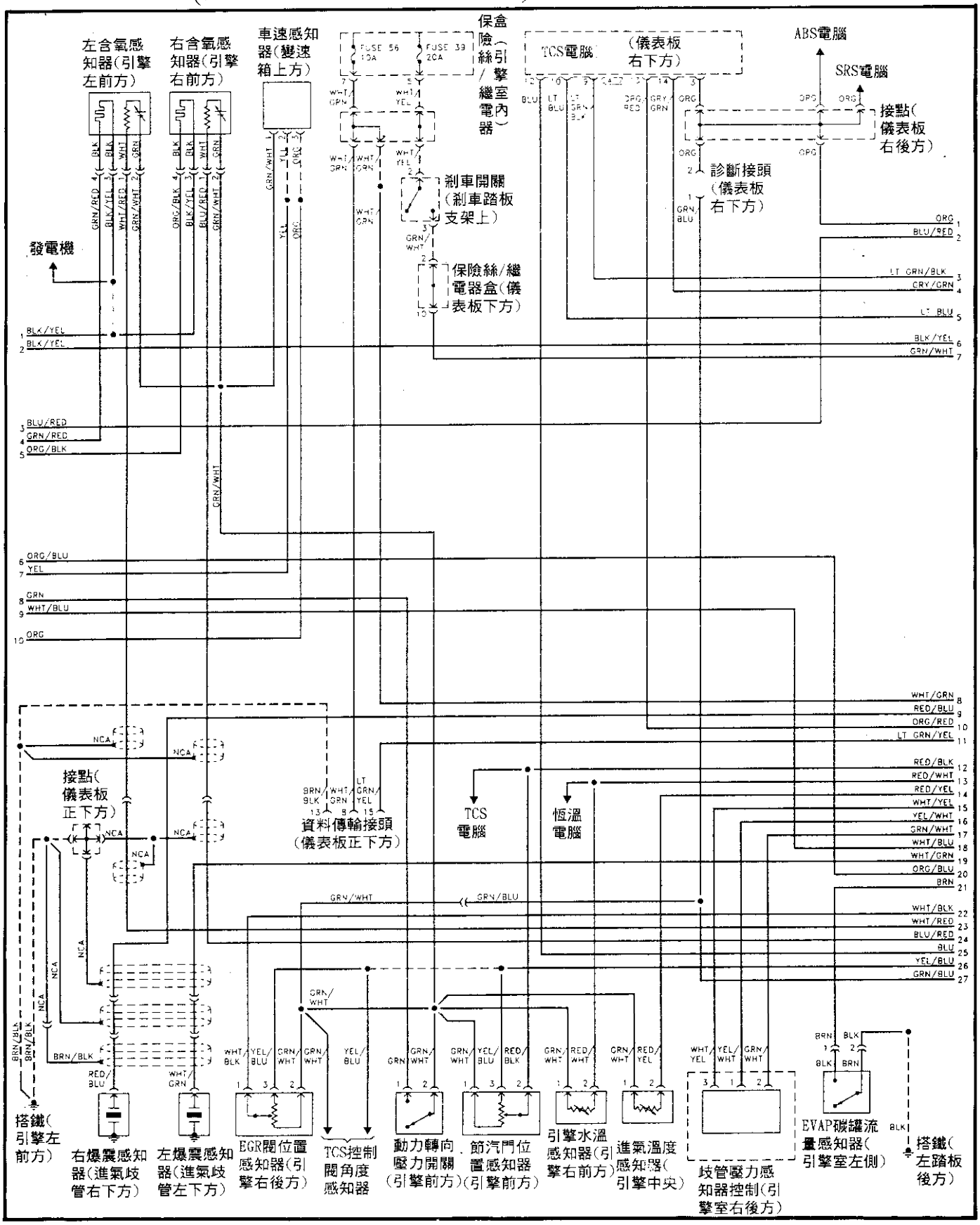

1996 ACURA 3.2TL 3.2L
(A26+B16+C12+D22+E26+F8) 4 of 4

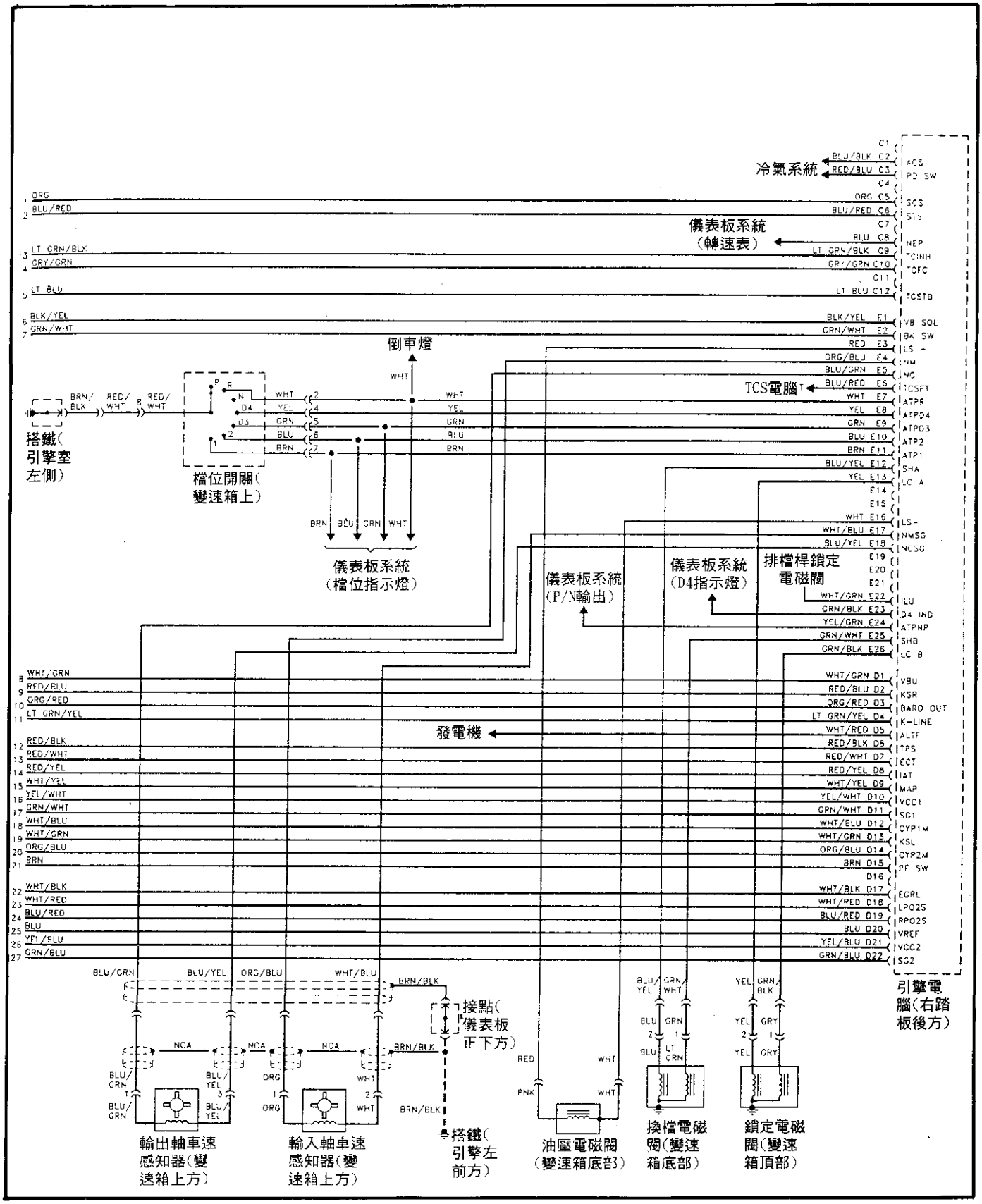

1996 ACURA SLX 3.2L
(A16+B16+C16+D16+E26+F16) 1 of 4

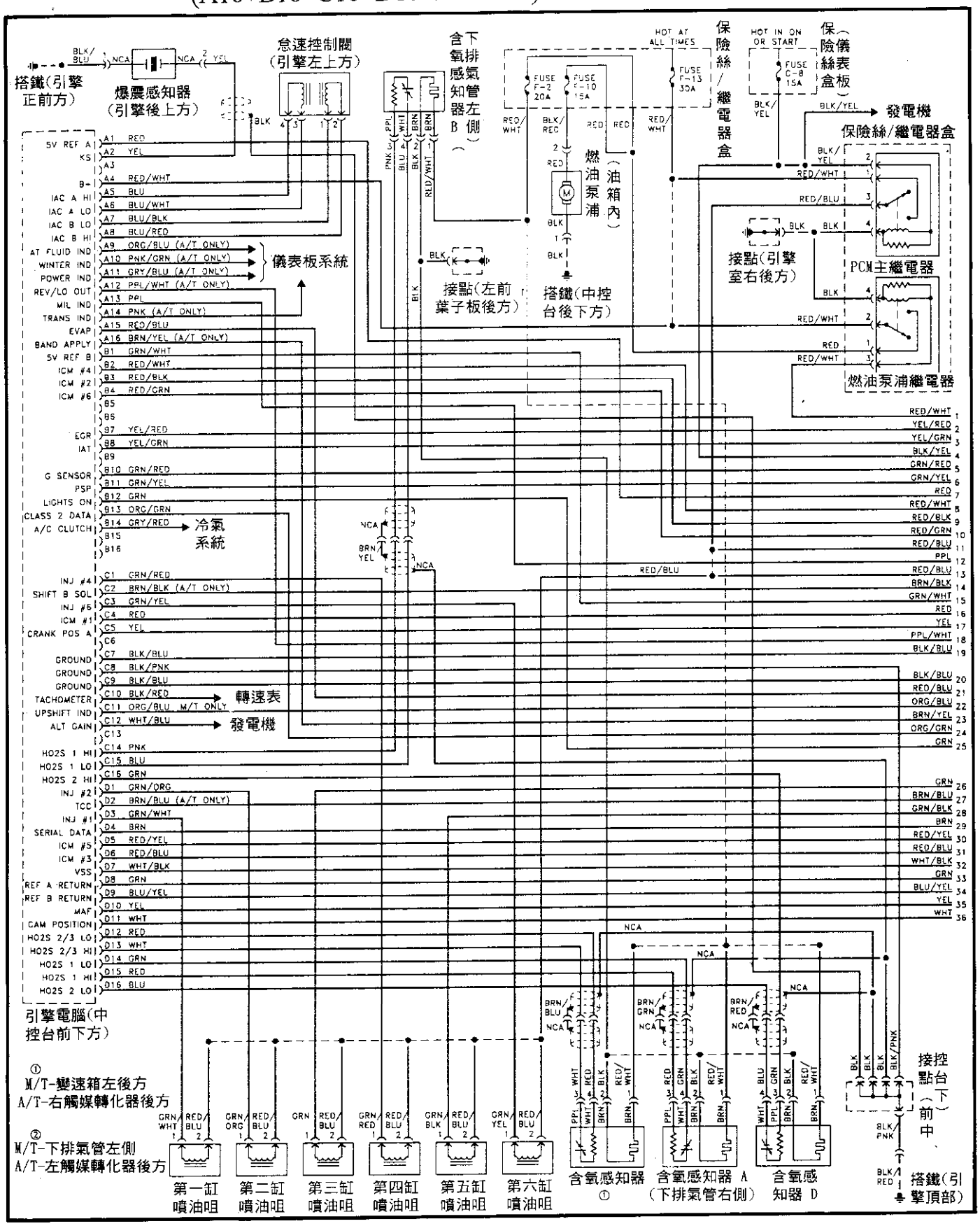

1996 ACURA SLX 3.2L
(A16+B16+C16+D16+E26+F16) 2 of 4

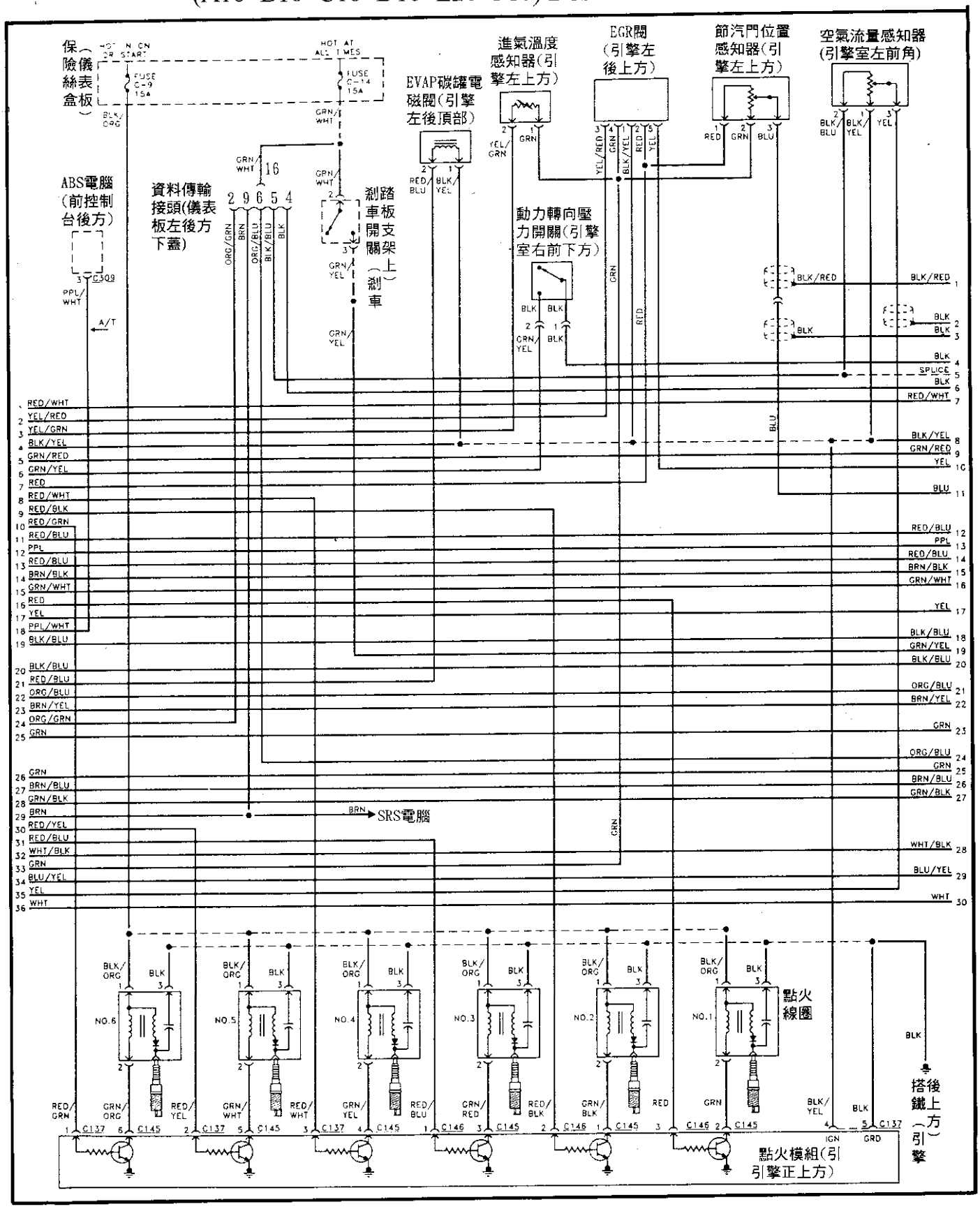

1996 ACURA SLX 3.2L
(A16+B16+C16+D16+E26+F16) 3 of 4

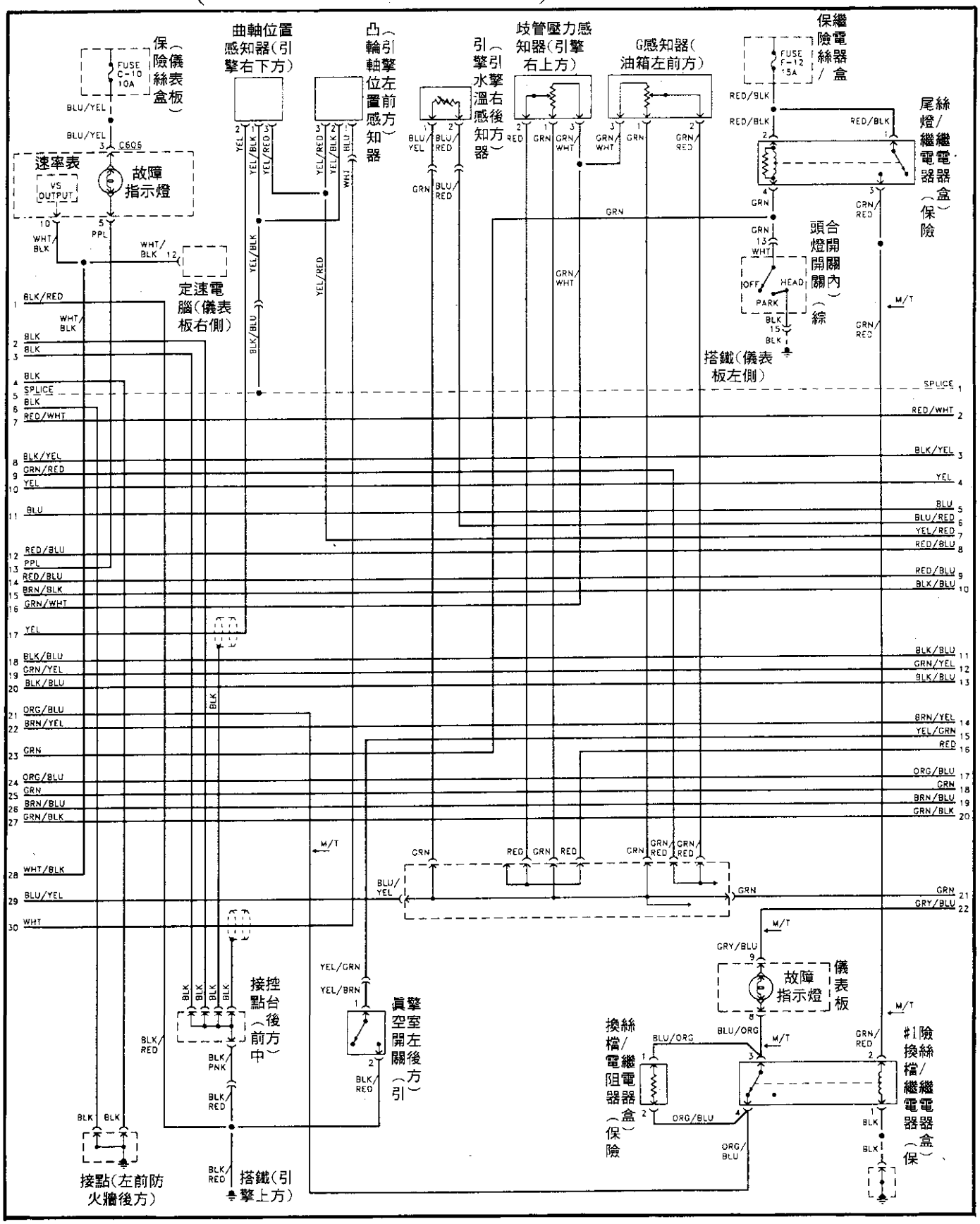

1996 ACURA SLX 3.2L
(A16+B16+C16+D16+E26+F16) 4 of 4

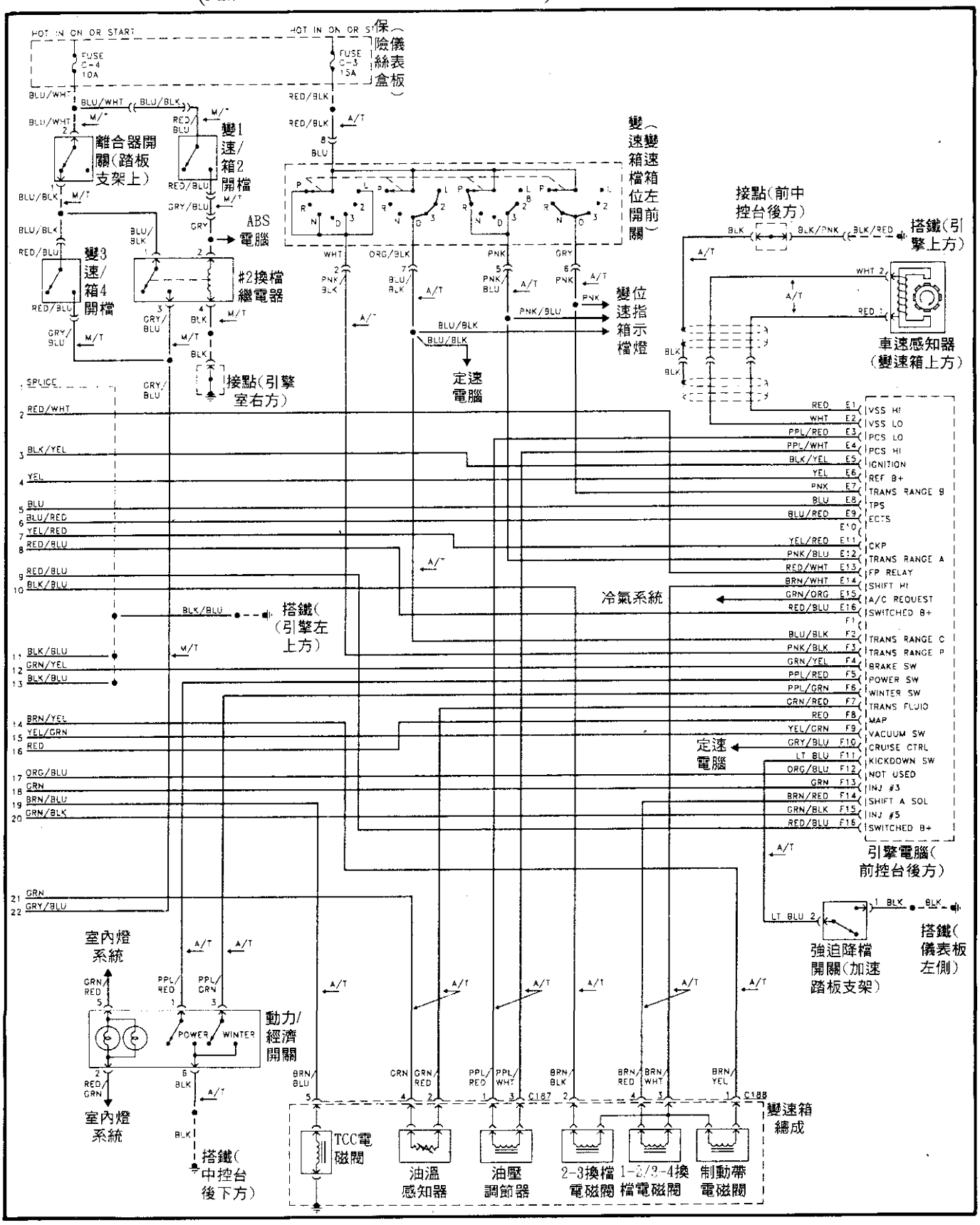

1996 ACURA 3.5RL 3.5L
(A26+B16+C12+D22+E26+F8) 1 of 4

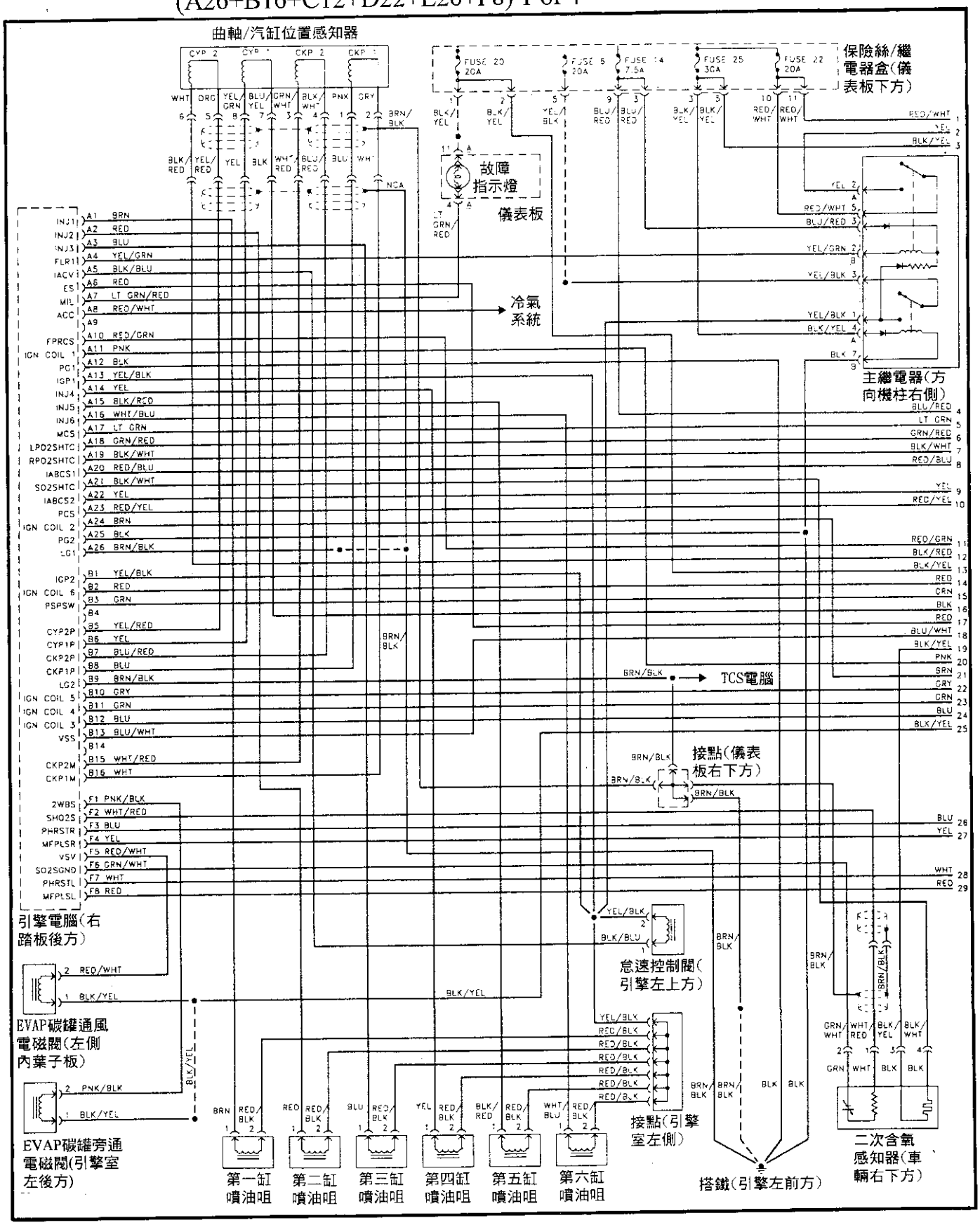

1996 ACURA 3.5RL 3.5L
(A26+B16+C12+D22+E26+F8) 2 of 4

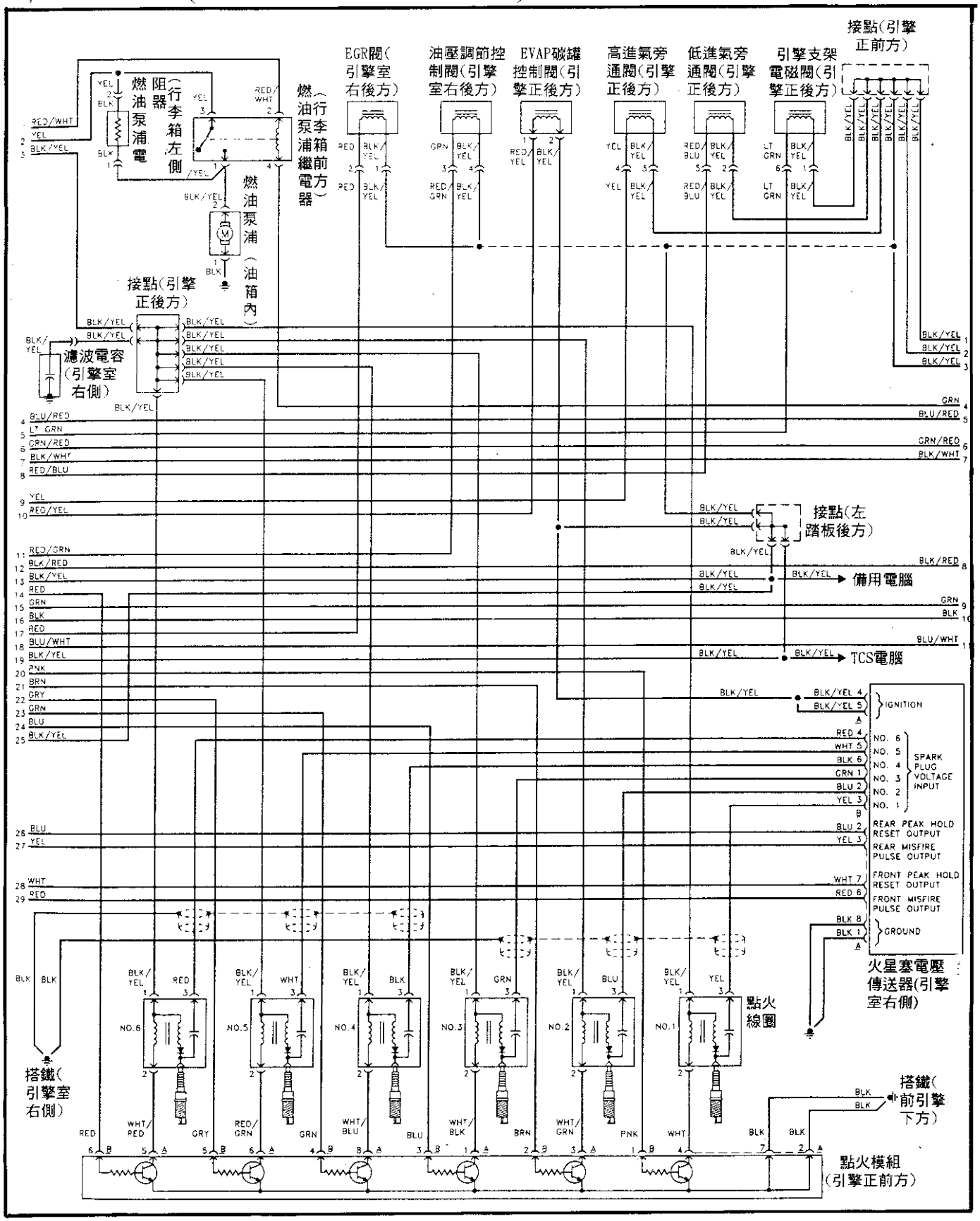

1996 ACURA 3.5RL 3.5L
(A26+B16+C12+D22+E26+F8) 3 of 4

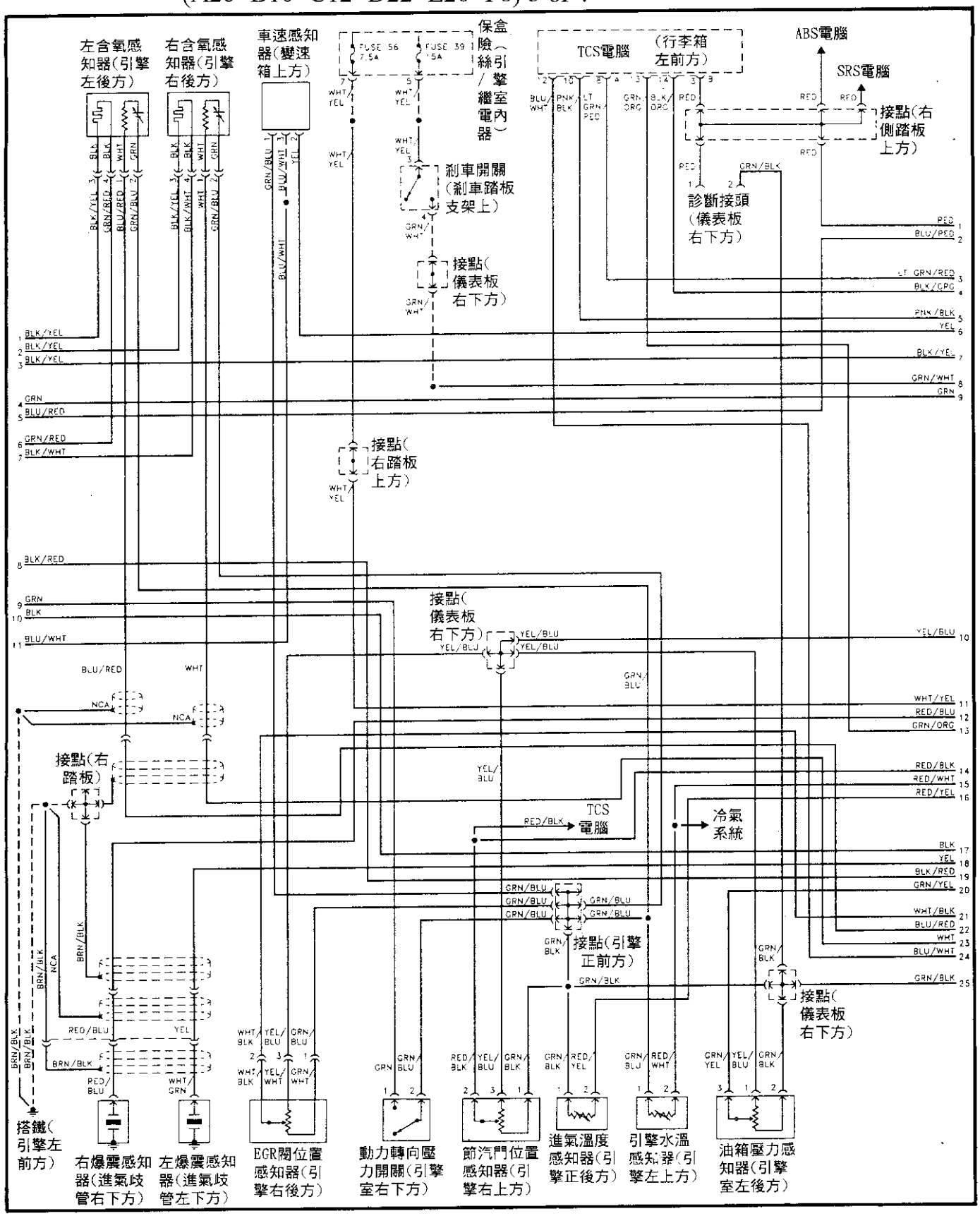

1996 ACURA 3.5RL 3.5L
(A26+B16+C12+D22+E26+F8) 4 of 4

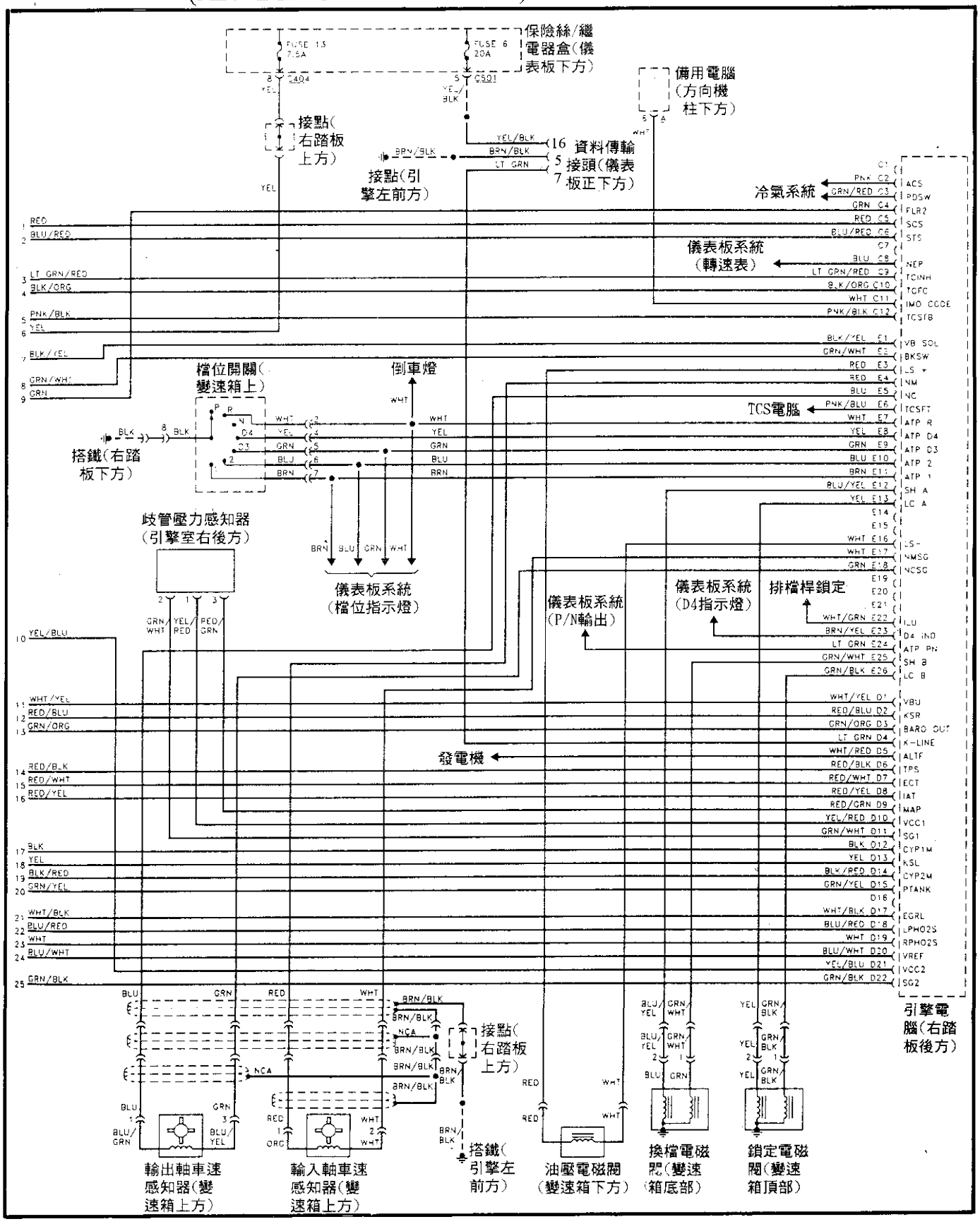

1995 HONDA CIVIC CX,DX,EX,SI 1.5L/1.6L(A26+B16+C12(不使用)+D22)1 of 2

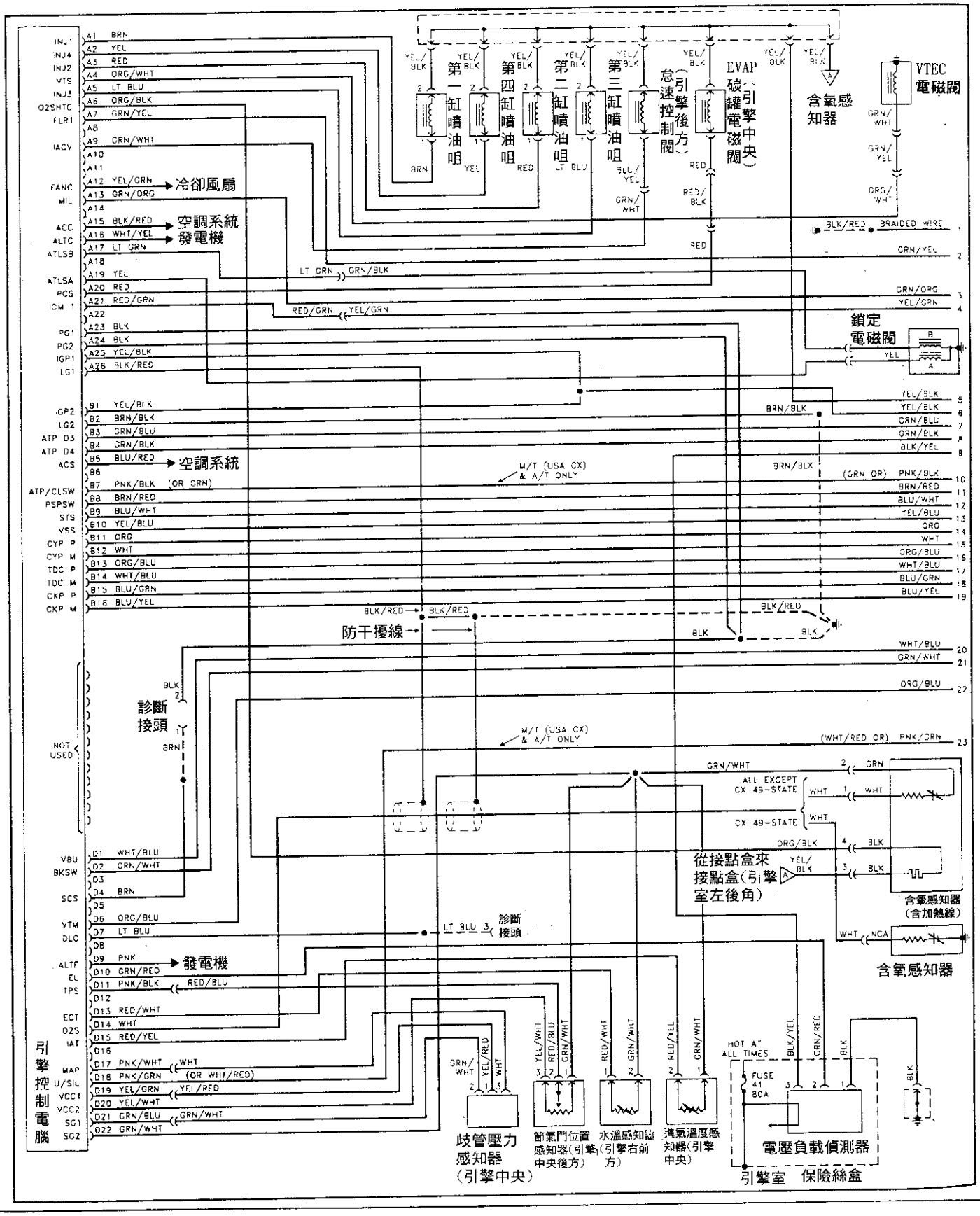

1995 HONDA Civic CX，DX，EX，Si 1.5L/1.6L (A26+B16+C12(不使用)+D22) 2 of 2

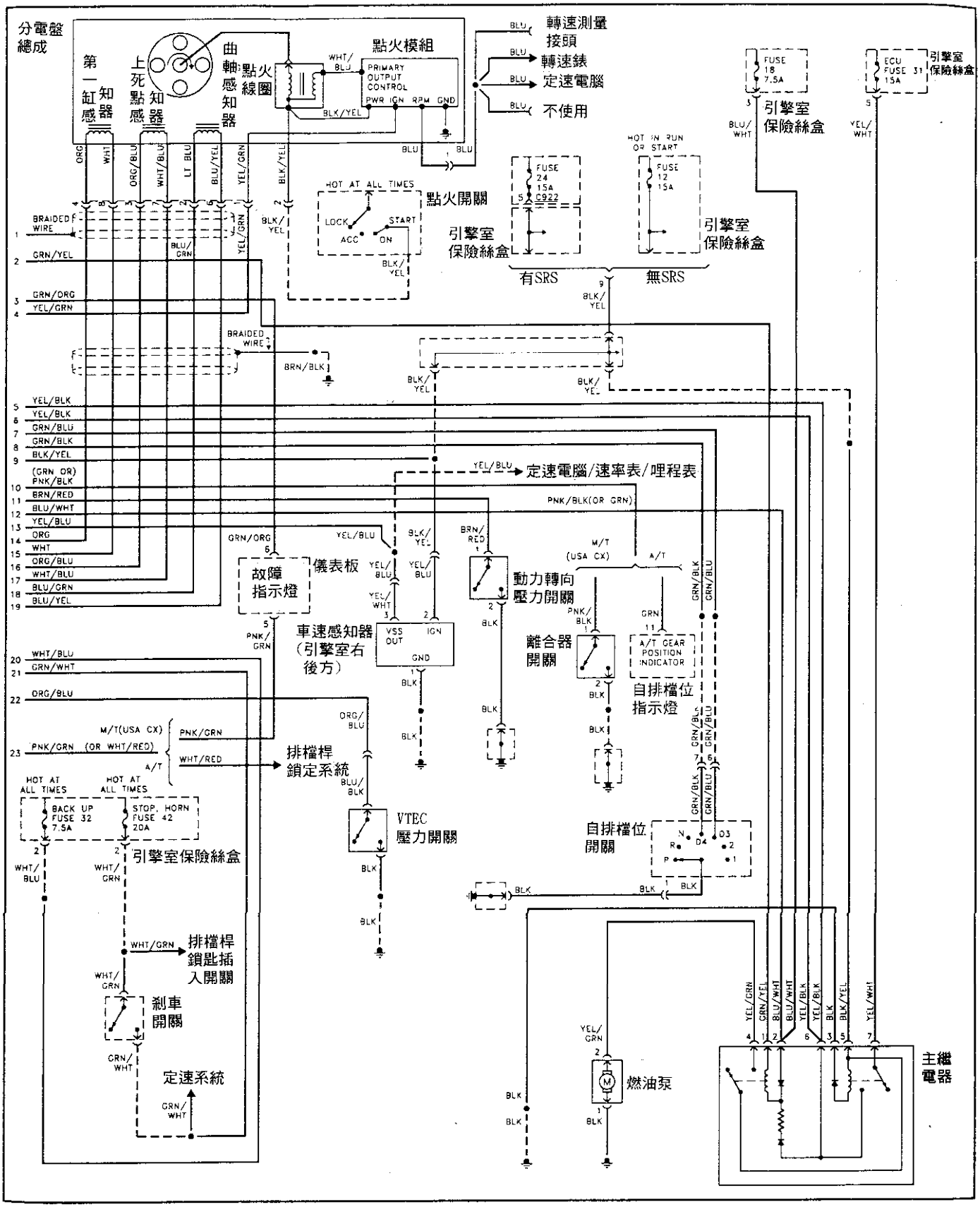

1995 HONDA CIVIC VX 1.5L(A26+B16+C12(不使用)+D22) 1 of 2

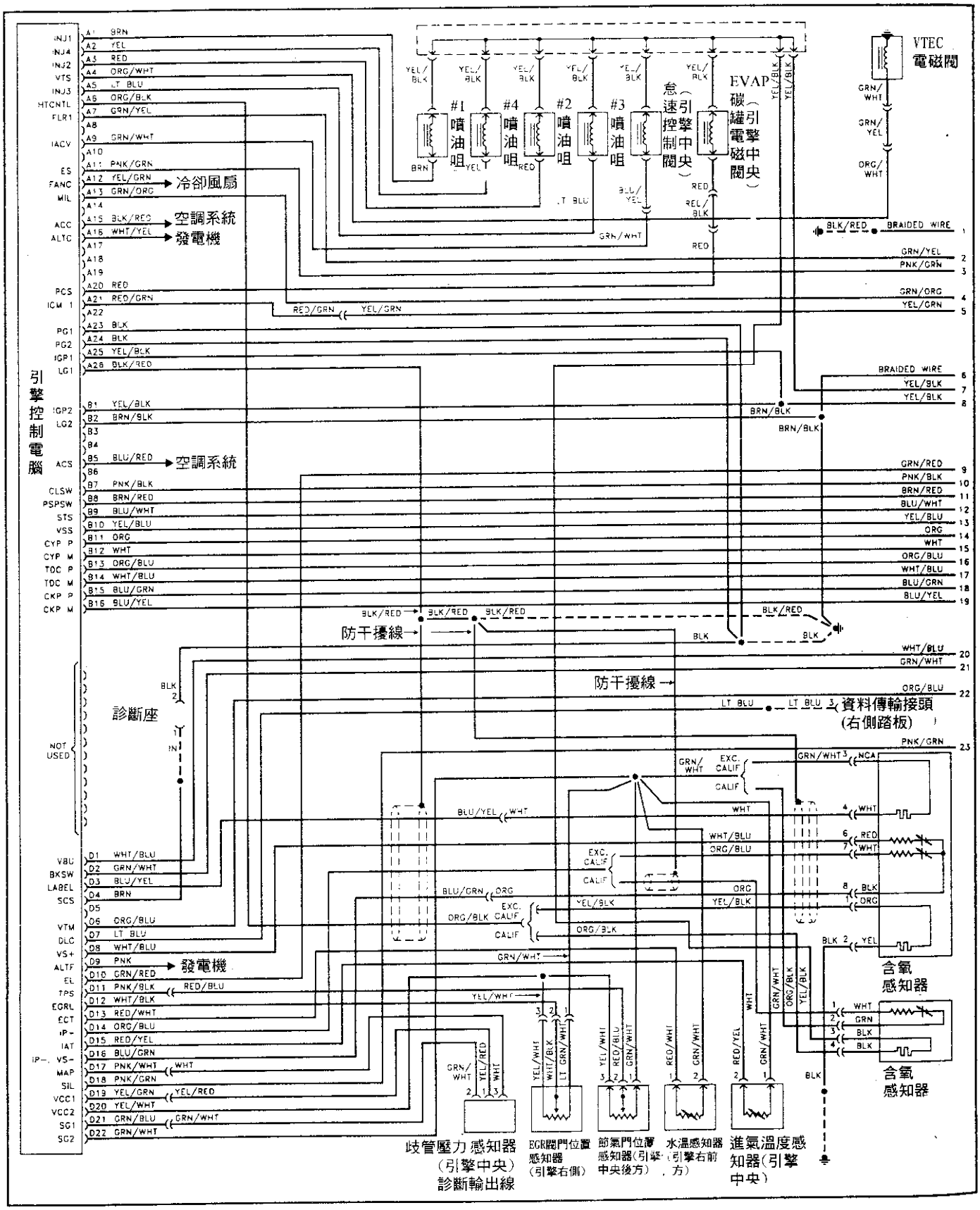

1995 HONDA Civic VX 1.5L
(A26+B16+C12(不使用)+D22) 2 of 2

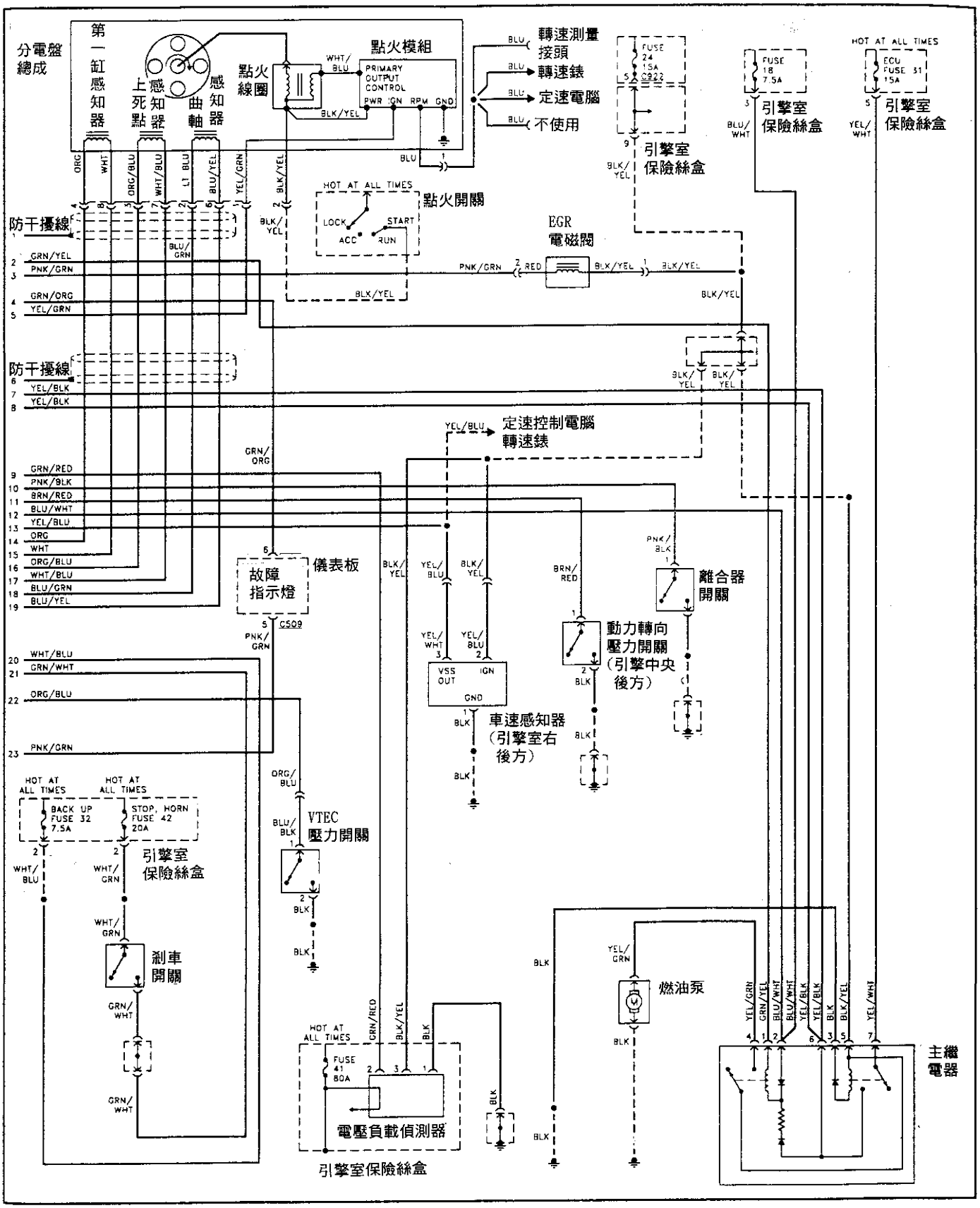

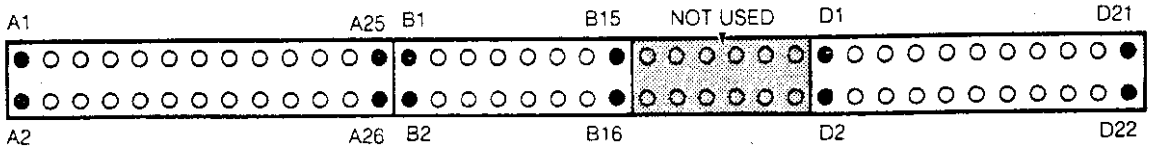

PIN腳	線色	PIN腳說明	PIN腳測試	PIN腳	線色	PIN腳說明	PIN腳測試
A1	棕	噴油咀 #1	電瓶電壓	B8	棕/紅	動力轉向開關	轉動方向盤時爲電瓶電壓
A2	黃	噴油咀 #4	電瓶電壓	B9	藍/白	啓動信號	啓動時爲電瓶電壓
A3	紅	噴油咀 #2	電瓶電壓	B10	白/藍	車速感知器	輪胎轉動時有0～5V脈衝
A4	橙/白	VTEC電磁閥	————	B11	橙	第一缸感知器	————
A5	淺藍	噴油咀 #3	電瓶電壓	B12	白	第一缸感知器	————
A6	橙/黑	含氧感知器	電瓶電壓	B13	橙/藍	上死點感知器	————
A7	綠/黃	燃油泵	電瓶電壓	B14	白/藍	上死點感知器	————
A8	——	————	————	B15	藍/綠	曲軸感知器	————
A9	綠/白	怠速控制閥	電瓶電壓	B16	藍/黃	曲軸感知器	————
A10	——	————	————	D1	白/藍	電瓶	電瓶電壓
A11	粉紅/綠	EGR電磁閥(1.5L VTEC)	————	D2	綠/白	剎車燈開關	電瓶電壓
A12	黃/綠	冷卻風扇	————	D3	藍/黃	含氧感知器	全開時約4.5V,全關時約0.4V
A13	綠/橙	故障指示燈	電瓶電壓	D4	棕	診斷接頭	約5V
A14	——	————	————	D5	——	————	————
A15	黑/紅	壓縮機繼電器	空調開時爲電瓶電壓	D6	橙/藍	VTEC油壓開關	0.5～4.5(隨壓力改變)
A16	白/黃	發電機輸出	————	D7	淺藍	診斷輸出線	
A17	淺綠	變速箱鎖定控制	電瓶電壓	D8	白/藍	含氧感知器	0.1～0.9V
A18	——	————	————	D9	粉紅	發電機磁場線圈控制信號	Key-ON時約 4.5
A19	黃	變速箱鎖定控制	電瓶電壓	D10	綠/紅	電器負載偵測器輸入	————
A20	紅	碳罐控制	————	D11	粉紅/黑	節氣門位置感知器	全開時約4.5V,全開時約0.5V
A21	紅/綠	點火模組輸出信號	Key-ON時約10V	D12	白/黑	EGR閥門位置感知器	————
A22	——	————	————	D13	紅/白	水溫感知器	約 5V
A23&A24	黑	搭鐵	低於1V	D14	白	含氧感知器	Key-ON時約5V
A25	黃/黑	電瓶	電瓶電壓	D14	橙/藍	含氧感知器	Key-ON時約0.4～0.5V
A26	黑/紅	搭鐵	低於1V	D15	紅/黃	進氣溫度感知器	Key-ON時約5V
B1	黃/黑	電瓶電壓	電瓶電壓	D16	藍/綠	含氧感知器	0.1～0.9V
B2	棕/黑	搭鐵	低於1V	D17	白	歧管壓力感知器	約3V(隨壓力改變)
B3	綠/藍	檔位信號輸入	電瓶電壓	D18	白/紅	排桿鎖定	————
B4	綠/黑	檔位信號輸入	電瓶電壓	D18	粉紅/綠	排檔指示燈	————
B5	藍/紅	空調開關信號	空調關閉時5V,打開時低於1V	D19	黃/綠	歧管壓力感知器	Key-ON時約3V
B7	綠	P/N檔位開關	————	D20	黃/白	節氣門位置感知器	全開時約4.5V,全關時約0.5V
B7	綠	離合器開關	————	D21	綠/藍	歧管壓力感知器	約3V
				D22	綠/白	節氣門位置感知器	低於1V

1996 HONDA Civic 1.6L
(A32+B25+C31+D16) 1 of 3

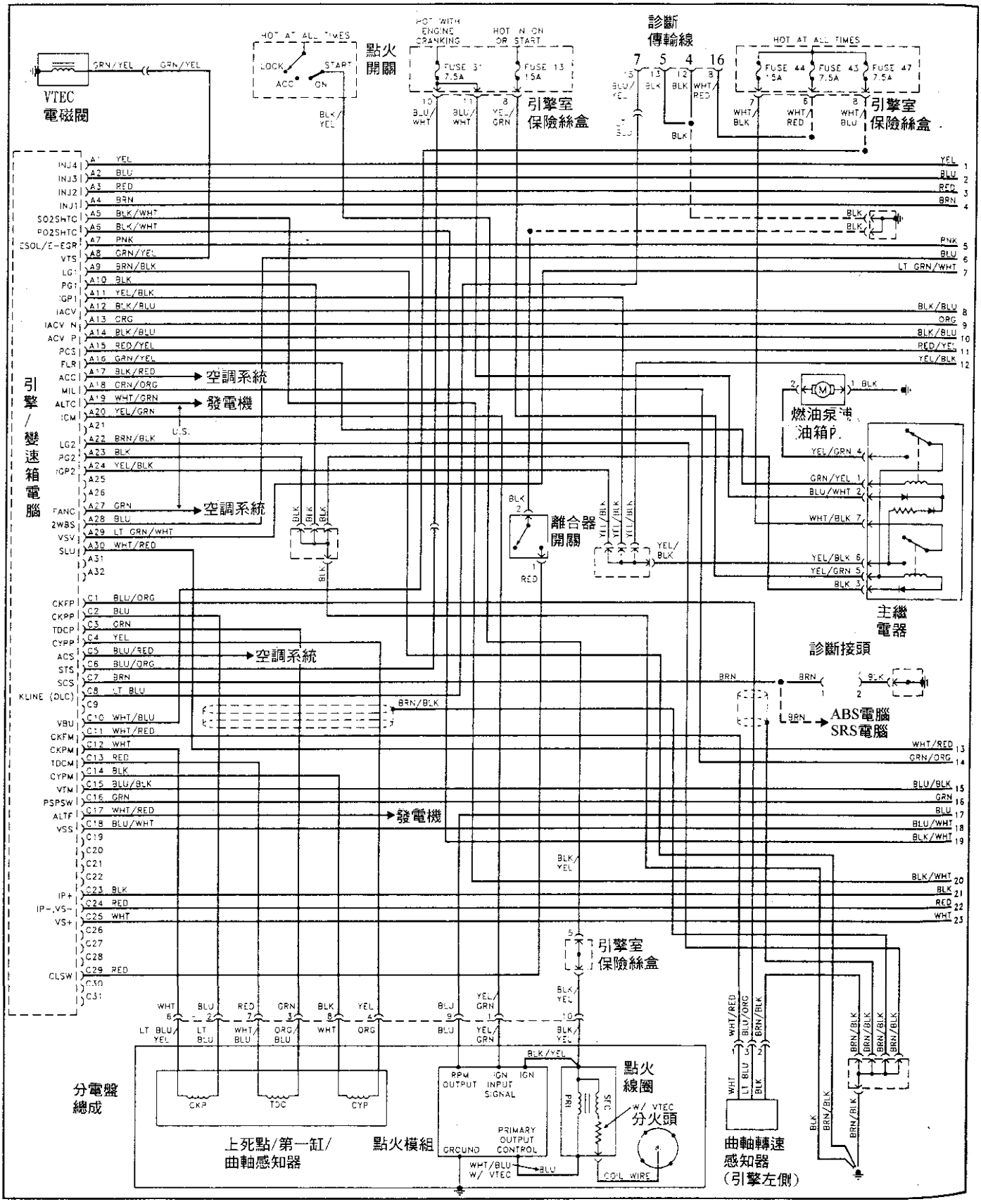

1996 HONDA Civic 1.6L
(A32+B25+C31+D16) 2 of 3

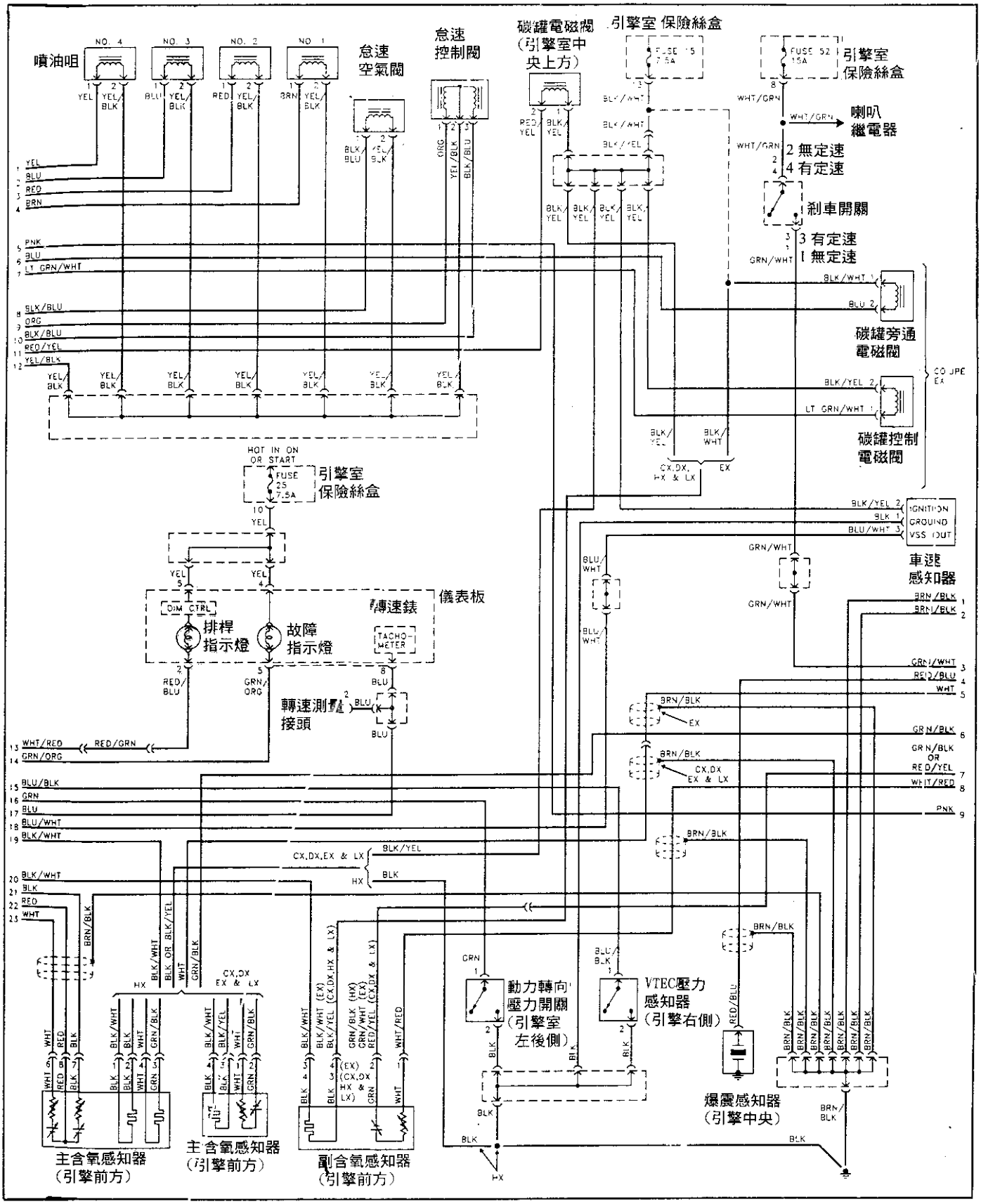

1996 HONDA Civic 1.6L
(A32+B25+C31+D16) 3 of 3

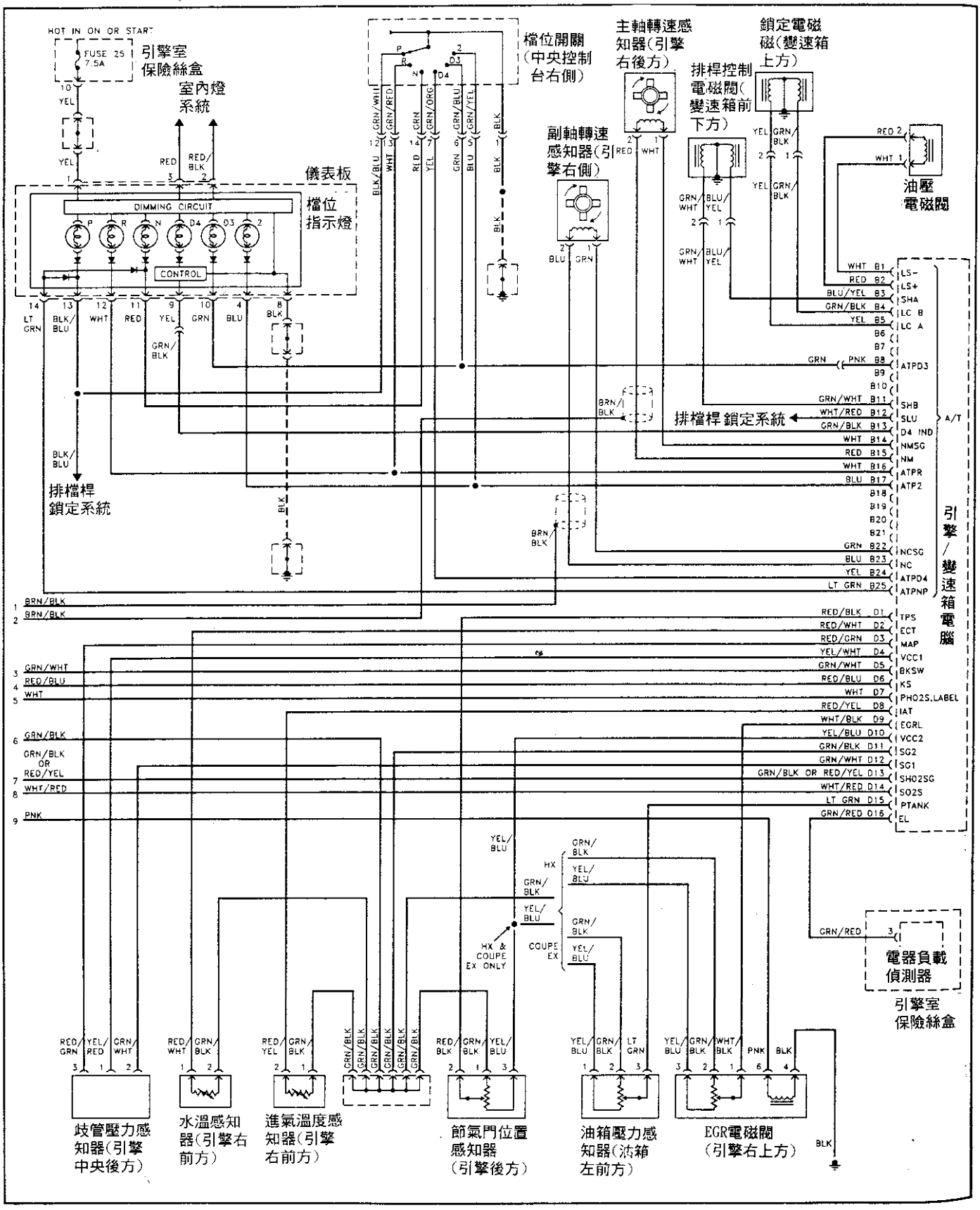

1995 HONDA Civic Del Sol 1.5L/1.6L (A26+B16+C12(不使用)+D22) 1 of 2

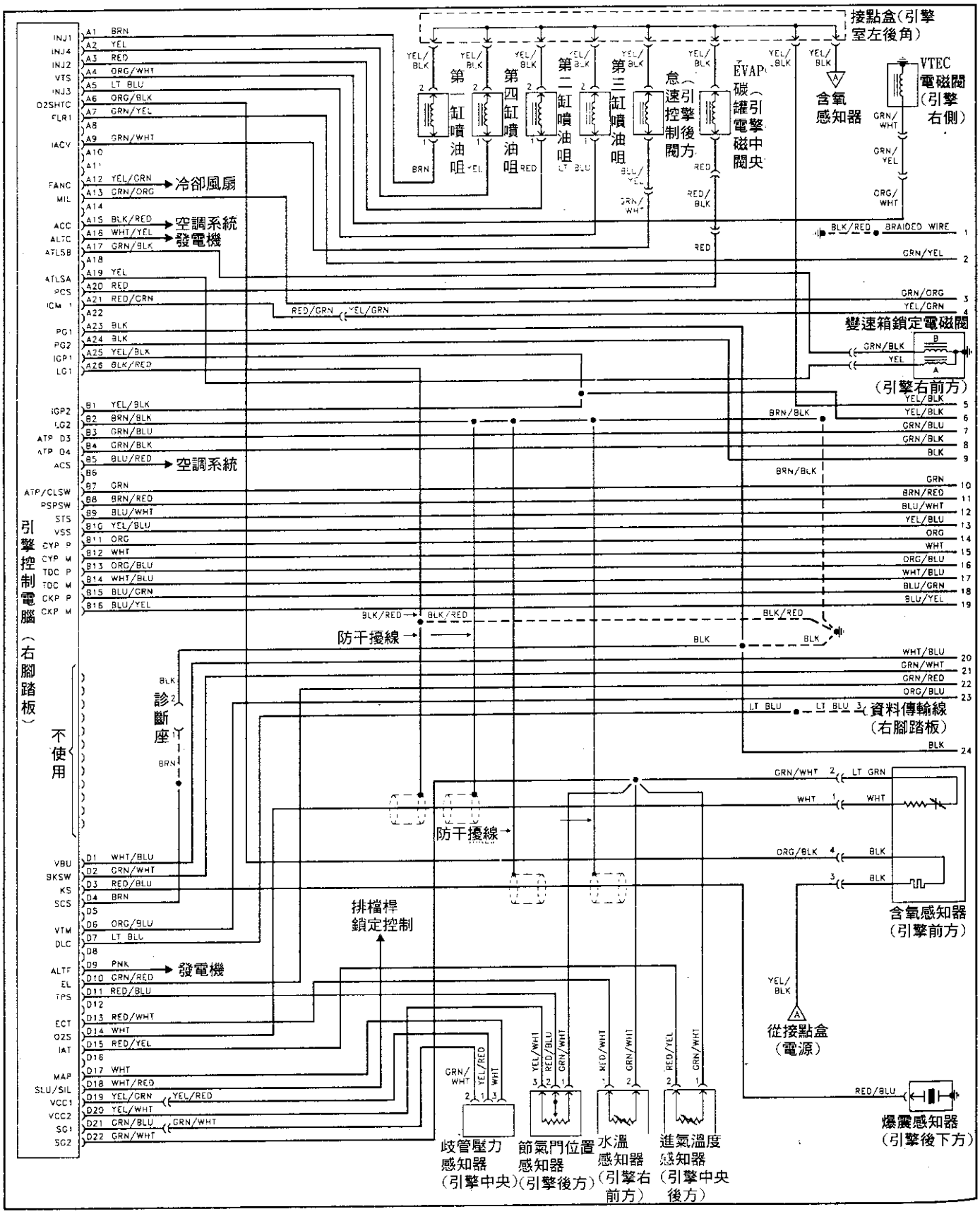

1995 HONDA Civic Del Sol 1.5L/1.6L (A26+B16+C12(不使用)+D22) 2 of 2

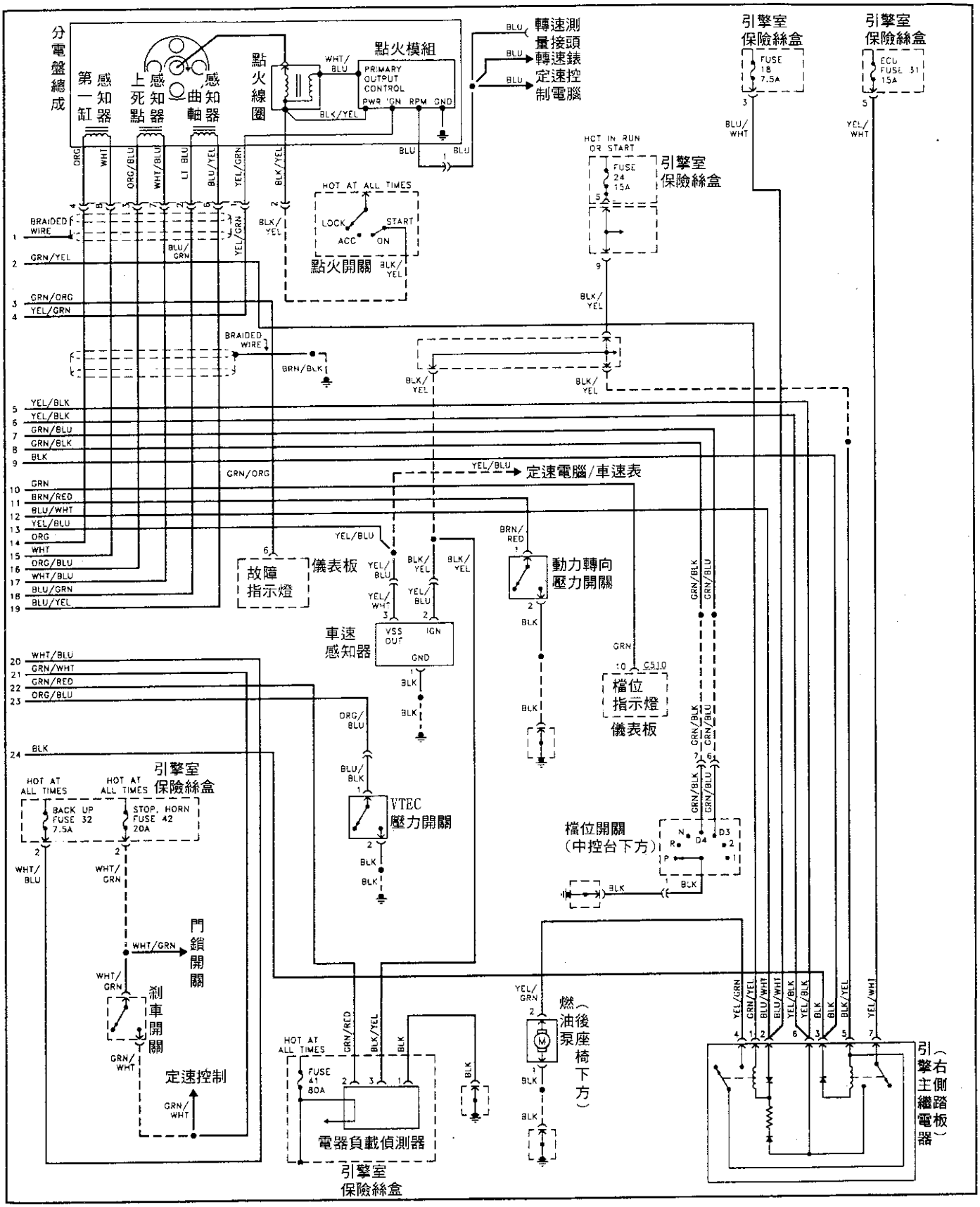

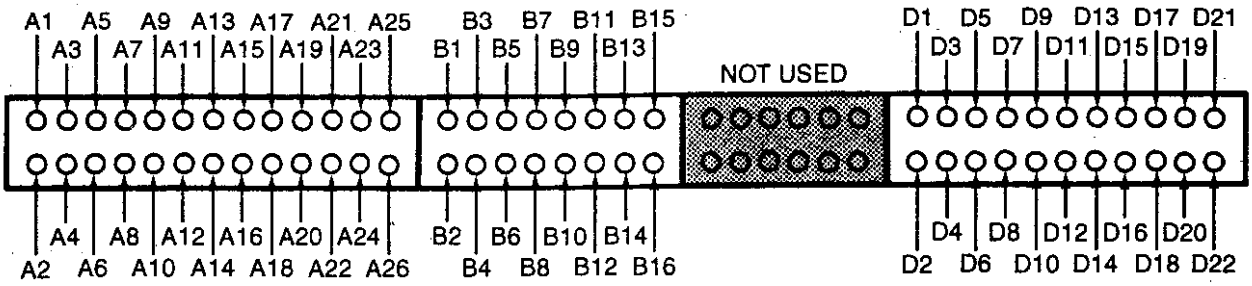

PIN腳	線色	PIN腳說明	PIN腳測試	PIN腳	線色	PIN腳說明	PIN腳測試
A1	棕	噴油咀 #1	電瓶電壓	B8	棕/紅	動力轉向開關	電瓶電壓(轉方向盤時)
A2	黃	噴油咀 #4	電瓶電壓	B9	藍/白	啓動信號	啓動時爲電瓶電壓
A3	紅	噴油咀 #2	電瓶電壓	B10	黃/藍	車速感知器	輪胎轉動時有0～12V脈衝
A4	橙/白	VTEC電磁閥	————	B11	橙	第一缸感知器	————
A5	淺藍	噴油咀 #3	電瓶電壓	B12	白	第一缸感知器	————
A6	橙/黑	含氧感知器	電瓶電壓	B13	橙/藍	上死點感知器	————
A7	綠/黃	燃油泵控制	電瓶電壓	B14	白/藍	上死點感知器	————
A8	——	————	————	B15	藍/綠	曲軸感知器	————
A9	綠/白	怠速控制閥	電瓶電壓	B16	藍/黃	曲軸感知器	————
A10&A11	——	————	————	D1	白/藍	電瓶電壓	電瓶電壓
A12	黃/綠	冷卻風扇	————	D2	綠/白	剎車燈開關	電瓶電壓
A13	綠/橙	故障指示燈	電瓶電壓	D3	紅/藍	爆震感知器	————
A14	——	————	————	D4	棕	診斷接頭	約5V
A15	黑/紅	壓縮機繼電器	電瓶電壓	D5	——	————	————
A16	白/黃	發電機輸出信號		D6	橙/藍	VTEC油壓開關	0.5～4.5V(隨油壓改變)
A17	綠/黑	自排鎖定控制	電瓶電壓	D7	淺藍	診斷傳輸線	————
A18	——	————	————	D8	——	————	————
A19	黃	自排鎖定控制	電瓶電壓	D9	粉紅	發電機磁場線圈信號	約4.5V
A20	紅	碳罐控制電磁閥	————	D10	綠/紅	電器負荷偵測器	————
A21	紅/綠	點火模組	電瓶電壓	D11	紅/藍	節氣門位置感知器	全開時4.5V,全關時0.5V
A22	——	————	————	D12	——	————	————
A23&A24	黑	搭鐵	低於1V	D13	紅/白	水溫感知器	約5V
A25	黃/黑	電瓶電壓	電瓶電壓	D14	白	含氧感知器	Key-ON時約0.4～0.5V
A26	黑/紅	搭鐵	低於1V	D15	紅/黃	進氣溫度感知器	約5V
B1	黃/黑	電瓶電壓	電瓶電壓	D16	——	————	————
B2	棕/黑	搭鐵	低於1V	D17	白	歧管壓力感知器	約3V
B3	綠/藍	自排檔位選擇	電瓶電壓	D18	白/紅	排檔鎖定控制	————
B4	綠/黑	自排檔位選擇	電瓶電壓	D19	黃/綠	參考電壓	約5V
B5	藍/紅	空調開關信號	Key-ON時5V	D20	黃/白	參考電壓	約5V
B6	——	————	————	D21	綠/藍	感知器搭鐵	低於1V
B7	綠	P/N檔位信號	約5V	D22	綠/白	感知器搭鐵	低於1V

1996 HONDA Civic Del Sol 1.6L

(A32+B25(不使用)+C31+D16) 1 of 3

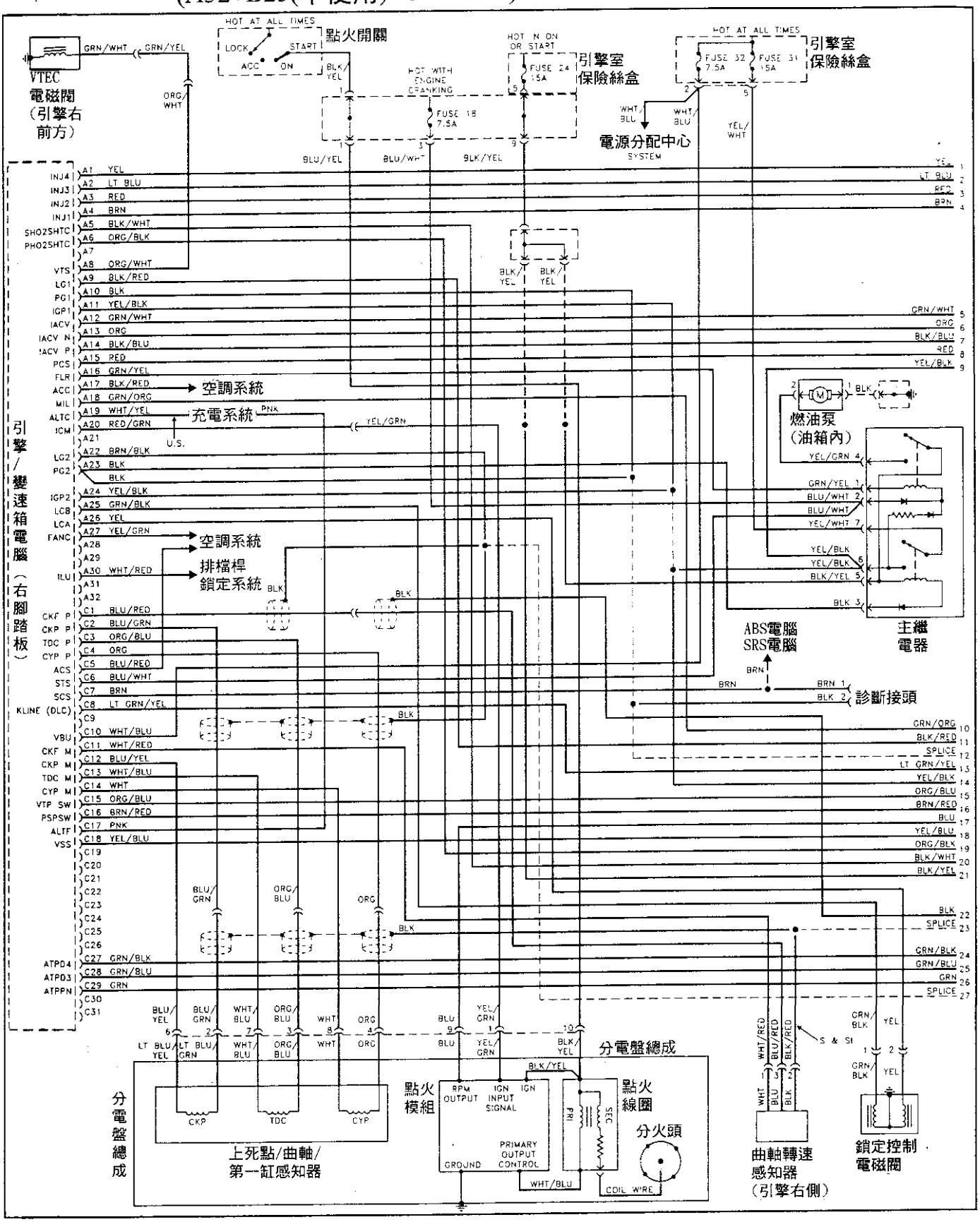

1996 HONDA Civic Del Sol 1.6L
(A32+B25(不使用)+C31+D16) 2 of 3

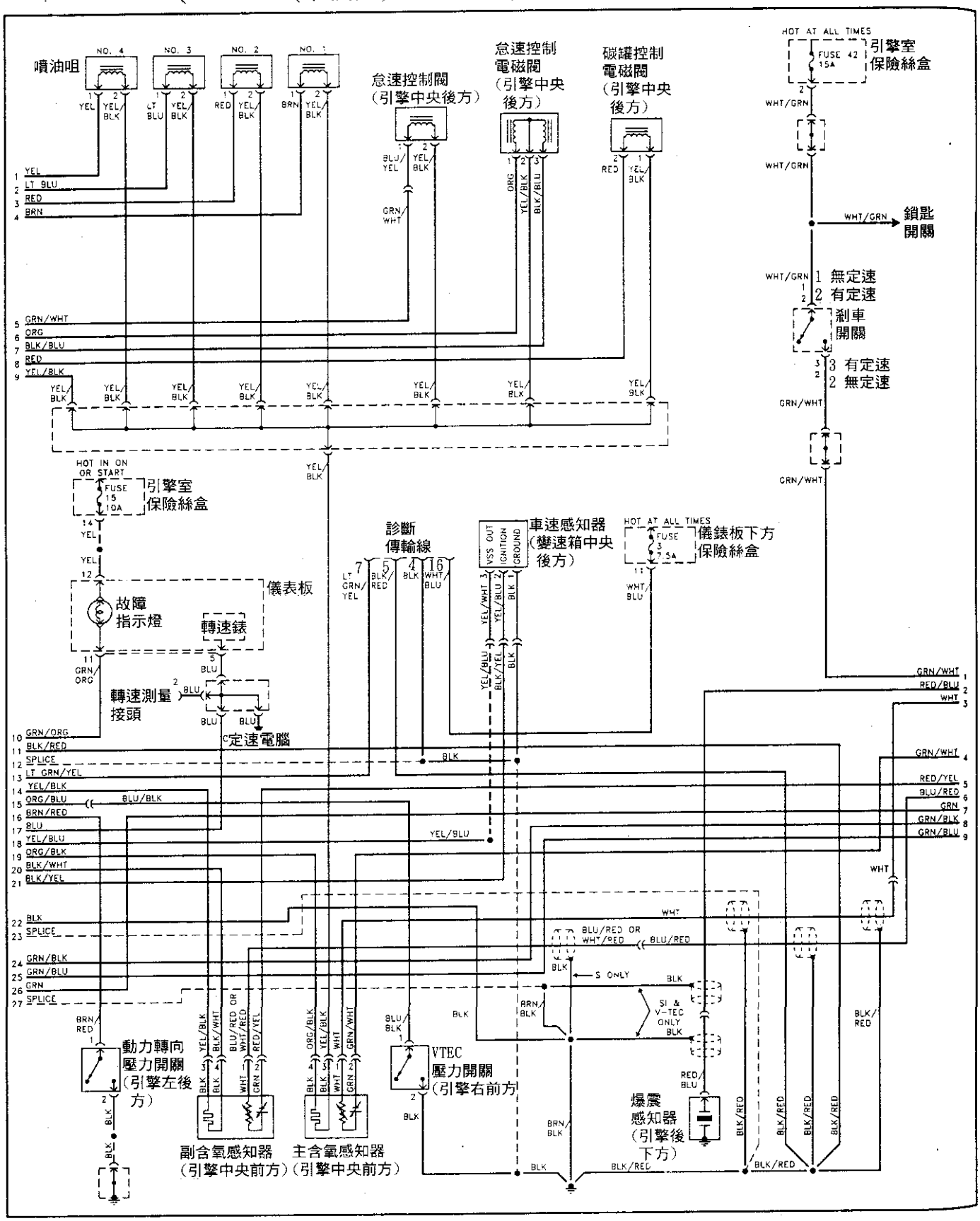

1996 HONDA Civic Del Sol 1.6L
(A32+B25(不使用)+C31+D16) 3 of 3

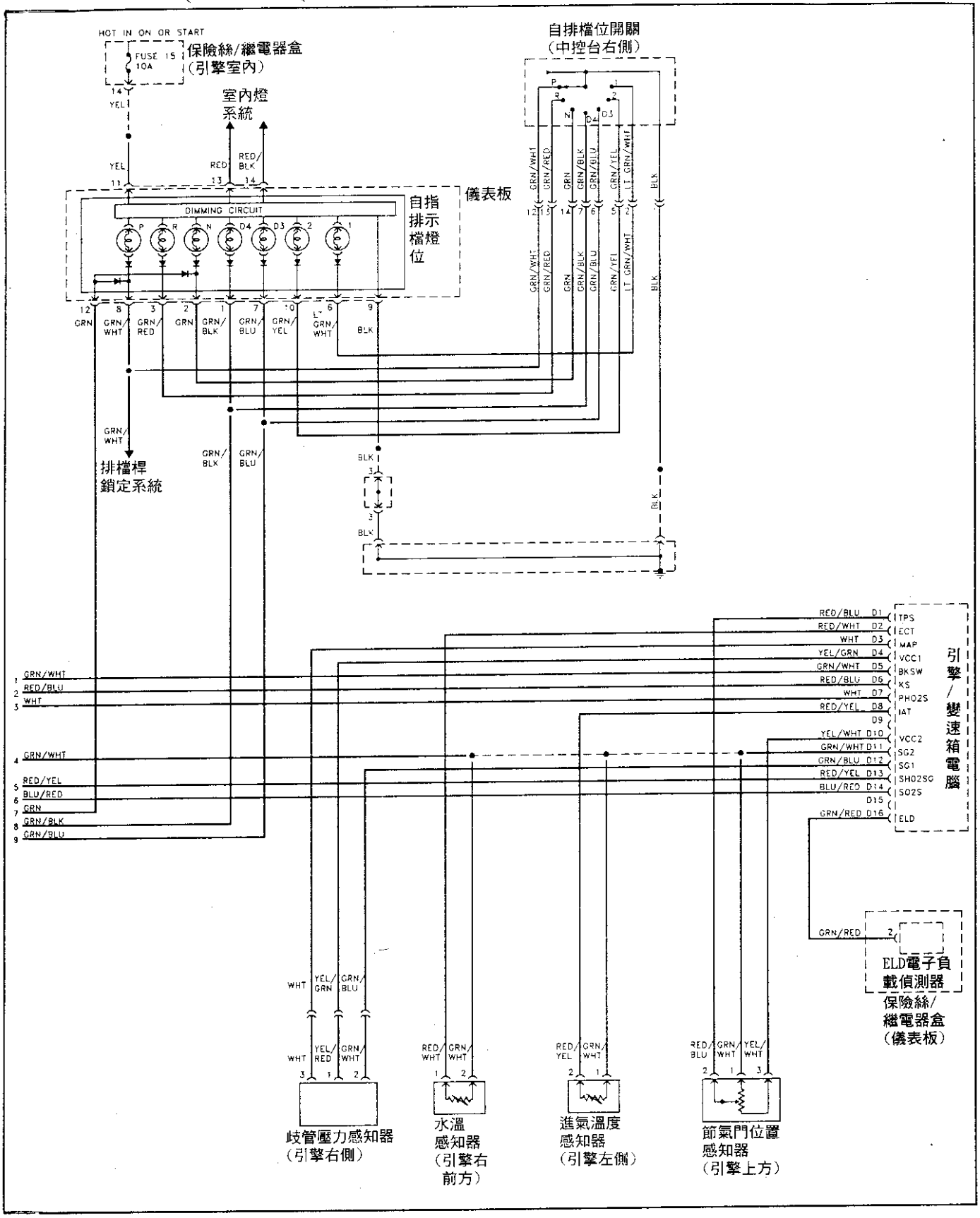

1995 HONDA ACCORD 2.2L
(A26+B16+C12(不使用)+D22) 1 of 2

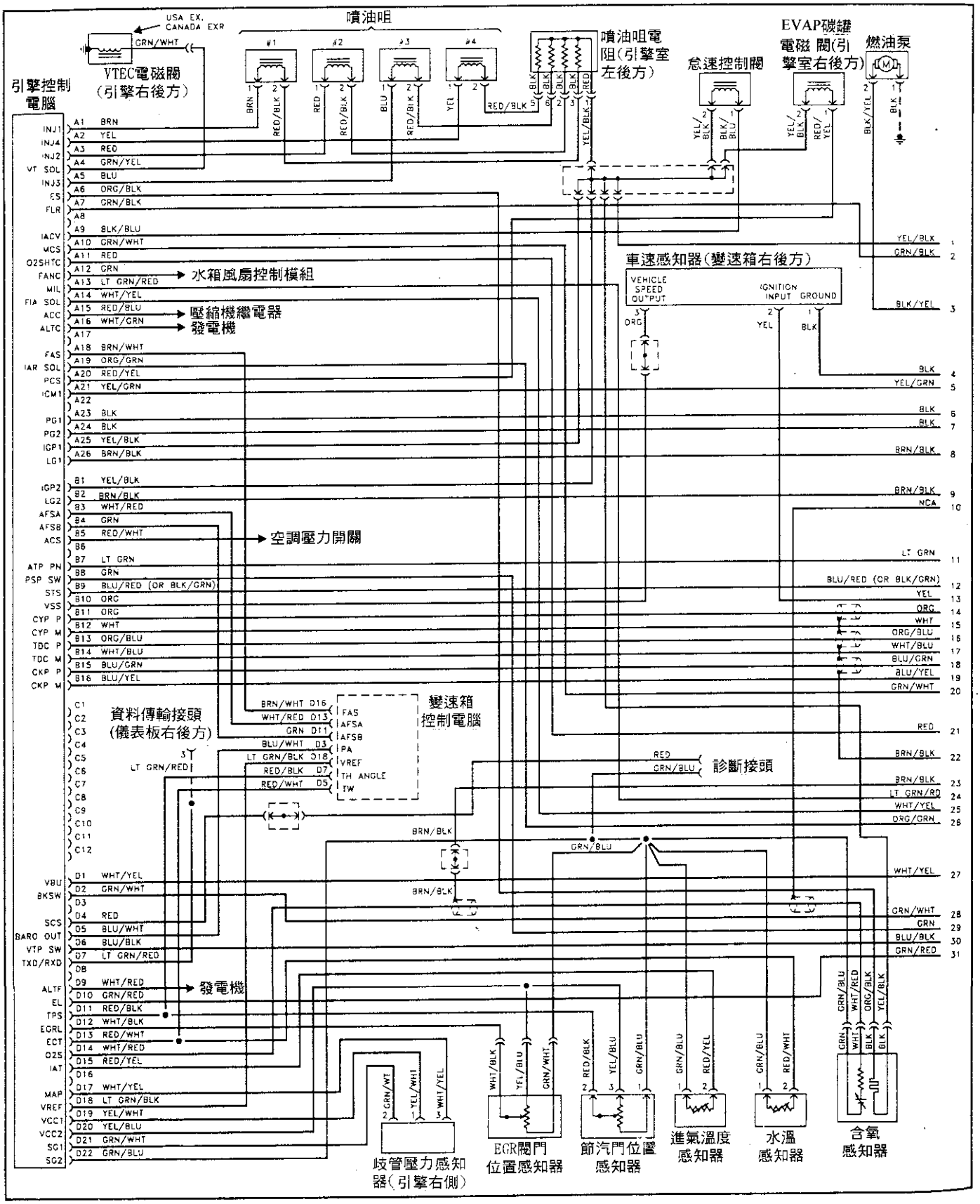

1995 HONDA ACCORD 2.2L
(A26+B16+C12(不使用)+D22) 2 of 2

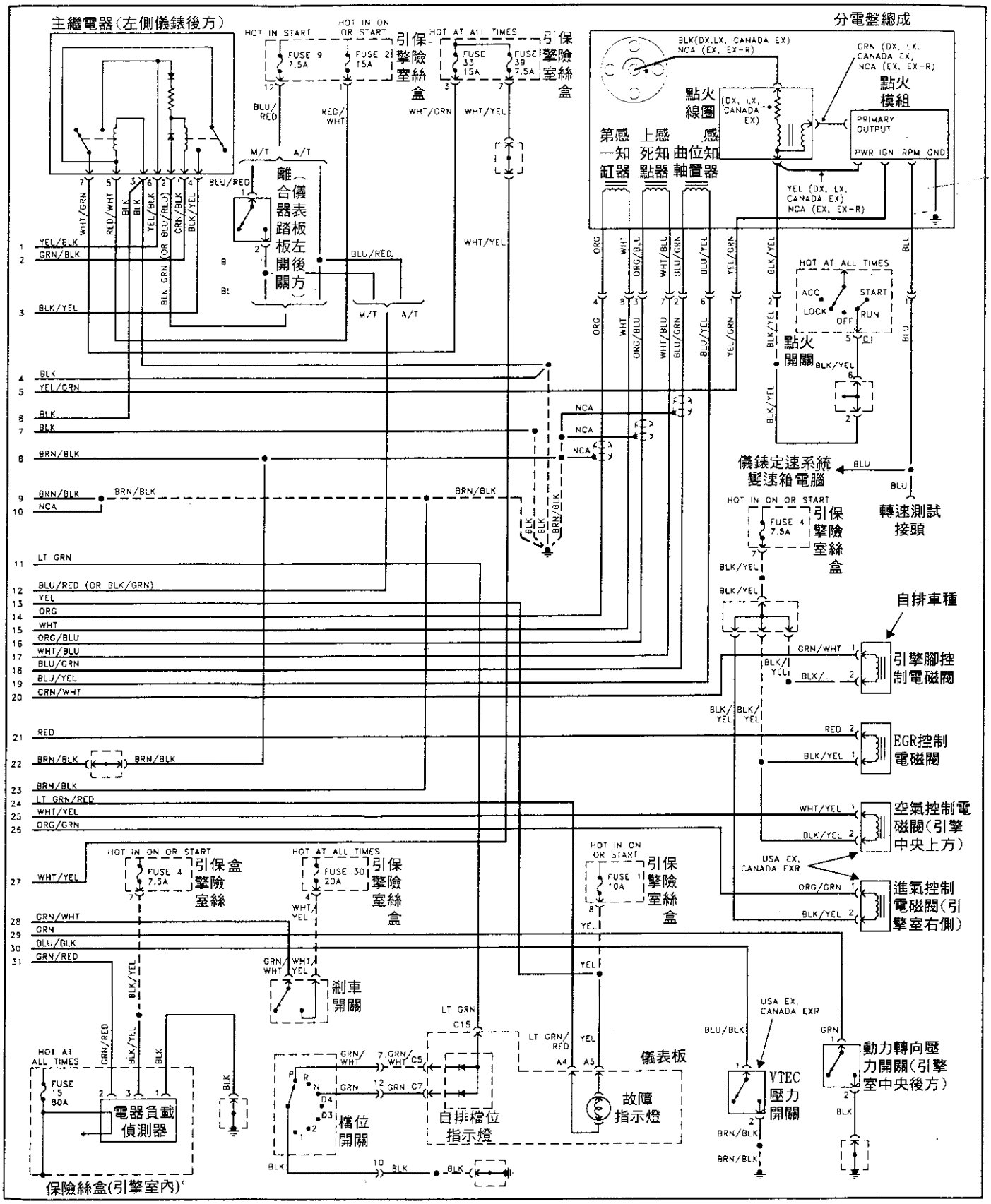

1996 HONDA ACCORD USA DX、LX/CANADA EX2.2L (A32+B25+C31+D16) 1 of 3

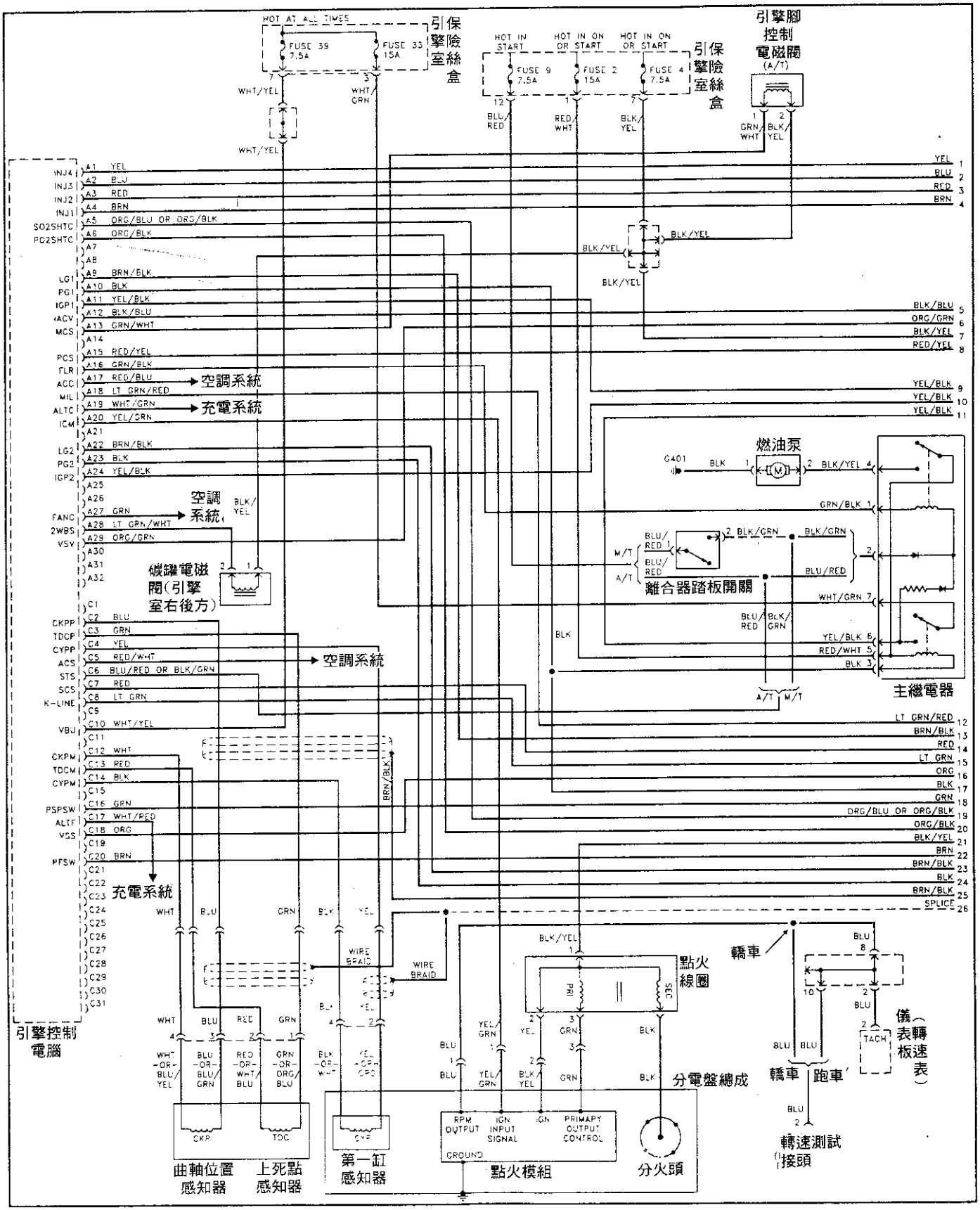

1996 HONDA ACCORD USA DX、LX/CANADA EX2.2L (A32+B25+C31+D16) 2 of 3

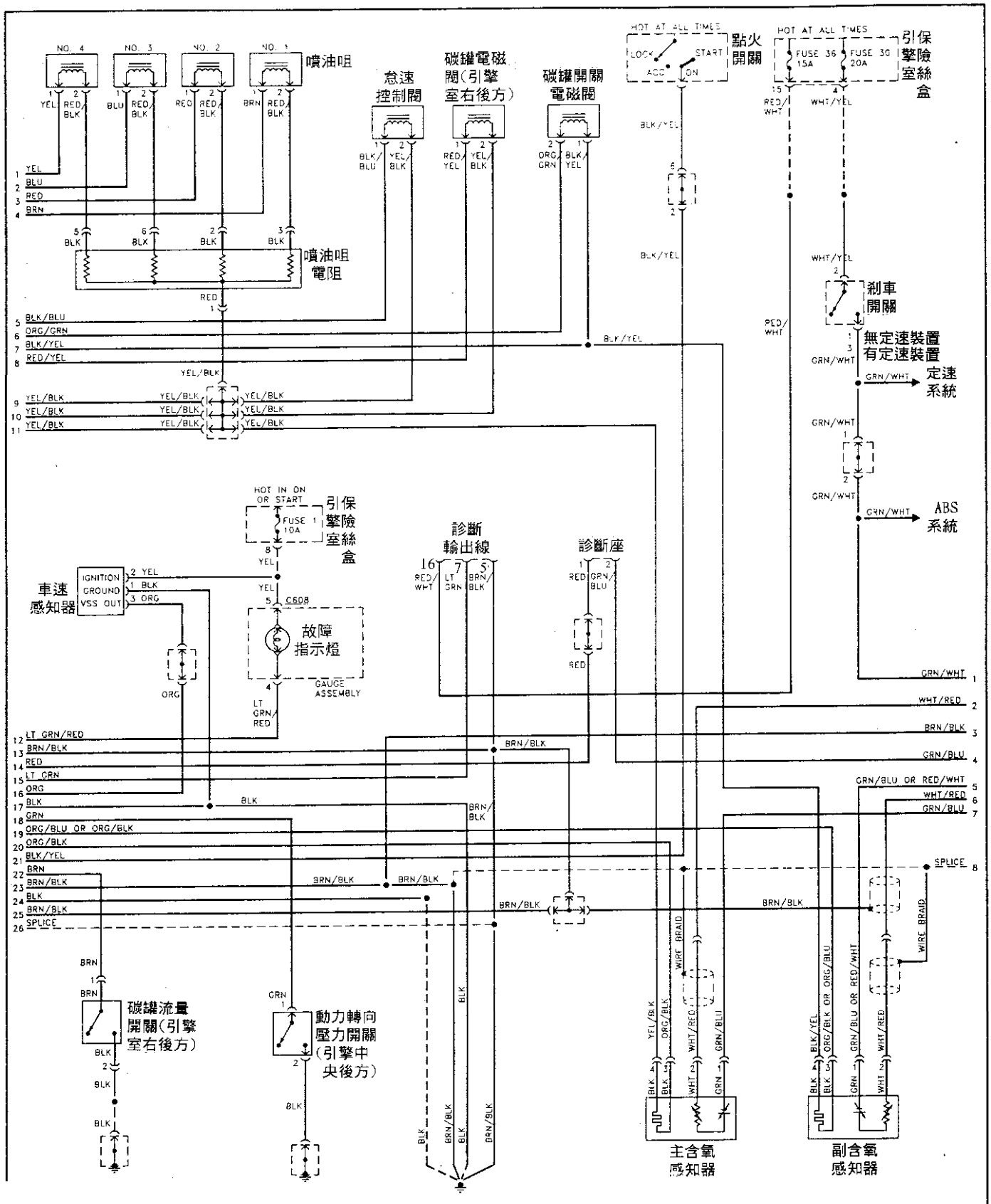

1996 HONDA ACCORD USA DX、LX/CANADA EX2.2L (A32+B25+C31+D16) 3 of 3

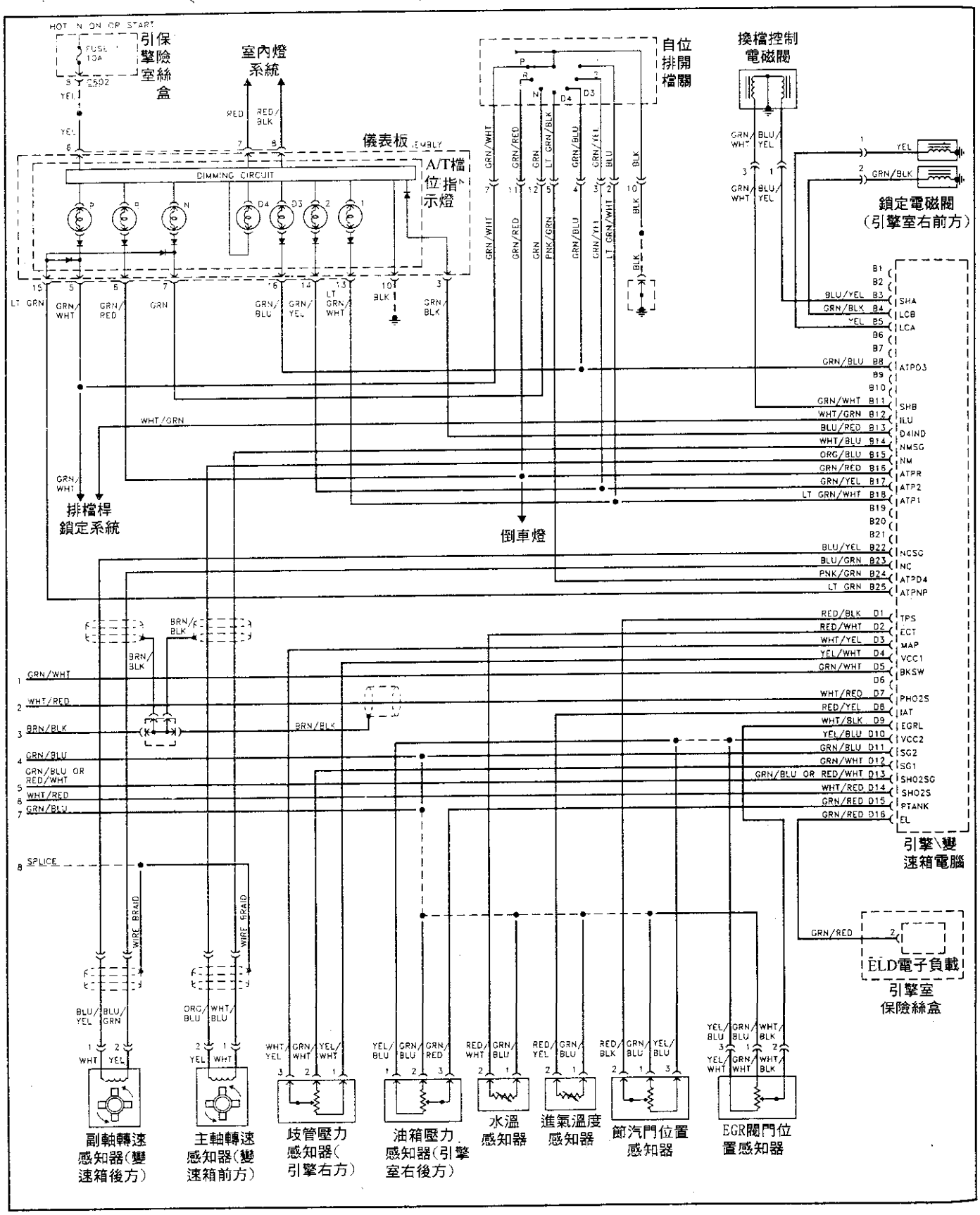

1996 HONDA ACCORD USA EX/CANADA EX-R 2.2L (A32+B25+C31+D16) 1 of 3

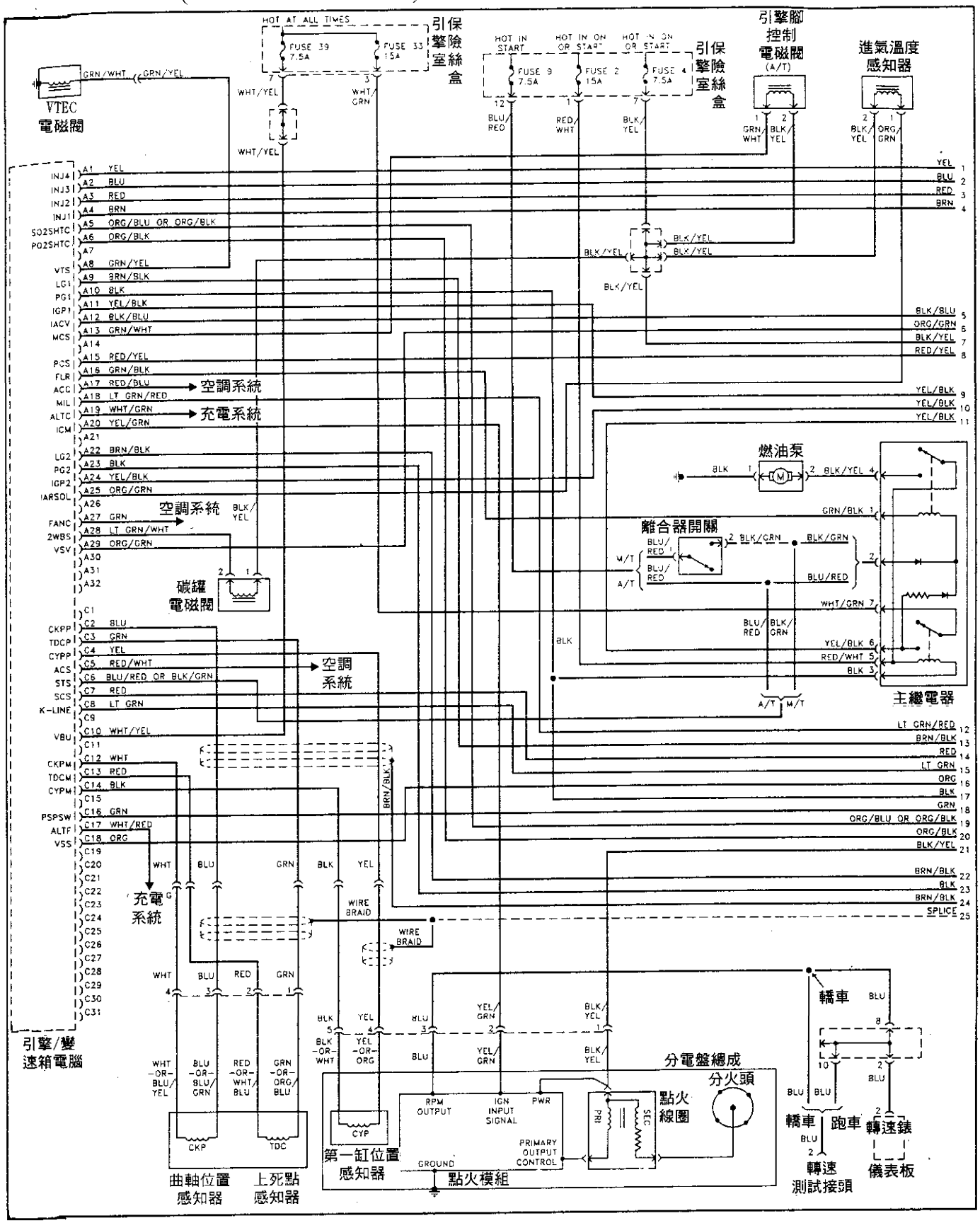

1996 HONDA ACCORD USA EX/CANADA EX-R 2.2L (A32+B25+C31+D16) 2 of 3

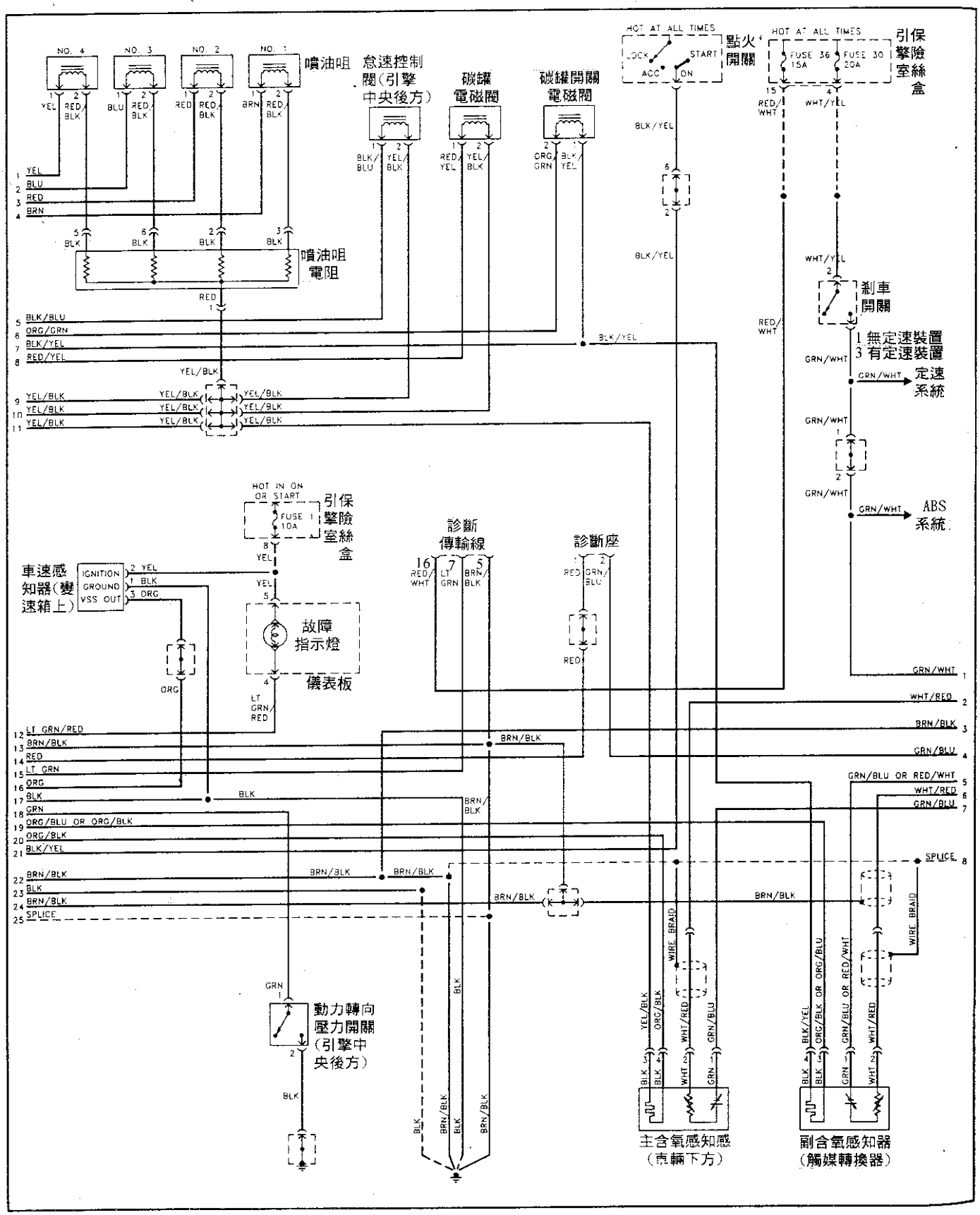

1996 HONDA ACCORD USA EX/CANADA EX-R 2.2L (A32+B25+C31+D16) 3 of 3

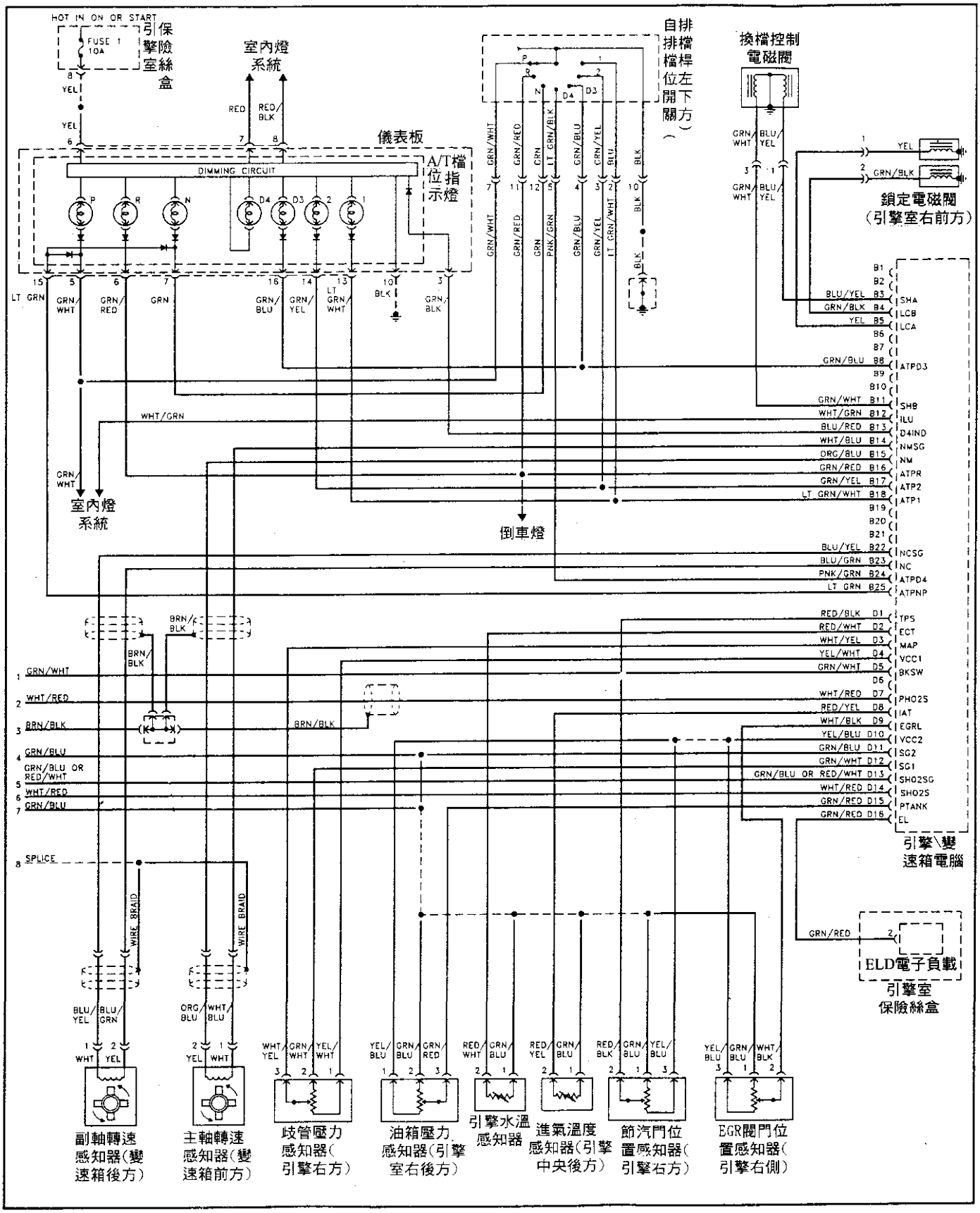

1995 HONDA Odyssey 2.2L
(A26+B16+C12(不使用)+D22) 1 of 2

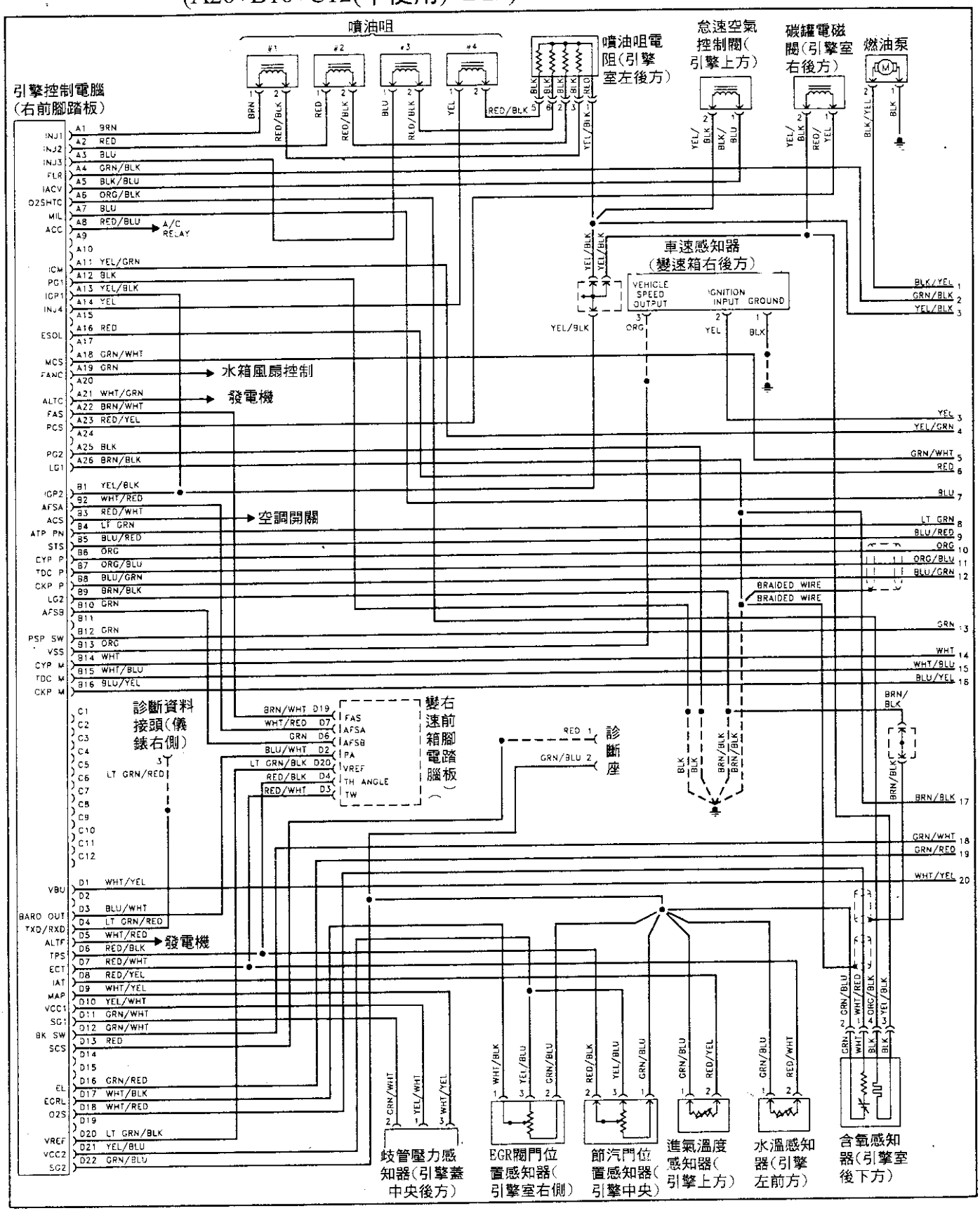

1995 HONDA Odyssey 2.2L
(A26+B16+C12(不使用)+D22) 2 of 2

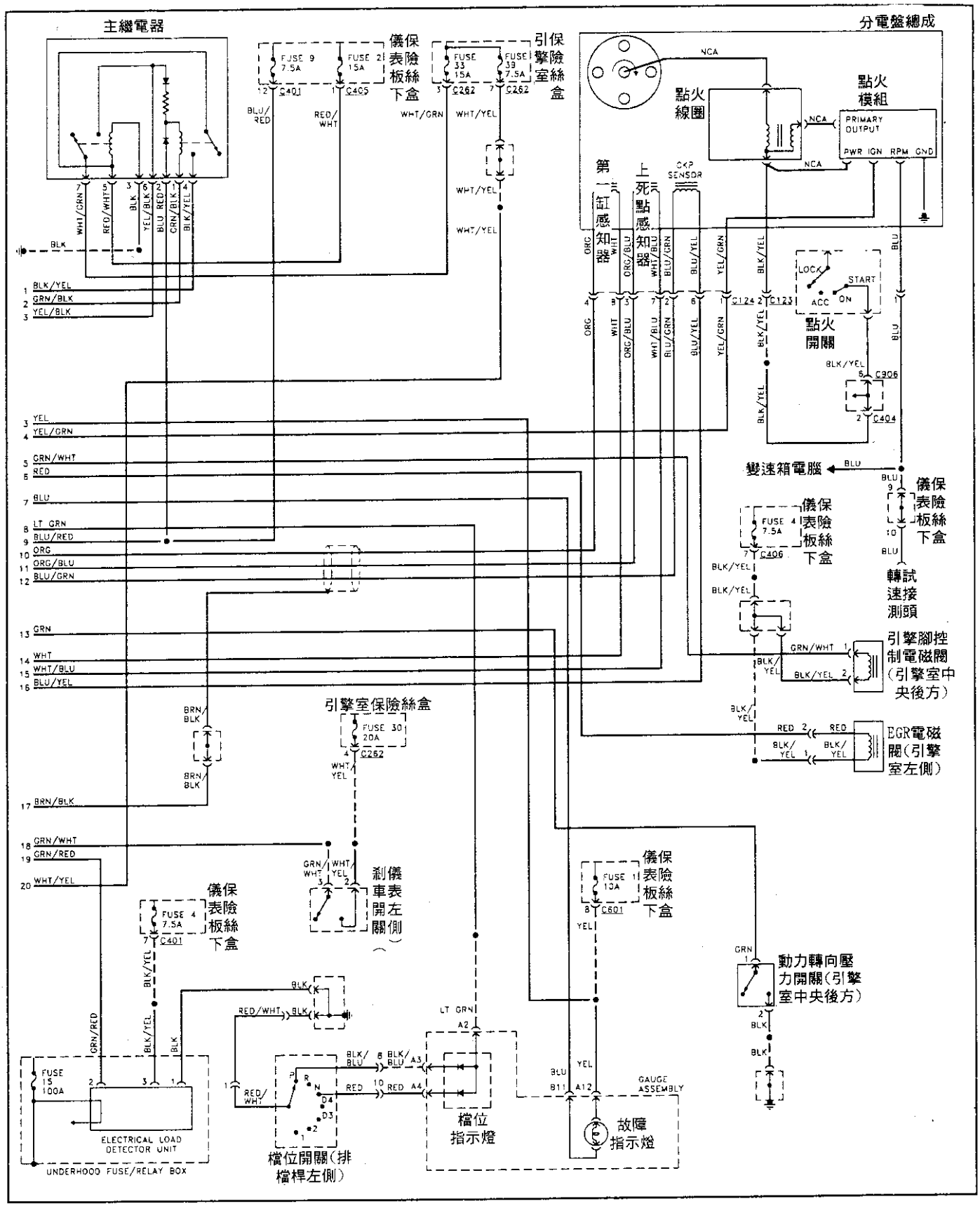

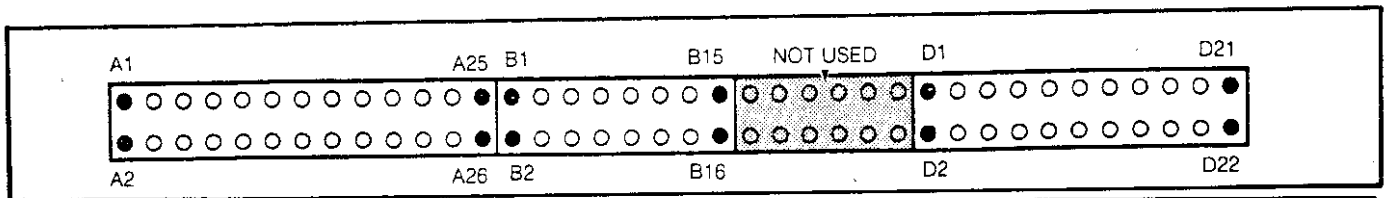

pin腳	線 色	pin腳說明	pin腳測試	pin腳	線 色	pin腳說明	pin腳測試
A1	棕	第一缸噴油咀	電瓶電壓	B8	藍/綠	第一缸感知器	運轉時有脈衝信號
A2	紅	第二缸噴油咀	電瓶電壓	B9	棕/黑	邏輯搭鐵	------
A3	藍	第三缸噴油咀	電瓶電壓	B10	綠	自排信號"B"	怠速 5V、換檔瞬間 0V
A4	綠/黑	汽油泵繼電器	KEY ON 2秒內爲 0V、其它皆爲電瓶電壓	B12	綠	動力轉向壓力開關	轉動方向盤時 12V
A4	黑/藍	進氣空氣控制閥	啓動後爲 6～10V	B13	綠	車速感知器	前輪轉動時爲 0～12V
A6	橙/黑	含氧感知器	KEY-ON電瓶電壓、運轉時 0V	B14	白	第一汽感知器	運轉時有脈衝信號
A7	淺綠/紅	故障指示燈	燈亮時 0V、燈熄時 12V	B15	白/藍	上死點感知器	運轉時有脈衝信號
A8	紅/藍	壓縮機繼電器	壓縮機動作時 0V、關閉時 12V	B16	白	曲軸位置感知器	運轉時有脈衝信號
A11	紅	點火控制模組	電瓶電壓、發動後 10V	D1	白/黃	備用電源	電瓶電壓
A12	粉紅/藍	電源搭鐵	------	D3	藍/白	大氣壓力感知器輸出信號	約 3V(隨大氣壓力改變)
A13	黃/綠	電源搭鐵	電瓶電壓	D4	淺綠/紅	診斷資料輸出線	5V
A14	黑	第四缸噴油咀	電瓶電壓	D5	白/紅	發電機磁場線圈信號	0～5V
A16	黃/黑	EGR電磁閥	不動作時爲電瓶電壓	D6	紅/黑	節汽門位置感知器	全開時 4.5V、全關時 5.0V
A18	黃	引擎腳控制電磁閥	怠速 0V、其它轉速爲 12V	D7	紅/白	水溫感知器	0.1～4.8V(隨水溫變化)
A19	黑/紅	水箱風扇控制	風扇運轉 0V、停止時 12V	D8	紅/黃	進氣溫度感知器	0.1～4.8V(隨進氣溫度變化)
A21	白/藍	發電機控制	暖車發動爲 12V	D9	白/黃	歧管壓力感知器	3V(KEY-ON)
A23	紅/黃	碳罐控制開關	動作時約 0V、其它爲 12V	D10	黃/白	歧管壓力感知器(電源)	約 5V
A25	黑	電源搭鐵	------	D11	綠/白	歧管壓力感知器(搭鐵)	------
A26	棕/黑	邏輯搭鐵	------	D12	綠/白	剎車開關	踩剎車 12V、放鬆時 0V
B1	黃/黑	電源	電瓶電壓	D13	紅	診斷接頭	5或 12V
B2	白/紅	自排信號"A"	怠速 5V、換檔瞬間爲 0V	D16	綠/紅	電器負載偵測器	近光打開時約 1.5～2.5
B3	紅/白	空調開關信號	打開空調爲 0V、關閉時 12V	D17	白/黑	EGR閥門位置感知器	施以眞空時約 1.2V
B4	淺綠	檔位開關信號	P/N位置 0V、其它檔位 12V	D18	白/紅	含氧感知器	0.1～0.9
B5	藍/紅	啓動開關信號	KEY-ON時 0V	D20	淺綠/黑	變速箱電腦參考電壓	5V(KEY-ON)
B6	橙	第一汽感知器	運轉時有脈衝信號	D21	黃/藍	感知器電源	5V(KEY-ON)
B7	橙/藍	上死點感知器	運轉時有脈衝信號	D22	綠/藍	感知器搭鐵	------

1996 HONDA Odyssey 2.2L
(A32+B25+C31+D16) 1 of 3

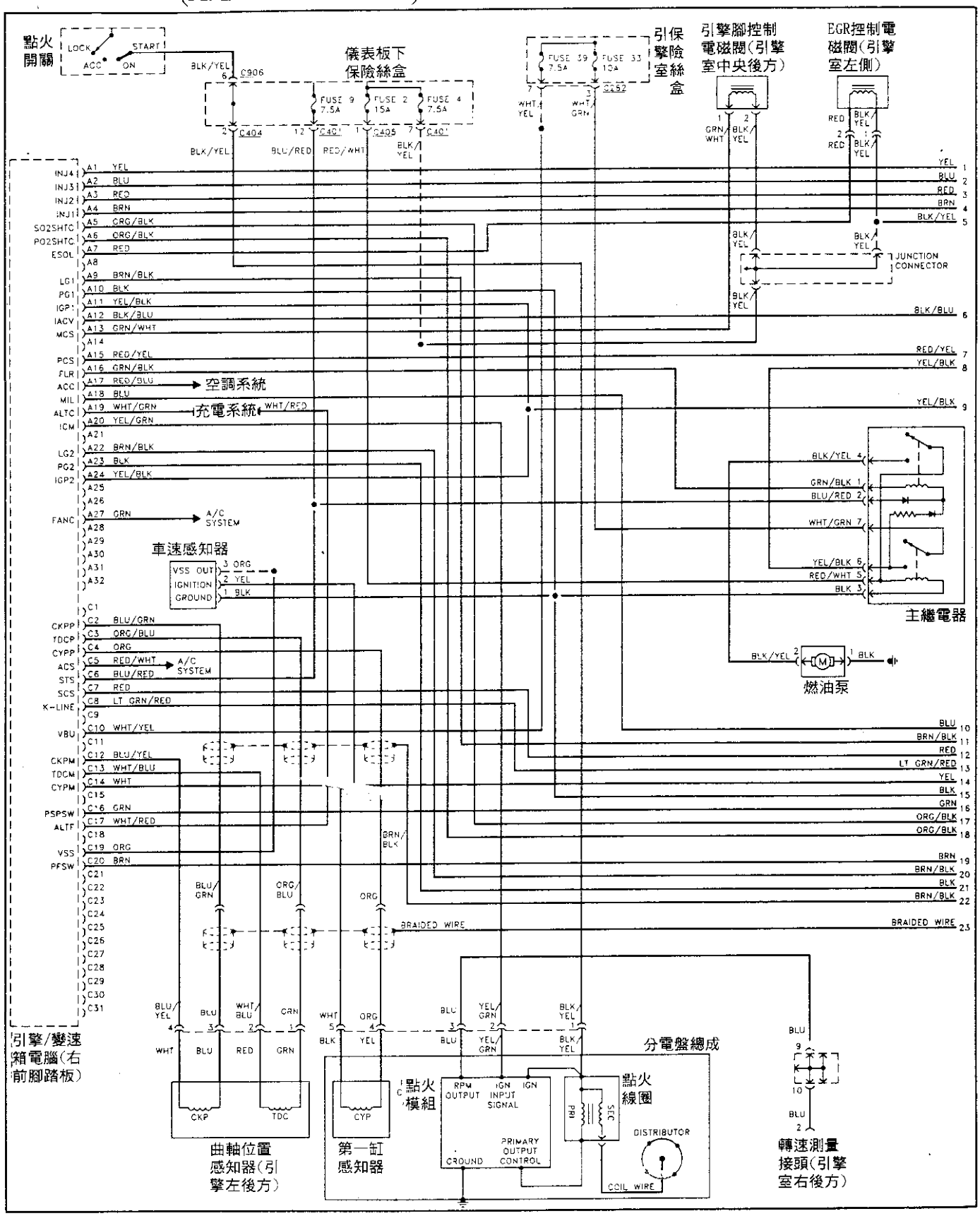

1996 HONDA Odyssey 2.2L
(A32+B25+C31+D16) 2 of 3

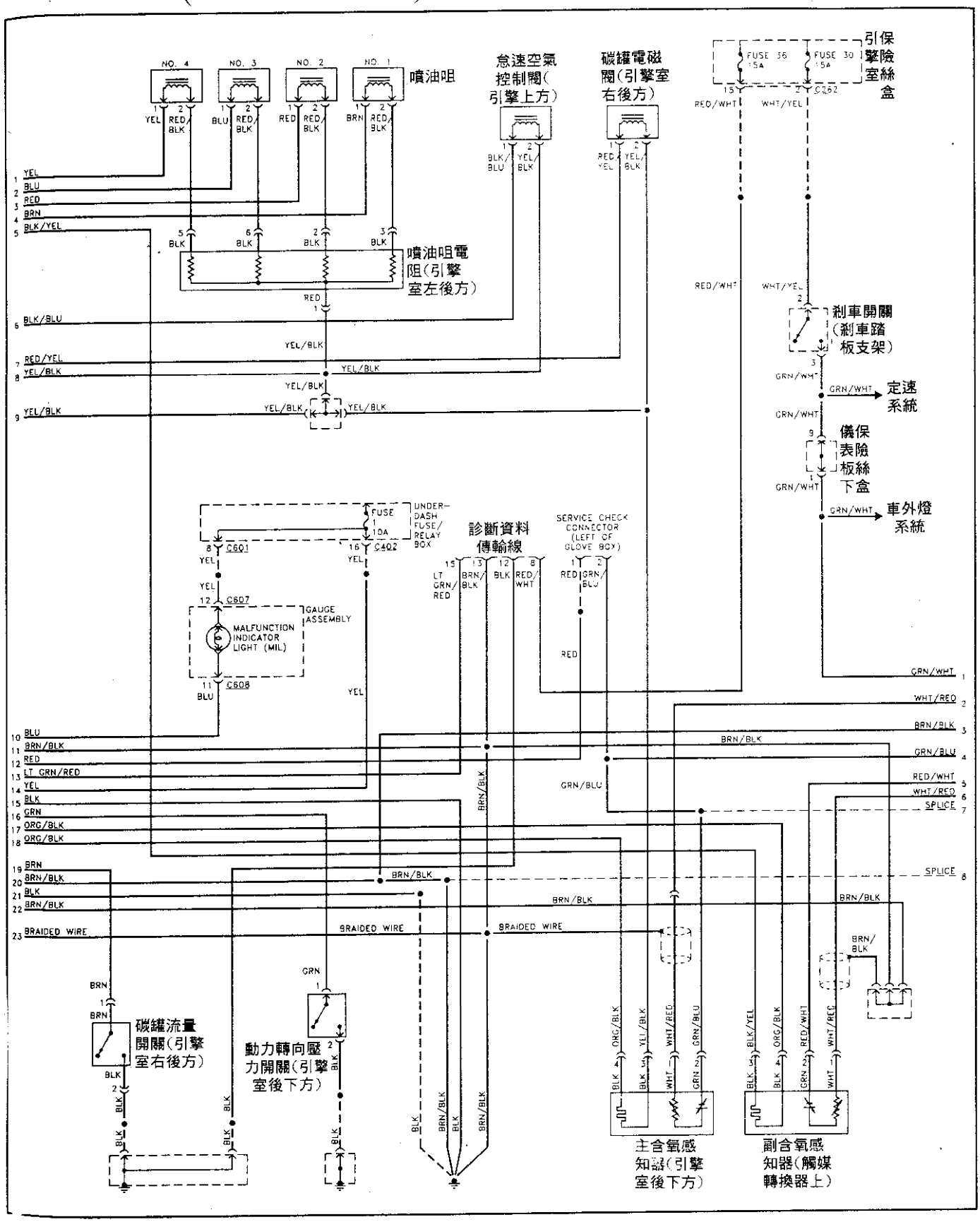

1995 HONDA Odyssey 2.2L
(A32+B25+C31+D16) 3 of 3

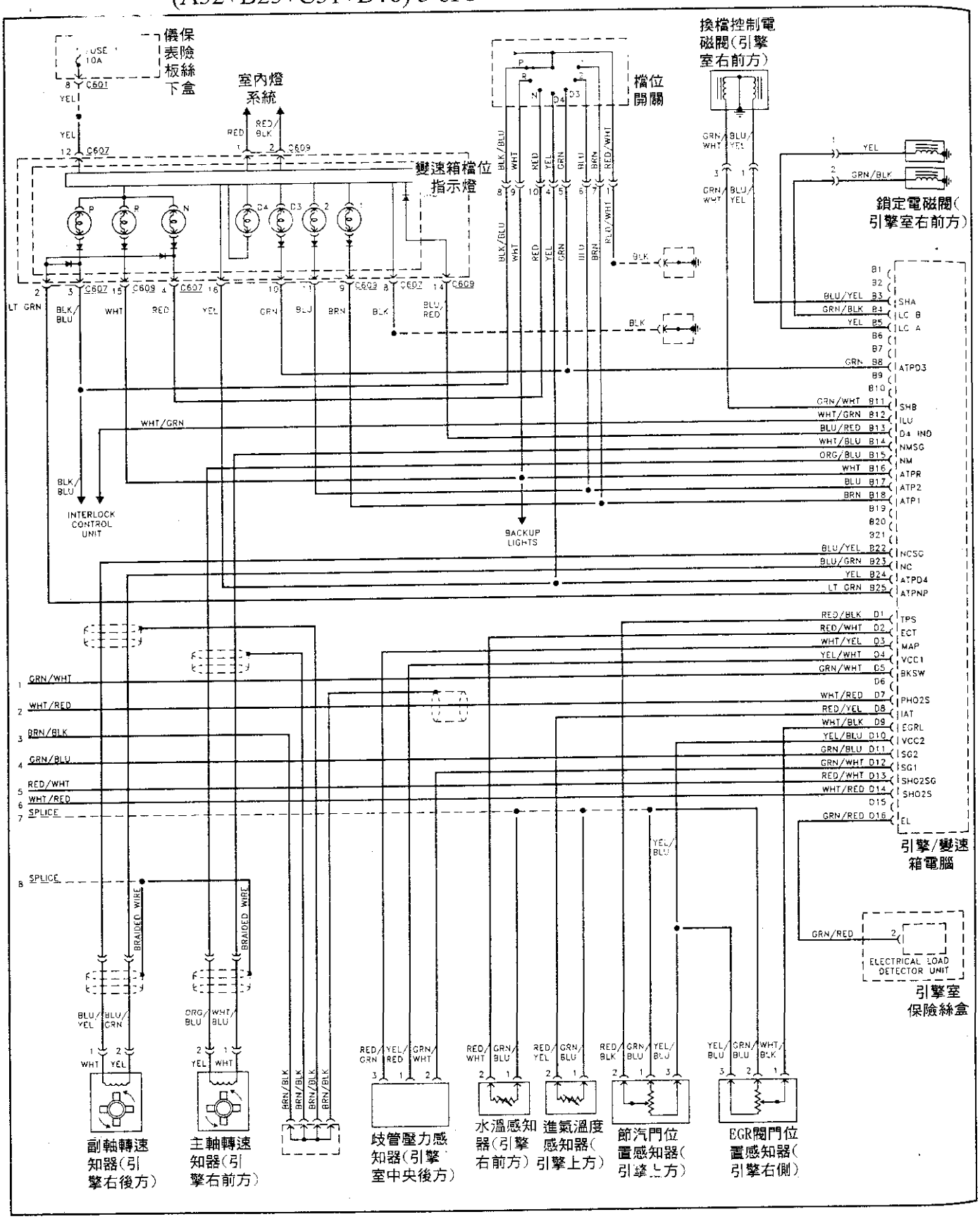

1995 HONDA Prelude 2.2L/2.3L
(A26+B16+C12(不使用)+D22) 1 of 2

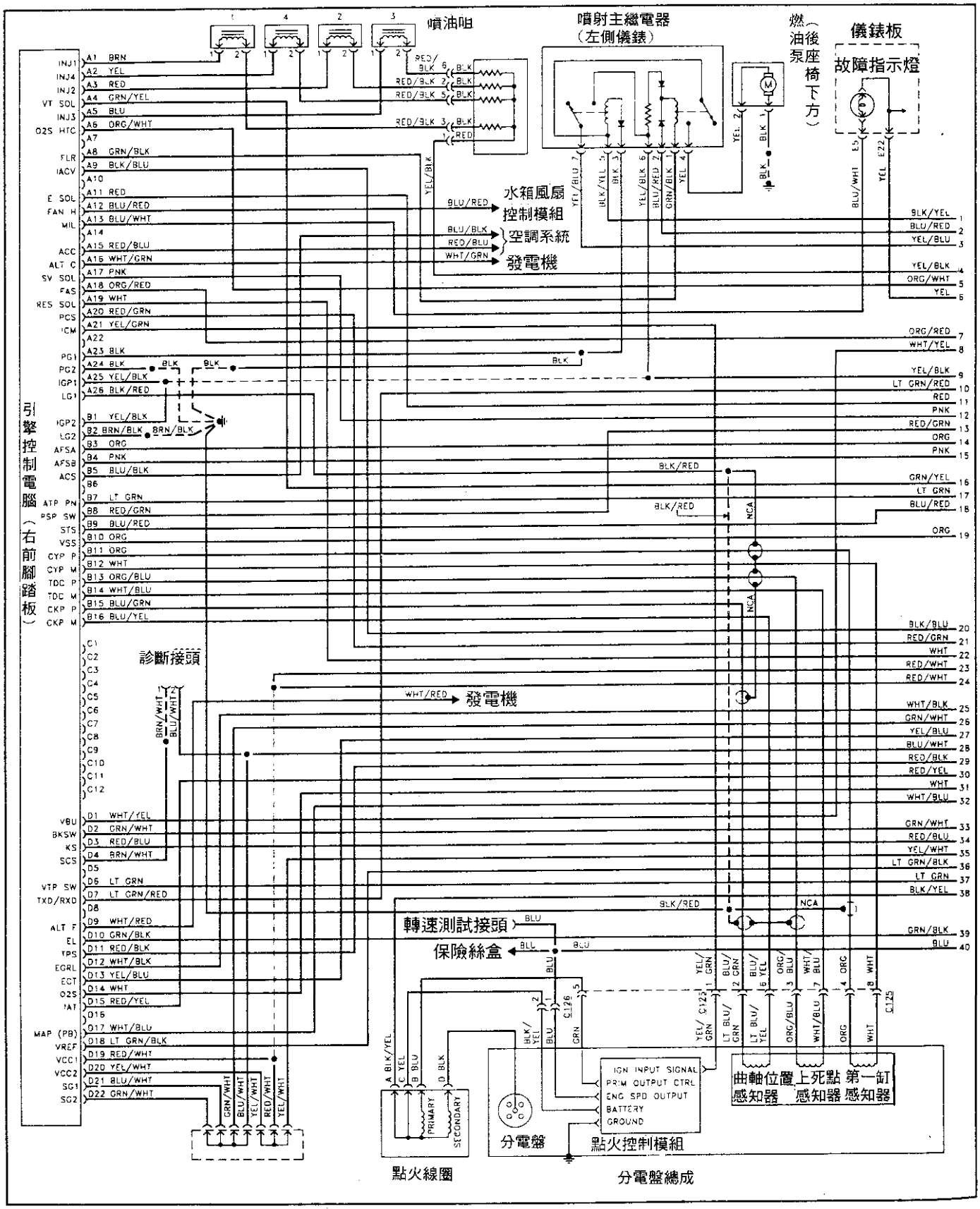

1995 HONDA Prelude 2.2L/2.3L
(A26+B16+C12(不使用)+D22) 2 of 2

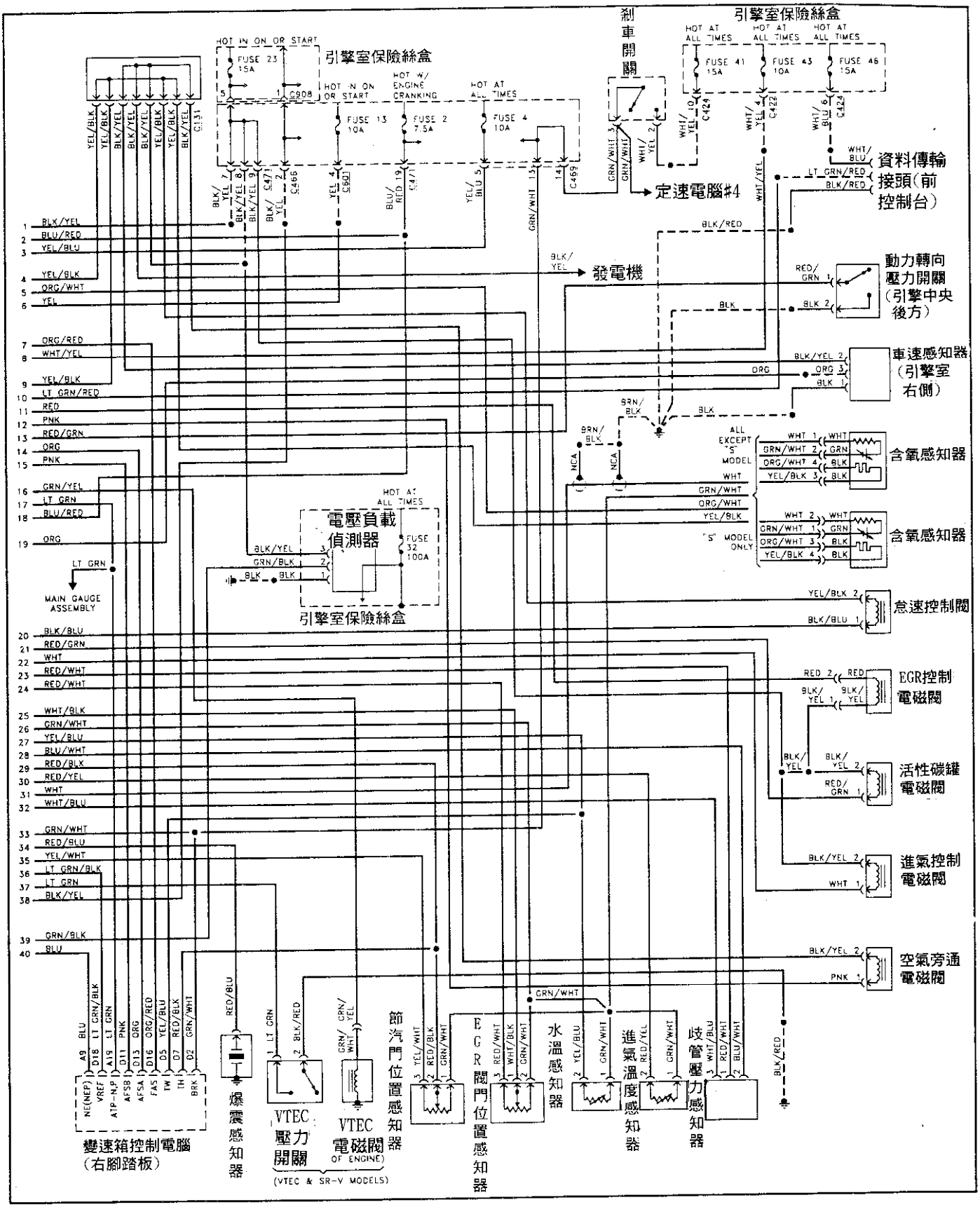

1996 HONDA Prelude 2.2L/2.3L (A32+B25+D16) 1 of 3

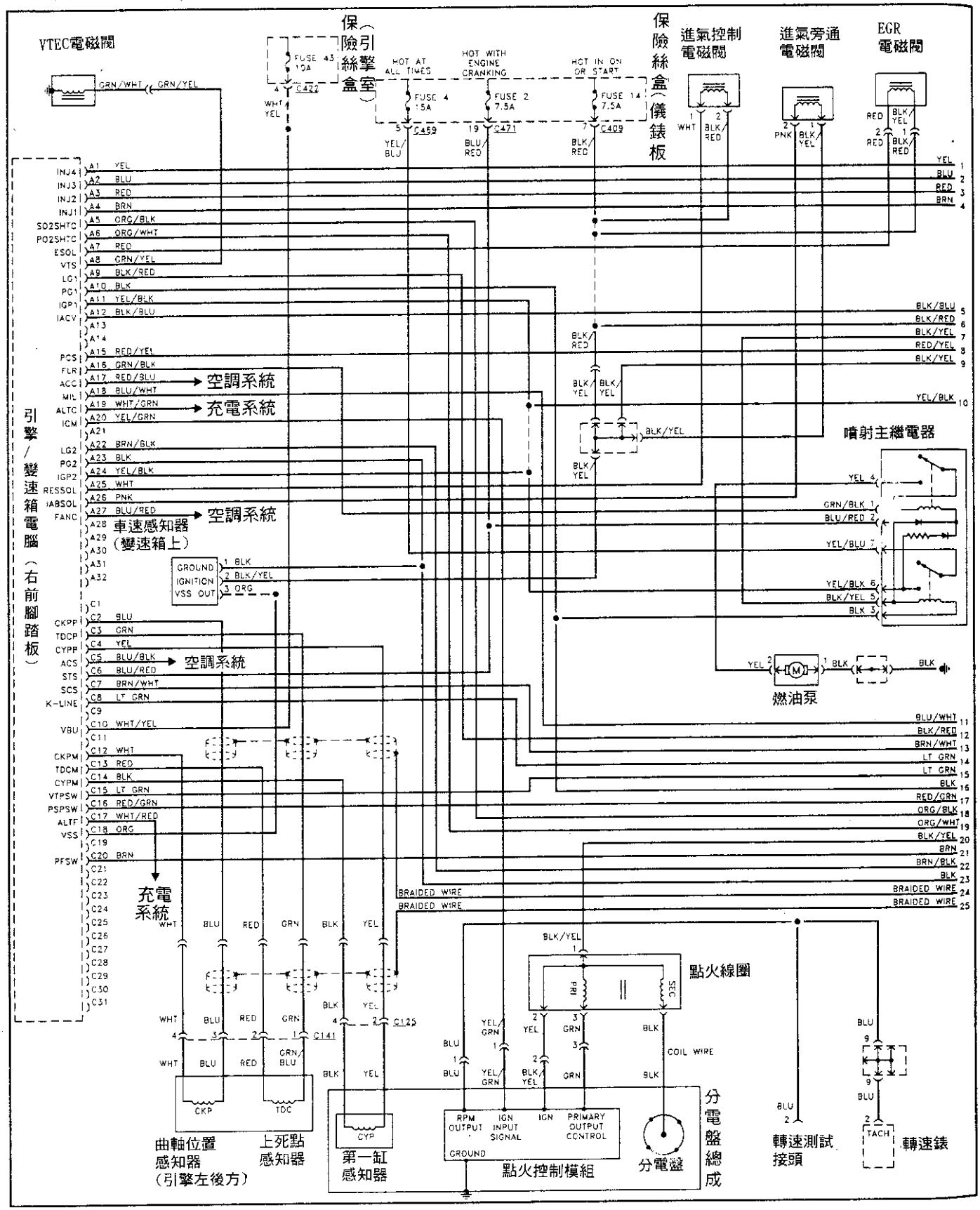

1996 HONDA Prelude 2.2L/2.3L (A32+B25+D16) 2 of 3

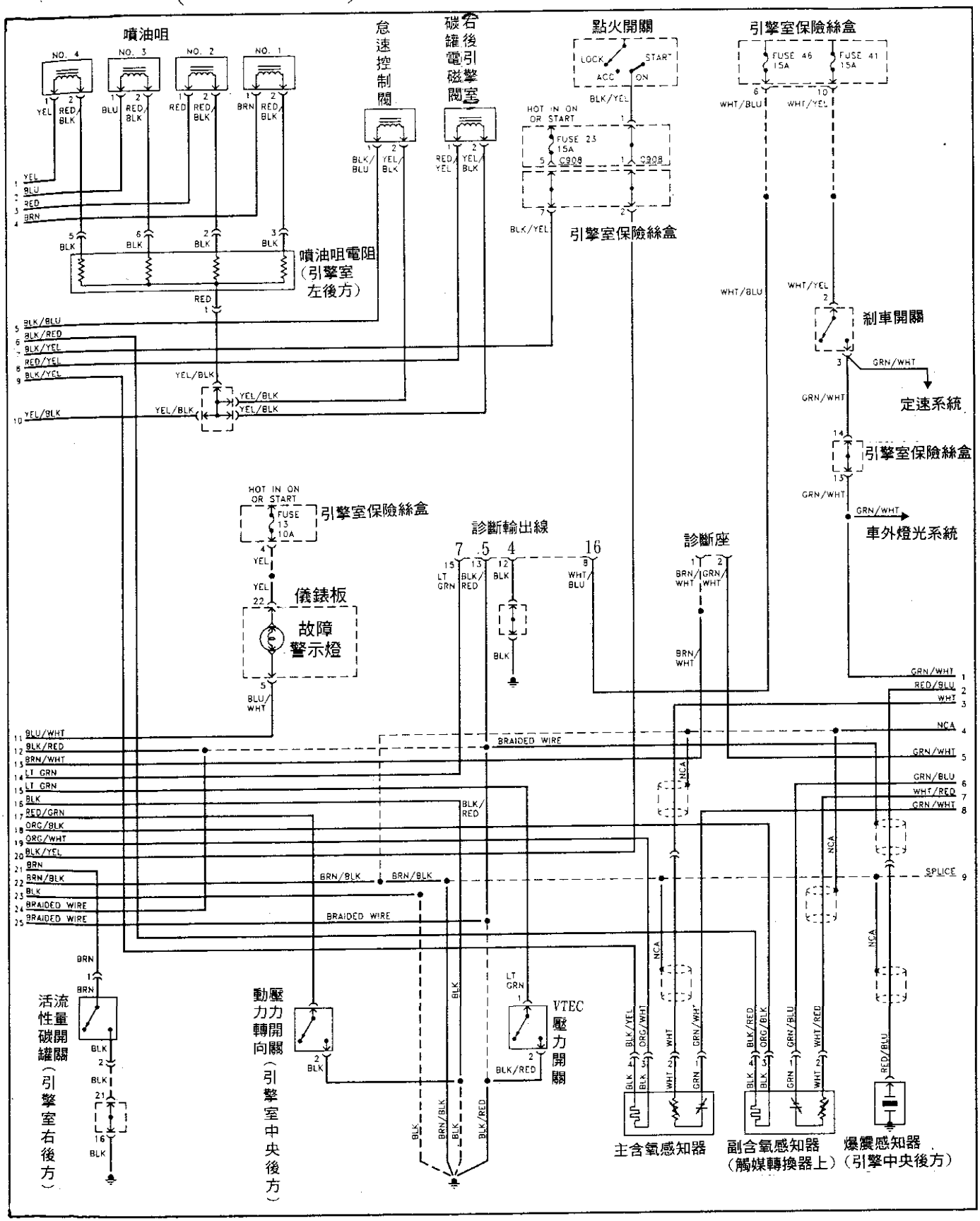

1996 HONDA Prelude 2.2L/2.3L (A32+B25+D16) 3 of 3

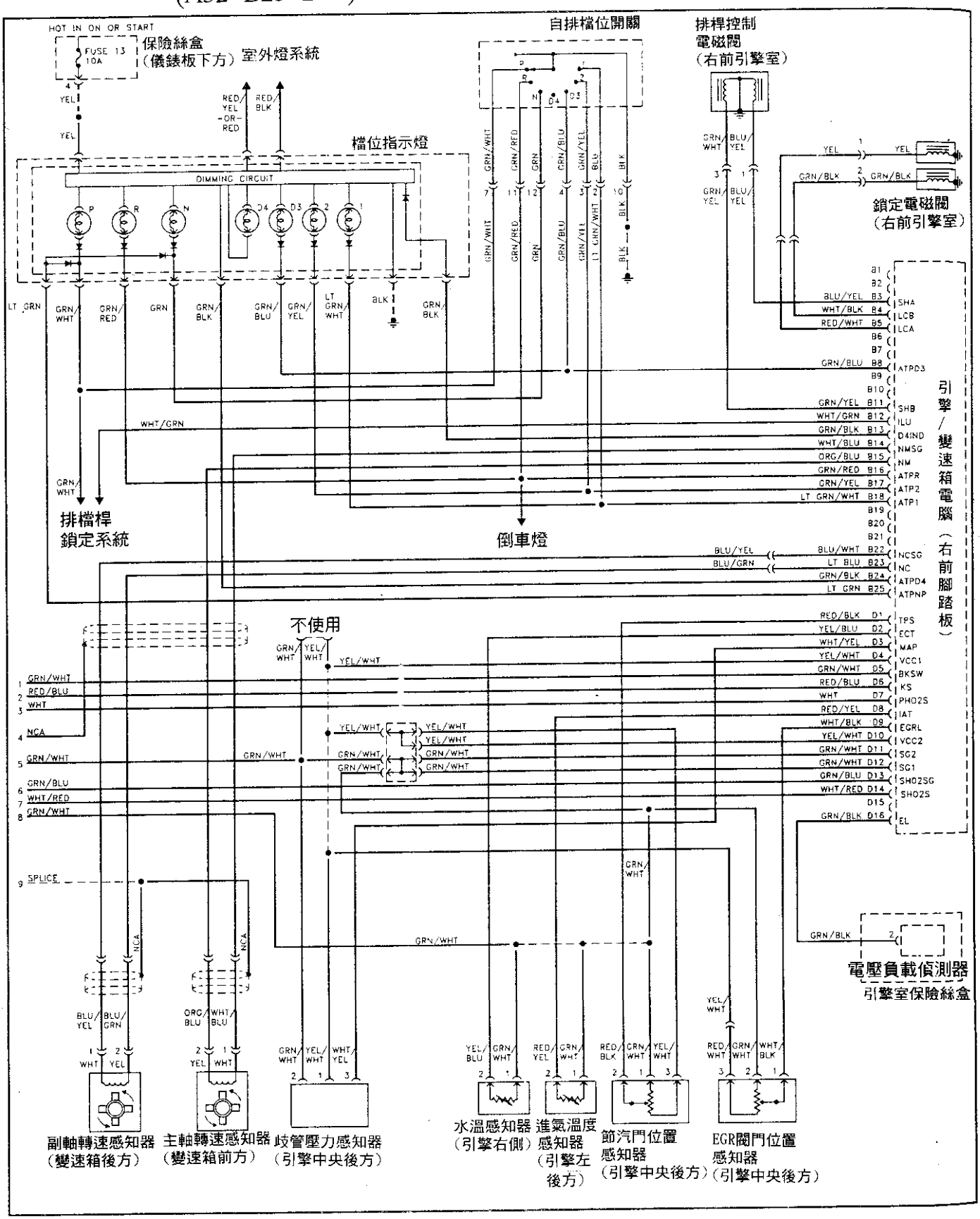

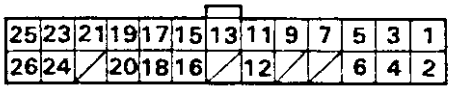

ECM CONNECTOR "A"

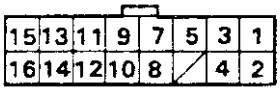

ECM CONNECTOR "B"

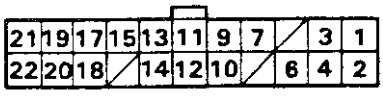

ECM CONNECTOR "D"

PIN腳	線色	PIN腳說明	PIN腳測試	PIN腳	線色	PIN腳說明	PIN腳測試
A1	棕	噴油咀#1	電瓶電壓	B9	藍/紅	起動信號	打馬達時有電瓶電壓
A2	黃	噴油咀#4	電瓶電壓	B10	橙	車速感知器	轉動左前輪時有 0～12V脈衝
A3	紅	噴油咀#2	電瓶電壓	B11	橙	第一缸感知器	---
A4	綠/黃	VTEC電磁閥	---	B12	白	第一缸感知器	---
A5	藍	噴油咀#3	電瓶電壓	B13	橙/藍	上死點位置感知器	---
A6	橙/白	含氧感知器	電瓶電壓	B14	白/藍	上死點位置感知器	---
A7	綠/黑	汽油泵控制線路	電瓶電壓	B15	藍/綠	曲軸位置感知器	---
A9	黑/藍	怠速控制閥	約 10V	B16	藍/黃	曲軸位置感知器	---
A10 & A14		---	---	D1	白/黃	電源	電瓶電壓
A11	紅	EGR控制電磁閥	---	D2	綠/白	剎車燈開關	電瓶電壓
A12	藍/紅	風扇繼電器	---	D3	紅/藍	爆震感知器	---
A13	藍/白	故障指示燈	---	D4	棕/白	診斷座	5V(手排) 11V(自排)
A15	紅/藍	壓縮機控制信號	---	D5		---	---
A16	白/綠	發電機輸出信號	---	D6	淺藍	VTEC壓力開關	---
A17	粉紅	旁通控制電磁閥	---	D7	淺綠/紅	診斷傳輸線	---
A18	橙/紅	變速箱控制電腦	---	D8		---	---
A19	白	進氣控制電磁閥	電瓶電壓	D9	白/紅	發電機充電信號	約 4.5V
A20	紅/綠	活性碳罐電磁閥	---	D10	綠/黑	電器負荷感知器	---
A21	黃/綠	點火模組輸出信號	約 10V	D11	紅/黑	節汽門位置感知器	全關: 0.5V，全開: 4.5V
A22		---	---	D12	白/黑	EGR閥位置感知器	約 1.2V
A23 & A24	黑	電源搭鐵	低於 1V	D13	黃/藍	水溫感知器	約 5V(隨溫度變化)
A25	黃/黑	主繼電器電源	電瓶電壓	D14	白	含氧感知器	Key-ON時約 0.4～0.5V
A26	黑/紅	搭鐵	低於 1V	D15	紅/黃	進氣溫度感知器	0.5～4.5V(隨溫度變化)
B1	黃/黑	主繼電器電源	電瓶電壓	D16		---	---
B2	棕/黑	搭鐵	低於 1V	D17	白/藍	歧管壓力感知器	約 3V(隨歧管壓力變化)
B3	橙	昇/降檔比較信號	---	D18	淺綠/黑	變速箱控制電腦	---
B4	粉紅	昇/降檔比較信號	---	D19	紅/白	參考電壓	約 5V
B5	藍/黑	空調開關信號	空調關閉時約 5V，鼓風機動作時低於 1V	D20	黃/白	參考電壓	約 5V
B6		---	---	D21	藍/白	感知器搭鐵	低於 1V
B7	淺綠	P/N檔位開關	Key-ON在 P/N檔時約 1V 以下	D22	綠/白	感知器搭鐵	低於 1V
B8	紅/綠	動力轉向油壓開關					

1995 HONDA Passport 2.6L(A26+B22) 1of 3

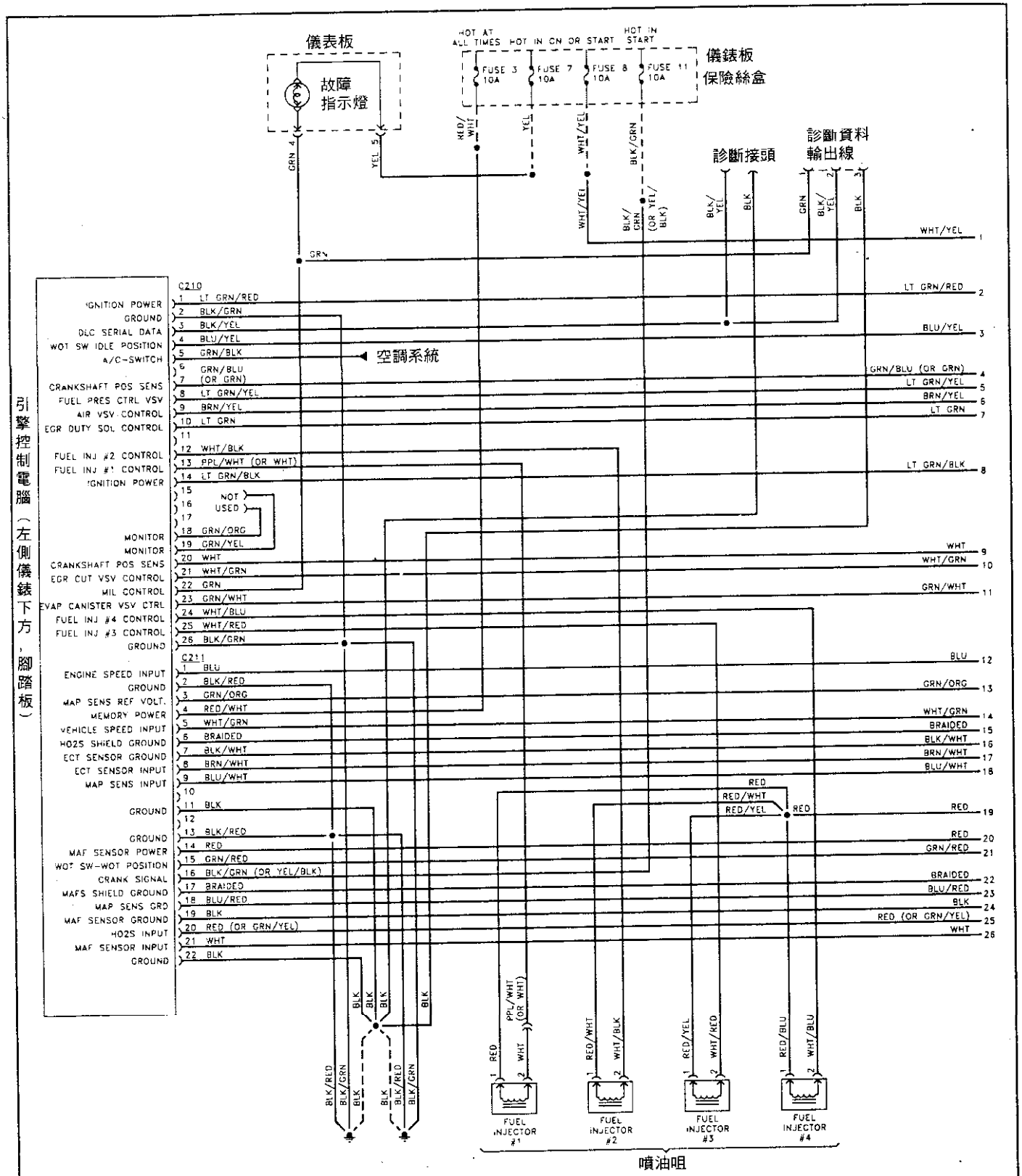

1995 HONDA Passport 2.6L(A26+B22) 2of 3

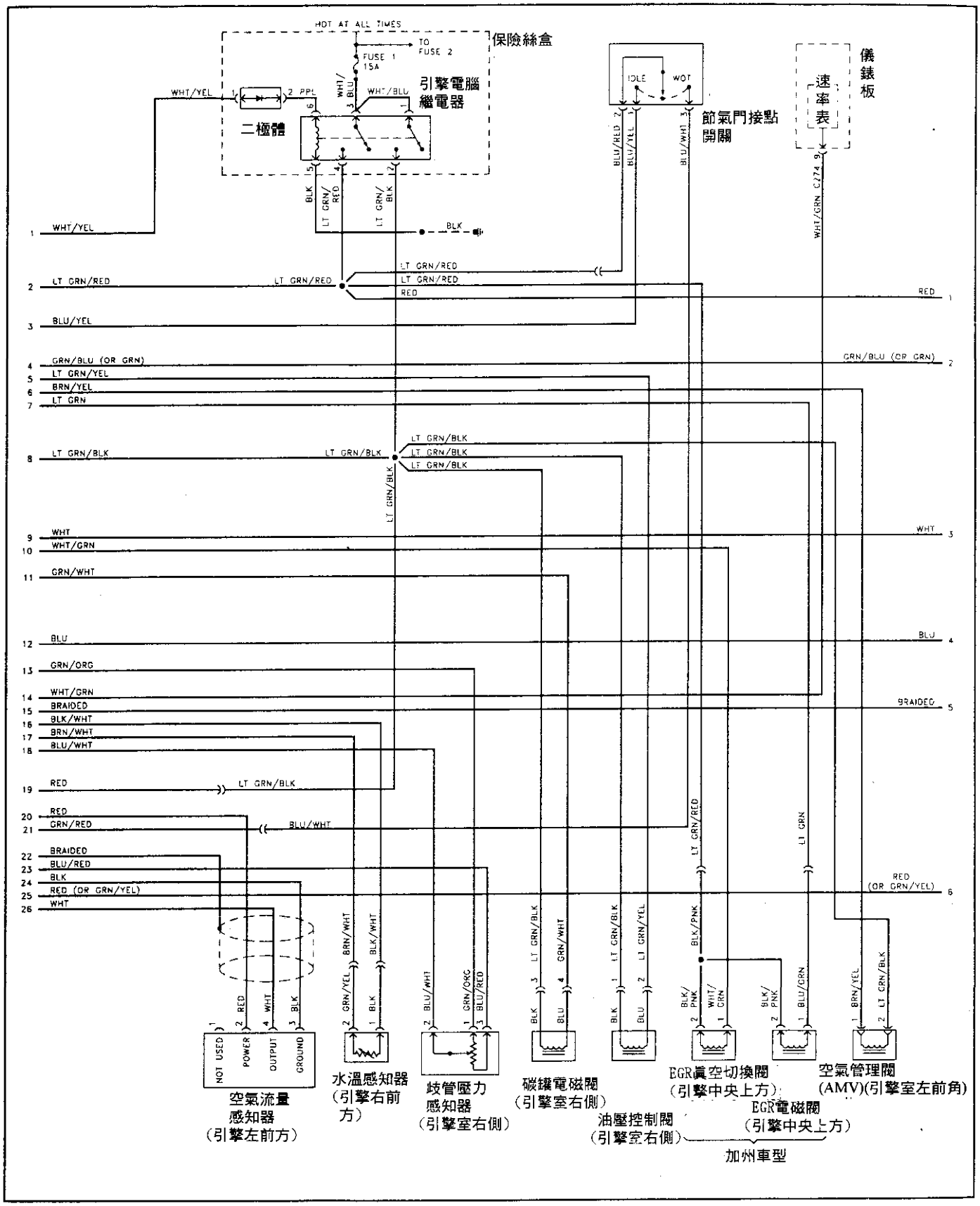

1995 HONDA Passport 2.6L(A26+B22) 3of 3

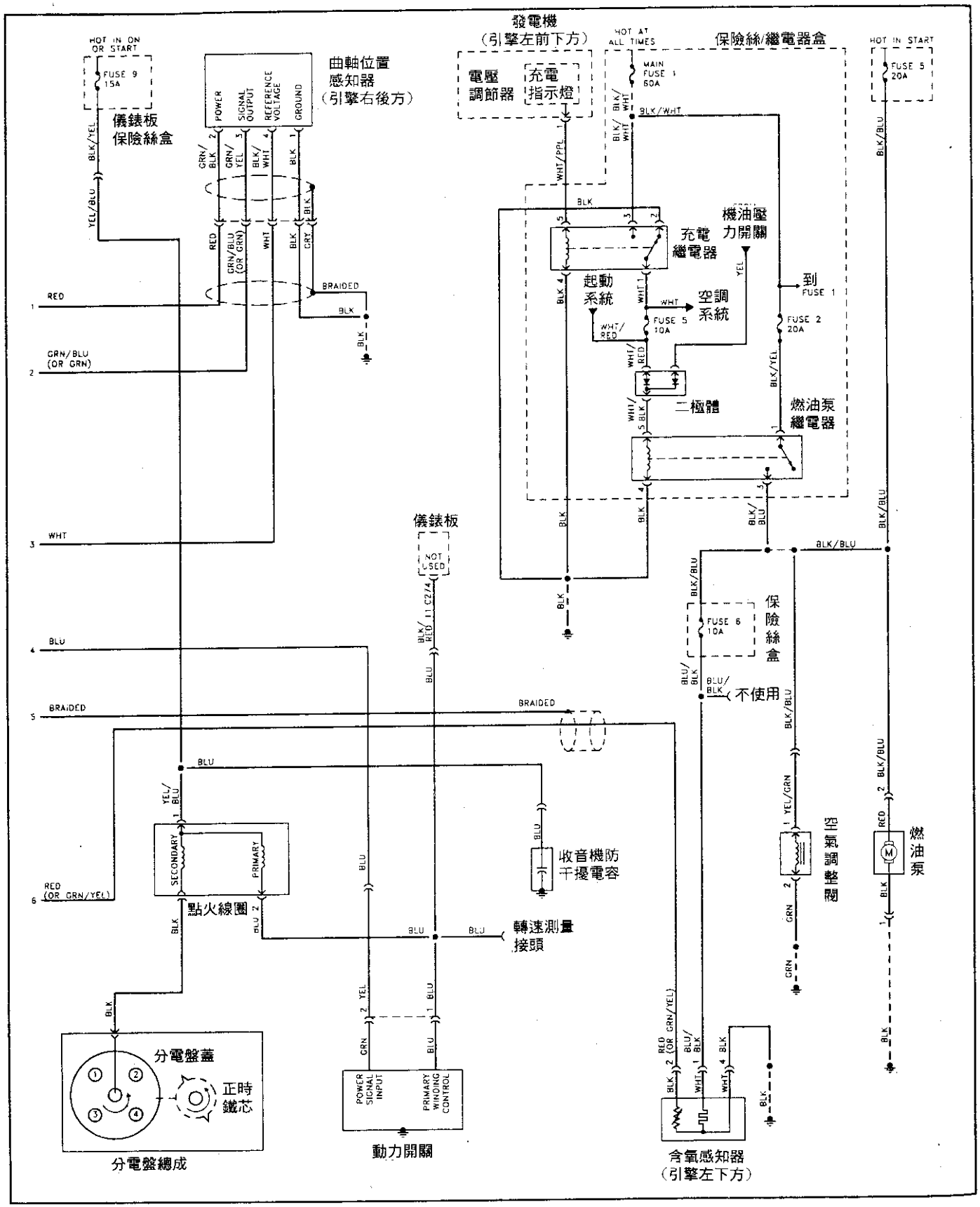

1996 HONDA Passport 2.6L (A16+B16+C16+D16+E16+F16) 1of 3

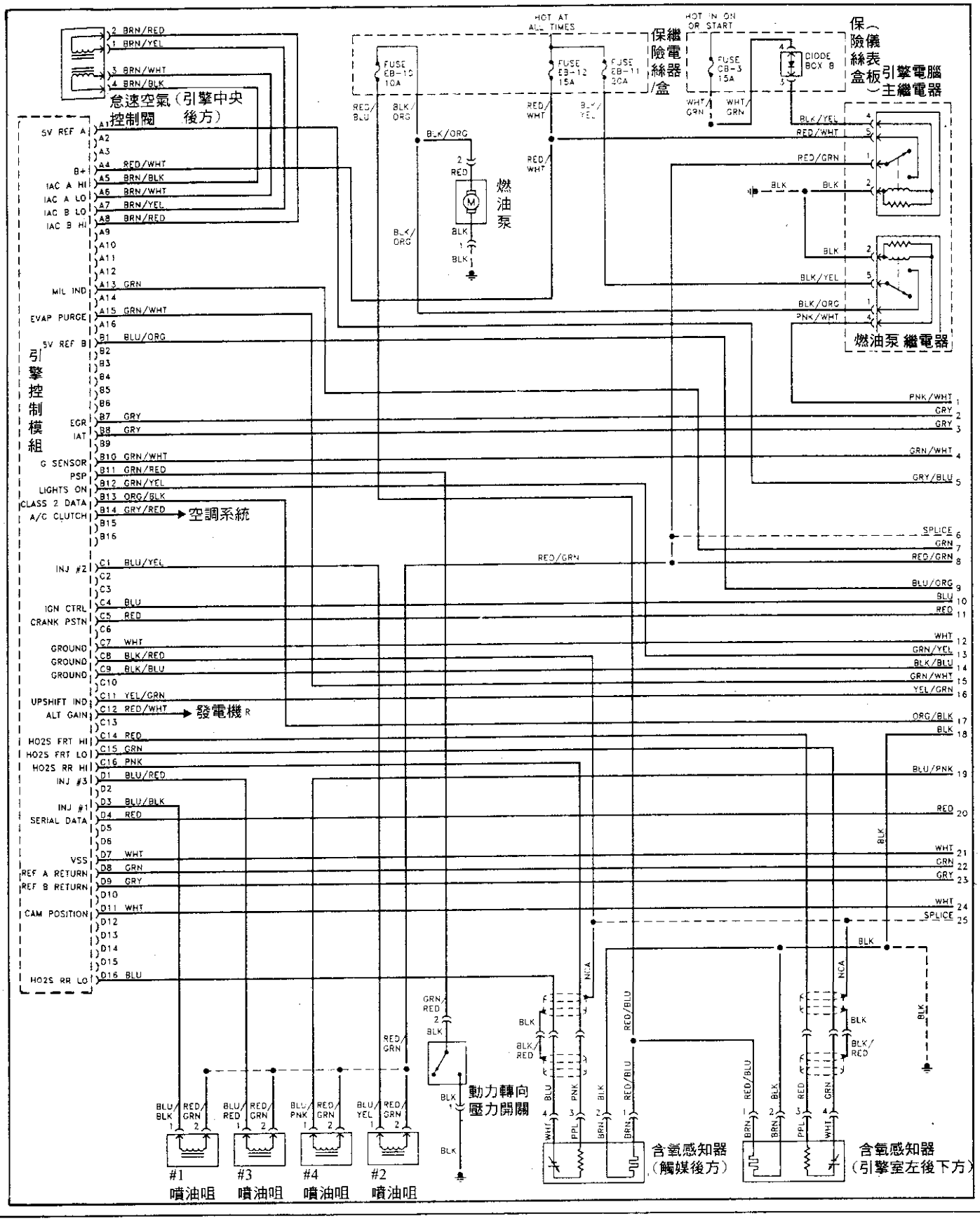

1996 HONDA Passport 2.6L
(A16+B16+C16+D16+E16+F16) 2of 3

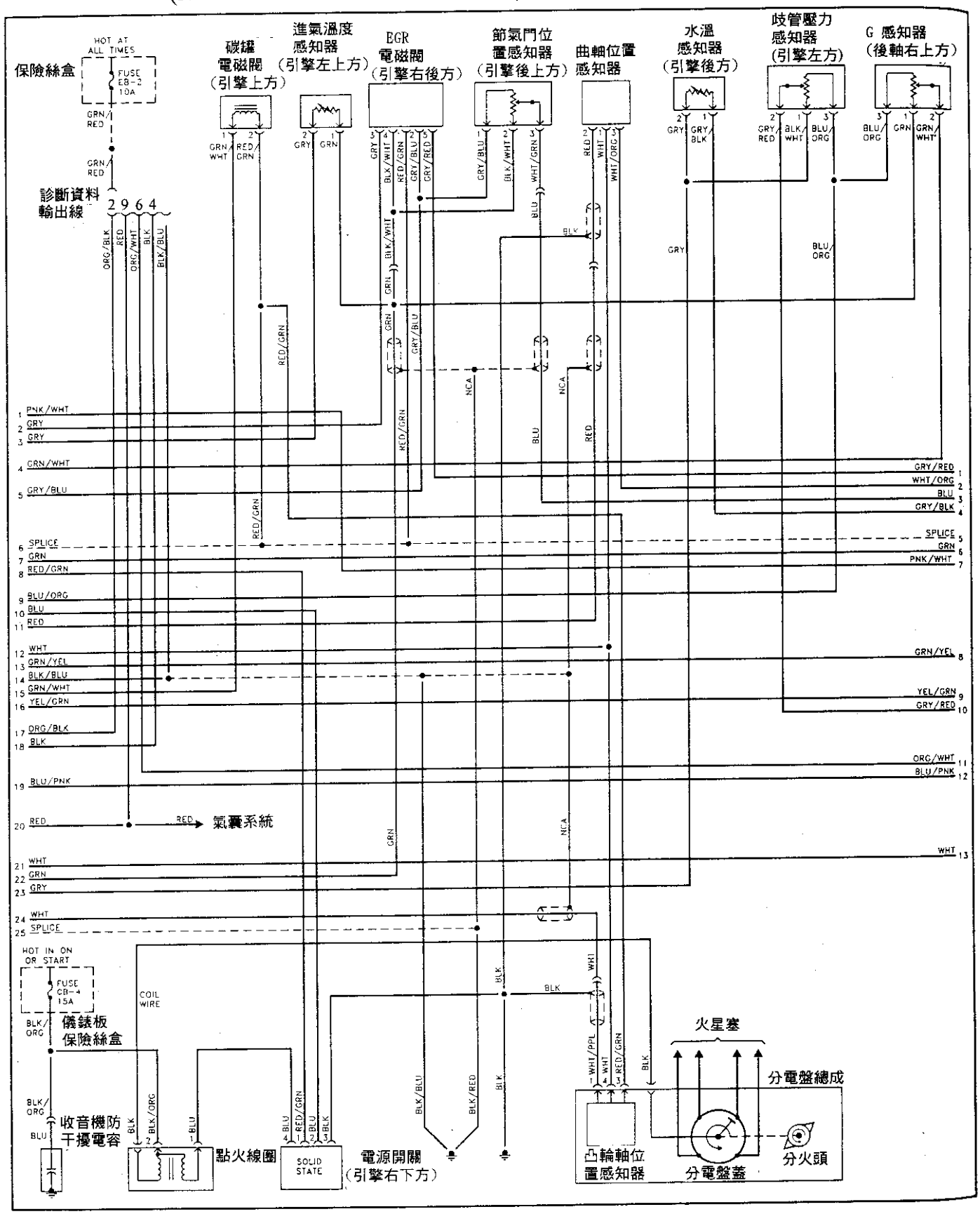

1996 HONDA Passport 2.6L
(A16+B16+C16+D16+E16+F16) 3of 3

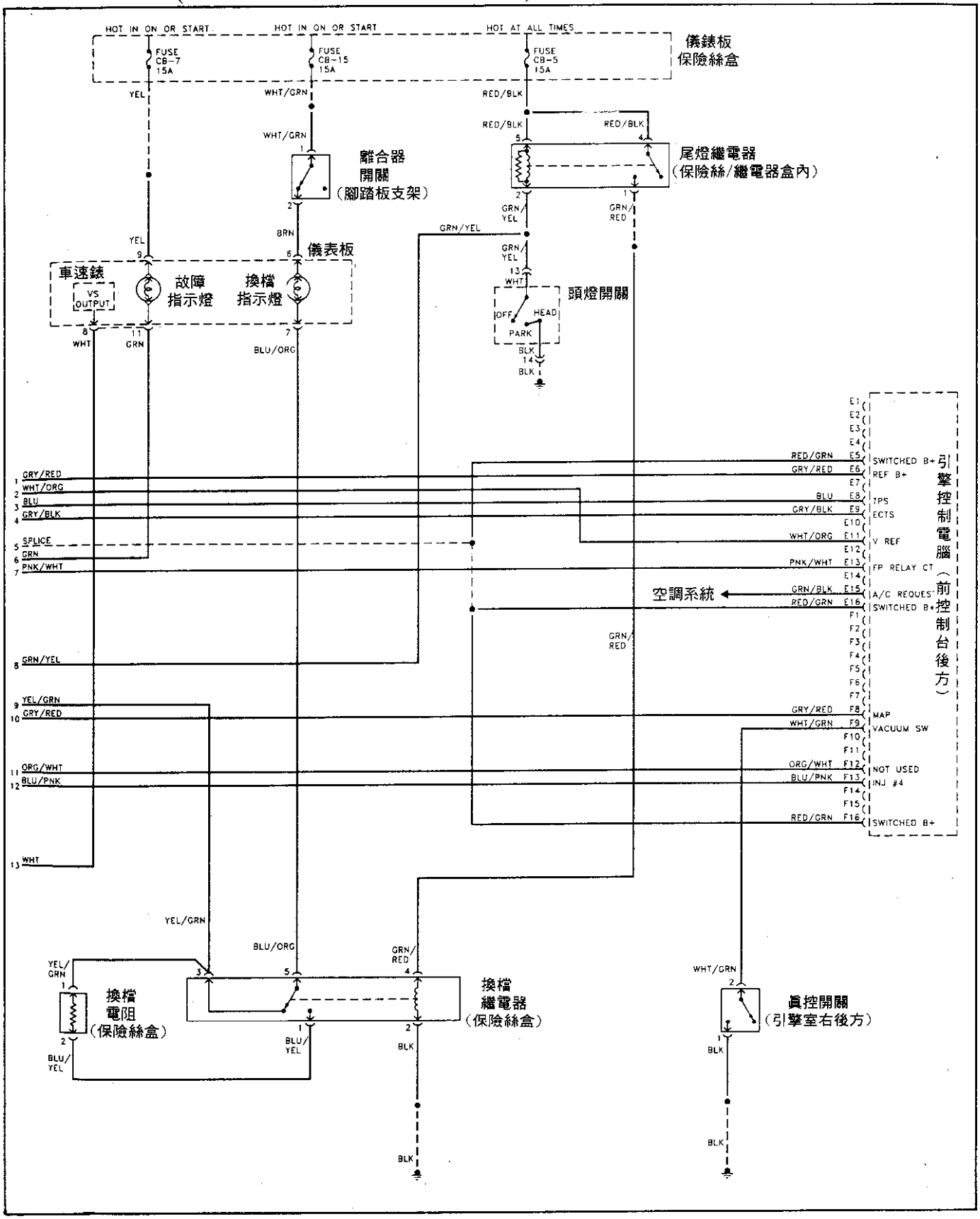

1995-6 HONDA ACCORD 2.7L
(A26+B16+C12(不使用)+D22) 1 of 2

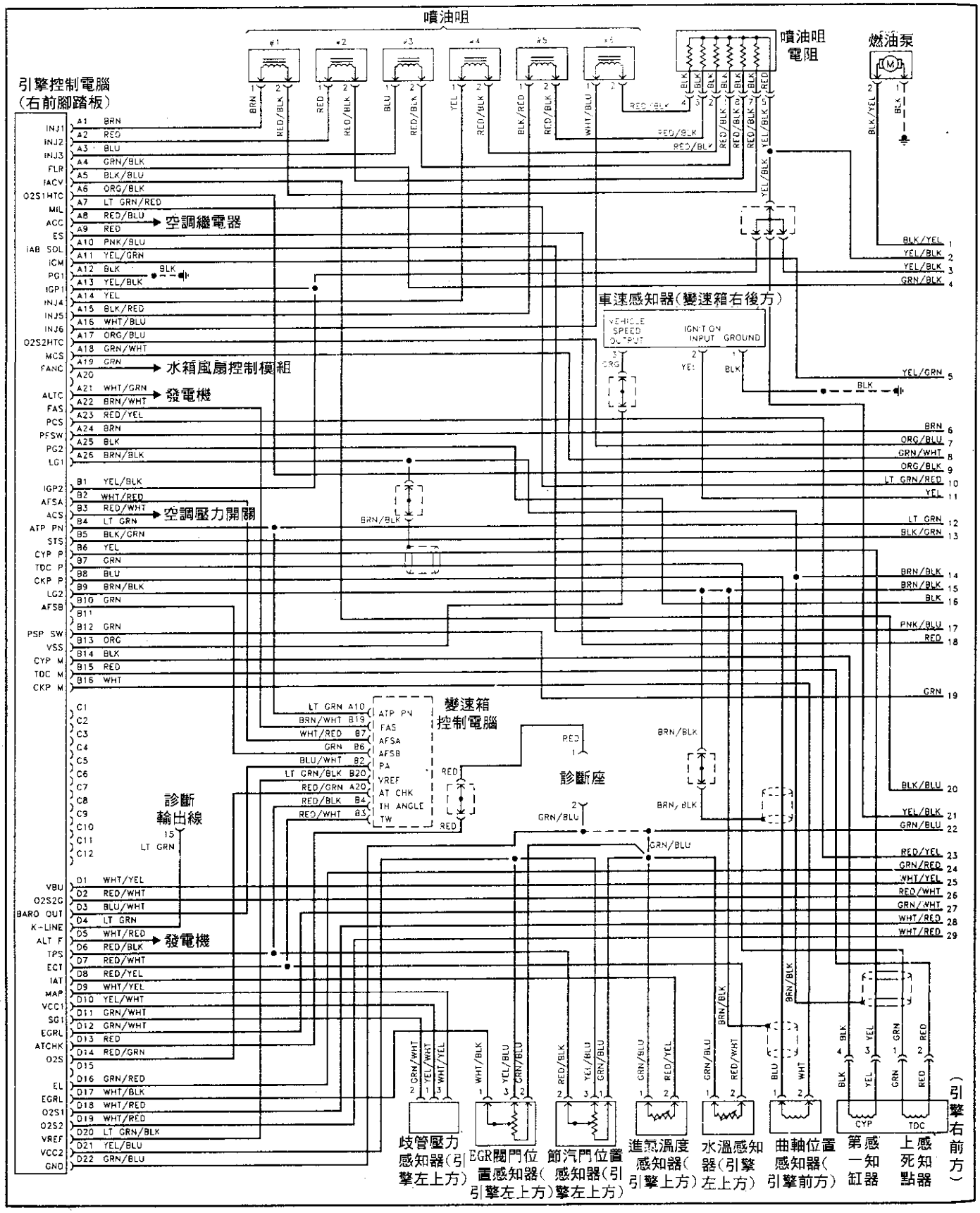

1995-6 HONDA ACCORD 2.7L
(A26+B16+C12(不使用)+D22) 2 of 2

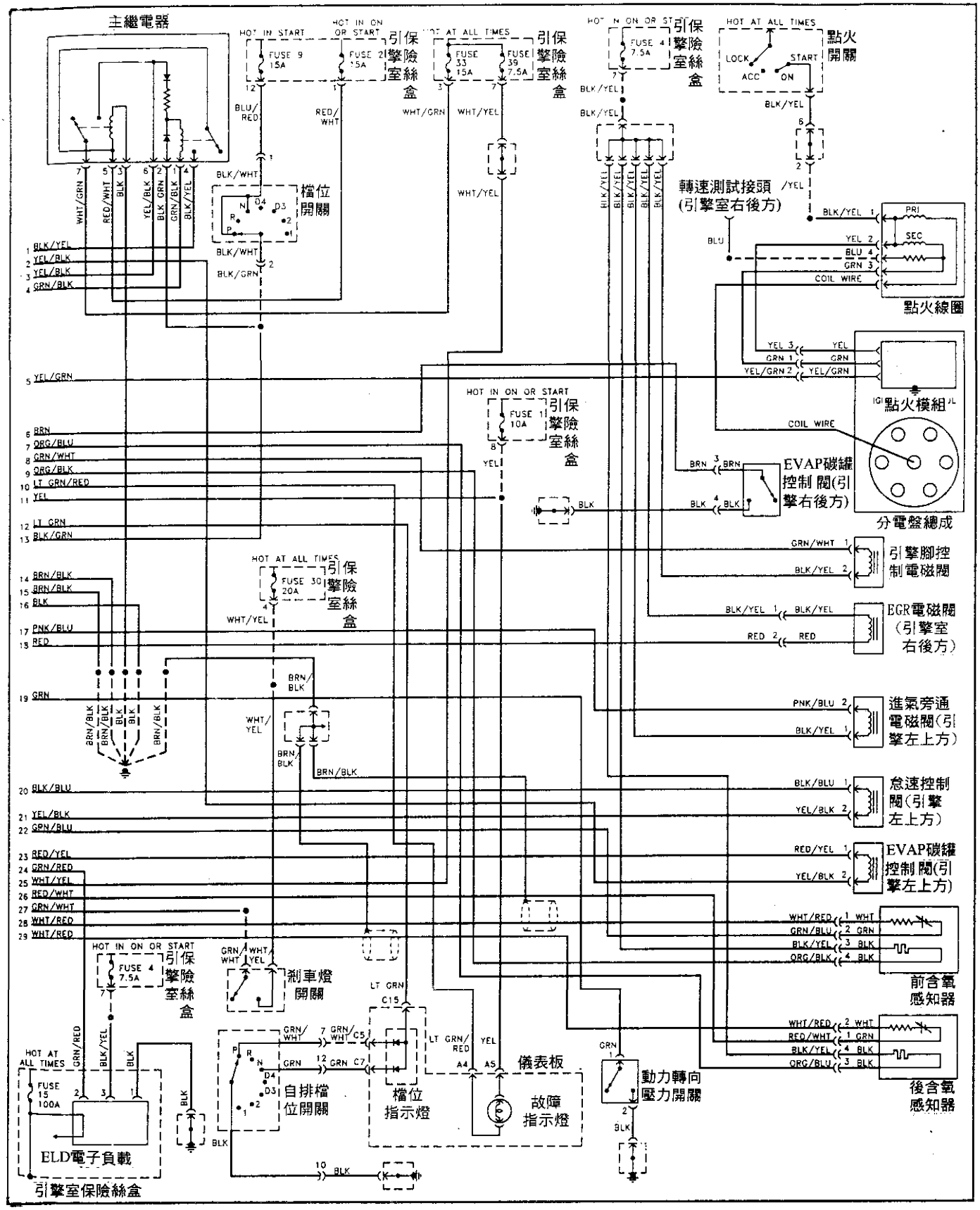

1995 HONDA PASSPORT 3.2L
(A12+B12+C16+D16) 1 of 3

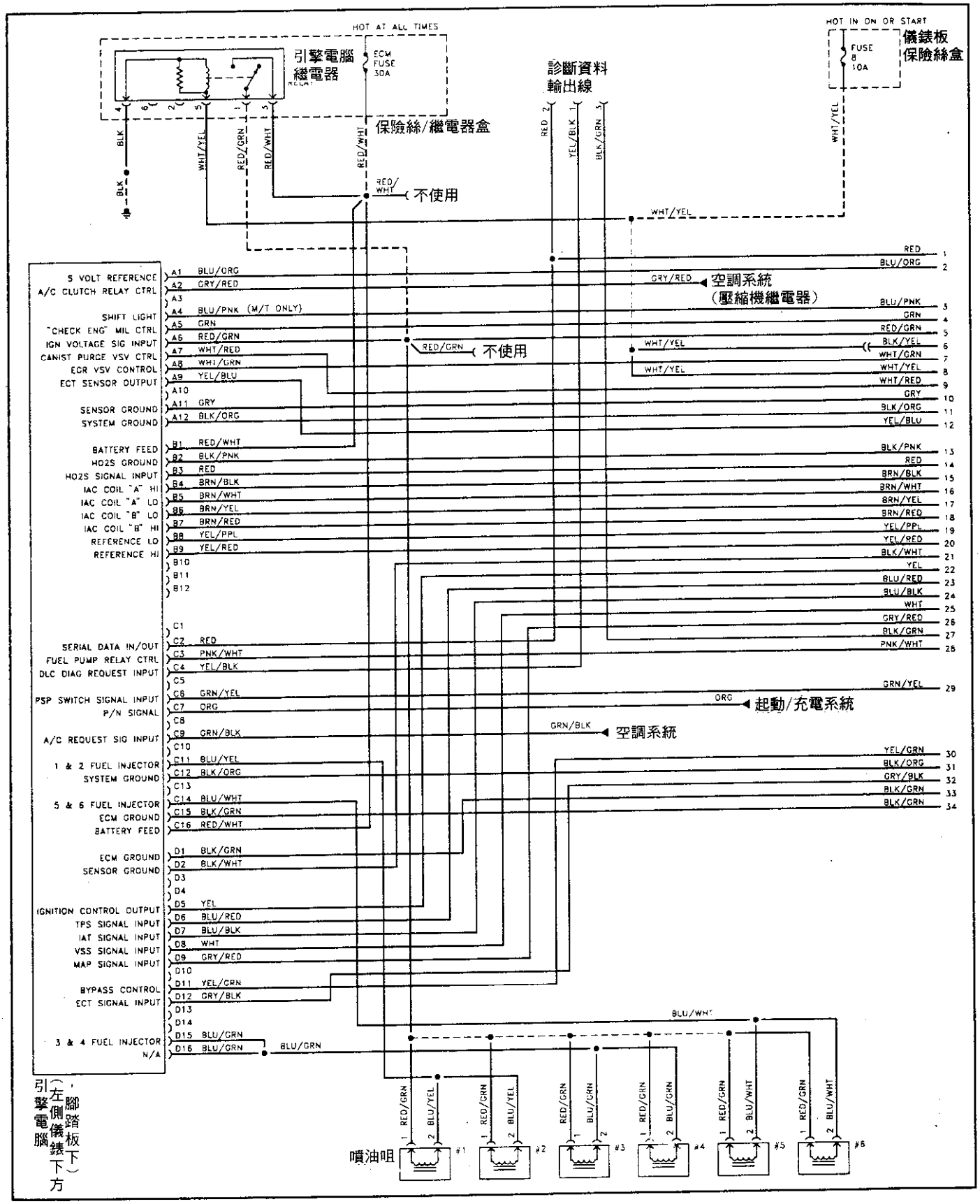

1995 HONDA PASSPORT 3.2L
(A12+B12+C16+D16) 2 of 3

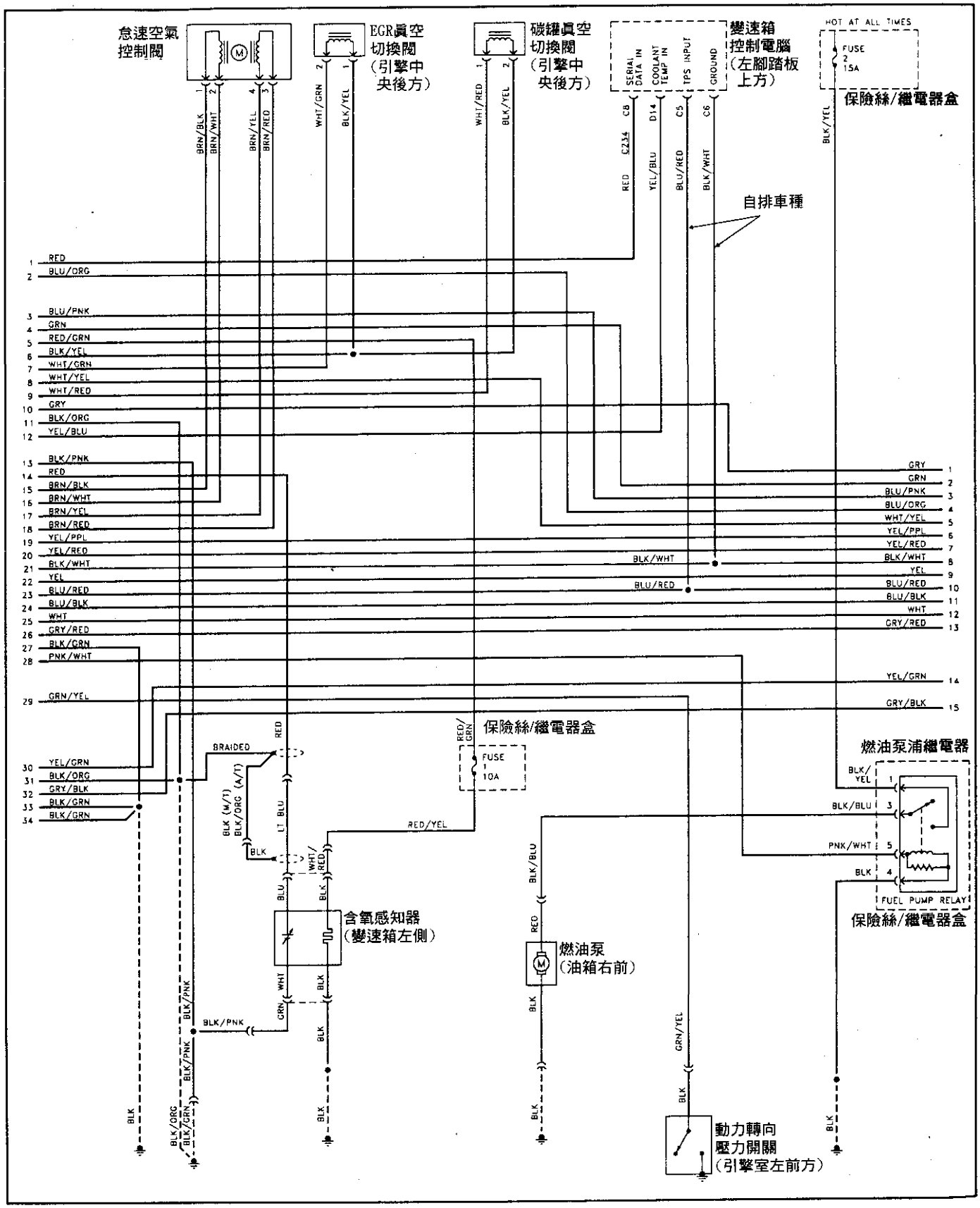

1995 HONDA PASSPORT 3.2L
(A12+B12+C16+D16) 3 of 3

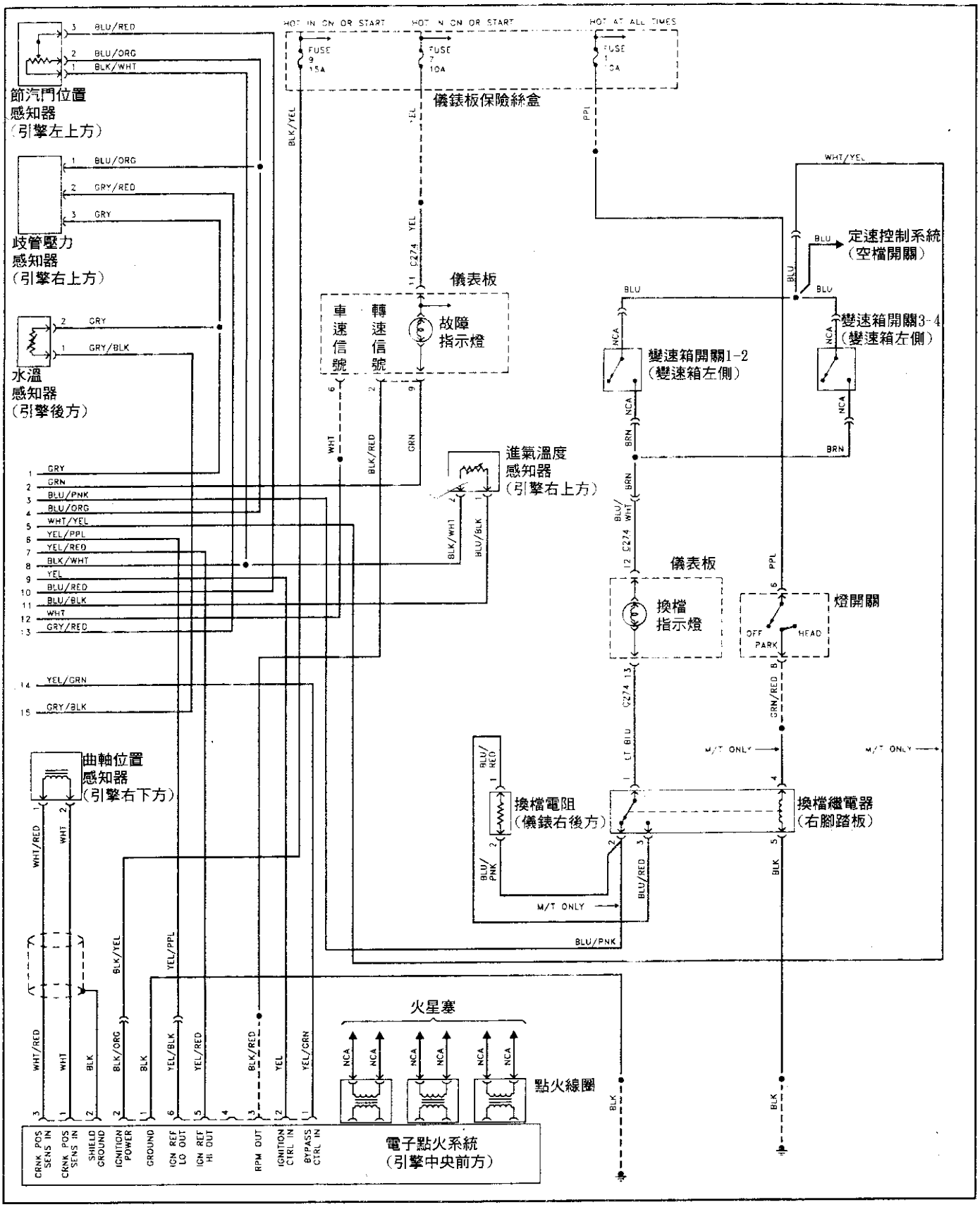

1996 HONDA PASSPORT 3.2L
(A16+B16+C16+D16+E16+F16) 1 of 4

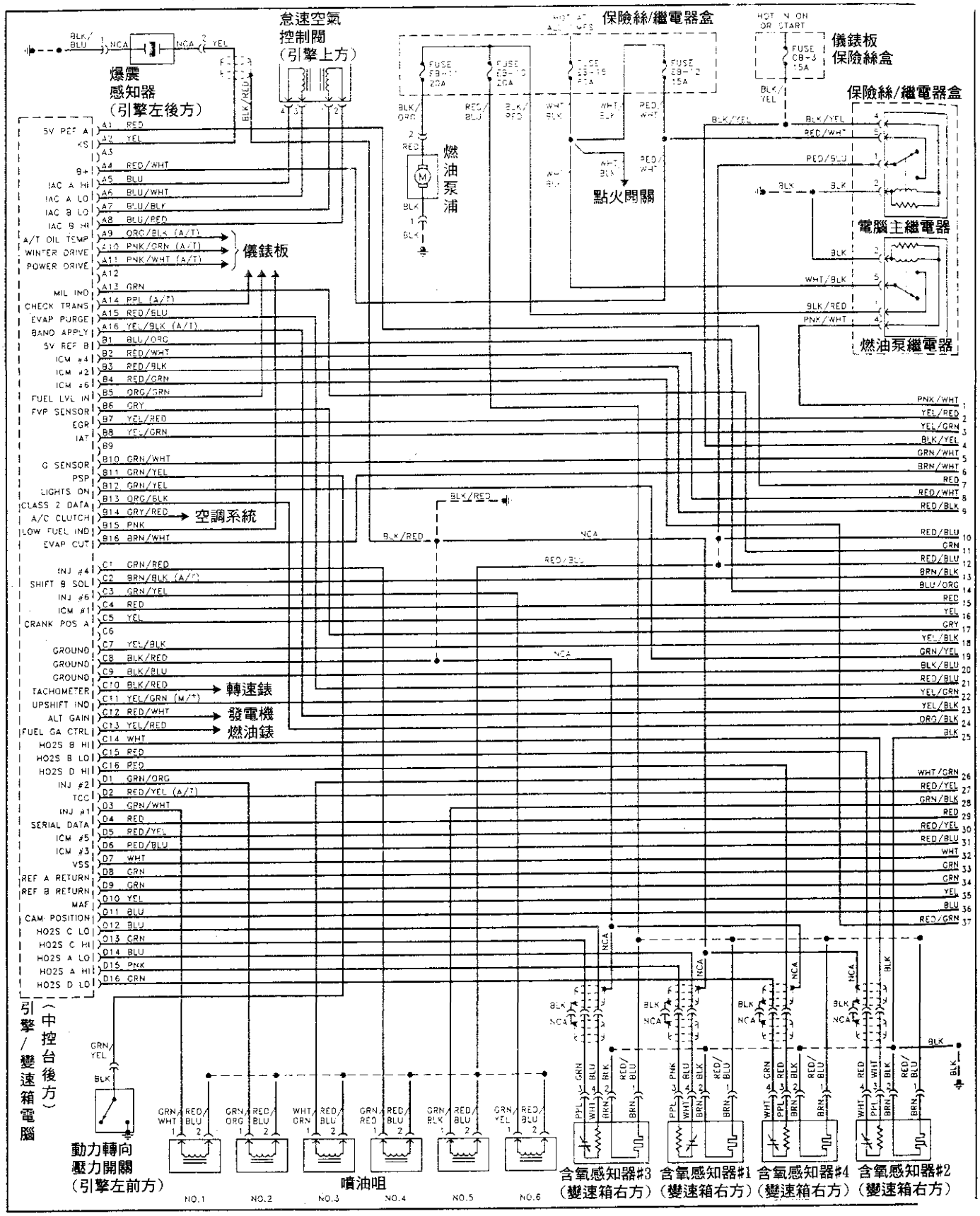

1996 HONDA PASSPORT 3.2L
(A16+B16+C16+D16+E16+F16) 2 of 4

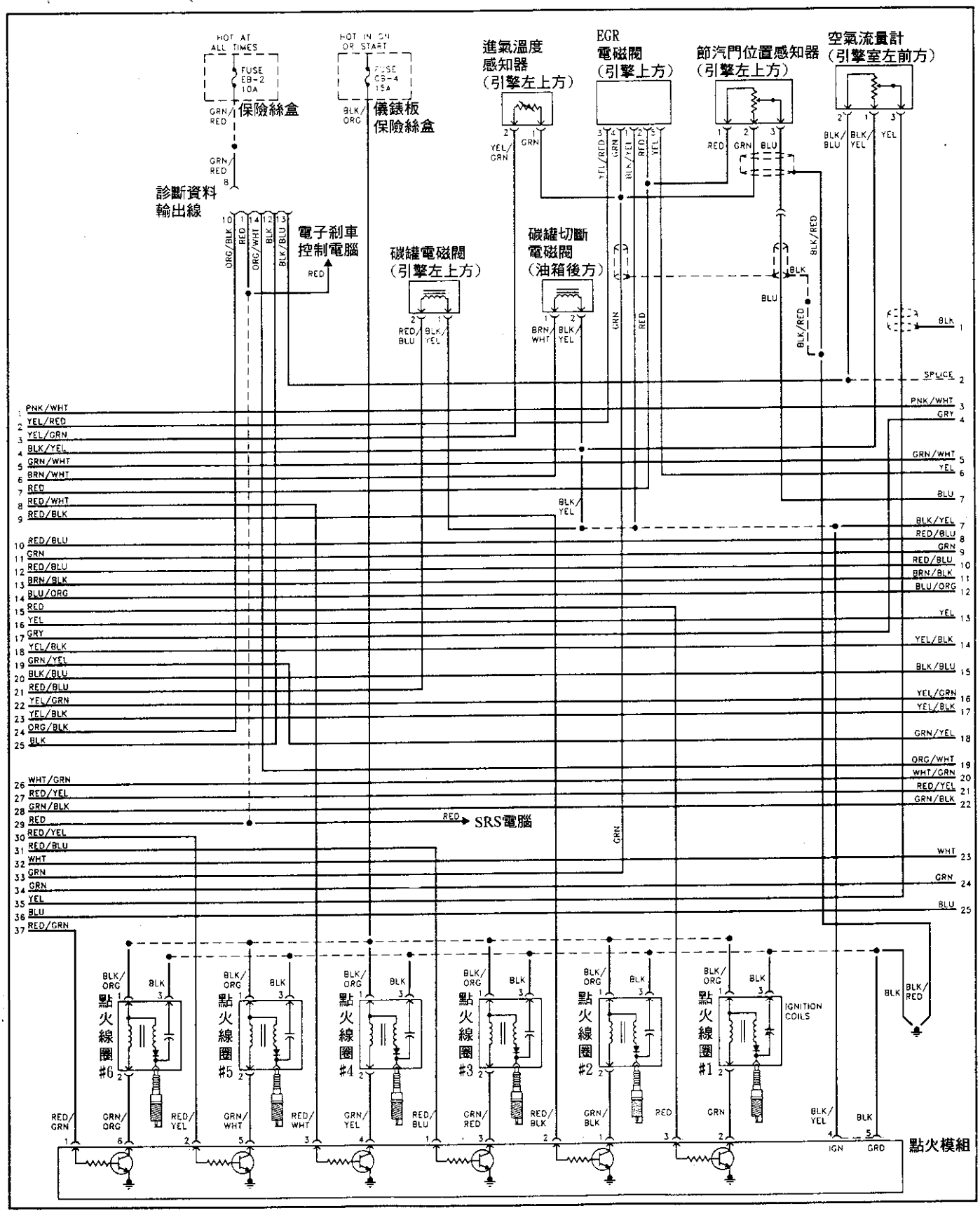

1996 HONDA PASSPORT 3.2L
(A16+B16+C16+D16+E16+F16) 3 of 4

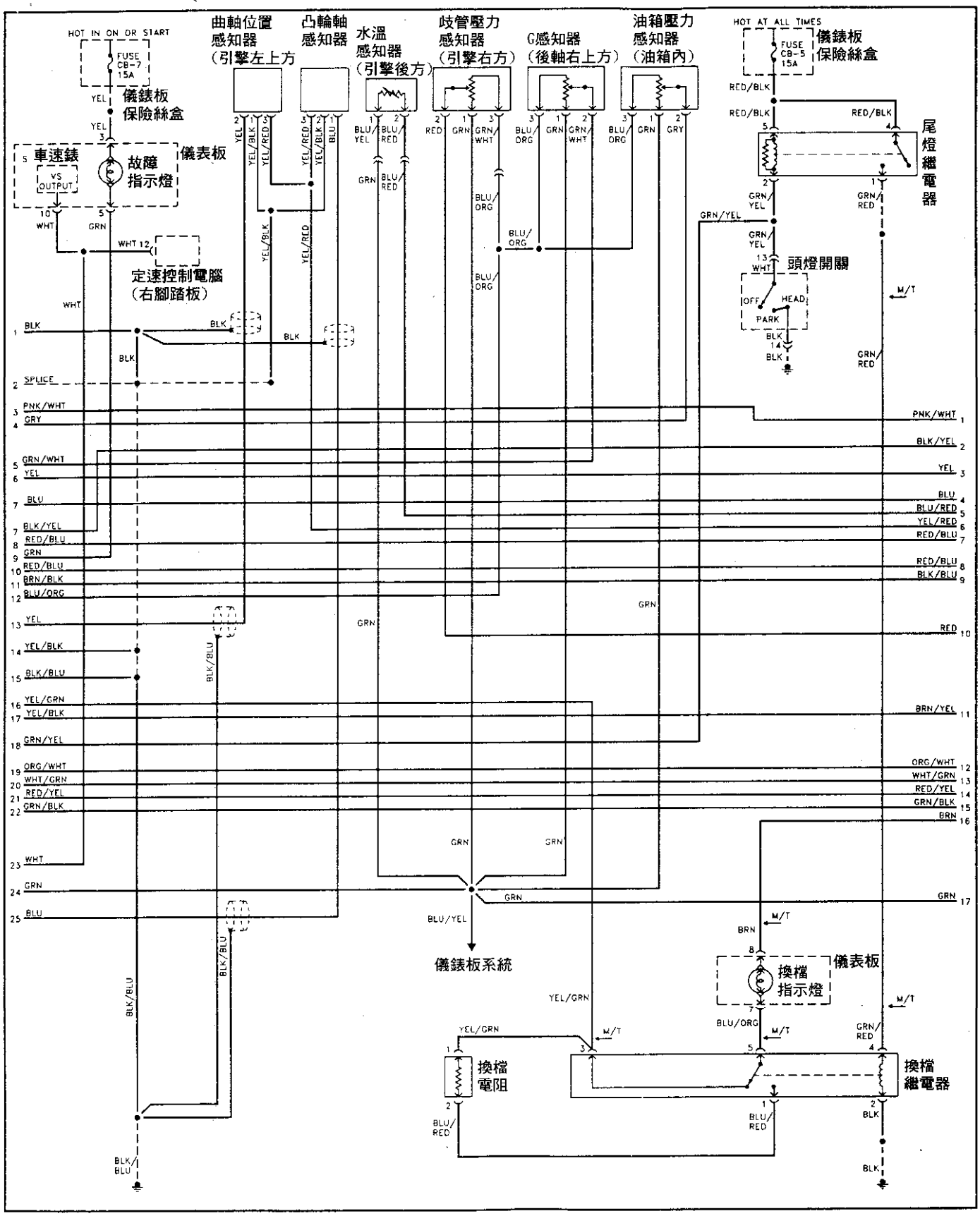

1996 HONDA PASSPORT 3.2L
(A16+B16+C16+D16+E16+F16) 4 of 4

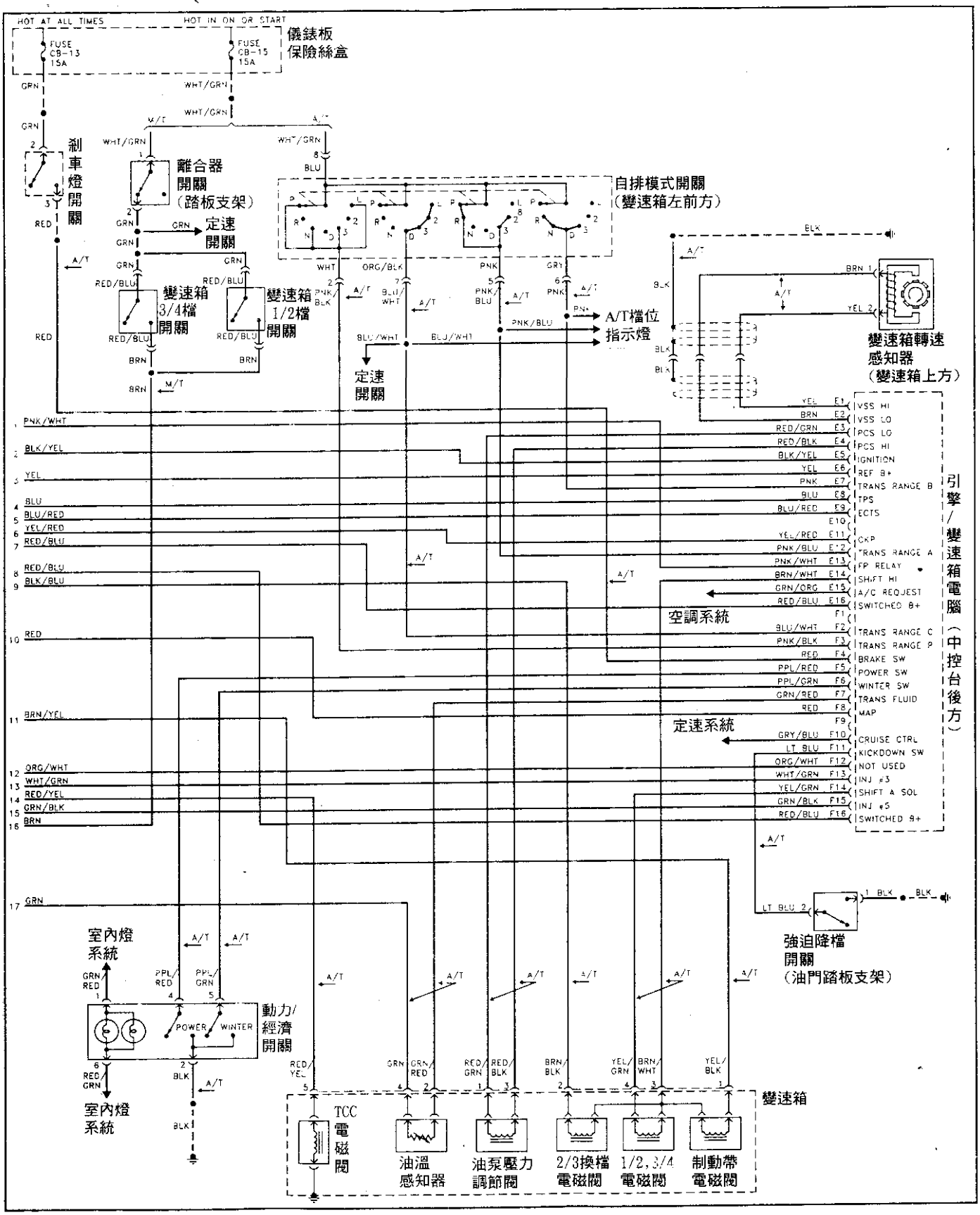

參、自動變速箱電腦控制診斷與檢測

一、自動變速箱故障碼自我診斷與故障碼表.....3～ 1
1.自動變速箱故障碼讀取與清除程序.....3～ 3
2.適用(A)、(B)自動變速箱自我診斷所讀取的故障碼表:.....3～ 5
3.採用4L30-E自動變速箱故障碼讀取與清除.....3～ 6
4.4L30-E自動變速箱故障碼對照表.....3～ 8
5.HONDA—1.5L,1.6L CIVIC車速採用M24A型自動變速箱.....3～ 9
6.當配備OBD-II診斷系統,如果將OBD-II診斷座9#腳跨接搭鐵---.....3～ 9
二、ACURA/HONDA採用自動變速箱失速測試規格.....3～10
三、電腦控制自動變速箱元件測試與故障碼說明.....3～11
◎自動變速箱故障碼說明:—適用下列型式/車型.....3～12
四、CIVIC車系採用M24A電腦自動變速箱與引擎電腦同一個控制系統.....3～17
五、PASSPORT車系採用4L30-E電腦自動變速箱故障碼說明.....3～17
■ 故障碼:11、13 .....3～18
■ 故障碼:15、16 .....3～19
■ 故障碼:21、22、23、25、26.....3～20
■ 故障碼:31、32.....3～21
■ 故障碼:31、34.....3～22
■ 故障碼:35、36.....3～23
■ 故障碼:37、41、42.....3～24
■ 故障碼:43、44、46、51.....3～25
■ 故障碼:52、53、54.....3～26
■ 故障碼:53、56、61.....3～27
■ 故障碼:62、63、64、65、82.....3～28
◎ 1993 Acura MPR 型A/T線路圖(12+18PIN).....3～29
◎ 1993～94 Acura MPYA型Legend & Legend Coupe A/T線路圖(35PIN)....3～30
◎ 1993～94 Acura MPWA型Vigor A/T線路圖(26+22PIN).....3～31
◎ 1994 Acura MPTa型Integra A/T線路圖(26+22PIN).....3～32
◎ 1993 HONDA MPXA-MPOA型Accord A/T線路圖(26+22PIN).....3～33
◎ 1994 HONDA MPXA-MPOA型Accord A/T線路圖(26+22PIN).....3～34
◎ 1993～94 HONDA MP1A型Prelude A/T線路圖(26+22PIN).....3～35
◎ 1994 Hydra-Matic 4L30-E型Passort A/T線路圖(24+32PIN).....3～36

參、自動變速箱電腦控制診斷與檢測

一、自動變速箱故障碼，自我診斷與故障碼表：

■ 自動變速箱故障指示燈與電腦位置圖示：

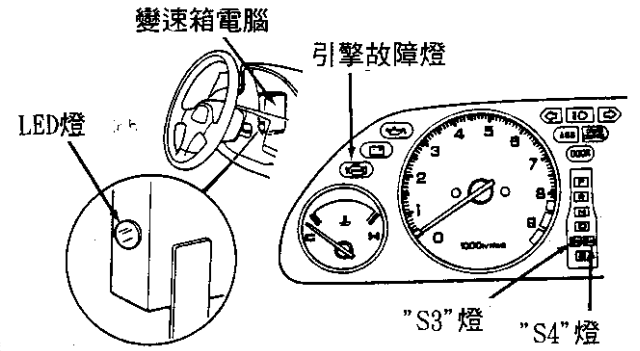

◎ 採用 MPRA型自動變速箱。

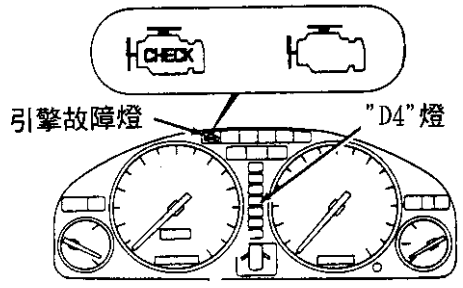

◎ 採用 MPYA型自動變速箱。

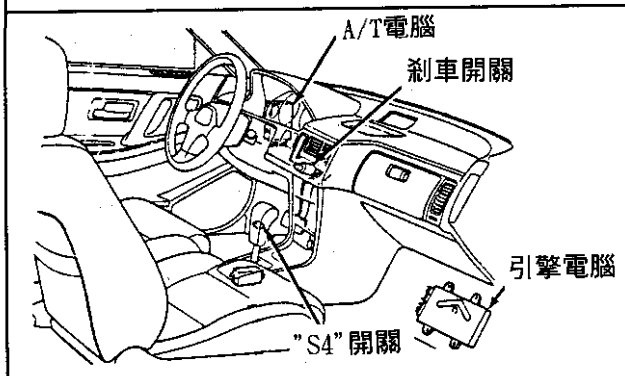

■ MPRA型變速箱電腦位置。

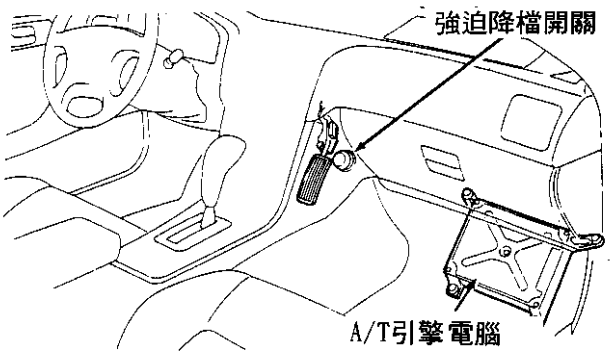

■ MPYA型電腦與引擎電腦同一個。

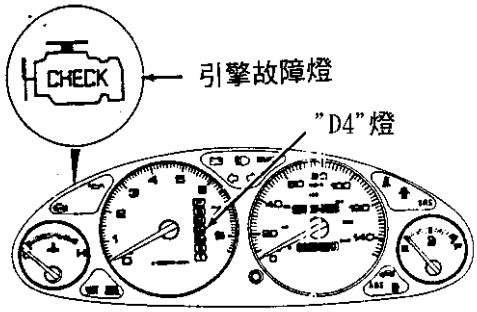

◎ 採用 MP7A型自動變速箱。

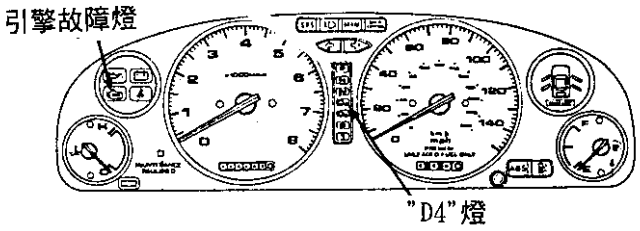

◎ 採用 MPWA型自動變速箱。

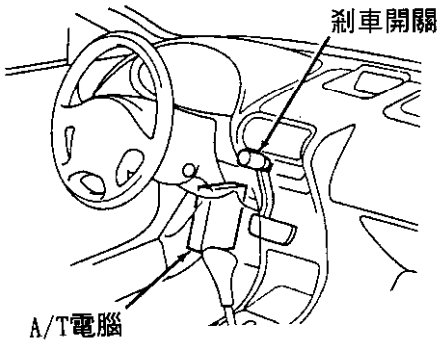

■ MP7A型變速箱電腦位置。

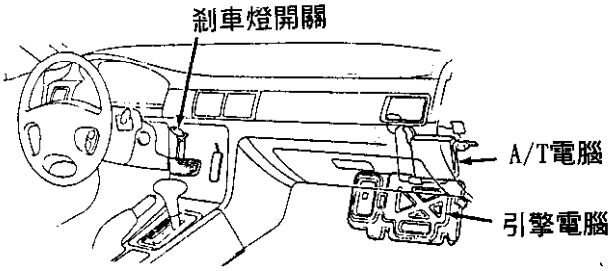

■ MPWA型變速箱電腦位置。

■ 自動變速箱故障指示燈與電腦位置圖示：

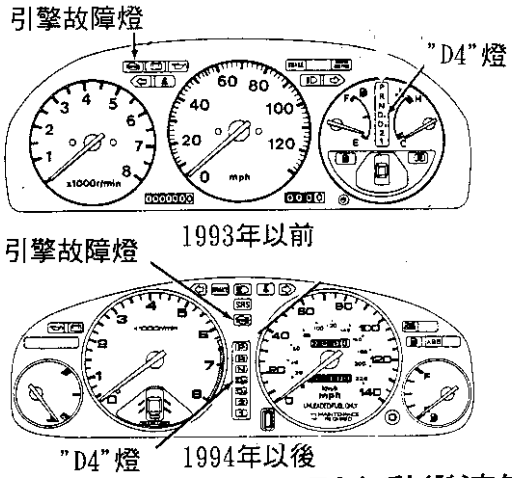

◎ 採用 MPXA-MPOA型自動變速箱。

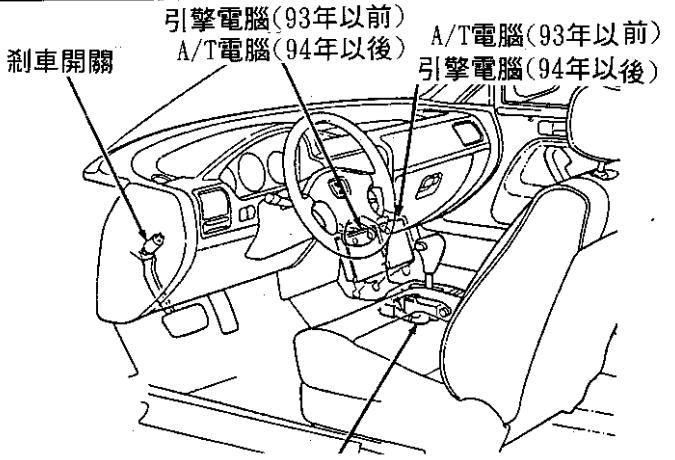

◎ 採用 MPYA-型自動變速箱。

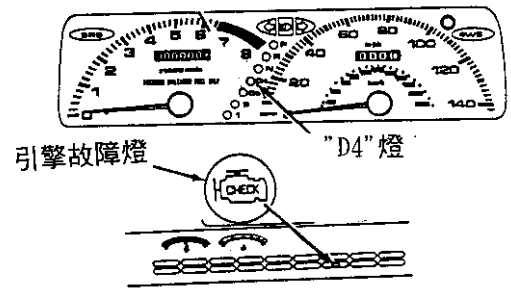

◎ 採用 MP1A型自動變速箱。



■ MP1A型變速箱電腦位置。

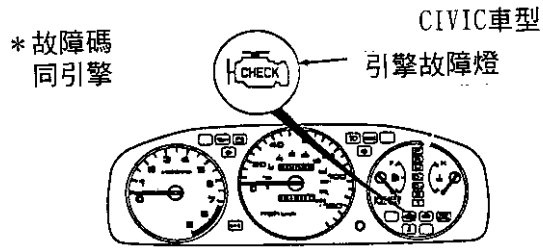

〔A/T與引擎同一個電腦〕

◎ 採用 M24A型自動變速箱。

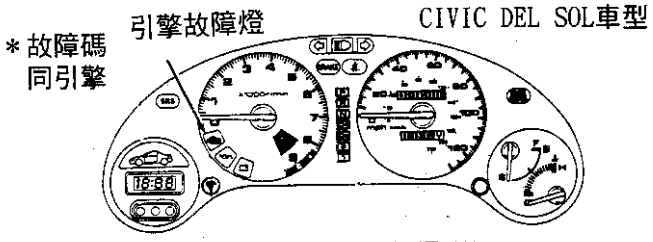

〔A/T與引擎同一個電腦〕

◎ 採用 M24A型自動變速箱。

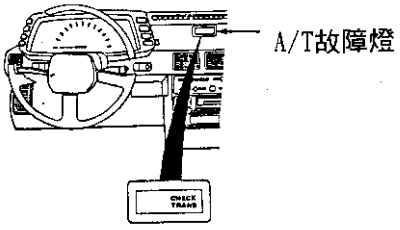

◎ 採用 4L30-E型自動變速箱。

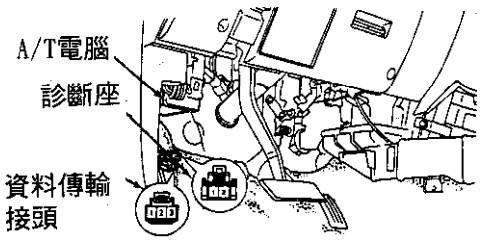

■ 4L30-E型變速箱電腦位置。

1. 自動變速箱故障碼讀取與清除程序：

■ MPRA, MPYA, MP7A, MPWA, MPXA-MPOA, MP1A以上各型自動變速箱的故障碼分別由檔位指示燈"S3"或"S4"或"D4"燈閃爍讀取，因此故障碼表內容均相同。

(A) 適用於儀錶板中有"S3"或"S4"指示燈系統---變速箱診斷

■ 故障碼讀取程序：——MPRA型自動變速箱

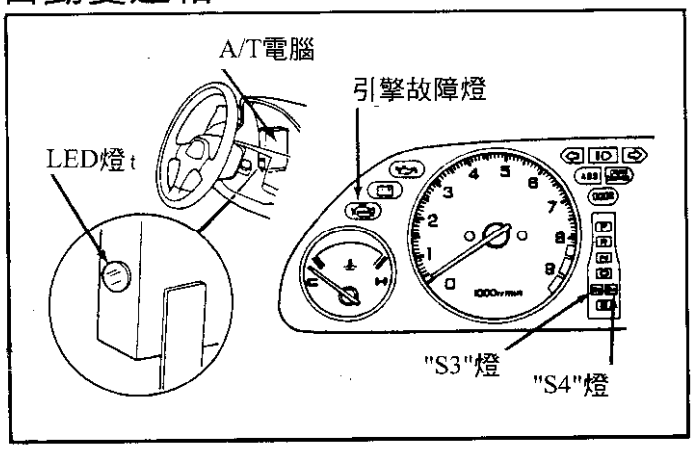

① 將變速箱排檔桿置於 P檔。

② 當點火開關 Key-ON時，"S3"燈指示燈會亮 2秒後熄滅，表示系統正常。

③ 如果自動變速箱有故障時，"S3"燈會一直閃爍，

此時將點火開關 Key-off再 Key-ON一次，則"S3"燈即不會再閃爍，但此時故障碼會由 A/T電腦上的 LED燈，閃爍故障碼。

④ 如果"S3"燈一直閃，但 A/T電腦上LED燈沒亮則檢查保險絲盒中"BACK-UP/RADID"或"Clock-RADIO"保險絲是否不良。

◎ 故障碼清除---拆下"BACK-UP/RADID"或"Clock-RADIO"保險絲 10秒以上即可清除掉自動變速箱同故障碼。

(B) 適用於儀錶板中有"D4"指示燈系統---變速箱診斷

■ 適用型式變速箱—MP1A, MPYA, MP7A, MPWA
MPXA-MPOA，各型電腦自動變速箱。

■ 故障碼讀取程序：

① 如果變速箱有故障記憶時，當點火開關 Key-ON時，"D4"指示燈在 2秒後仍一直保持亮著。

② 依下圖跨接診斷座(灰色或藍色——兩孔兩 PIN)。

③ 此時即會由"D4"指示燈閃爍故障碼。

◎故障碼範例：

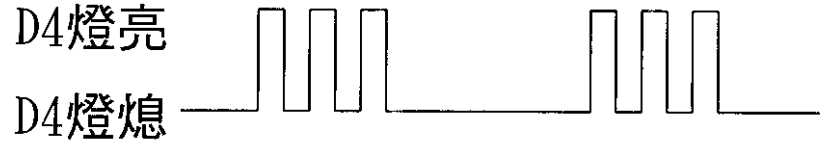

故障碼爲 3

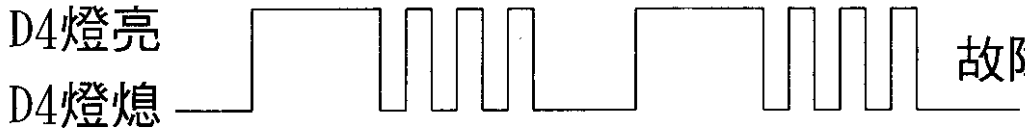

故障碼爲 13

◎ 診斷座位置圖示：

置物廂右下方

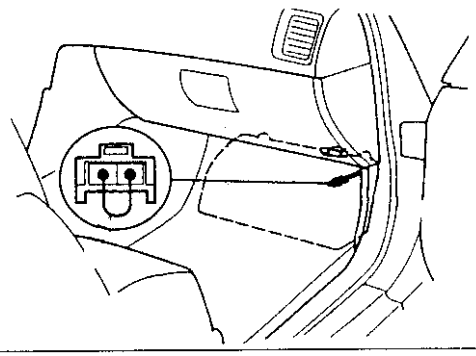

置物廂左下方

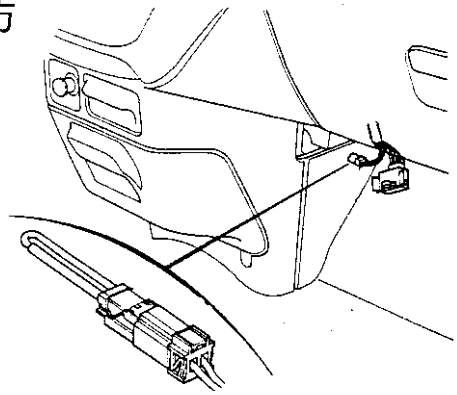

置物廂右側電腦上方

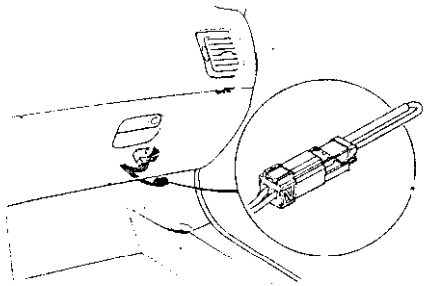

儀錶板右下方

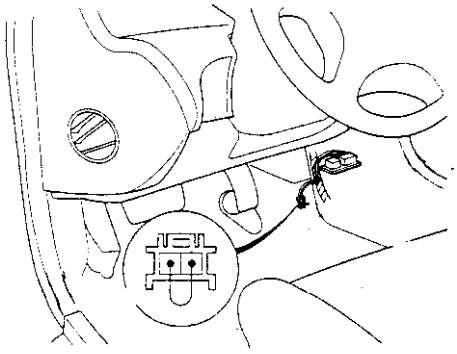

■ 故障碼清除程序：
拆下"BACK-UP/RADIO"保險絲或"Clock-RADIO"保險絲 10秒以上再裝回即可。

2. 適用(A)、(B)自動變速箱自我診斷所讀取的故障碼表：

故障碼	內　　容	故障碼	內　　容
1	鎖定控制電磁閥 A#組 (12～24歐姆)	10	引擎水溫信號不良 (暖車時爲 0.5～1.2V)
2	鎖定控制電磁閥 B#組 (12～24歐姆)	11	電腦無法取得 RPM信號 (由點火系統來的 Coil-)
3	節汽門位置感知器信號 (怠速時 0.4～0.6V)	12	----------
4	無法取得儀錶板內車速信號 VSS (0-5V變動)	13	無法取得引擎負荷信號 (A/T電腦 D3#腳線路不良)
5	檔位 P/N開關信號不良 (鎖定離合器無法接合)	13	大氣壓力或進氣壓力感知器信號 (怠速時 2.5～3.3V)
6	檔位 P/N開關信號不良 (鎖定離合器無法分開)	14	無法取得引擎電腦來的負荷信號
7	換檔控制電磁閥 A#組 (12～24歐姆)	15	輸入軸 RPM感知器不良 (400-600歐姆)
8	鎖定控制電磁閥 B#組 (12～24歐姆)	16	主油壓電磁閥作用不良 (5～5.6歐姆)
9	輸出軸RPM感知器不良 (400-600歐姆)	17	強迫降檔開關信號不良

■ 自動變速箱電腦控制方塊圖：

◎ "S3"故障指示燈--3個電磁閥

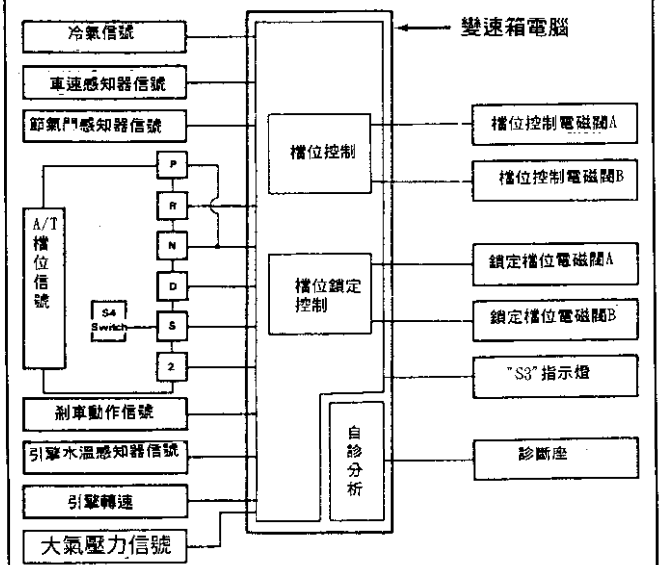

◎ 4個電磁閥--A/T電腦

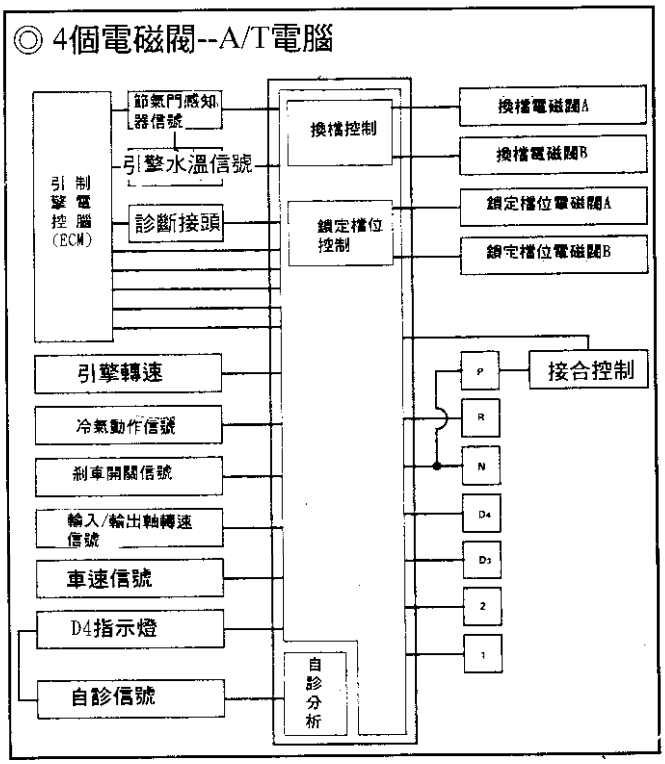

■ 自動變速箱電腦控制方塊圖：

◎ 5個電磁閥--A/T電腦

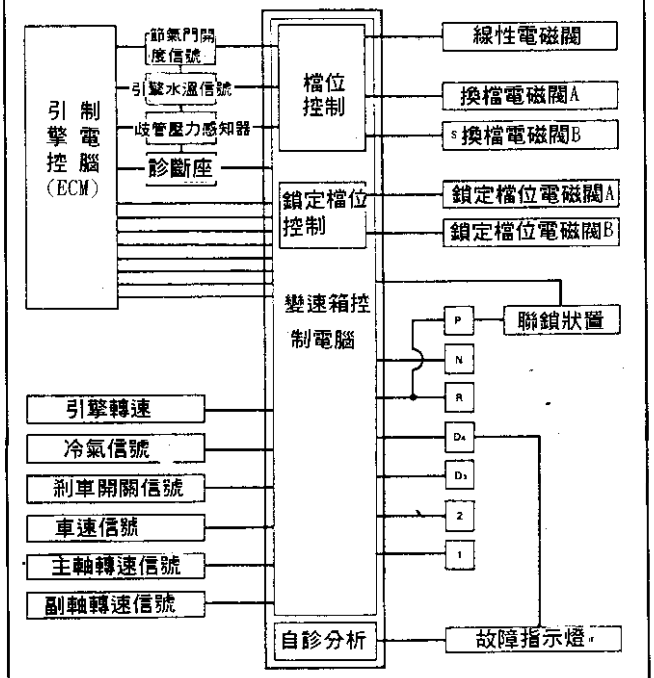

◎ 5個電磁閥--A/T引擎同一個電腦

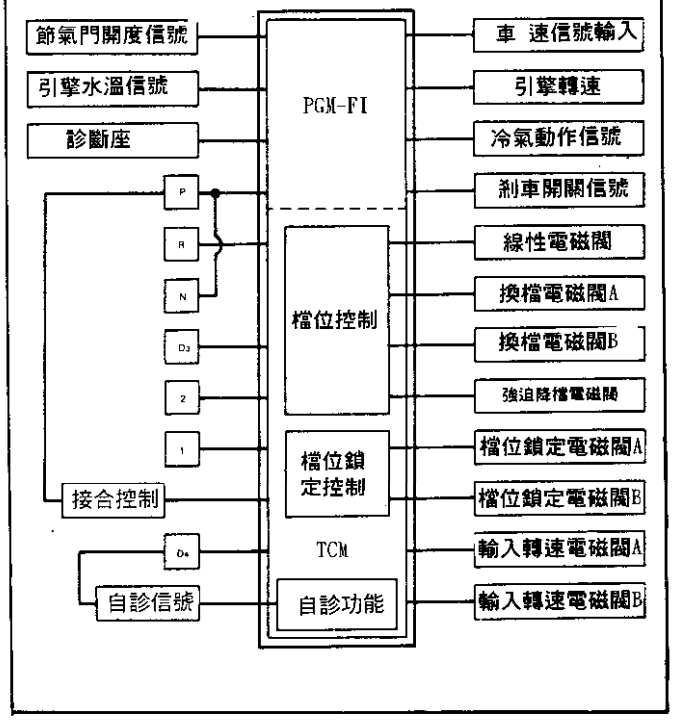

3. 採用 4L30-E自動變速箱故障碼讀取與清除：

■ 該型自動變速箱有
HONDA-Passport車型。

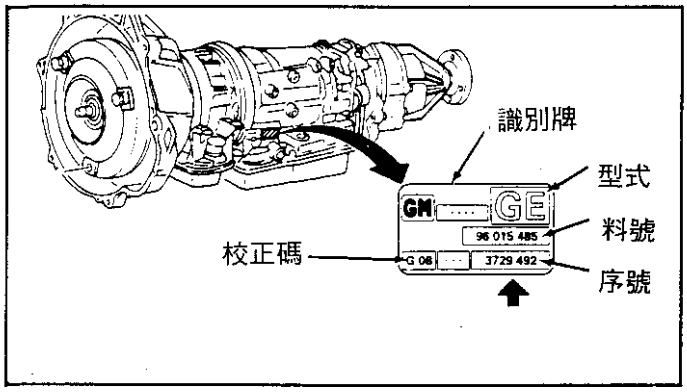

■ 診斷座位置如下圖。

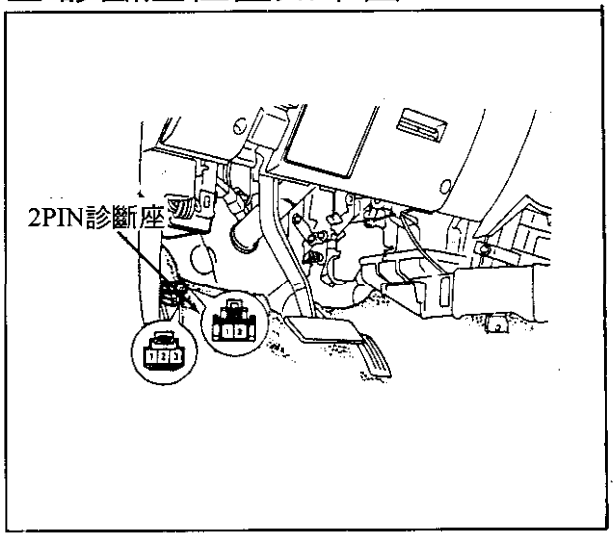

■ 變速箱故障指示燈

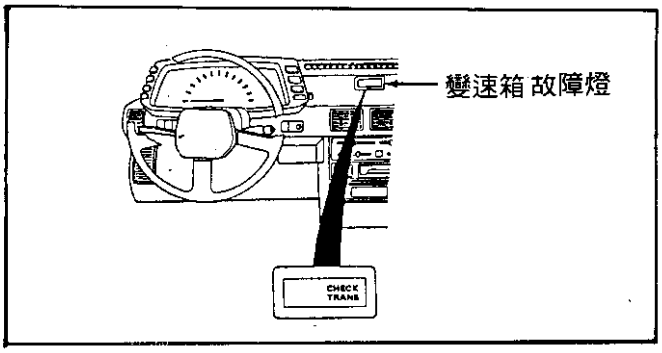

適用 HONDA-PASSPORT車型採用 4L30-E變速箱

■ 故障碼讀取程序：

① 如右圖將診斷座跨接。

② 將點火開關 Key-ON後，儀錶板中央的"CHECK TRANS"燈會熄 3、2秒後開始閃爍故障碼。

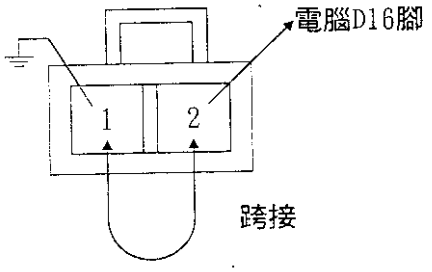

◎ 診斷座於儀錶板左下方

③ 故障碼爲雙碼一組；請注意當系統正常時，"CHECK TRANS"燈會以 0.4秒亮熄一直閃不停。

④ 故障碼閃爍範例：

跨接 電腦 D16腳

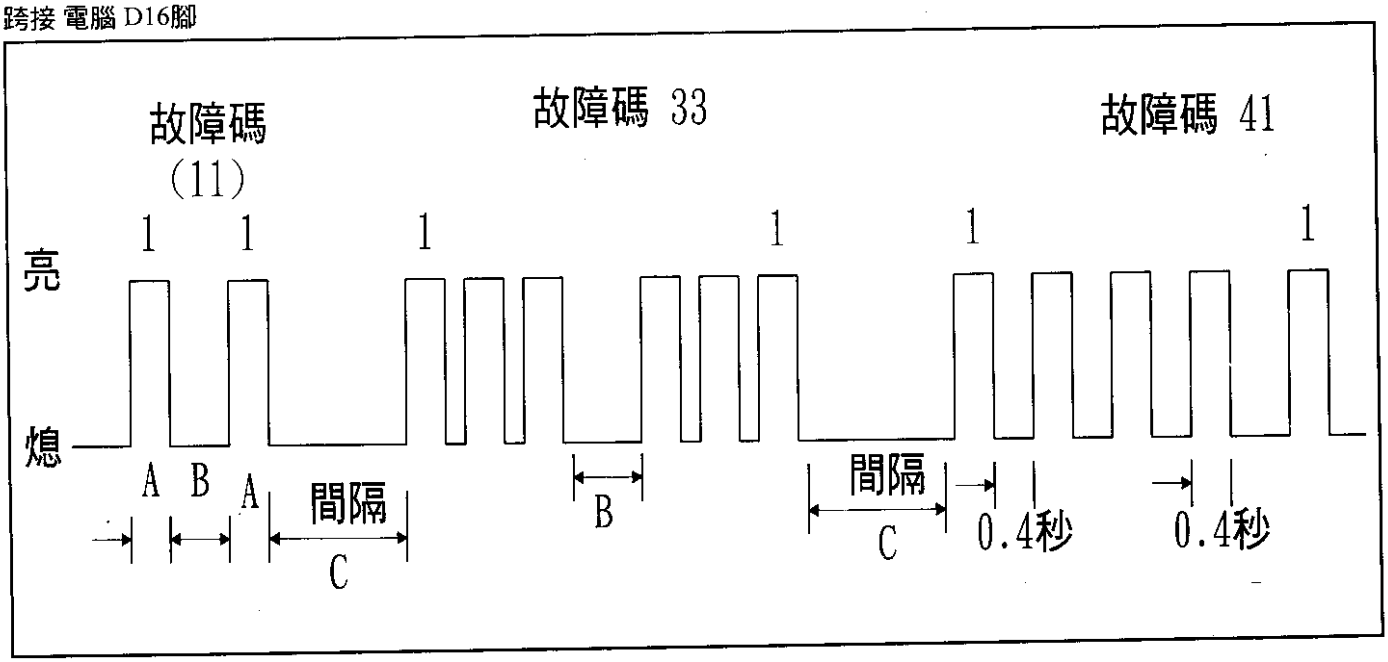

■ 故障碼清除程序：

① 點火開關 Key-OFF，然後將診斷座跨接。

② 將點火開關再 Key-ON，等待"CHECK TRANS"燈開始閃爍時，同時按下排檔桿前方的"POWER"鍵及"WINTER"兩個鍵保持 3秒以上。

③ 再將點火開關 Key-off，然後拆開診斷跨線即可清除故障碼。

4. 4L30-E自動變速箱故障碼對照表：

◎ 適用於 1994年以後車型

故障碼	內　　容	故障碼	內　　容	故障碼	內　　容
11	無法取得車速信號	33	TCC電磁閥短路 (17.5～18.5歐姆)	52	強迫降檔開關信號不良
13	無法取得 RPM信號	34	制動帶控制電磁閥 線路不良(10歐姆)	53	檔位開關信號不良
15	油溫感知器信號不良 (70℃時應爲 1V)	35	主油壓電磁閥線路不良 (3.7～4.7歐姆)	54	檔位開關位置不正確
16	油溫感知器信號不良 (120℃時應爲 3.1V)	36	換檔控制電磁閥 線路不良(含 TCC閥)	55	剎車踏板開關信號不良
21	節汽門感知器短路 (怠速時爲 0.55V)	37	引擎/變速箱電腦連線 不良(3PIN診斷座 1#腳 應爲12V)	56	剎車開關信號短路
22	節汽門感知器搭鐵 (全負荷時爲 4.9V)	41	1-2/3-4換檔電磁閥短路 (17.5～18.5歐姆)	61	齒速比錯誤
23	節汽門感知器斷線	42	2-3換檔電磁閥短路 (17.5～18.5歐姆)	62	降檔控制不良(參考故障碼 11, 13, 63)
25	系統電壓太低 (低於 9V)	43	TCC電磁閥搭鐵 (17.5～18.5歐姆)	63	電腦E-PROM軟體控制不良
26	系統電壓太低高 (高於 16V)	44	制動帶電磁閥短路 (10歐姆)	64	TCC電磁閥一直作用著
31	1-2/3-4換檔電磁 線路不良	46	換檔控制電磁閥 (含 TCC閥)	65	TCC電磁閥一直沒有作用
32	2-3換檔電磁閥 線路不良	51	引擎水溫信號不良	82	換檔或制動帶電磁閥不良

5. HONDA—1.5L,1.6L CIVIC車速採用 M24A型自動變速箱由引擎電腦來控制,如果有故障,當跨接診斷座時,會由"CHECK"引擎燈直接閃爍故障碼。

■ M24A型自動變速箱故障碼參考下表:

ACURA/HONDA 傳統雙碼

故障碼	說　明	故障碼	說　明	故障碼	說　明
0	引擎控制電腦(ECM)	19	自排鎖住電磁閥A/B	51	後渦輪增壓電磁閥(NSX)
1	加熱式含氧感知器	20	電器負載偵測器(ELD)	52	曲軸位置感知器#2
	加熱式含氧感知器(左)	21	可變汽門正時VTEC電磁閥	53	右爆震感知器
2	加熱式含氧感知器(右)	22	可變汽門正時VTEC油壓開關	54	曲軸位置感知器#2
3	歧管壓力感知器(MAP)	23	爆震感知器	59	第一缸位置感知器#2
4	曲軸位置感知器		爆震感知器(左)	61	主含氧感知器反應過慢
	曲軸位置感知器#1	30	引擎/變速箱電腦連線信號A	62	右側主含氧感知器反應過慢
5	歧管壓力感知器(MAP)	31	引擎/變速箱電腦連線信號B	63	副含氧感知器電壓過高/過低或反應過慢
6	引擎水溫感知器(ECT)	35	循跡防滑控制系統(TCS)線路	65	副含氧感知器加熱線不良
7	節氣門位置感知器(TP)	36	循跡防滑控制系統(TCS)線路	67	觸媒效率不良
8	上死點位置感知器(TDC)	41	含氧感知器加熱線	70	自動變速箱
9	第一缸位置感知器(CYP)	41	含氧感知器加熱線(左)	71	第一缸點火失火(Misfire)
10	進氣溫度感知器(IAT)	42	含氧感知器加熱線(右)	72	第二缸點火失火(Misfire)
11	怠速混合比調整(IMA)不良	43	供油系統　或ECM/HO2S不良	73	第三缸點火失火(Misfire)
12	EGR系統		左供油系統	74	第四缸點火失火(Misfire)
	EGR閥門位置感知器	44	右供油系統　或ECM/HO2S不良	75	第五缸點火失火(Misfire)
13	大氣壓力感知器(BARO)	45	左燃油計量(過濃/過稀)	76	第六缸點火失火(Misfire)
14	怠速空氣控制閥(IAC)	46	右燃油計量(過濃/過稀)	79	火星塞電壓偵測模組(偵測失火現象)
15	點火輸出信號	47	汽油泵線路不良	80	EGR流量不足(EGR管路或空氣濾清器污損、積碳)
16	噴油咀	48	加熱式含氧感知器(ECM/HO2S)	86	水溫感知器信號不符或不良(信號不符邏輯)
17	車速感知器(VSS)	50	空氣流量計信號電壓過高/過低	90	活性碳罐系統漏氣
18	點火正時調整器	51	右爆震感知器	92	活性碳罐系統流量開關不良

6. 當配備OBD-II診斷系統,如果將OBD-II診斷座9#腳跨接搭鐵來讀取故障碼,故障碼表仍參照 2- 頁,如果無法讀取時則必須利用專用儀器才能診斷檢測,OBD-II故障碼對照表請參考 2～18頁

二、ACURA/HONDA 採用自動變速箱失速測試規格

車型	失速RPM	變速箱	車型	失速RPM	變速箱
Accord (93以前)	2350-2650	MPXA MPOA	Legend	1850-2150	MPYA
Accord (94以後)	2500-2800	MPXA MPOA	Passport	2000-2300	4L30-E
CIVIC	2400-2800	M24A	Prelude (2.2L)	2350-2650	MP1A
Integra	2450-2750	MPRA	Prelude (2.3L)	2600-2900	MP1A
Integra	2200-2600	MP7A	Vigor	2200-2500	MPWA

ACURA/HONDA 自動變速箱失速測試程序

■ 進行自動變速箱扭力變換器失速測試步驟:

(1) 拉起手剎車,前後輪放好輪檔,並接上引擎轉數錶。

(2) 發動引擎踩住剎車踏板,並將變速箱檔位排放到任何一個驅動檔

(3) 將油門踩到底,並觀察此時引擎的轉數,進行此步驟踩下油門到底保持時間應在5秒內放開油門踏板。

(4) 當要進行另一個檔位的測試時,應保持變速箱檔位在N檔,並保持引擎轉數在1200RPM保持一分鐘以上使油溫降低後,再執行前面(2)、(3)步驟去測試另外的檔位。

三、電腦控制自動變速箱元件測試與故障碼說明

電腦控制自動變速箱，有關電腦控制的感知器信號與元件有:

1.冷氣開關A/C信號; 6.輸出軸PRM信號; 11.換檔控制電磁閥;
2.剎車開關信號; 7.節氣門感知器信號; 12.主油壓控制電磁閥;
3.引擎負荷信號; 8.車速感知器信號; 13.TCC鎖定電磁閥;
4.檔位開關信號; 9.引擎水溫信號; 14.主油壓電磁閥;
5.輸入軸RPM信號; 10.鎖定控制電磁閥; 15.排檔桿鎖定控制等元件

自動變速箱電腦控制感知器信號與故障碼說明:

1.冷氣開關A/C信號:當自動變速箱電腦沒有取得A/C信號時，自動變速箱電腦即無法控制TCC(鎖定電磁閥)作用，使得直接傳動(S4或D4)最高速換檔會太慢。

2.剎車開關信號 :當自動變速箱電腦沒有取得剎車開關信號時，當踩放剎車踏板時變速箱在D檔或S檔時，檔位由2檔降到1檔的作用會延遲造成引擎抖動。

3.S4或D4開關信號:當自動變速箱電腦無法取得S4或D4開關的信號時，變速箱即無法進入四檔。

■筆記

◎自動變速箱故障碼說明:— 適用下列型式/車型

變速箱型式	MPXA-MPOA	MPRA	MP7A	MPYA	MP1A	MPWA
車型	ACCORD	Integra		Legend	Prelude	Vigor

故障碼:1、2—鎖定控制電磁閥"A","B"組作用不良 —A/T

■鎖定控制電磁閥線圈電阻值爲12～24歐姆。

■故障狀況:當電腦偵測到鎖定電磁閥控制或作用不良時，會造成鎖定離合器無法作用接合不穩定，使得引擎怠速不穩。

■MPXA-MPOA

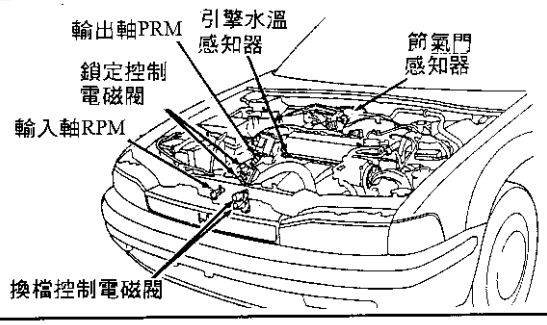

■MPRA型

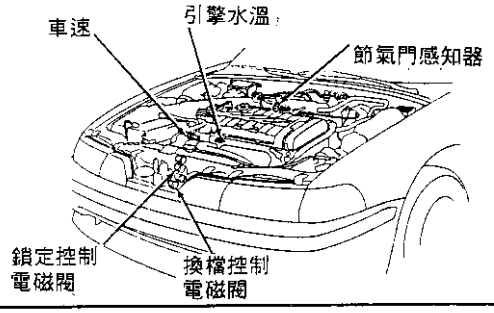

■MP7A型

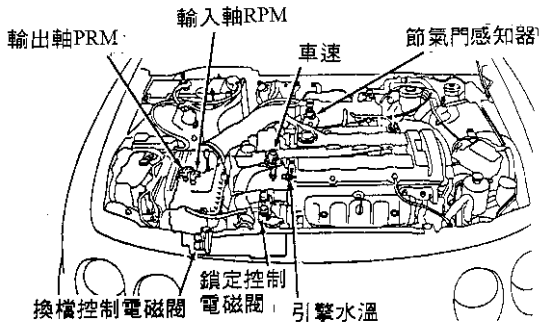

■MPYA型

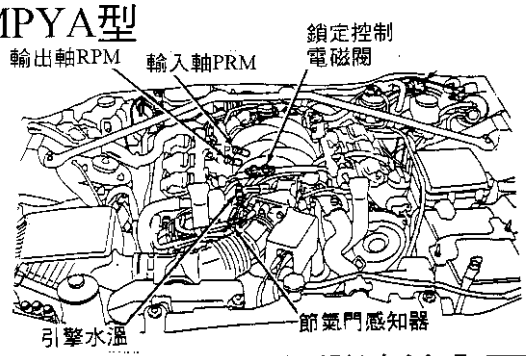

★換檔控制電磁閥在變速箱內下閥體

■MP/A型

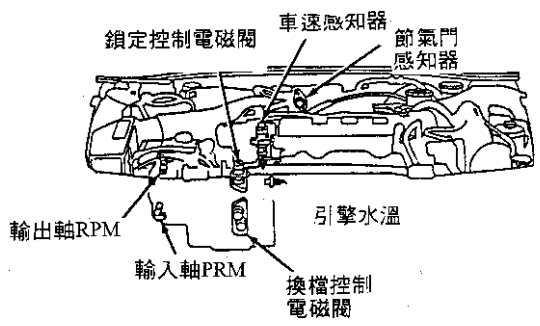

■MPWA型

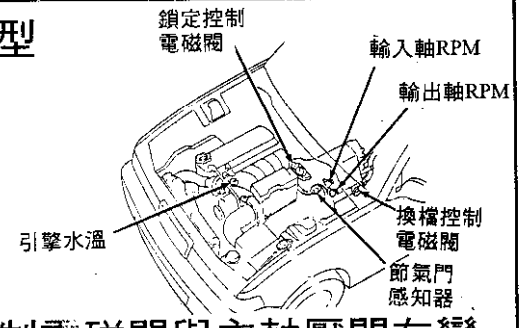

★換檔控制電磁閥與主軸壓閥在變速箱內閥體

故障碼:3 — 節氣門位置感知器信號不良 —A/T

- 節氣門感知器怠速時電壓爲0.4～0.6伏特。
- 故障狀況:當變速箱電腦取得的節氣門感知器電壓值如果不正確，則會造成鎖定離合器 無法接合作用。
- 技術規格:節氣門感知器電壓與鎖定離合器作用車速關係。

節氣門感知器	0.7～0.87V	2.1～2.32V	4.5～5.0
作用車速(MPH)	17～25	65～78	93～117
作用車速(KPH)	27～40	104～125	148～187

- 當節氣門電壓與變速箱鎖定離合器作用車速如果沒有配合好，則在以上車速範圍引擎與變速箱將劇烈振動，當超出以上車速範圍又正常。
- 當發生此故障時，故障燈不一定會亮。

故障碼:4 — 車速信號不良 —A/T

- 車速感知器爲3條線，霍爾式感知器，有一條12伏特電源，一條搭鐵，一條可輸0～5伏特方波電壓信號(當車輪轉動時)。
- 故障狀況:當電腦沒有取得車速信號時，變速箱中鎖定離合器也不會接合。
- 檢測要領:進行路試時檢查儀錶板中速率錶，如果會作用，表示車速感知器良好，則依據線路圖查修車速感知器到變速箱電腦的連線，如果車輪轉速時有5伏特方波，而又一直有CODE 4，則表示A/T電腦故障或搭鐵線不良。

故障碼:5、6 — 檔位開關線路、信號不良 —A/T

■故障狀況:變速箱檔位開線路不良會造成變速箱無法跳到2檔以上同時鎖離合器無法接合作用。

■線路查修請參考各型式變速箱線路圖，下圖爲範例。

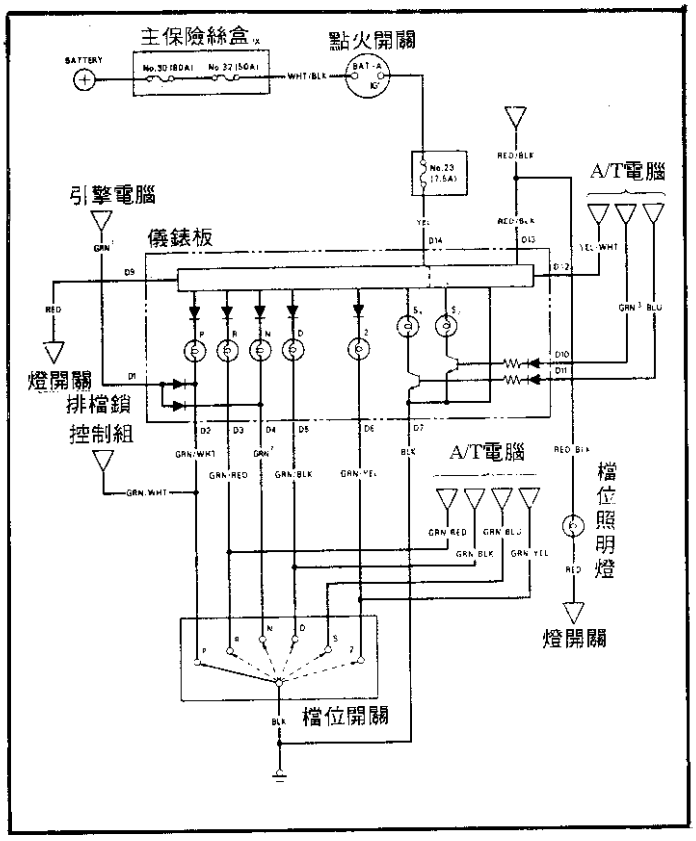

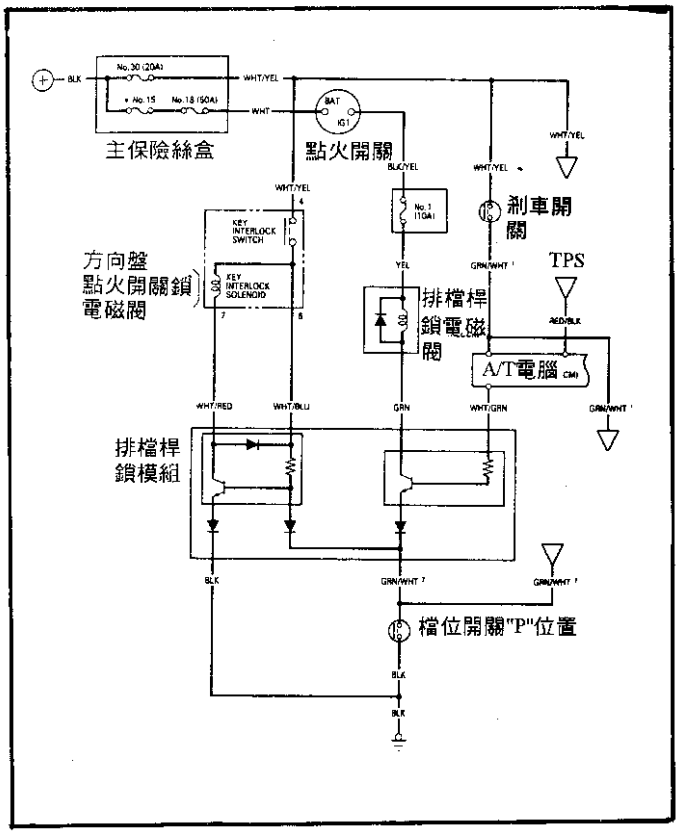

故障碼:7、8 —換檔控制電磁閥"A","B"組作用不良 —A/T

■ 換檔控制電磁閥線圈電阻值爲:12～24歐姆。

■ 故障狀況:① 故障碼:7爲A組電磁閥不良，會造成或間歇性無法進入4檔。

② 故障碼:8爲B組電磁閥不良，會造成或間歇性無法進入1檔或4檔。

■元件位置圖請參考3～12頁圖示。

故障碼:9—輸出軸RPM感知器信號不良 —A/T

- 輸入軸感知器線圈電阻值爲 400-600歐姆(20℃)利用電壓錶置於ACV檔位,發動引擎量測時,隨引擎轉數加速而升高。
- 元件位置圖參考 3-12頁圖示。

故障碼:10—引擎水溫感知器信號不良 —A/T

- 當引擎達正常工作溫度時,水溫感知器電壓約在0.5～1.2伏特範圍。
- 故障狀況:當設定該故障碼時鎖定離合器無法接合。
- 感知器技術規格:

溫度	電阻值	溫度	電阻值
-20℃	15-19K	60℃	500-600Ω
0℃	4.8-7K	80℃	350-400Ω
20℃	3-3.5K	100℃	200-250Ω
40℃	0.9-1.5K	120℃	90-120Ω

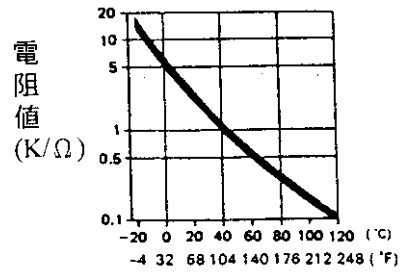

引擎水溫感知器

故障碼:11—電腦無法取得RPM轉數信號 — A/T

- 該信號由高壓線圈負極或點火模組來的RPM信號。
- 故障狀況:當自動變速箱電腦無法取得引擎RPM信號時鎖定離合器無法接合。
- 信號檢測:依據線路圖量測電腦側"ENGINE SPD INPUT"信號線,如果有正常的RPM號而仍有此故障碼表示電腦不良。

故障碼:13、14 —引擎負荷信號不良 — A/T

■ 該信號由引擎電腦來的大氣壓力或進氣壓力感知器信號,如果直接由引擎電腦來的信號是輸入到D3#腳,當引擎加減速時,D3腳電壓信號應變動,如果沒有變化表示引擎電腦不良或大氣壓力或進氣壓力感知器不良,而大氣/進氣壓力感知器信號在怠速時爲 2.5～3.3伏特。

■ 故障狀況:當設定該故障碼時會造成引擎換檔時有巨烈振動,同時故障燈並不會亮。

故障碼:15 —輸入軸RPM感知器信號不良 — A/T

■ 輸入軸RPM感知器電阻值爲 400-600歐姆,利用ACV電錶量測時隨轉數升高,電壓也會升高。

■ 故障狀況:當電腦無法取得該信號時,變速箱換檔會振動,同時故障燈並不會亮。

■ 元件位置圖參考3-12頁圖示。

故障碼:16 —主油壓電磁閥線路不良 — MPYA型

■ 該電磁閥裝在變速箱內下閥體,線圈電阻值爲5～5.6歐姆。

■ 當該電磁閥不良時,會造成鎖定離合器不接合或間歇性換檔振動,當電腦偵測到此故障時故障燈會閃爍。

故障碼:17—強迫降檔開關信號不良 —A/T

■ 該開關位於油門踏板下方，當迫開關之間應有11到 17mm 間調整螺絲調整。
■ 故障狀況: 當該開關信號電腦無法取得時，再急加速時由4檔降到2檔的作用會失效或急加速無力，同時電腦會設定 CODE 17，但故障燈並不會亮

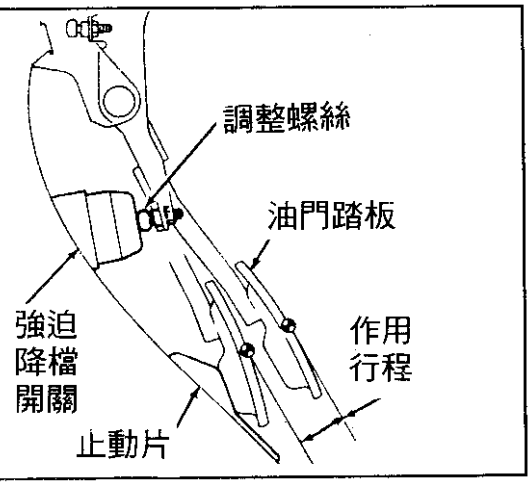

四.CIVIC車系採用M24A電腦自動變速箱與引擎電腦同一個控制系統，並具變速箱的故障碼由引擎"CHECK"燈直接閃碼，因此請參考第貳章引擎故障碼說明。

五.Passport車系採用4L30-E電腦自動變速箱故障碼說明。

■本章故障碼分析適用於Passport及ISUZU車系中的RODEO車型94年以後車系，所採用的電腦爲A12+B12+C12+D16 PIN腳的系統。
■故障碼的讀取與清除請參考3-6頁及3-7頁。

■ 筆記

故障碼:11—無法取得輸出軸車速信號 —4L30-E

該信號由變速箱輸出軸感知器到變速箱電腦，輸出爲交流ACV電壓，隨著引擎及車速的提升而升高。

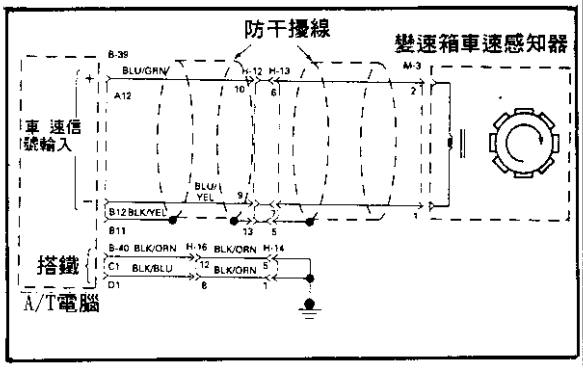

故障狀況:當設定故障碼11時，A/T電腦會進入備用模式，同時故障燈會亮，當點火開關KEY-OFF後，再KEY-ON即可清除

故障碼;進入備用模式時變速箱將鎖定在低速檔。

■故障碼設定條件:
當引擎轉速3000RPM以上，而車速信號誤差超過10%，超過1秒以上，同時電腦並沒有設定故障碼54 (檔位開關信號不良)的故障碼，而且檔位必須在前進檔位上。即會設定該故障碼。

■技術規格:輸出軸車速感知器線圈電阻值爲3000歐姆(3KΩ)

故障碼:13—無法取得引擎轉速信號 —4L30-E

■該信號由點火模組輸出的RPM信號到變速箱電腦，同時到儀錶板轉速錶。

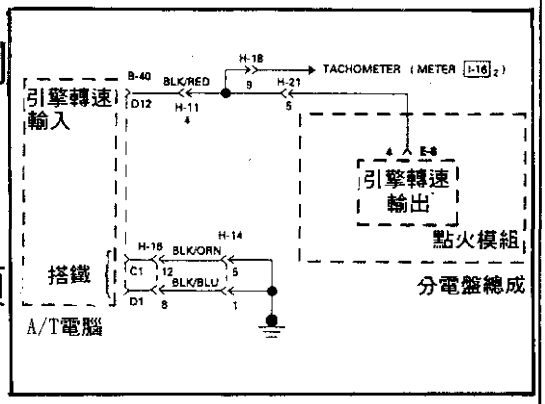

■故障設定條件:
當引擎轉速在1024RPM以上時，而偵測到的轉數誤差超過20%或比正常車速差超過2km/h以上，同時電腦並沒有記憶故障碼11，54及62，並且檔位不在P或N檔偵測超過0.5秒以上，即會設定故障碼13。

故障碼:15—變速箱油溫感知器線路短路到電源 —4L30-E

■該感知器裝在變速箱內，正常工作溫度爲80℃，電壓信號約在3.5伏特，該信號作爲保護變速箱的控制;當油溫過高或偵測到故障碼15時，電腦會自動設定在暖車時的標準備用模式。

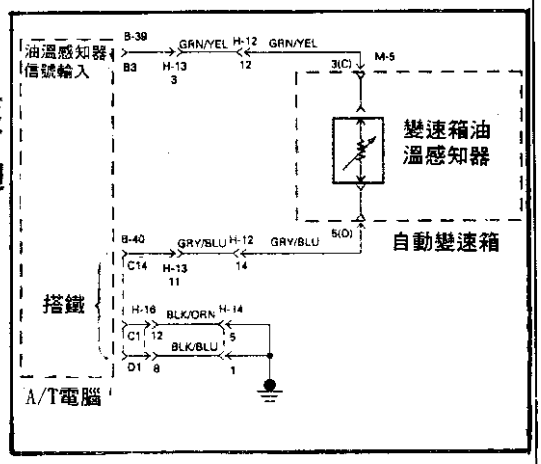

■故障設定條件:
當電腦偵測到感知器的電壓高於(100℃以上)4.74伏特以上，超過20秒以上，即會設定故障碼15，故障燈不會亮。

■技術規格:

溫度°F	溫度℃	電阻值	溫度°F	溫度℃	電阻值
-40	-40	672K	176	80	2.5K
32	0	65K	248	120	780Ω
68	20	25K	304	150	370Ω

故障碼:16—變速箱油溫感知器線路搭鐵 —4L30-E

■故障設定條件:
當電腦偵測到感知器的電壓低於0.4伏特，超過20秒以上時，即會設定故障碼16，故障燈不會亮。

■線路作用:
變速箱電腦B3腳輸出伏特電壓，經油溫感知器再回到電腦C14腳內部，經C1及D1腳搭鐵完成回路。

故障碼:21、22、23—節氣門感知器(TPS)線路信號不良 —4L30-E

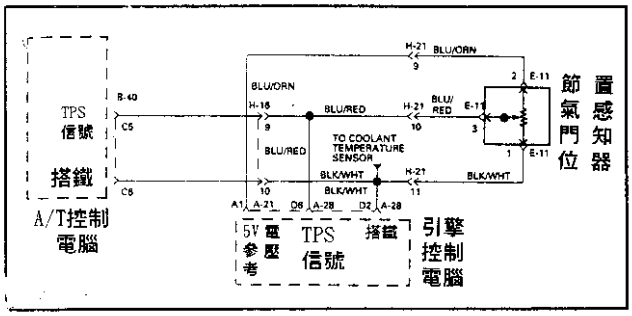

■故障碼:21 表示TPS信號線短路到電源。
故障碼:22 表示TPS信號線搭鐵
故障碼:23 表示TPS信號線斷路

■故障碼設定條件:

●當TPS信號線"3"#腳一直保持在4.9伏特以上0.5秒以上，即會設 定故障碼21。

●當TPS信號線"3"#腳一直保持在0.2伏特以下0.5秒以上，即會設定故障碼22。

●當引擎轉數在2200RPM以上，車速在3km/h以下，在3秒以上均 沒取得TPS變化信號，同時電腦中沒有記憶故障碼11、13或62時，即會設定故障碼23，同時故障燈會閃爍。

故障碼:25、26—系統電源電壓不正確 —4L30-E

■●故障碼:21—表示電源電壓低於9伏特以下。

●故障碼:26 表示電源電壓高於16伏特以上。

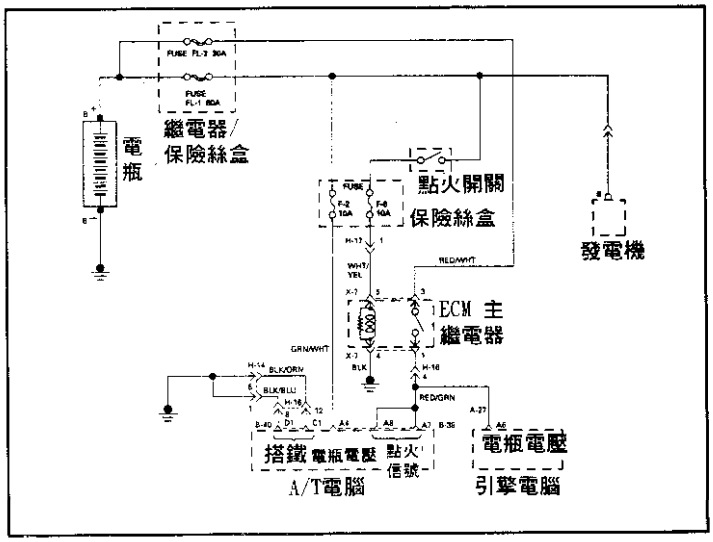

■自動變速箱電腦依據油溫感知器，溫度信號的變化可容許最低供電電壓的技術規格:

故障碼設定溫度與保電電壓下限		備用模式設定溫度與供電電壓下限	
-40°F(-40℃)	8.7伏特	-40°F(-40℃)	9.2伏特
194°F(90℃)	9.0伏特	194°F(90℃)	9.5伏特
304°F(150℃)	9.2伏特	304°F(150℃)	9.6伏特

故障碼:31—1-2/3-4換檔電磁閥線路斷線或搭鐵 —4L30-E

■1-2/3-4檔控制換檔電磁閥平常是關閉的，當變速箱在2檔或3檔齒

■電磁閥的控制兩端線路均由電腦來控制，一端(C12)輸出12伏特電源，另一端控制搭鐵，決定換

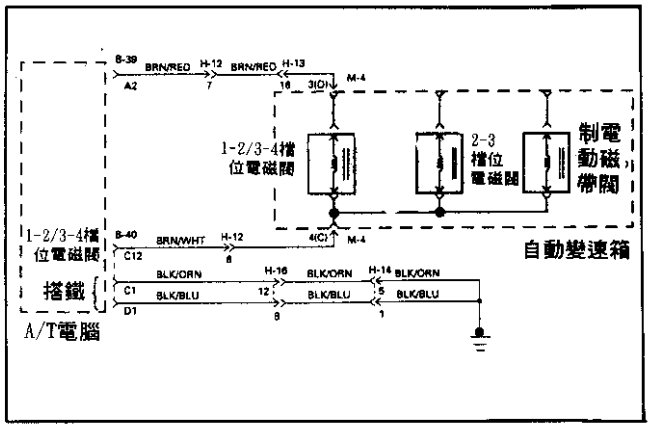

■ 系統線路自我偵測:
當點火開關KEY-ON，在發動引擎以前，15秒內電腦會自動控制變速箱偵測動作由4→3→1檔快速作用，5個循環，最後設定在1檔，此時制動帶作用。

■故障碼設定條件:
當點火開關KEY-ON，偵測在0.15～1.03秒內發現，A2腳電壓，一直在0.2伏特以下，或引擎轉數低於480RPM，及變速箱輸出軸轉數在0RPM即會設定故障碼31。

故障碼:32—2-3換檔電磁閥線路斷線或搭鐵 —4L30-E

■2-3檔控制換檔電磁閥平常是開的，當變速箱在1檔或2檔齒輪作用時，該閥是關閉的。

■2-3電磁閥控制同1-2/3-4換檔電磁閥。

■系統線路自我偵測:
同yo1-2/3-4檔電磁閥。

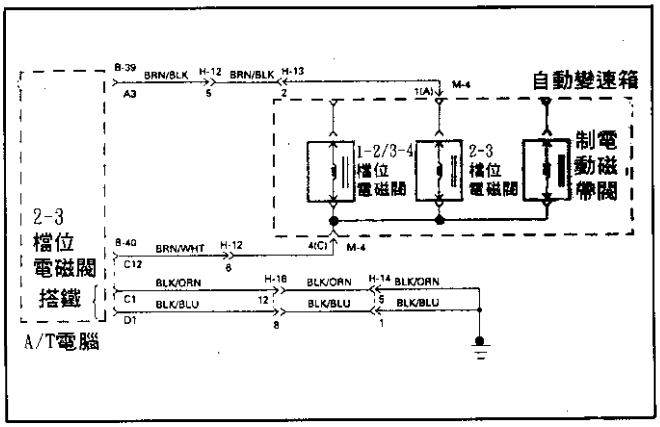

■故障碼設定條件:
當點火開關KEY-ON，偵測在0.15～1.03秒內發現，A3腳電壓，一直在0.2伏特以下，或引擎轉數低於480RPM，及變速箱輸出軸轉數在0RPM即會設定故障碼31。

故障碼:32—TCC扭力變換控制電磁閥短路 —4L30-E

■ TCC電磁閥裝在變速箱內閥體上，平時是關閉的當作用時，打開使扭力變換離合離作用，使變速箱進入直接傳動。

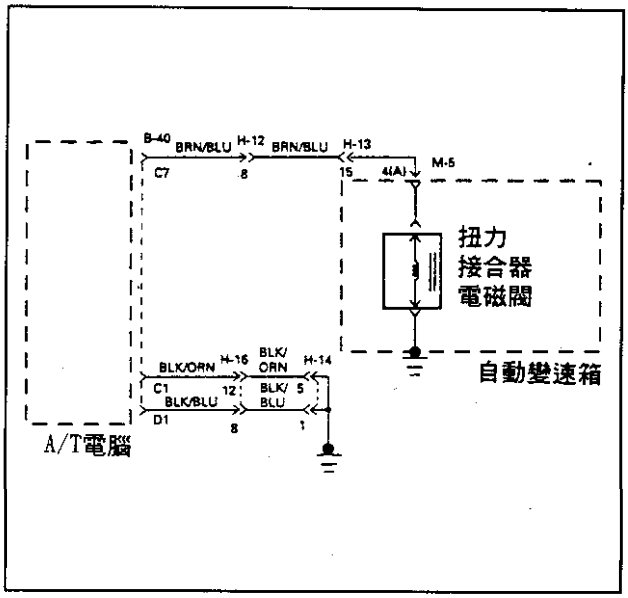

■ TCC作用條件:
當變速箱達正常工作溫度，變速箱在2檔、3檔或4檔時，沒有踩剎車及一定車速時，即會控制作用。

■故障設定條件:
當電腦偵測到TCC電磁閥斷線或短路到電源超過13秒以上時，即會設定故障碼。

故障碼:34—制動帶電磁閥斷線或搭鐵 —4L30-E

■BAND制動帶電磁閥平常是開的，當變速箱在1檔和2檔時才作用由，由A9腳控制脈沖搭鐵作用，使換作用平順。

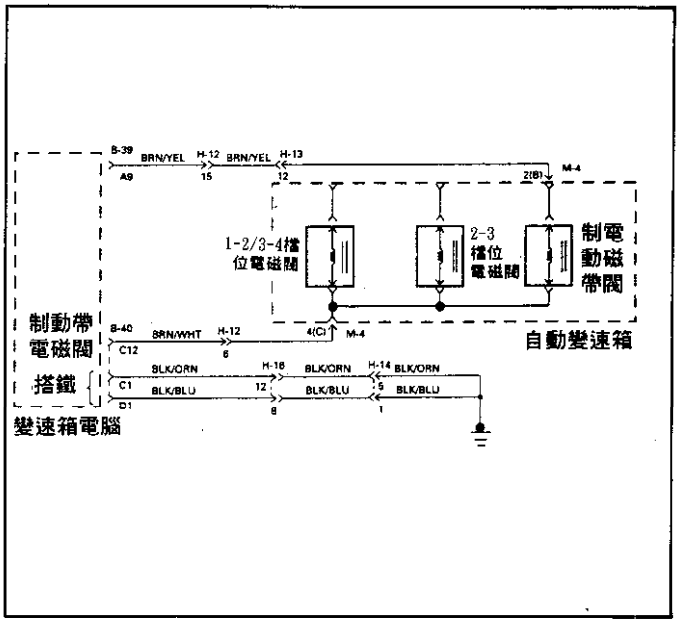

■故障碼設定條件:
當電腦偵測到A9腳斷線或搭鐵超過0.15～0.75秒以上時或引擎轉數低於480RPM和輸出軸轉數爲0時，即設定故障碼34。

故障碼:35—主油壓電磁閥短路到電源或搭鐵 —4L30-E

■該電磁閥由電腦控制作用電流的大小來控制系統的供油流量及壓力，控制電流可由0.1～1.1安培，當電流爲0.1安培時系統油壓爲50psi (3.5kg/cm2)而電流在1.1安培時系統油壓爲200psi (14.1kg/cm2)，而決定控制的作用電流大小由節氣門感知器的信號來判斷需求負荷。

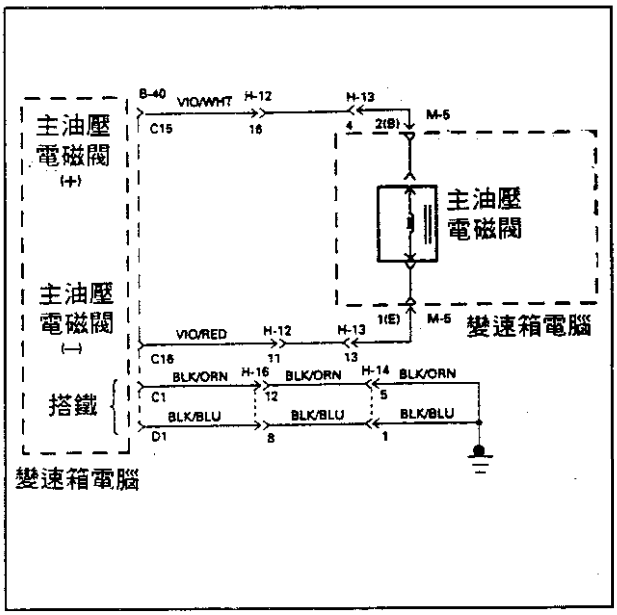

■故障設定條件:
當C15或C16線路斷線或電磁閥電阻值太低時，及搭鐵線C1、D1腳接觸不良時，即會設定故障碼35。

故障碼:36—換檔控制電磁閥線路斷線或搭鐵 —4L30-E

■1-2/3-4電磁閥，2-3電磁閥及制動帶電磁閥的電源均由C12搭鐵或C12腳搭鐵或斷路，即會設定故障碼36。
■故障碼36主要是在偵測C12腳。
■1-2/3-4換檔電磁閥線圈電阻在常溫下爲17.5-18.5歐姆。
■2-3換檔電磁閥線圈電阻在常溫下爲17.5-18.5歐姆。

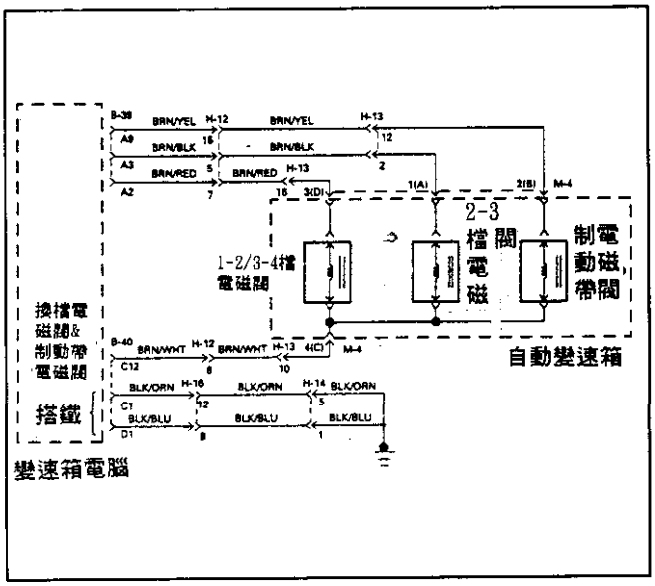

■(BAND)制動帶電磁閥線圈電阻在常溫爲10歐姆。

故障碼:37—引擎電腦與變速箱電腦連線負荷信號不良 —4L30-E

由A/T電腦C8腳輸出換檔作用時信號，信號到引擎電腦C2腳去控制點火提前修正，每次時，A/T電腦即會輸出一個信號給引擎電腦。

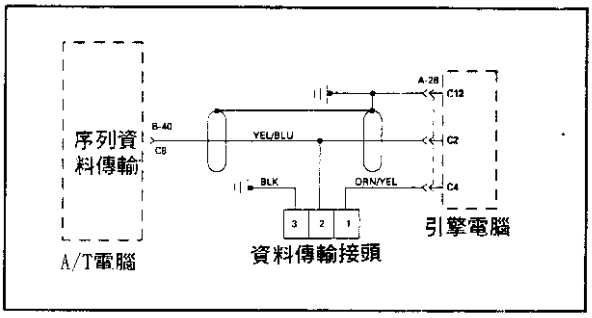

■檢測與判斷:
引擎運轉或KEY-ON時，診斷座的1#腳應爲12伏特，當2#腳沒有搭鐵或短路時，而仍設定CODE 37時，表示變速箱內的E-PROM軟體可能不良。

故障碼:41—1-2/3-4換檔電磁閥短路到電源 —4L30-E

■參考故障碼:31說明及檢測。
■設定故障碼條件:
當A2腳短路到電源及引擎轉數在480RPM，而輸出軸RPM爲0時，偵測到0.15～0.88秒內發生故障，即會設定故障碼41。

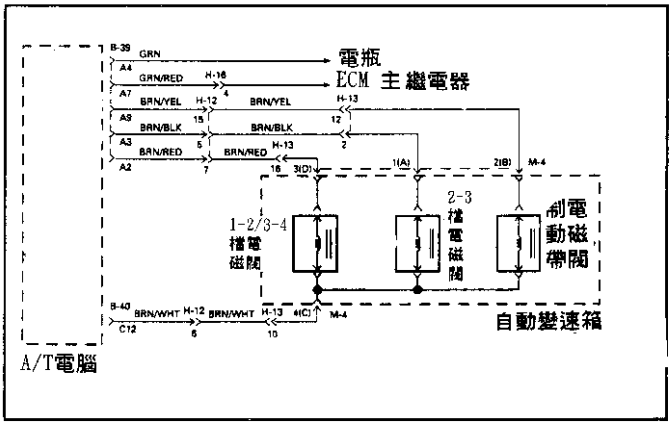

故障碼:42—2-3換檔電磁閥短路到電源 —4L30-E

■參考故障碼:32說明及檢測。
■設定故障碼條件:
當A3腳短路到電源及引擎轉數在480RPM，而輸出軸RPM爲0時，偵測到0.15～1.03秒內發生故障，即會設定故障碼42。

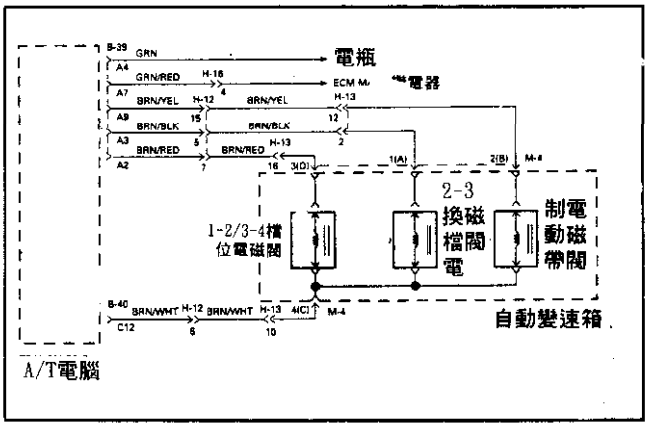

故障碼:43—TCC電磁閥線路搭鐵 —4L30-E

■參考故障碼:33說明及檢測。
■設定故障碼條件:
當C7腳搭鐵時，電腦偵測到超過0.07秒時，即會設定故障碼43。

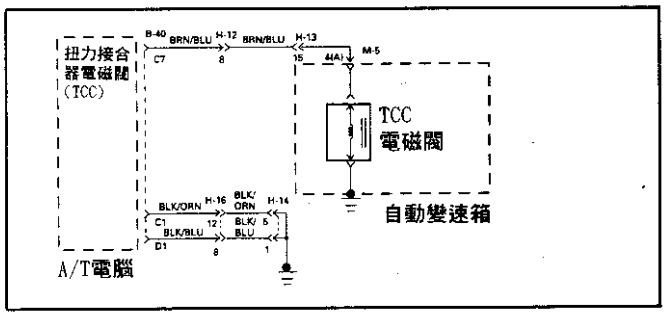

故障碼:44—制動帶電磁閥線路短路到電源 —4L30-E

■參考故障碼:34說明及檢測。
■設定故障碼條件:
當A9腳短路到電源，電腦偵測到超過0.15～0.18秒時即會設定故障碼44。

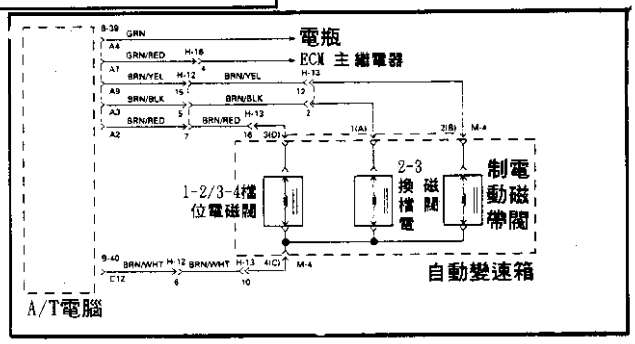

故障碼:46—換檔電磁閥線路短路到電源 —4L30-E

■參考故障碼:36說明及檢測。
■設定故障碼條件:
參考上圖當C12腳短路到電源，電腦偵測到0.15～1.34秒時，即會設定故障碼46。

故障碼:51—引擎水溫信號線路短路不良 —4L30-E

■該信號由引擎電腦A9腳輸出到變速箱電腦D14腳。該信號與引擎水溫感知器電壓值相同
■故障碼設定條件:
當變速箱油溫高於100℃超過20分鐘以上或油溫低於0℃變速箱電腦D14腳搭鐵或短路時即會設定故障碼51。

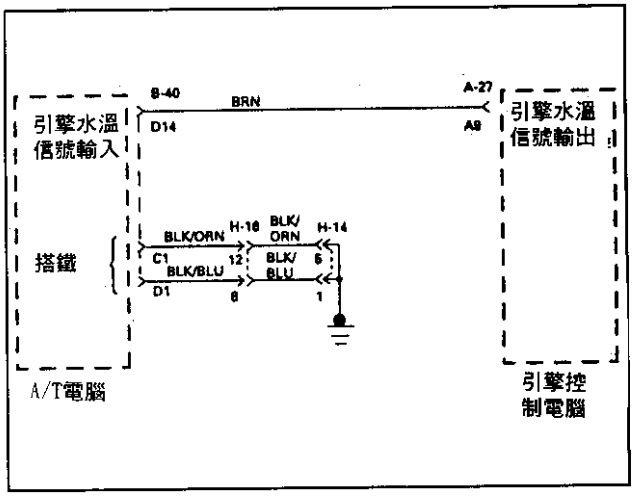

故障碼:52—降迫降檔開關作用不良 —4L30-E

■當未踩油門踏板時，該開關沒有接合，但全部將油門踩到底時，該開關即會閉合。

■故障碼設定條件:
當油門踏板踩下未超過70%以上時，強迫降檔開關即閉合或B5腳一個沒有搭鐵，即會設定故障碼52。

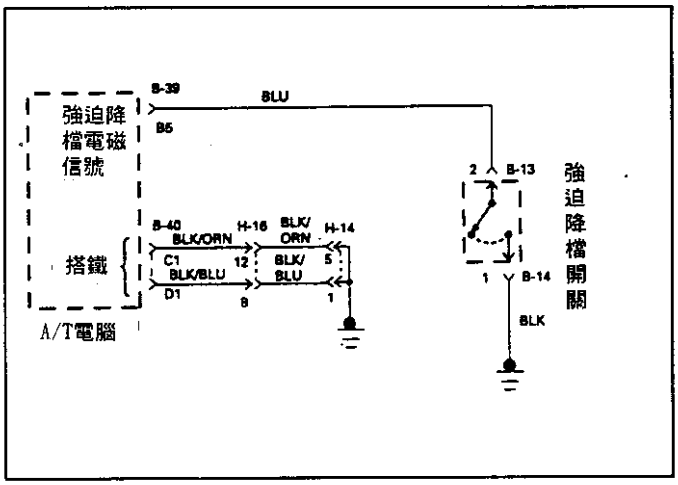

故障碼:53、54—檔位開關線路不良 —4L30-E

■當位開關電源由F5保險絲供電，當檔位開關作用時，會以邏輯模式信號輸入變速箱電腦來控制換檔/鎖定電磁閥控制換檔。

■故障碼設定條件:
當引擎3000RPM以上，油門踩下超過10%開度偵測超過4秒以上或輸出軸RPM感知器偵測檔位在R檔模式，但車速卻超過100km/h以上即會設定故障碼53

■檔位開關邏輯模式，輸出信號對照表。

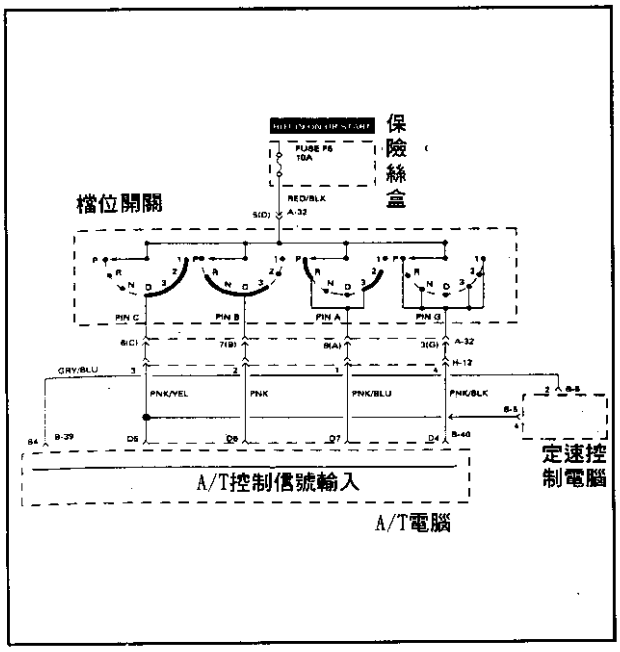

Table 1

	檔位選擇						
檔位顯示	P	R	N	D	3	2	L
PIN腳A#	X	X			X	X	
PIN腳B#		X	X	X	X		
PIN腳C#				X	X	X	X
PIN腳P#	X		X		X		X

注意:"×"表示動作

故障碼:53、56—剎車開關線路不良　4L30-E

■當踩下剎車時電腦接收到剎車開關信號後即會將TCC電磁閥切斷作用。

■故障碼設定條件:
當車速由10km/hr以下開始，加速到超過60km/hr以上時，有偵測到連續6秒以上一直剎車開關信號，即會設定故障碼55。

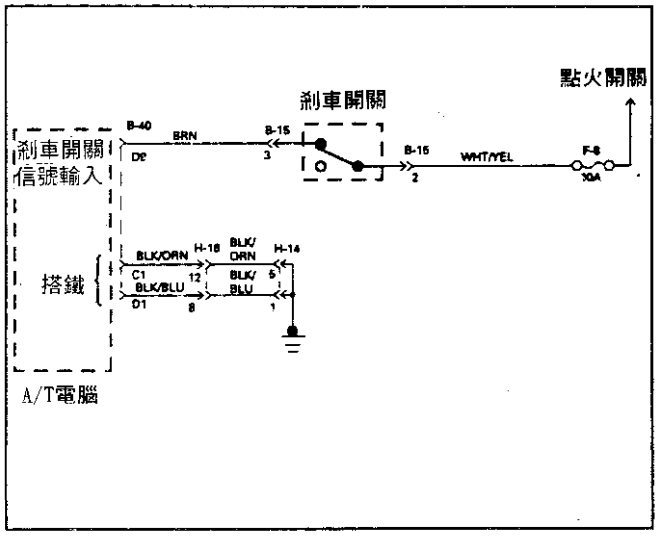

故障碼:61—齒輪比錯誤　—4L30-E

■變速箱電腦會去計算扭力接合器的滑差，依據輸入軸RPM與輸軸RPM並以目前檔位的條件來偵測變速箱是否有打滑現象。

■故障設定條件:
當引擎轉數高於3500RPM 以上而計算各檔位供應輸出的轉數超過範圍即會設定故障碼61。

1檔:595RPM	2檔:556RPM	3檔:536RPM	4檔:473RPM

或當電腦已接收了檔位開關信號及負荷信號而電磁閥超過3秒以上，尚未作用執行換檔也會設定故障碼61。

■筆記:

故障碼:62—降檔/保護控制不良 —4L30-E

■該功能相當於傳統液壓自動變速箱輸出軸RPM信號來取代，以決定變速箱的換檔時機。

■故障設定條件:
當變速箱RPM信號的間歇性變動超過16km/hr以上超過5秒以偵測到此現象或突然車速信號超過93km/hr以上一秒鐘，即會設定故障碼62。

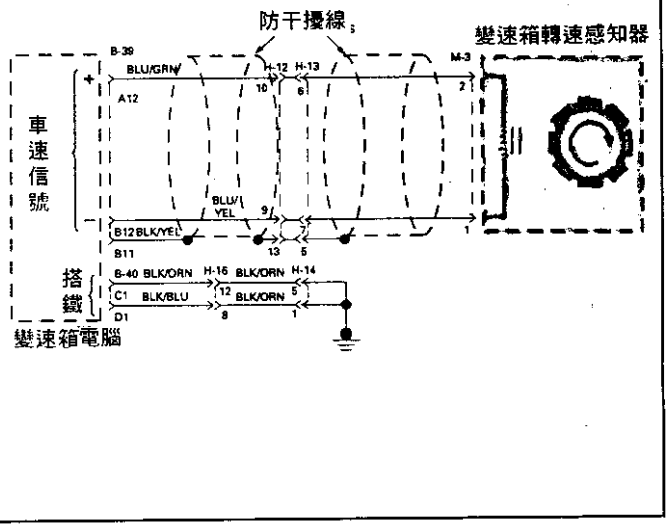

故障碼:63—電腦中E-PROM記憶體不良 —4L30-E

■電腦中的唯讀記憶體不良，應更換E-PROM或主電腦。

故障碼:64、65—TCC電磁閥作用不良— 4L30-E

■參考故障碼:33內容及說明。

故障碼:82—換檔電磁閥或制動帶電磁閥在 —4L30-E

■參考故障碼:33、32、34、36、41、42、44、46說明。

■筆記:

1993 Acura MPRA型 A/T線路圖(12+18pin)

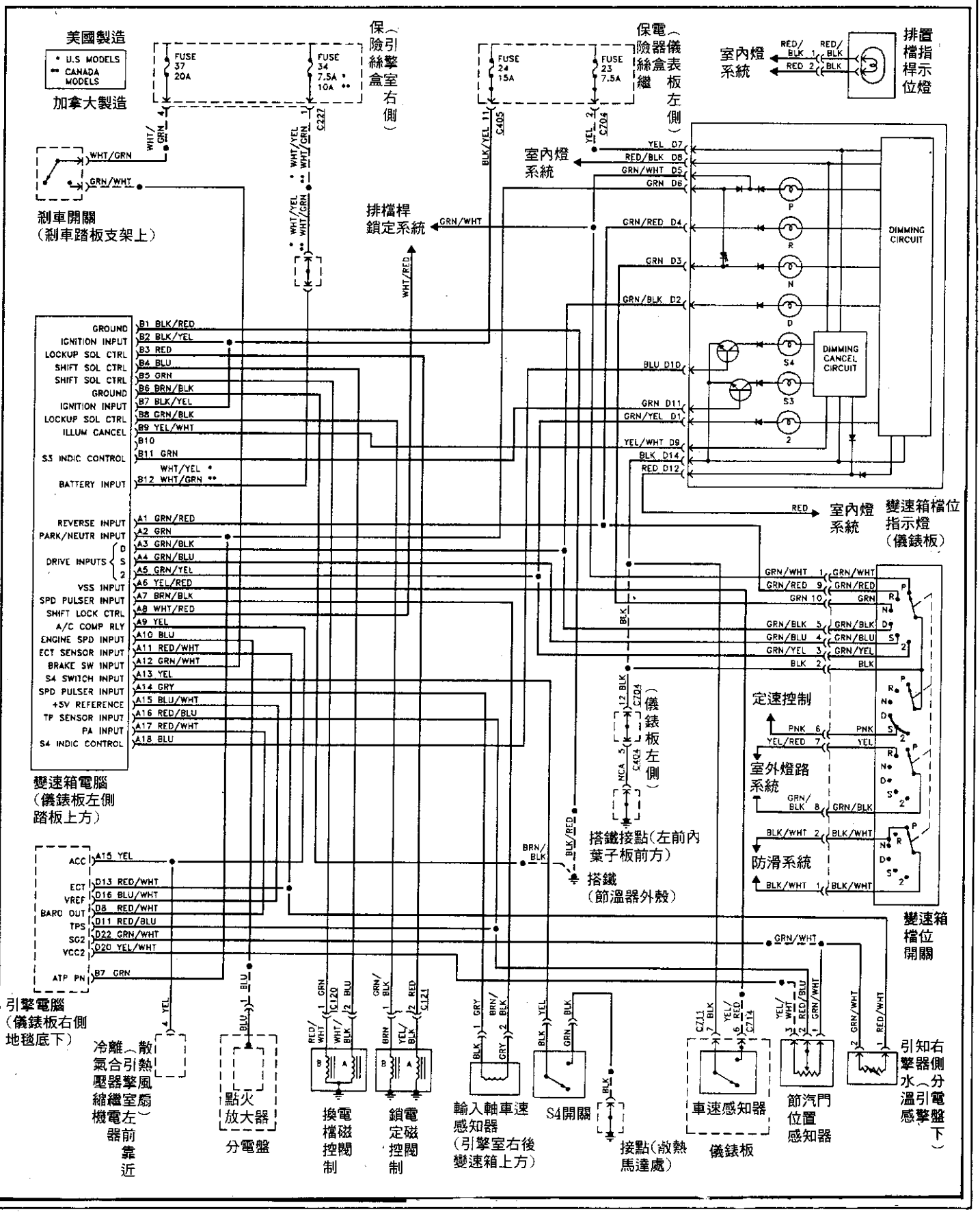

1993～94 Acura MPYA型 Legend & Legend Coupe A/T線路圖(35pin)

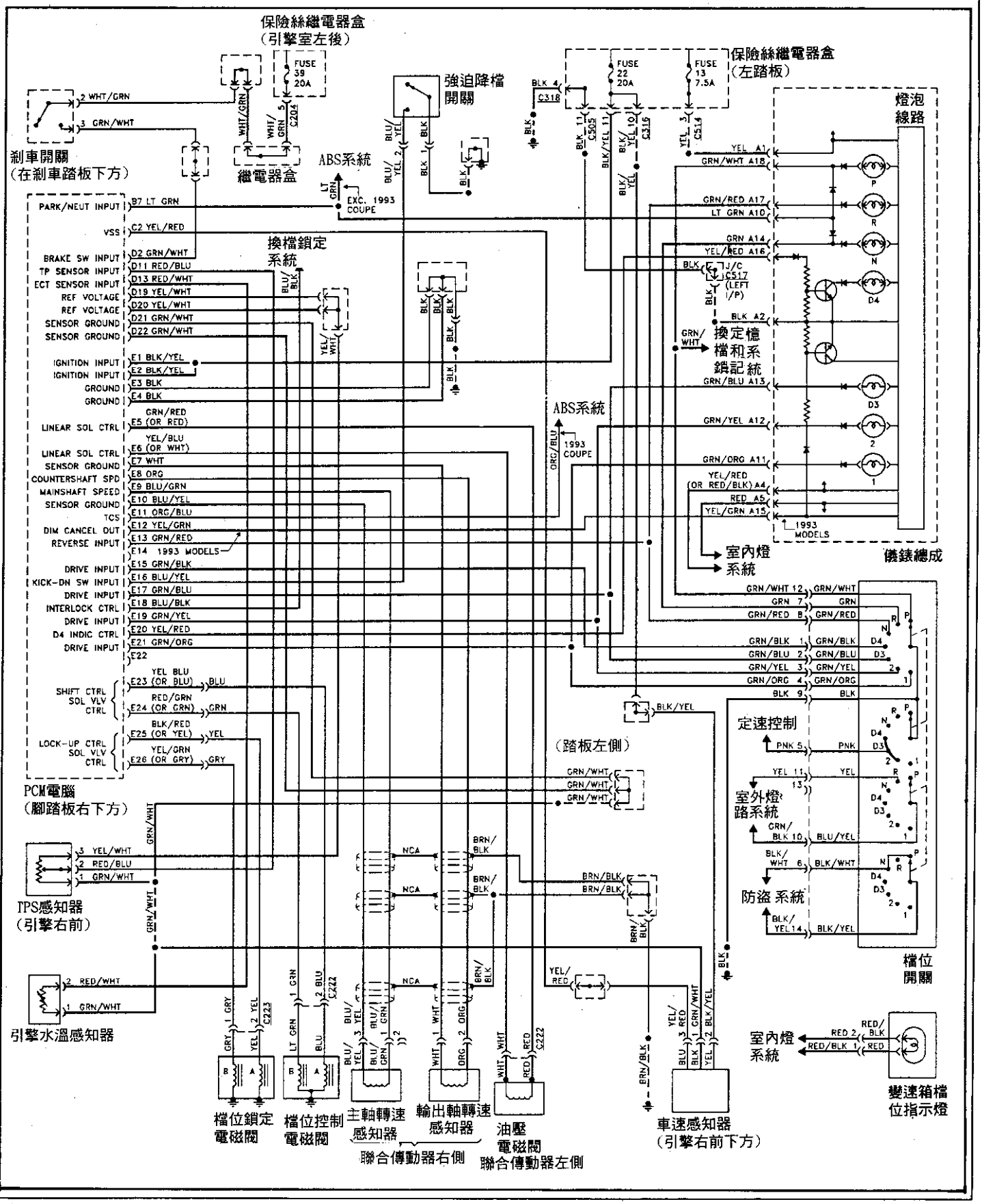

1993～94 Acura MPWA型 Vigor A/T線路圖(26+22PIN)

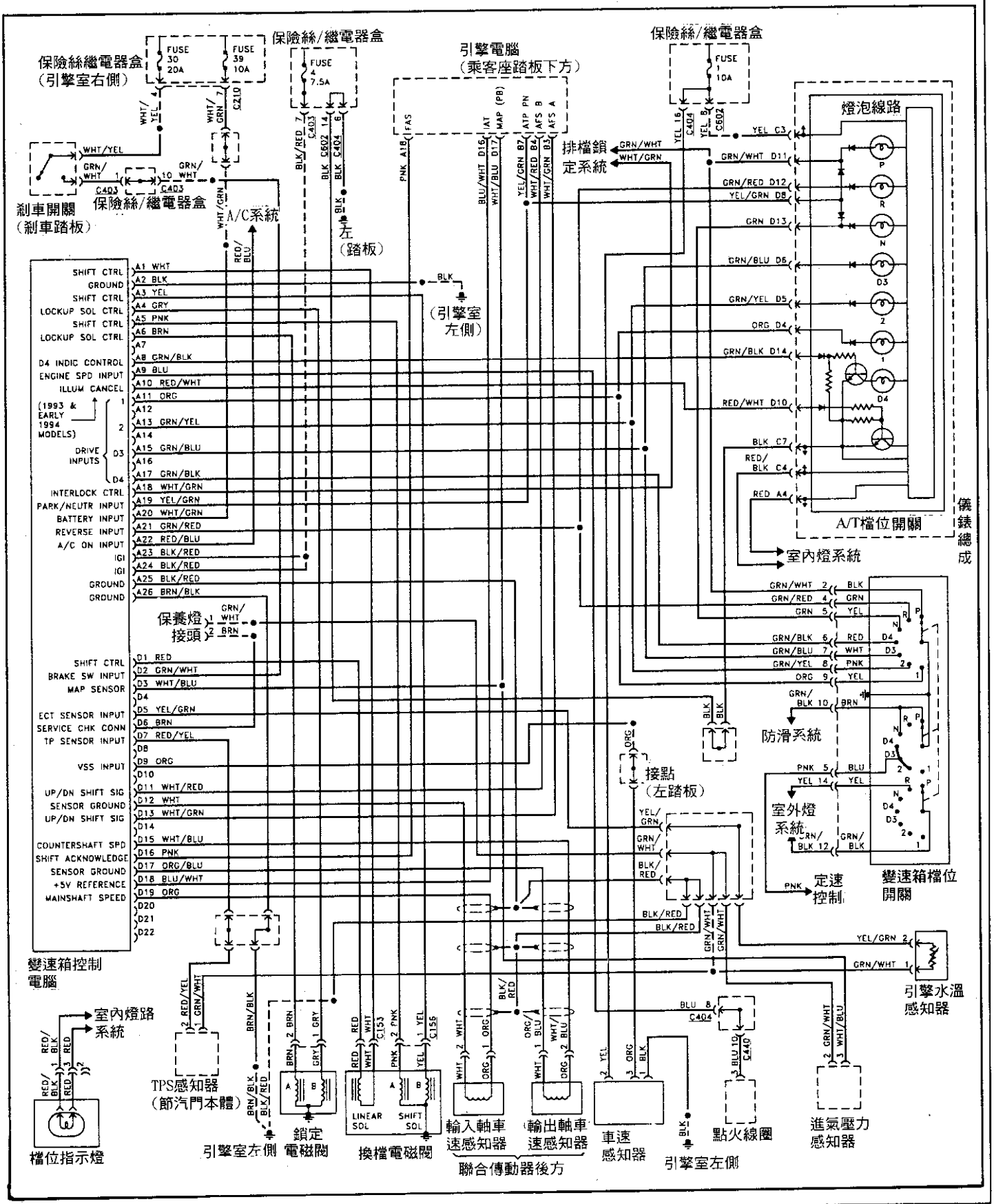

1994 Acura MPTA型 Integra A/T線路圖(26+22pin)

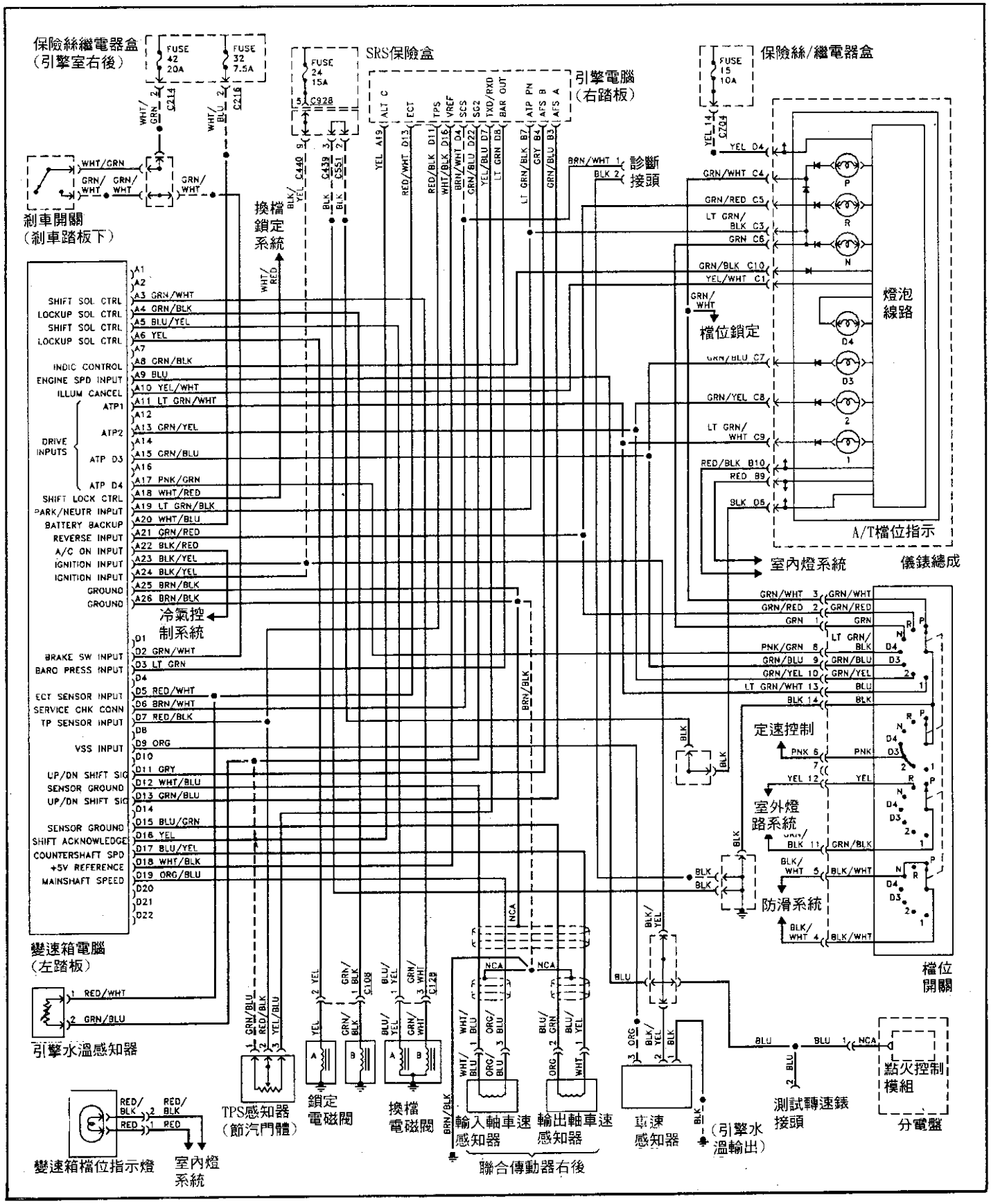

1993 HONDA MPXA-MPOA型 Accord A/T線路圖(26+22pin)

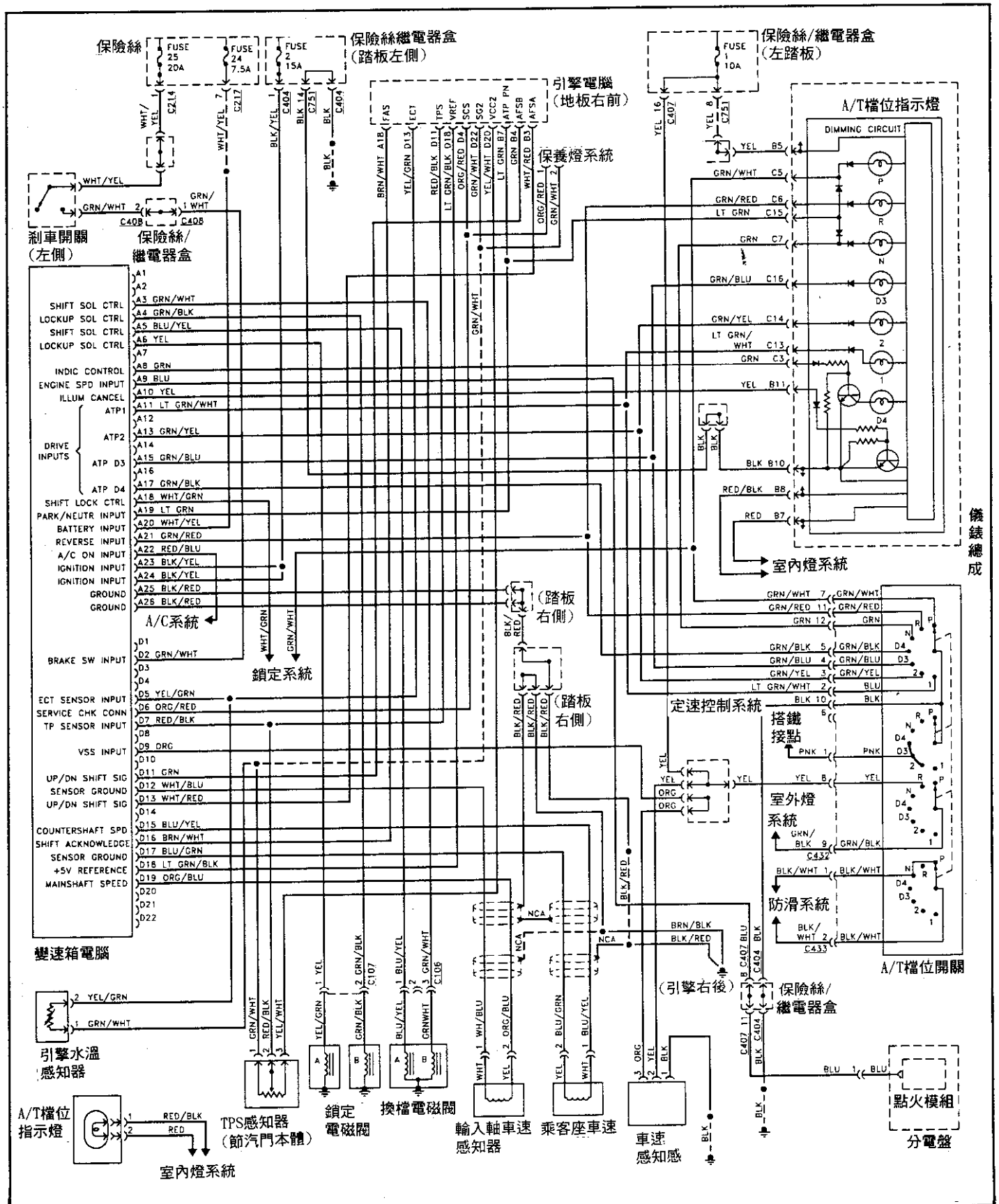

1994 HONDA MPXA-MPOA型 Accord A/T線路圖(26+22pin)

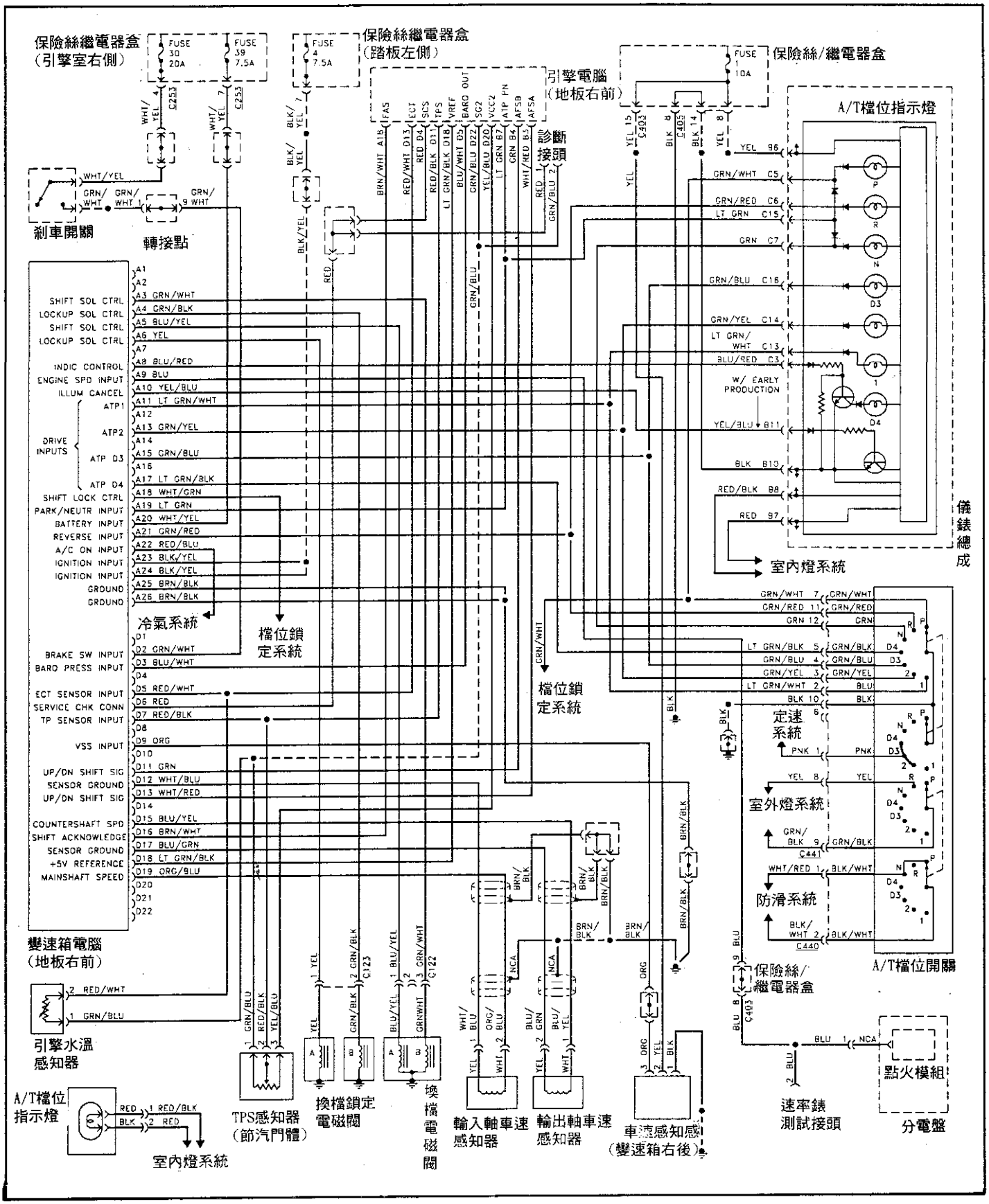

1993～94 HONDA MP1A型 Prelude A/T線路圖(26+22pin)

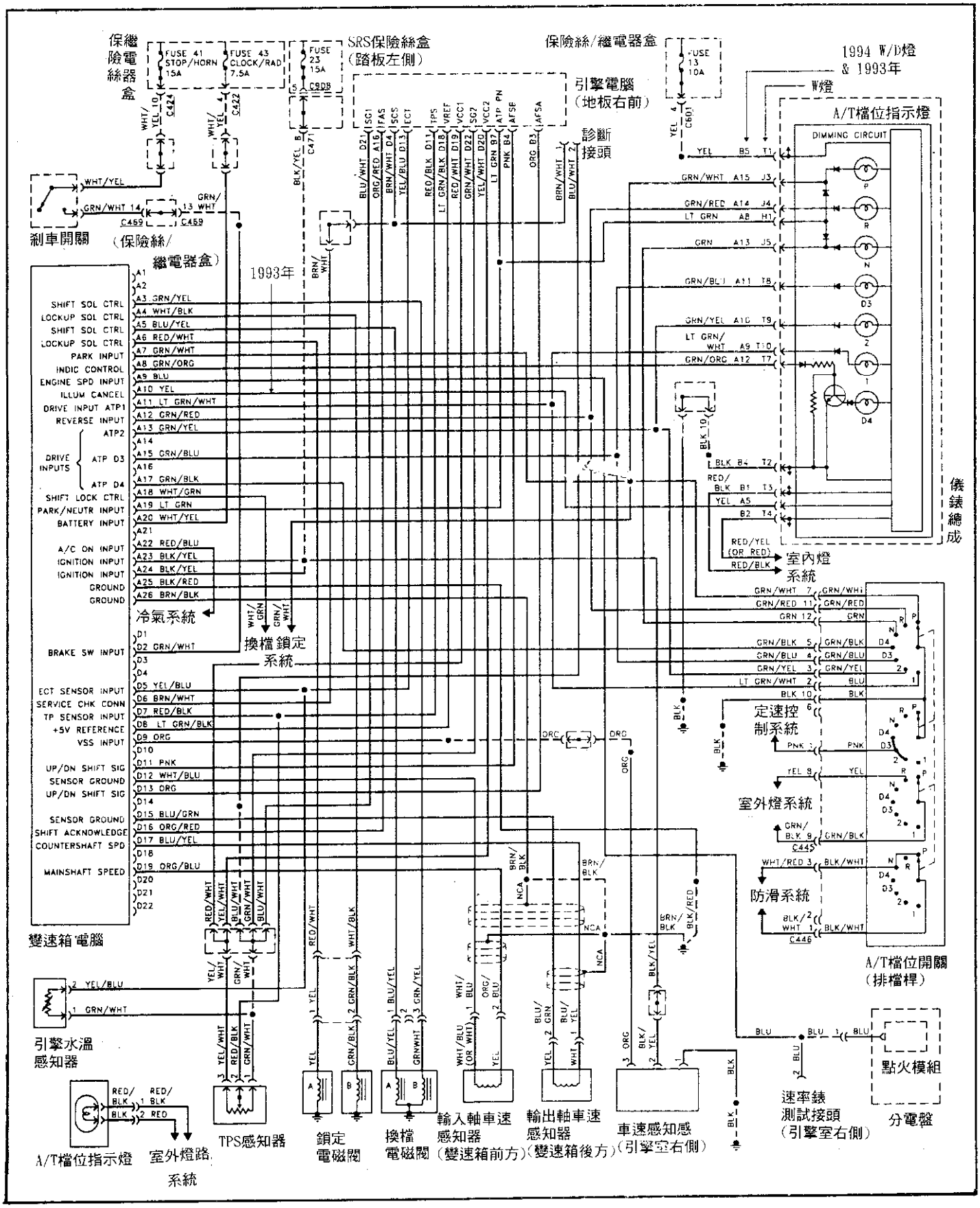

肆、防滑剎車系統診斷與檢測

一、概論:.....4～ 1
二、ACURA與HONDA車系故障碼的診斷在93年以前PASSPORT車系---.....4～ 1
三、清除ABS故障碼,則可將ABS B2或NO2保險絲拆下再裝回---.....4～ 1
四、故障碼的顯示,可區分爲長短閃碼,及閃爍碼及長短閃組合碼三種型式..4～ 1
五、ABS故障碼表1—適用於CIVIC車系.....4～ 2
六、ABS故障碼表2—適用於PASSPORT車系.....4～ 3
七、TCS故障碼表3—由TCS燈閃爍的故障碼.....4～ 4
八、ABS故障碼表4—ACURA/HONDA車系.....4～ 5
1.ABS故障碼讀取方法.....4～ 5
2.ABS故障碼清除方法.....4～ 5
3.ABS故障碼一覽表.....4～ 6
4.ABS故障碼表.....4～ 8
◎ 1995-96 Integra ABS 線路圖(A26+B22) 1 of 2..... 4～10
◎ 1995 Legend 無循跡控制ABS線路圖(A18+B12) 1 of 2.....4～12
◎ 1995 Legend 有循跡控制ABS線路圖(26+16)PIN 1 of 2.....4～14
◎ 1996 SLX ABS線路圖(35PIN) 1 of 2.....4～16
◎ 1995-96 2.5TL ABS線路圖(A26+B22)PIN 1 of 2.....4～18
◎ 1995-96 ACURA 2.5TL ABS系統pin腳說明.....4～20
◎ 1996 3.2TL ABS無循跡控制線路圖(A26+B22)Pin 1 of 2.....4～21
◎ 1995-96 ACURA 3.2TL ABS系統 Pin 腳說明.....4～23
◎ 1996 3.2TL 無循跡控制線路圖(A26+B22)Pin 1 of 2.....4～24
◎ 1995-96年SLX 3.2TL ABS 電腦PIN腳說明.....4～26
◎ 1996年3.5RL 無循跡控制 ABS線路圖(A26+B22)PIN 1 of 2.....4～27
◎ 1995-96 ACURA 3.5RL ABS 系統PIN腳說明.....4～29
◎ 1996年3.5RL 有循跡控制ABS 線路圖(A14+B20)PIN 1 of 2.....4～30
◎ 1995-96 ACURA 3.5RL ABS/TCS 系統Pin腳說明.....4～32
◎ 1995-96 年 Accord ABS線路圖(A26+B22)PIN.....4～34
◎ 1995年 CIVIC & 1995-96年CIVIC Del Sol線路圖(A12+B18)PIN.....4～35
◎ 1995～96年 CIVIC ABS線路圖(A26+B22)PIN.....4～36
◎ 1996 HONDA CIVIC 系統pin腳說明.....4～37
◎ 1995-96年Odyssey ABS線路圖(A26+B22)Pin.....4～38
◎ 1995-96年HONDA Odyssey ABS系統PIN腳說明.....4～39
◎ 1995年Passport ABS線路圖(後輪)(18PIN).....4～40
◎ 1995年Passport & 1996 年Passport 後輪ABS(18PIN)線路圖.....4～41
◎ 1995年Passport四輪傳動ABS線路圖(24+8)PIN.....4～42
◎ 1995-96 年 Prelude ABS線路圖(30)PIN.....4～43

伍、安全氣囊系統診斷與檢測線路

一、ACURA與HONDA車系所採用的安全氣囊依電腦PIN腳型式可區分爲四種:12PIN、16PIN、18PIN及20PIN.....5～ 1

二、安全氣囊故障碼讀取與清除.....5～ 2
◎1996 SLX安全氣囊線路圖(12Pin)/1995-96Passport安全氣囊線路圖12PIN5～ 3
◎1995 Integra安全氣囊線路圖(16Pin)/1995-96 2.5TL安全氣囊線路圖16PIN .....5～ 4
◎ 1995 Legend安全氣囊線路圖(18Pin)/1995-96 3.5RL安全氣囊線路圖18PIN .....5～ 5
◎ 1995 ACCORD安全氣囊線路圖(18Pin)/1996 CIVIC/CIVIC Del Sol/Integra /3.2TL安全氣囊線路圖18PIN.....5～ 6
◎ 1995-96 Odyssey/Prelude/1995 CIVIC安全氣囊線路圖(18Pin)/1996 ACCORD 安全氣囊線路圖20PIN.....5～ 7

陸、空調電腦系統診斷與檢測

一、目前採用下列兩款電子顯示控制的空調面板,具有自我診斷功能---....6～ 1
◎1995～96 ACURA 2.5TL自動恒溫電腦線路圖(A12+B20).....6～ 3
◎1996 ACURA 3.2TL自動恒溫電腦線路圖(A12+B20).....6～ 4
◎1995 ACURA Legend自動恒溫電腦線路圖(A3+B2+C30) 1 of 2.....6～ 5
◎1995-96 ACURA Integra 空調系統線路圖.....6～ 7
◎1995 ACURA Integra 空調系統線路圖(1 of 2).....6～ 8
◎1996 HONDA CIVIC 空調系統線路圖.....6～10
◎1996 HONDA CIVIC Del Sol 空調系統線路圖.....6～11
◎1995-96 HONDA Accord 空調系統線路圖(1 of 2).....6～12
◎1995-96 HONDA Odyssey/Oasis空調系統線路圖(1 of 2).....6～14
◎1995-96 HONDA Prelude 空調系統線路圖(1 of 2).....6～16

ACURA車系元件位置

ACURA車系元件位置.....圖1～47

HONDA 全車系引擎技術規格資料

1988-91 CIVIC 1.6i-16/CRX PGM-FI 噴射.....附～ 1
1988-91 CIVIC 1.6i/CRX PGM-FI 噴射.....附～ 2
1988-91 CIVIC 1.6i-16/CRX 有觸媒 PGM-FI 噴射.....附～ 3
1988-91 CIVIC Shuttle 4x4 有觸媒 PGM-FI 噴射.....附～ 4
1988-91 CIVIC 1.6i/CRX 有觸媒 PGM-FI 噴射.....附～ 5
1990-91 CIVIC CRX 有觸媒 PGM-FI 噴射.....附～ 6
1991-94 CIVIC 1.5i 16V 有觸媒 PGM-FI 噴射.....附～ 7
1991-95 CIVIC 1.5i 16VT有觸媒 PGM-FI 噴射.....附～ 8
1994-95 CIVIC Coupe 1.5 16V有觸媒 PGM-FI 噴射.....附～ 9
1991-94 CIVIC VTEC 1.6i 16V有觸媒 PGM-FI 噴射.....附～10
1992-97 CIVIC CRX 1.6i-VT 有觸媒 PGM-FI 噴射.....附～11

笛威汽車技術研討會

1994-95 CIVIC Coupe 16i 16v VTEC 有觸媒 PGM-FI 噴射.....附～12
1991-95 CIVIC 16i-VT 有觸媒 PGM-FI 噴射.....附～13
1992-95 CIVIC CRX 1.6-VT 有觸媒 PGM-FI 噴射.....附～14
1995-97 CIVIC 1.4 有觸媒 PGM-FI 噴射.....附～15
1996-97 CIVIC 1.4 有觸媒 PGM-FI 噴射.....附～16
1995-97 CIVIC 1.5V TEC-E 有觸媒 PGM-FI 噴射.....附～17
1996-97 CIVIC 1.5iVTEC 有觸媒 PGM-FI 噴射.....附～18
1995-97 CIVIC 1.6i 有觸媒 PGM-FI 噴射.....附～19
1995-97 CIVIC 1.6 VTEC 有觸媒 PGM-FI 噴射.....附～20
1996-97 CIVIC 1.6 VTEC 有觸媒 PGM-FI 噴射.....附～21
1996-97 CIVIC 1.6i VTEC 有觸媒 PGM-FI 噴射.....附～22
1988-91 CIVIC Shuttle 4x4 PGM-FI 噴射.....附～23
1987-89 Ballade 1.5i PGM-FI 噴射.....附～24
1988-89 Integra 1.6i PGM-FI 噴射.....附～25
1990-95 Concerto 1.5i 有觸媒 PGM-FI 噴射.....附～26
1990-94 Concerto 1.6i PGM-FI 噴射.....附～27
1990-95 Concerto 1.6 有觸媒 PGM-FI 噴射.....附～28
1990-95 Concerto 1.6i有觸媒 PGM-FI 噴射.....附～29
1986-90 Accord 2.0i PGM-FI 噴射.....附～30
1987-90 Accord 2.0i PGM-FI 噴射.....附～31
1987-90 Accord 2.0i 有觸媒 PGM-FI 噴射.....附～32
1990-93 Accord 2.0i PGM-FI 噴射.....附～33
1990-93 Accord 2.0i 有觸媒 PGM-FI 噴射.....附～34
1991-93 Accord 2.0i 有觸媒 PGM-FI 噴射.....附～35
1992-97 Accord Coupe 2.0i 有觸媒 PGM-FI 噴射.....附～36
1990-93 Accord 2.2i 有觸媒 PGM-FI 噴射.....附～37
1992-97 Accord 2.2 Aerodeck 有觸媒 PGM-FI 噴射.....附～38
1993-97 Accord 2.0i 有觸媒 PGM-FI 噴射.....附～39
1993-97 Accord 2.0i Aerodeck 有觸媒 PGM-FI 噴射.....附～40
1993-97 Accord 2.0i 有觸媒 PGM-FI 噴射.....附～41
1993-97 Accord 2.3i 有觸媒 PGM-FI 噴射.....附～42
1987-92 Prelude 4WS 2.0i 16V PGM-FI 噴射.....附～43
1987-92 Prelude 4WS 2.0i 16V 有觸媒 PGM-FI 噴射.....附～44
1992-96 Prelude 2.0i 有觸媒 PGM-FI 噴射.....附～45
1993-96 Prelude 2.2i-VT 有觸媒 PGM-FI 噴射.....附～46
1992-96 Prelude 2.3i 有觸媒 PGM-FI 噴射.....附～47
1987-91 Legend/Coupe 2.7i有觸媒 PGM-FI 噴射.....附～48
1987-91 Legend/Coupe 2.7i PGM-FI 噴射.....附～49
1991-96 Legend/Coupe 3.2i 有觸媒 PGM-FI 噴射.....附～50
1996-97 Legend 3.5i 有觸媒 PGM-FI 噴射.....附～51
1995-97 Shuttle 2.2i 有觸媒 PGM-FI 噴射.....附～52

肆、防滑剎車系統診斷與檢測

一、概論:.....4～ 1
二、ACURA與HONDA車系故障碼的診斷在93年以前PASSPORT車系---.....4～ 1
三、清除ABS故障碼,則可將ABS B2或NO2保險絲拆下再裝回---.....4～ 1
四、故障碼的顯示,可區分爲長短閃碼,及閃爍碼及長短閃組合碼三種型式..4～ 1
五、ABS故障碼表1—適用於CIVIC車系.....4～ 2
六、ABS故障碼表2—適用於PASSPORT車系.....4～ 3
七、TCS故障碼表3—由TCS燈閃爍的故障碼.....4～ 4
八、ABS故障碼表4—ACURA/HONDA車系.....4～ 5
1.ABS故障碼讀取方法.....4～ 5
2.ABS故障碼清除方法.....4～ 5
3.ABS故障碼一覽表.....4～ 6
4.ABS故障碼表.....4～ 8
◎ 1995-96 Integra ABS 線路圖(A26+B22) 1 of 2..... 4～10
◎ 1995 Legend 無循跡控制ABS線路圖(A18+B12) 1 of 2.....4～12
◎ 1995 Legend 有循跡控制ABS線路圖(26+16)PIN 1 of 2.....4～14
◎ 1996 SLX ABS線路圖(35PIN) 1 of 2.....4～16
◎ 1995-96 2.5TL ABS線路圖(A26+B22)PIN 1 of 2.....4～18
◎ 1995-96 ACURA 2.5TL ABS系統pin腳說明.....4～20
◎ 1996 3.2TL ABS無循跡控制線路圖(A26+B22)Pin 1 of 2.....4～21
◎ 1995-96 ACURA 3.2TL ABS系統 Pin 腳說明.....4～23
◎ 1996 3.2TL 無循跡控制線路圖(A26+B22)Pin 1 of 2.....4～24
◎ 1995-96年SLX 3.2TL ABS 電腦PIN腳說明.....4～26
◎ 1996年3.5RL 無循跡控制 ABS線路圖(A26+B22)PIN 1 of 2.....4～27
◎ 1995-96 ACURA 3.5RL ABS 系統PIN腳說明.....4～29
◎ 1996年3.5RL 有循跡控制ABS 線路圖(A14+B20)PIN 1 of 2.....4～30
◎ 1995-96 ACURA 3.5RL ABS/TCS 系統Pin腳說明.....4～32
◎ 1995-96 年 Accord ABS線路圖(A26+B22)PIN.....4～34
◎ 1995年 CIVIC & 1995-96年CIVIC Del Sol線路圖(A12+B18)PIN.....4～35
◎ 1995～96年 CIVIC ABS線路圖(A26+B22)PIN.....4～36
◎ 1996 HONDA CIVIC 系統pin腳說明.....4～37
◎ 1995-96年Odyssey ABS線路圖(A26+B22)Pin.....4～38
◎ 1995-96年HONDA Odyssey ABS系統PIN腳說明.....4～39
◎ 1995年Passport ABS線路圖(後輪)(18PIN).....4～40
◎ 1995年Passport & 1996 年Passport 後輪ABS(18PIN)線路圖.....4～41
◎ 1995年Passport四輪傳動ABS線路圖(24+8)PIN.....4～42
◎ 1995-96 年 Prelude ABS線路圖(30)PIN.....4～43

肆、防滑剎車系統診斷與檢測:

一、概論:

ACURA與HONDA車系採用的防滑剎車有ABS及TCS循跡式剎車系統兩大系統採用OBD-II診斷座可將OBD-II診斷中12#腳跨接搭鐵讀取故障碼，其它車系可由ABS診斷或由引擎電腦側的診斷座直接跨接讀碼。

二、ACURA與HONDA車系故障碼的診斷在93年以前Passport車系由儀錶板左下方的橘紅色診斷座中的"1"，"3"腳跨接讀取故障，其它車系的自我診斷均與引擎診斷座相同，參考1-1頁圖示即可。若有OBD-II車系中的12# 腳如有PIN腳，則可將12#接搭鐵即可讀取故障碼。

三、清除ABS故障碼，則可將ABS B2 或 NO_2保險絲拆下再裝回或直接拆開ABS電腦再裝回即可。

四、故障碼的顯示，可區分爲長短閃碼，及閃爍組合碼及長短閃組合碼三種型式。

◎適用於CIVIC及PASSPORT車系。

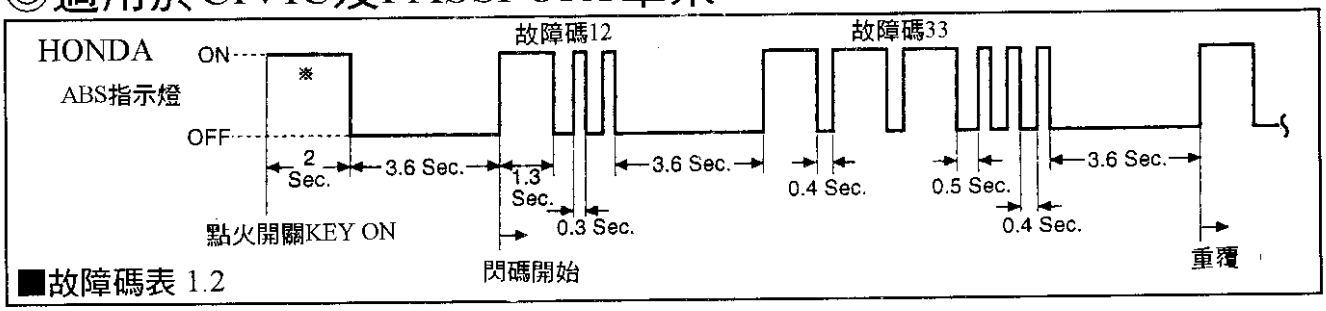

◎由TCS 燈閃爍的碼。

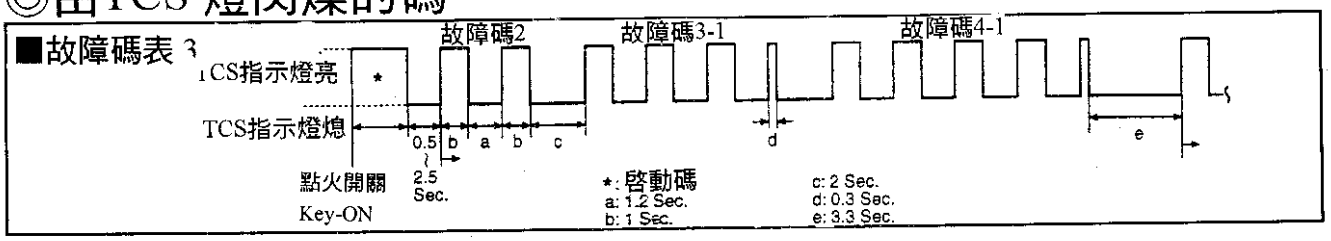

◎其它所有車系。

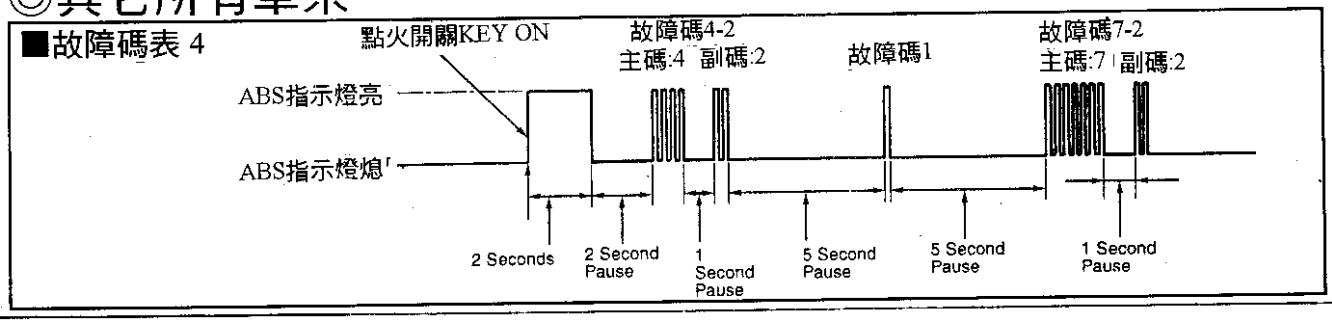

五■ABS 故障碼表1—適用於CIVIC車系(1995年以後)

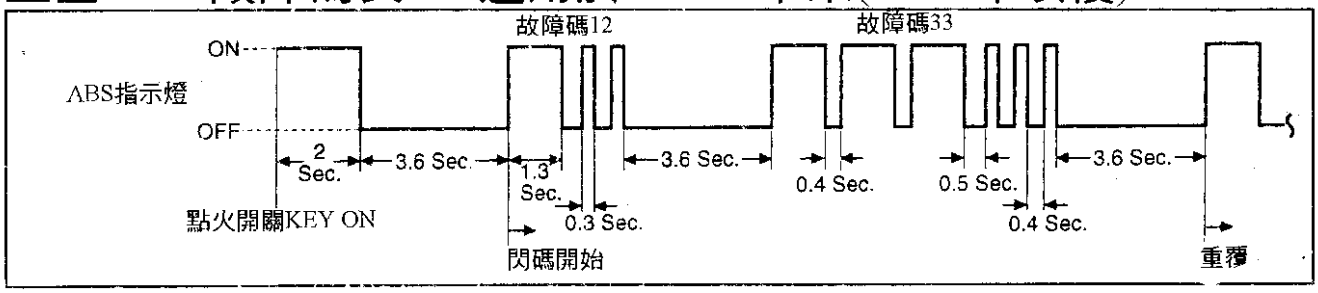

1.ABS故障碼讀取方法:

(1).使用一條跨接線去跨接在手套箱底下的維修檢查連接器。

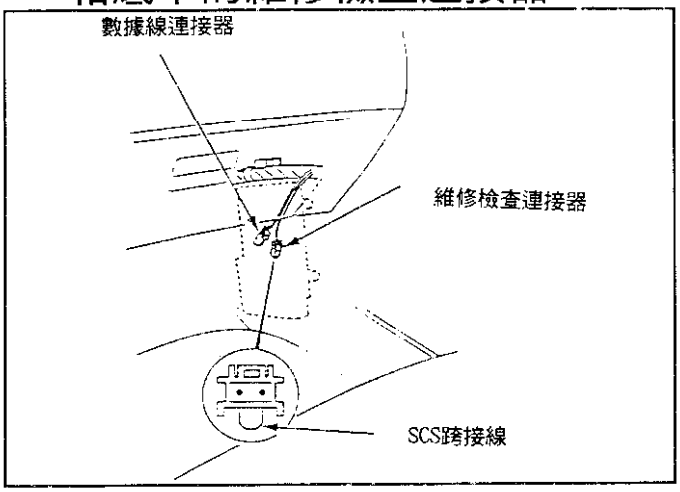

(2).點火開關KEY-ON，並讀取ABS指示燈閃爍的故障碼。

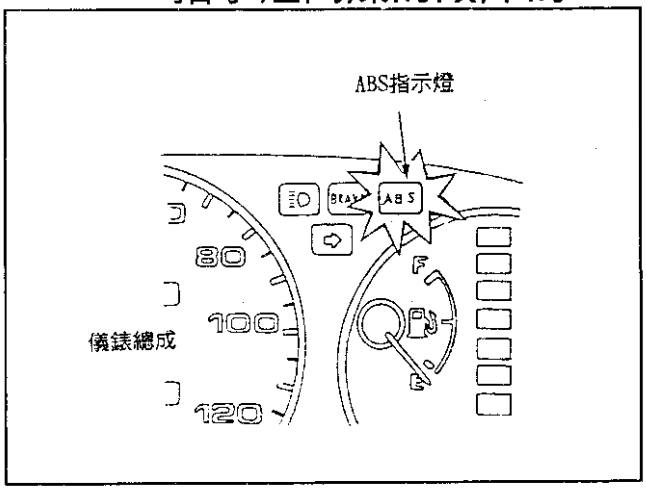

2.ABS故障碼清除方法:

(1).點火開關KEY-ON。

(2).拆下在ABS保險絲/繼電器盒內的ABS B2(15A)保險絲3秒後再裝回即可清除故障碼。

(3).再拆下診斷跨接線。

故障碼	內容	故障碼	內容	故障碼	內容
燈一直熄	檢查ABS電腦電源及搭鐵線如果均良好，則表示電腦不良。	17	左後輸速感知器線路	38	左後出油電磁閥線路
		18	左前輪速感知器信號	51	油泵馬達電源線路
燈一直亮	檢查IG2，+B或故障燈線路，若正常表示電腦不良。	31	右前進油電磁閥線路	52	油泵馬達控制線路
11	右前輪速感知器線路	32	右前進油電磁閥線路	53	油泵馬達一直運轉
12	右前輪速感知器信號	33	左前進油電磁閥線路	54	主繼電器線路
13	左前輪速感知器線路	34	左前出油電磁閥線路	61	電源電壓太高或太低
14	左前輪速感知器信號	35	右後進油電磁閥線路	81	ABS電腦不良
15	右後輪速感知器線路	36	右後出油電磁閥線路		
16	右後輪速感知器信號	37	左後進油電磁閥線路		

六 ■ ABS故障碼表 2 — 適用於 Pass Port車系

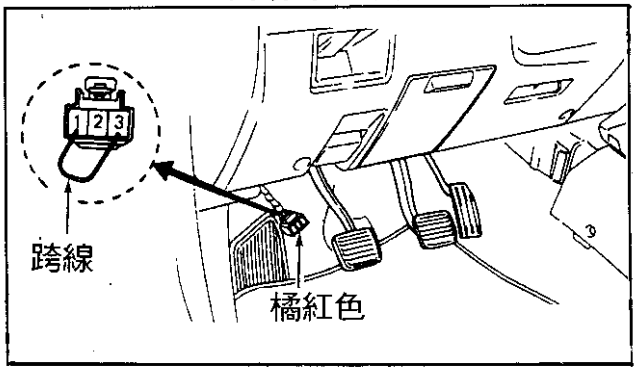

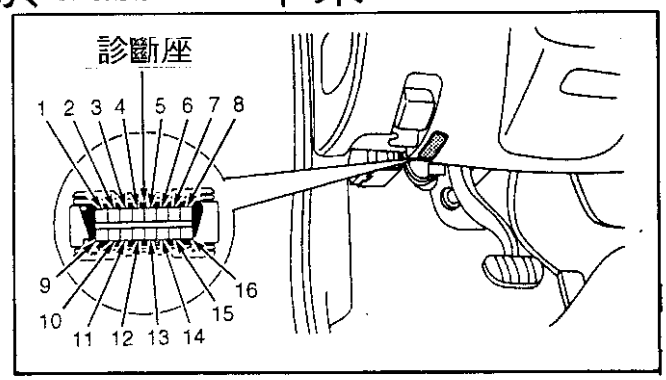

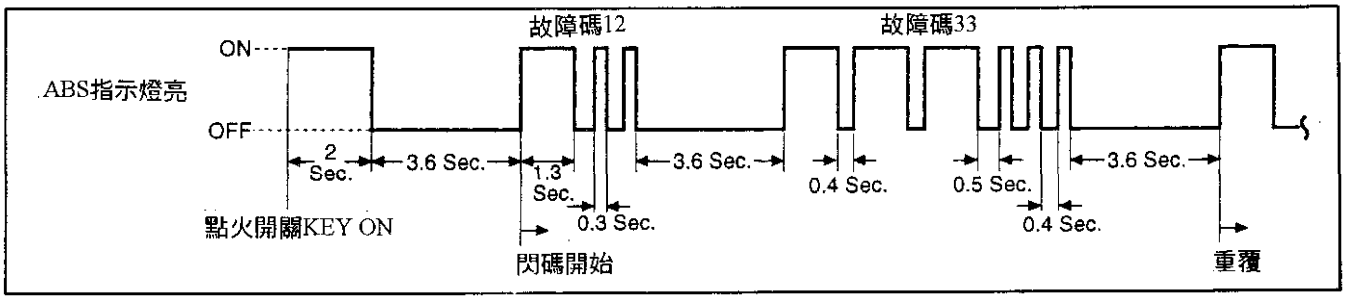

故障碼	內　　容	故障碼	內　　容	故障碼	內　　容
14	ABS繼電器控制線路	35	右後輪速線路不良(4WD)	64	後輪馬達斷線
15	ABS繼電器短路或斷路	36	電源電壓太低	65	後輪馬達搭鐵
16	ABS繼電器線圈斷路	37	電源電壓太高	66	後輪馬達短路
17	ABS繼電器線圈搭鐵	38	左前 ESB無法鎖定馬達	71	後輪電磁閥線路不良
18	ABS繼電器線圈短路	41	右前 ESB無法鎖定馬達	72	後輪電磁閥短路
21	左前輪速信號爲 0	42	後輪 ESB無法鎖定馬達	76	左前電磁閥線路不良
22	右前輪速信號爲 0	44	左前液壓閥無法作用	77	左前電磁閥短路
23	左後輪速爲 0(4WD)	45	右前液壓閥無法作用	78	右前電磁閥線路不良
24	右後輪速爲 0(4WD)	46	後輪液壓閥無法作用	81	右前電磁閥短路
24	後輪速爲 0(2WD)	47	左前馬達釋放不良	82	ABS電腦 EPROM不良
25	左前輪速信號不良	48	右前馬達釋放不良	91	剎車開關線路
26	右前輪速信號不良	51	後輪馬達釋放不良	92	剎車開關信號
27	左後輪速信號不良	55	ABS主電腦不良	93	故障碼 91、92存在
28	右後輪速信號不良	56	左前馬達線路斷線	94	剎車開關信號一直有
28	後輪速信號不良(2WD)	57	左前馬達搭鐵	95	無法取得剎車開關信號
32	左前輪速線路不良	58	左前馬達短路	96	4WD開關不良
33	右前輪速線路不良	61	右前馬達斷線	97	加速信號搭鐵
34	左後輪速線路不良(4WD)	62	右前馬達搭鐵	98	加速信號短路
34	後輪速線路不良(2WD)	63	右前馬達短路	----	--------

七 ■ TCS故障碼表 3 — 由 TCS燈閃爍的故障碼

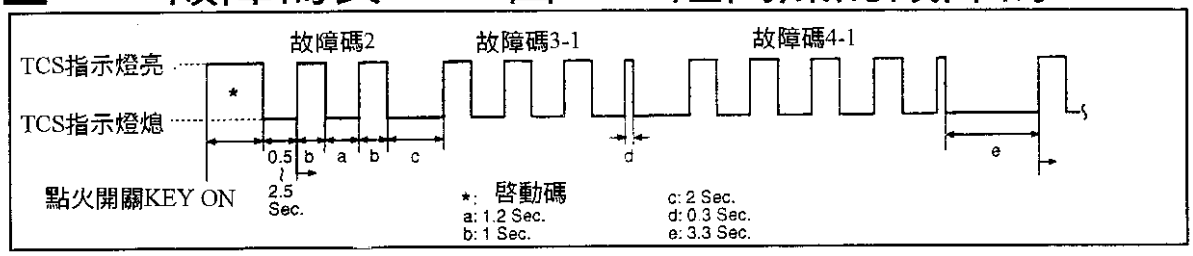

■巡跡式剎車系統故障碼讀取與清除—TCS

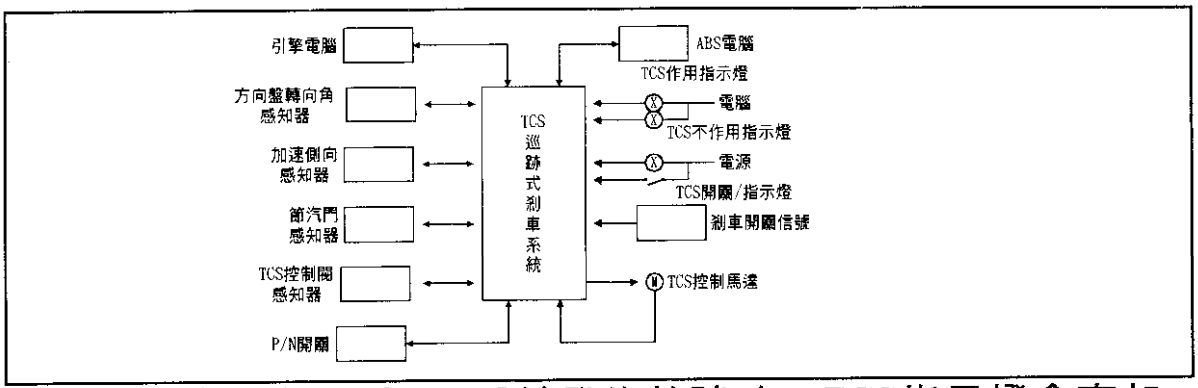

■ 當車輛行駛中偵側到TCS系統發生故障時，TCS指示燈會亮起，如將點火開關KEY-OFF後，再發動引擎TCS燈會熄滅，但TSC故障碼會記憶在電腦中，最多可記憶三組故障碼。

■當讀取故障碼時，最近剛發生的故障碼會先輸出。

1. TCS故障碼讀取程序:

(1) 將點火開關KEY-OFF，利用跨接線將診斷座(白線及黑線)跨接。

(2) 點火開關KEY-ON，但不要發動引擎，如果TCS有故障會直接閃故障碼。

(3) TCS指示燈閃亮 1.2秒表示主碼， 閃亮 0.3秒爲輔助碼。

2. TCS故障碼清除程序:

◎ 將 ABS NO2保險絲拆下 3秒以上即可清除故障碼。

3. TCS故障碼表:

故障碼	內　　容	故障碼	內　　容	故障碼	內　　容
燈不亮	TCS燈沒有亮，檢查 BACK-up保險絲及線頭	3-6	節汽門位置信號(TPS)	5-3	IGN信號不良(IG1)
燈一直亮	檢查 ECU保險絲及線頭	3-7	TCS控制閥信號(TCV)	5-4	TCS控制馬達不良
1-2	TCS電腦不良	4-1	右前輪速信號(FRP)	5-5	TCS控制馬達不良
2	手剎車一直作用著	4-2	左前輪速信號(FLP)	5-6	TCS控制馬達不良
2-1	轉向角度感知器	4-4	右後輪速信號(FRP)	5-7	限壓控制線路
2-3	G感知器	4-8	左後輪速信號(FLP)	5-8	TCS超負荷
3-1	TCS與引擎電腦連線信號	4-9	ABS電腦不良	5-9	低壓控制線路
3-2	引擎轉速信號(NEP)	5-1	安全繼電器不良	5-10	TCS一直作用
3-4	參考電壓信號(VREF)	5-2	IGN信號不良(IG1)	6-1	檔位開關信號
3-5	大氣壓力感知器信號(BARO)				

八■ ABS故障碼表 4 — ACURA/HONDA車系

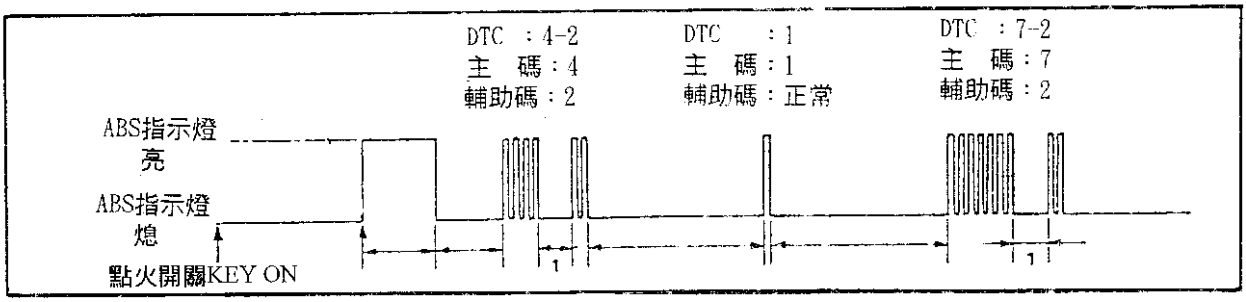

故障碼	內　　容	故障碼	內　　容	故障碼	內　　容
燈不亮	檢查 BACK-up保險絲	3-4	右前輪速信號	6	前後輪安全繼電器不作用
燈一直亮	檢查 ABS B2保險絲	3-8	左前輪速信號	6-1	前輪安全繼電器不作用
1	ABS泵浦一直運轉	3-12	系統正常	6-4	後輪安全繼電器不作用
1-2	ABS泵浦馬達不良	4-1	右前輪速感知器	7-1	右前電磁閥線路
1-3	高壓側漏油	4-2	左前輪速感知器	7-2	左前電磁閥線路
1-4	油壓開關不良	4-4	右前輪速感知器	7-4	後輪電磁閥線路
1-8	高壓系統不良	4-8	左前輪速感知器	8-1	ABS電腦不良(功能)
2-1	手剎車開關信號	5	左/右後輪咬死	8-2	ABS電腦不良(監控)
3-1	右前輪速信號	5-4	右後輪咬死	8-4	ABS電腦不良(處理)
3-2	左前輪速信號	5-8	左後輪咬死	—	—

1. ABS故障碼讀取方法:

(1). 使用SCS跨接線連接至手套箱底下的維修檢查連接器。

(2). 點火開關 KEY-ON，並讀取ABS指示燈閃爍的DTC故障碼。

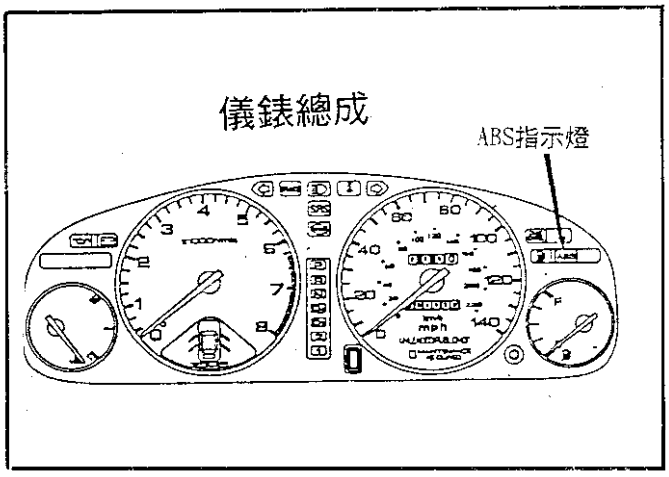

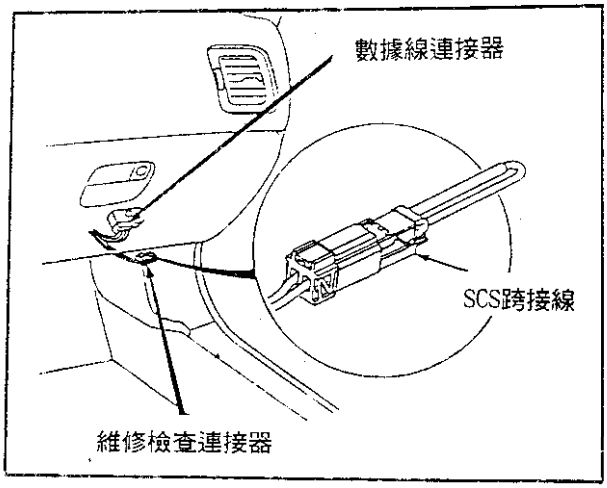

2. ABS故障碼清除方法:

(1).點火開關Key-on。

(2).拆下 SCS跨接線。

(3).拆下在引擎室內的ABS保險絲/繼電器盒內的ABS B2(15A)保險絲，等10秒後再回保險絲，即可清除故障記憶。

3. ABS故障碼一覽表

DTC 故障碼	診 斷 症 狀	可　　能　　原　　因
---	在點火開關開時 ,ABS指示燈不亮	1) 燒斷的 BACK UP(倒車燈)/METER燈(10A)保險絲 2) BACK UP燈/METER燈(10A)保險絲和 ABS指示燈之間的電路開路 3) 燒斷的 ABS指示泡燈泡 4) ABS指示燈和 ABS電腦之間導線開路 5) ABS電腦和車身搭鐵之間導線開路 6) 不良的車身搭鐵 7) 故障的 ABS電腦
	ABS指示燈在引擎 起動後不能熄滅	1) 燒斷的 R/C MIRROR(7.5A)保險絲 2) 引擎室內的 ABS保險絲/繼電器盒內的 ABS B2保險絲和電瓶之的電路開路 3) 引擎室內的保險絲/繼電器盒和 ABS 控制電腦之間的電路開路 4) 燒斷的 ABS B2(15A)保險絲 5) 引擎室內的 ABS保險絲/繼電器盒內部電路開路 6) 引擎室內的 ABS保險絲/繼電器盒和ABS電腦之間電路開路 7) 發電機故障 8) 發電機和 ABS電腦之間的電路開路 9) ABS指示燈和 ABS電腦之間的搭鐵線短路 10) 故障的 ABS電腦
—	ABS泵浦馬達 過度運轉	1) 壓力開關卡滯在 OFF位置 2) 壓力開關和 ABS電腦之間電路開路 3) 壓力開關電路和車身之間搭鐵電路開路或搭鐵不良 4) 泵浦放電值下降 5) 輸出閥洩漏 6) 洩壓閥洩漏 7) ABS剎車油洩漏 8) 故障的 ABS電腦
1-2	泵浦馬達	1) R/C MIRROR(7.5A)保險絲至車身搭鐵之間電路短路或開路 2) 在 ABS保險絲/繼電器盒的 PMR電路至車身搭鐵之間電路短路或開路 3) 故障的泵浦馬達繼電器 4) ABS保險絲/繼電器盒和 ABS電腦的 PMR電路至車身搭鐵之間電路開路或短路 5) 電瓶和 ABS保險絲/繼電器盒之間電路開路 6) 燒斷的 ABS馬達(40A)保險絲 7) 燒斷的 ABS電腦(10A)保險絲 8) 馬達驅動電路和 ABS保險絲繼電器盒的 MCK電路至車身搭鐵的電路開路或短路 9) ABS保險絲/繼電器盒的 MCK電路和 ABS電腦至車身搭鐵的電路開路或短路 10) ABS保險絲/繼電器盒和泵浦馬達至車身搭鐵的電路開路或短路 11) 故障的泵浦馬達 12) 泵浦馬達和A車身搭鐵之間的電路開路或搭鐵不良 13) 故障的 ABS電腦
1-3	高壓洩漏	1) 洩漏的出油閥 2) 洩漏的洩壓閥 3) 不良的壓力開關電路接點
1-4	壓力開關	1) ABS電腦和壓力開關至車身搭鐵之間的電路短路 2) 壓力開關卡滯在 ON的位置 3) 故障的 ABS電腦
1-8	高壓系統	1) 蓄壓器氣體洩漏 2) 變換洩壓閥設定壓力 3) 後出油電磁閥關閉延遲 4) 變換壓力開關設定壓力

◎續 ABS故障碼一覽表

DTC 故障碼	診 斷 症 狀	可　　能　　原　　因
2-1	駐車剎車	1) 總泵主貯油器油面太低 2) BACK UP燈/METER燈(10A)保險絲和剎車燈之間電路開路 3) 燒斷的剎車燈燈泡 4) 剎車燈和 ABS電腦至車身搭鐵之間電路開路或短路 5) 駐車剎車開關卡滯在 ON的位置 6) 剎車燈和駐車剎車燈車身搭鐵之間電路短路 7) 剎車油位開關卡滯在開的位置 8) 剎車燈和剎車油位開關至車身搭鐵之間電路短路 9) ABS電腦故障
3-1 3-2 3-4 3-8	右前脈衝 左前脈衝 右後脈衝 左後脈衝	1) 碎裂的脈衝齒輪 2) 安裝不良的車輪咸知器
3-12	輪胎螺紋差異	輪胎螺紋安裝差異
4-1 4-2 4-3 4-4	右前車輪感知器 左前車輪感知器 右後車輪感知器 左後車輪感知器	1) 車輪感知器至車身搭鐵短路或內部短路或開路 2) 車輪感知器(+)和 ABS電腦至車身搭鐵之間電路短路開路 3) 車輪感知器(-)和 ABS電腦至車身搭鐵之間電路開路短路 4) 車輪感知器(+)至(-)和 ABS電腦之間電路開路短路 5) 過鬆的連接器或不良的接頭觸點 6) 不良的車輪感知器間隙 7) 脈衝失效 8) 調節器降壓不良
— 5-4 5-8	右/左後輪鎖定 右後輪鎖定 左後輪鎖定	1) 車輪感知器系統至車身搭鐵短路或內部短路或電路開路 2) 後剎車拖曳 3) 調節器降壓不良 4) ABS電腦故障
— 6-1 6-4	前/後故障保護繼 電器 前故障保護繼電器 後故障保護繼電器	1) 故障保護繼電器驅動電路和 ABS電腦電源線短路 2) 在 ABS電腦的驅動繼電器晶體電路故障 3) 故障保護繼電器卡滯在 ON的位置 4) 故障保護繼電器的驅動電磁線圈電路和 ABS電腦電源線短路
7-1 7-2 7-4	右前電磁閥 左前電磁閥 後電磁閥	1) 故障保護繼電器驅動卡滯在 OFF的位置 2) ABS保險絲/繼電器盒的電磁線圈電路和 ABS電腦之間電路開路 3) 電磁線圈驅動電路和 ABS電腦至車身搭鐵之間電路短路 4) 在 ABS電腦的電磁線圈驅動晶體故障 5) 電磁線圈驅動電路和 ABS電腦之間電源短路 6) 在 ABS電腦的電磁線圈驅動晶體故障 7) 電磁線圈驅動電路電源短路 8) 電磁線圈輸入線至輸出線和 ABS電腦之間電源短路
8-1	ABS故障	1) 車輪速率感知器信號在 6mph(10Km/h)或更少時消失 2) ABS電腦故障
8-2	CPU	ABS電腦故障
8-4	1C[積體電路]	ABS電腦故障

4. ABS故障碼表

故障碼		故障原因
MIL	LED	
10	1 - 0	泵浦馬達(超轉)/液壓控制
12	1 - 2	泵浦馬達線路不良
13	1 - 3	高壓端洩漏
14	1 - 4	壓力開關線路不良
18	1 - 8	液壓總成洩漏
	2 - 0	手剎車開關 (Prelude/Accord
21	2 - 1	手剎車開關或指示燈損壞
31	3 - 1	右前感知器齒環損壞
32	3 - 2	左前感知器齒環損壞
	3 - 1	前安全繼電器 (Prelude/Accord)
	3 - 2	後安全繼電器 (Prelude/Accord)
34	3 - 4	右/左後感知器齒環損壞
38	3 - 8	左後感知器齒環損壞
	3 - 13	右前感知器齒環損壞 (Prelude/Accord)
	3 - 14	左前感知器齒環損壞 (Prelude/Accord)
	3 - 15	左/右後感知器齒環損壞 (Prelude/Accord)
41	4 - 1	右前車速感知器信號不良
42	4 - 2	左前車速感知器信號不良
44	4 - 4	右後車速感知器信號不良
48	4 - 8	左後車速感知器信號不良
	4 - 12	左/右後軸車速感知器線路不良
50	5 - 0	左/右後軸車速感知器
	5 - 0	左/右前車速感知器調整不當
	5 - 1	右前車速感知器 (Prelude/Accord)
	5 - 2	左前車速感知器 前/後安全繼電器線路短路或斷路
54	5 - 4	右後車速感知器
58	5 - 8	左後車速感知器
6	6 - 0	前/後安全繼電器線路短路或斷路
61	6 - 1	前安全繼電器線路短路或斷路
	6 - 1	右前車速感知器線路短路或斷路 (Prelude/Accord)
	6 - 2	左前車速感知器 (Prelude/Accord)
64	6 - 4	後安全繼電器線路短路或斷路
	6 - 4	右後車速感知器 (Prelude/Accord)
	6 - 8	左後車速感知器 (Prelude/Accord)
71	7 - 1	右前電磁閥斷路

◎續 故障碼表

故障碼		故障原因
MIL	LED	
71	7 - 1	右前車速感知器 (Prelude/Accord)
72	7 - 2	左前電磁閥斷路
	7 - 2	左前車速感知器 (Prelude/Accord)
74	7 - 4	左/右後電磁閥斷路
	7 - 4	右後車速感知器 (Prelude/Accord)
	7 - 8	左後車速感知器 (Prelude/Accord)
	8 - 1	後差速離合器繼電器，撞擊開關
	8 - 1	右前進油電磁閥線路斷路 (Prelude/Accord)
	8 - 2	後差速離合器鎖定繼電器/電磁閥
	8 - 2	右前出油電磁閥線路斷路 (Prelude/Accord)
	8 - 3	後差速離合器吸合繼電器/電磁閥
	8 - 3	右前進/出油電磁閥線路斷路 (Prelude/Accord)
	8 - 4	左前進油電磁閥線路斷路 (Prelude/Accord)
	8 - 8	左前出油電磁閥線路斷路 (Prelude/Accord)
	8 - 12	左前進/出油電磁閥線路斷路 (Prelude/Accord)
	8 - 15	左/右前安全繼電器訊號錯誤 (Prelude/Accord)
	9 - 0	後軸進油電磁閥線路斷路 (Prelude/Accord)
	10 - 0	後軸出油電磁閥線路斷路 (Prelude/Accord)
	11 - 0	後軸進/出油電磁閥線路斷路 (Prelude/Accord)
	11 - 3	右前/後電磁閥線路斷路 (Prelude/Accord)
	11 - 12	左前/後電磁閥線路斷路 (Prelude/Accord)
	11 - 15	前/後電磁閥線路斷路 (Prelude/Accord)
	12 - 1	右前進油電磁閥線路短路 (Prelude/Accord)
	12 - 2	右前出油電磁閥線路短路 (Prelude/Accord)
	12 - 3	右前進/出油電磁閥線路短路 (Prelude/Accord)
	12 - 4	左前進油電磁閥線路短路 (Prelude/Accord)
	12 - 8	左前出油電磁閥線路短路 (Prelude/Accord)
	12 - 12	左前進/出電磁閥線路短路 (Prelude/Accord)
	12 - 15	左/右前電磁閥線路短路 (Prelude/Accord)
	13 - 0	後軸進油電磁閥線路短路 (Prelude/Accord)
	14 - 0	後軸出油電磁閥線路短路 (Prelude/Accord)
	15 - 0	後軸進/出油電磁閥線路短路 (Prelude/Accord)
	15 - 3	右前/後電磁閥線路短路 (Prelude/Accord)
	15 - 12	左前/後電磁閥線路短路 (Prelude/Accord)
	持續亮著	前/後電磁閥 (Prelude/Accord)

1995-96 Integra ABS 線路圖(A26+B22) 1 of 2

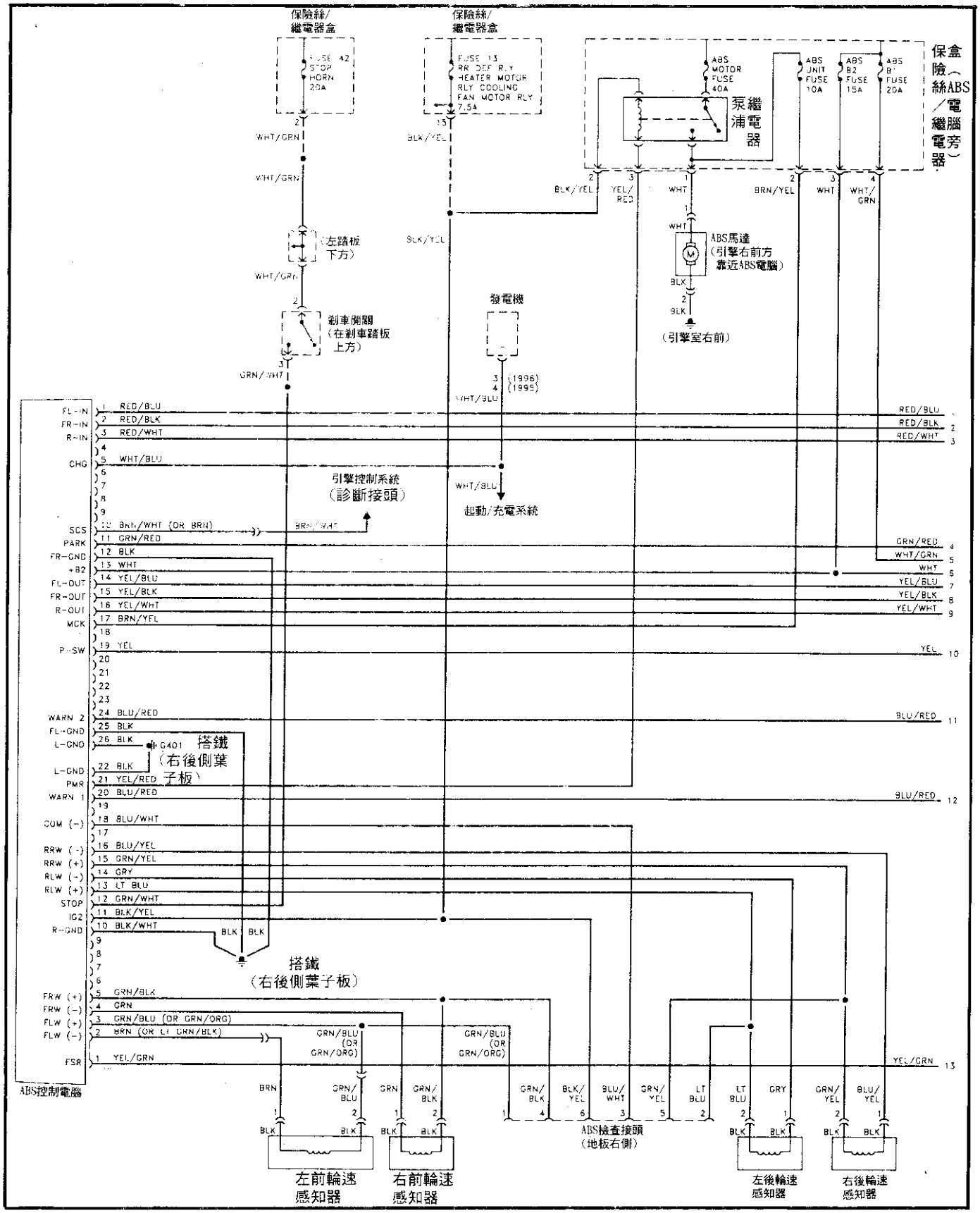

1995-96 Integra ABS 線路圖(A26+B22) 2 of 2

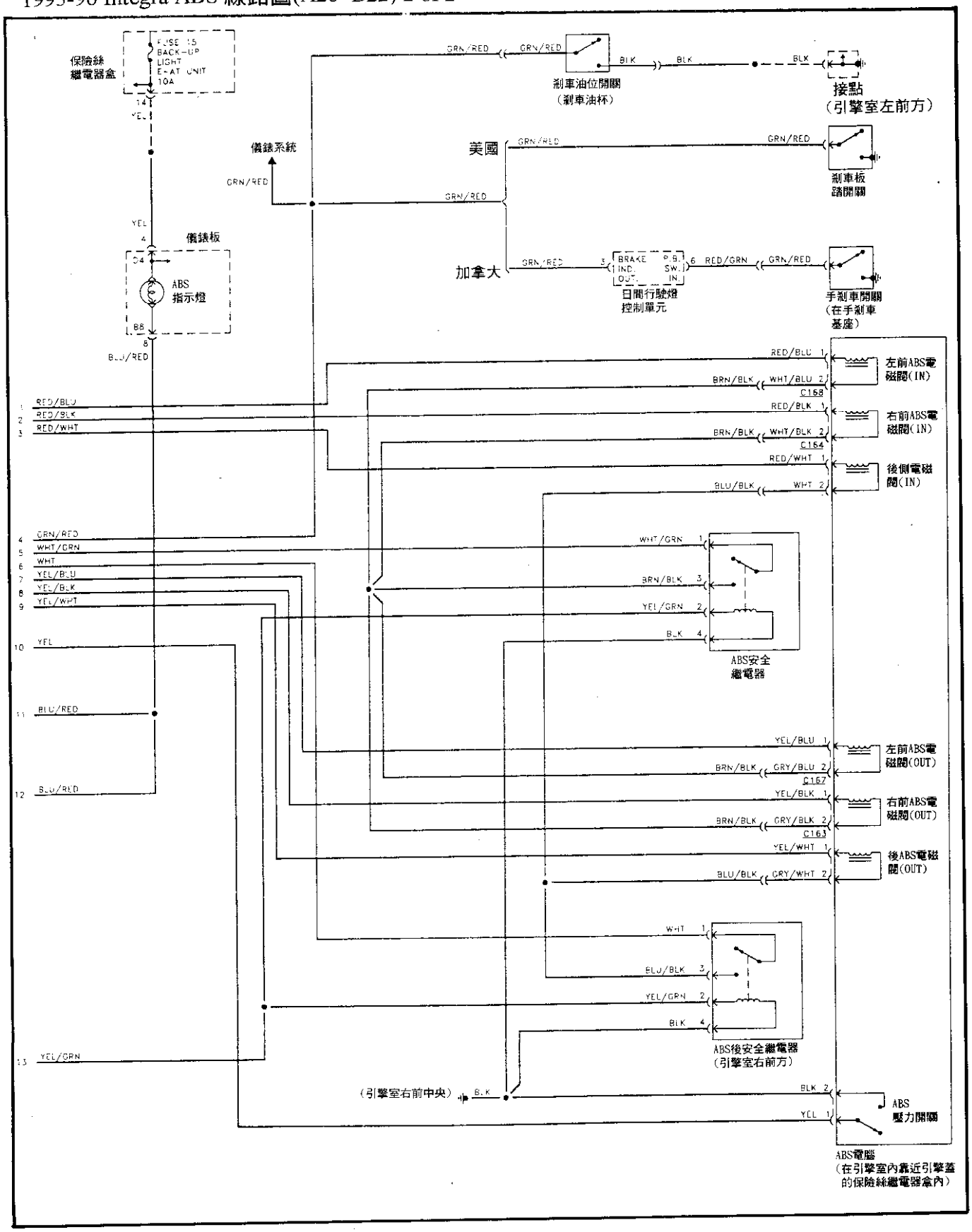

1995 Legend 無循跡控制 ABS 線路圖(A18+B12) 1 of 2

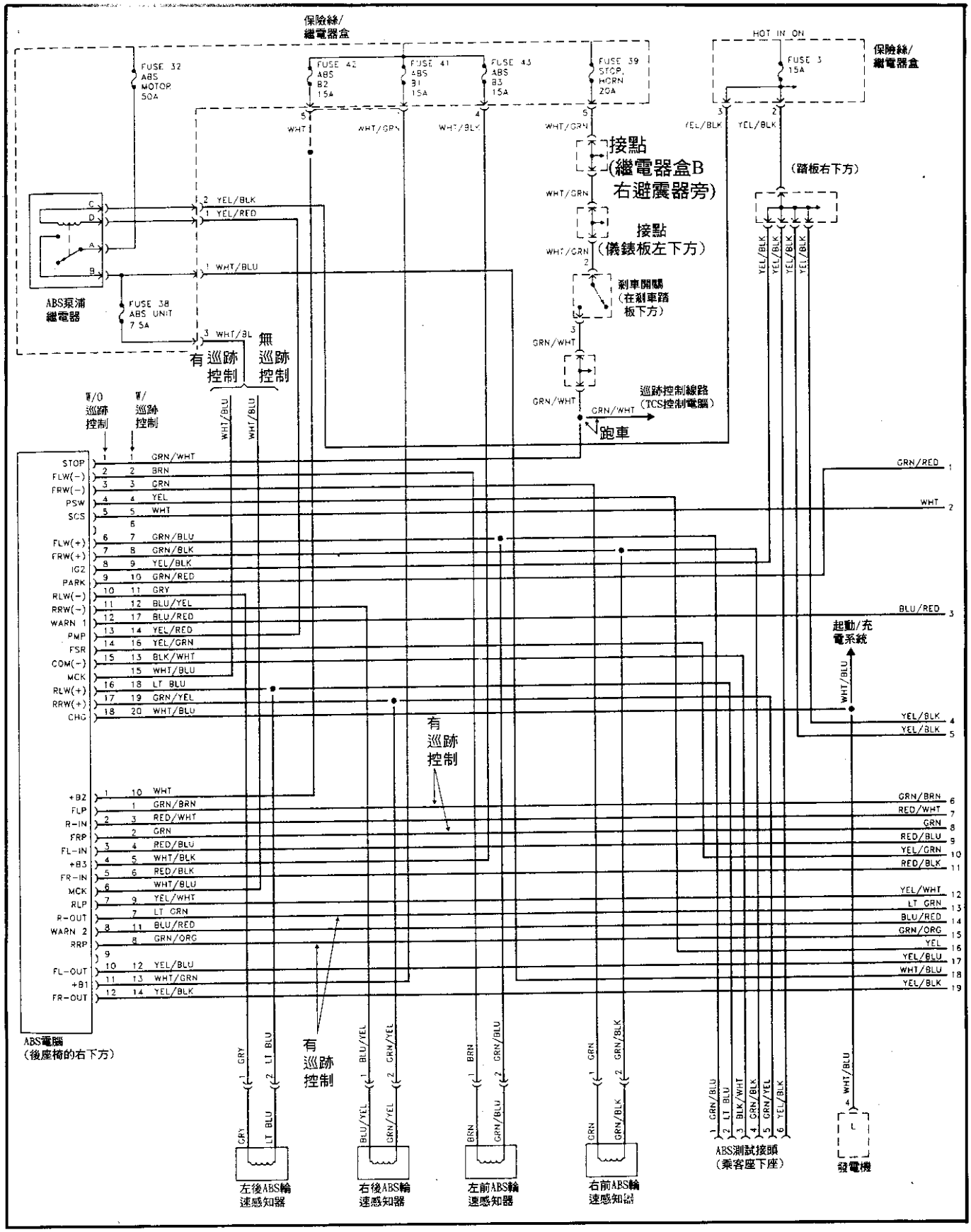

1995 Legend 無循跡控制 ABS 線路圖(A18+B12) 2 of 2

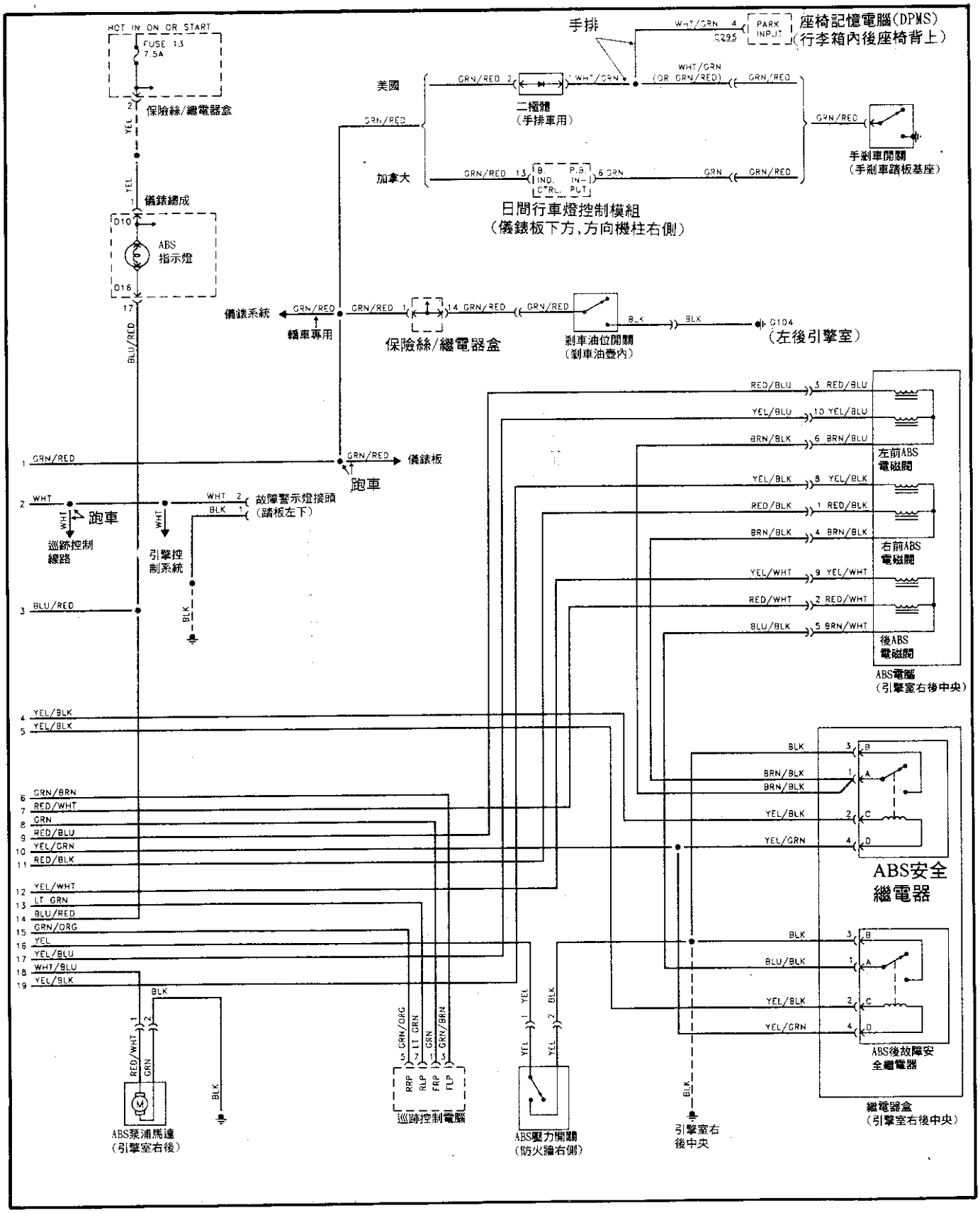

1995 Legend 有循跡控制 ABS 線路圖(26+16)Pin 1 of 2

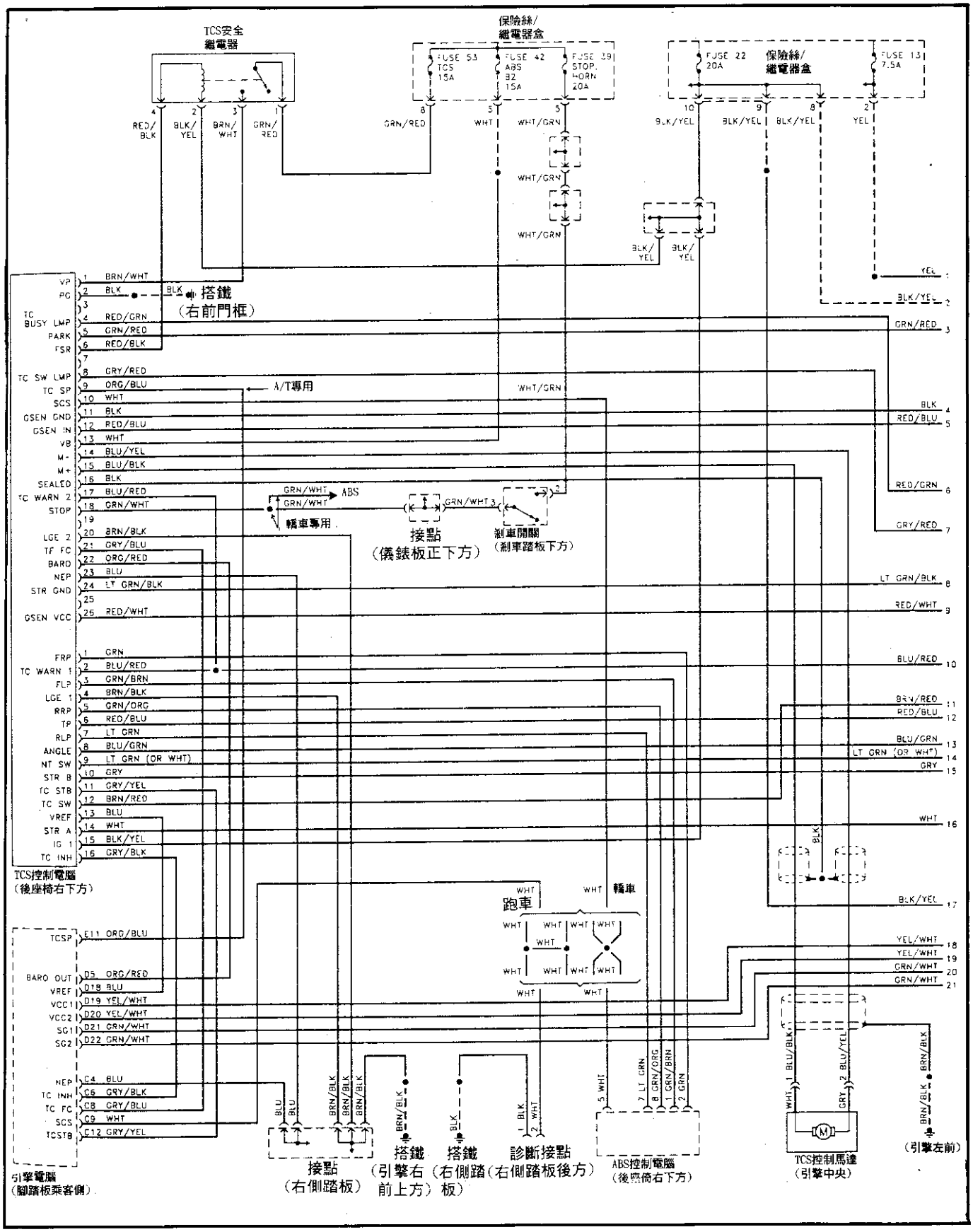

1995 Legend 有循跡控制 ABS 線路圖(26+16)Pin 2 of 2

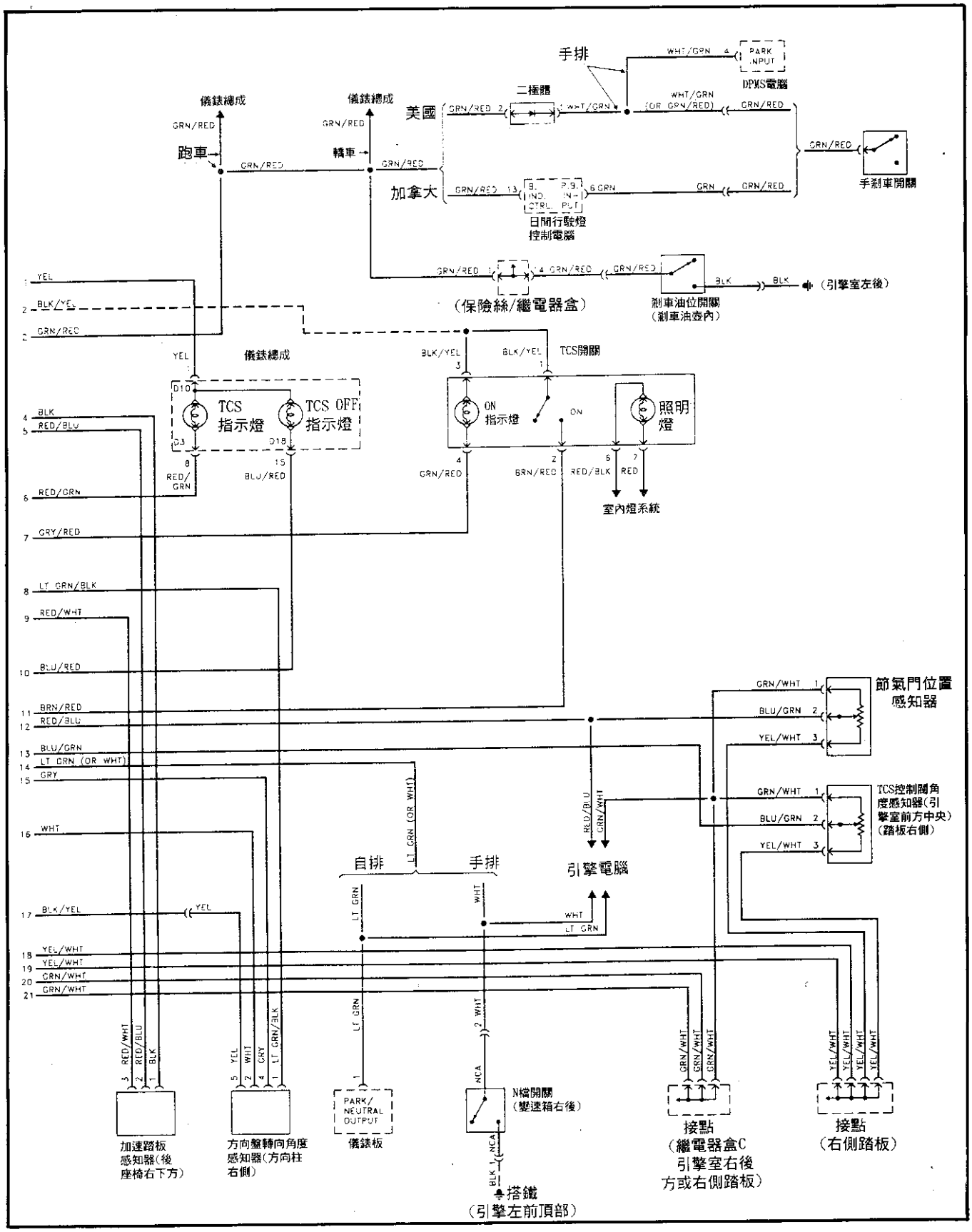

1996 SLX ABS 線路圖 (35Pin) 1 of 2

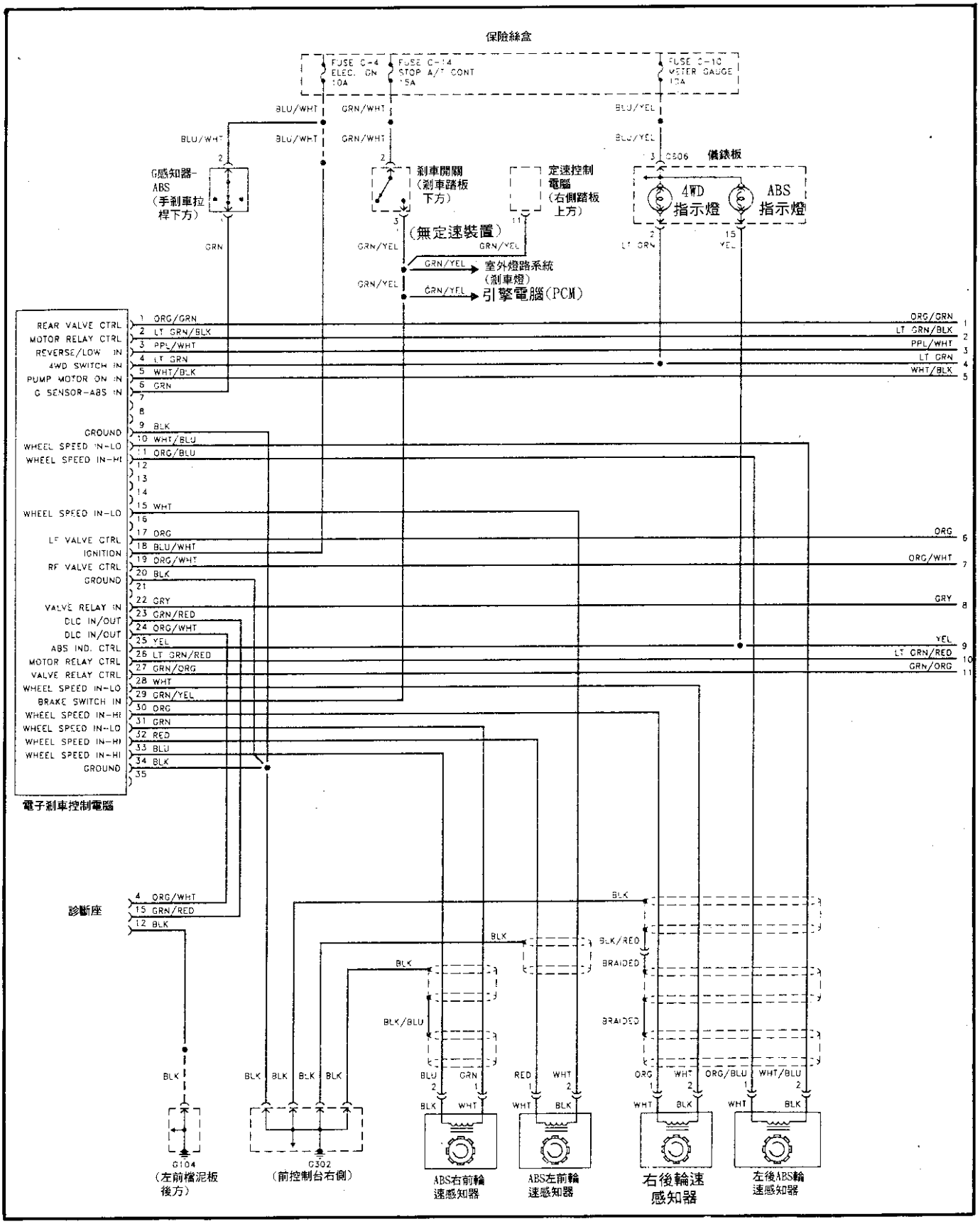

1996 SLX ABS 線路圖 (35Pin) 2 of 2

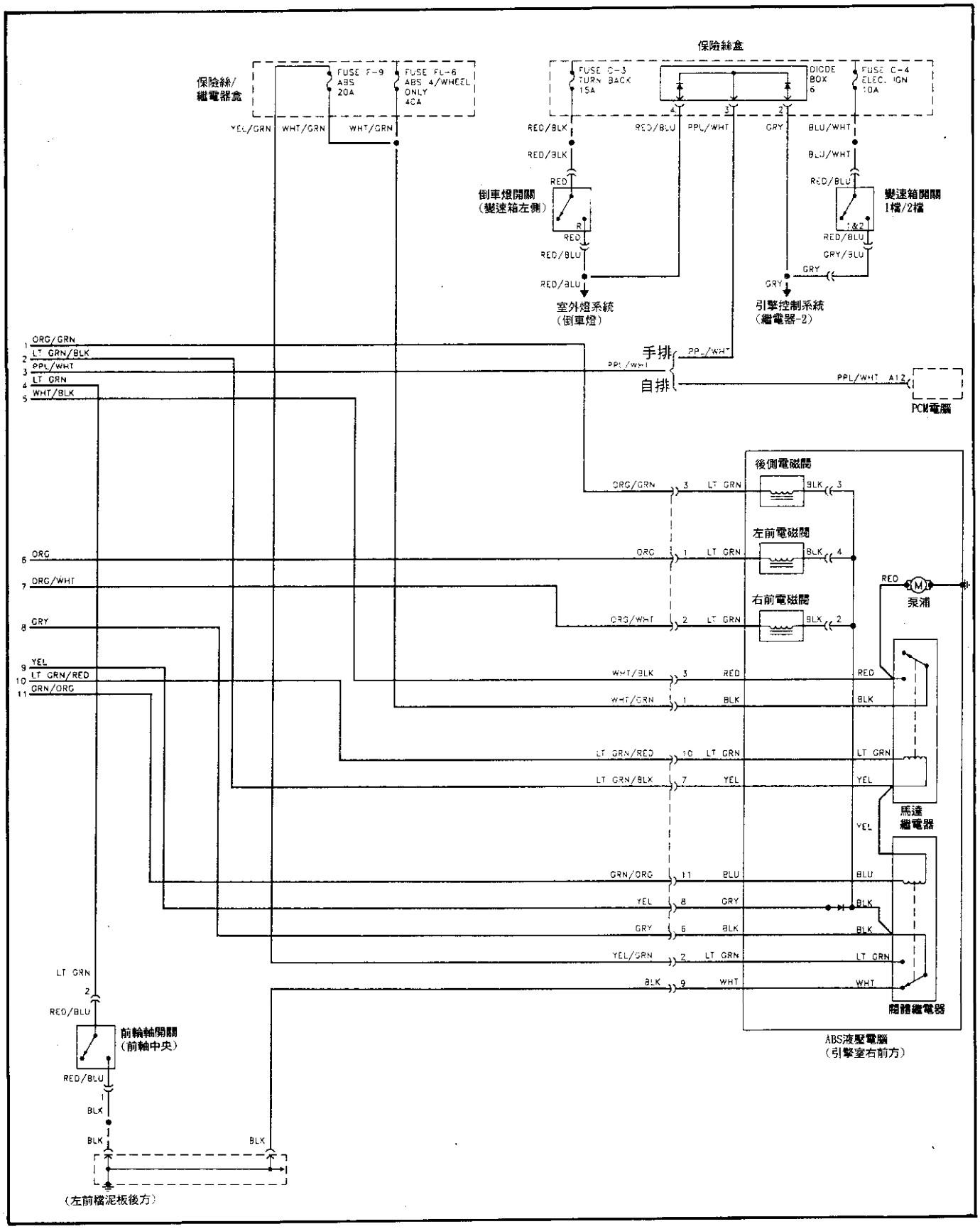

1995-96 2.5TL ABS 線路圖 (A26+B22)Pin 1 of 2

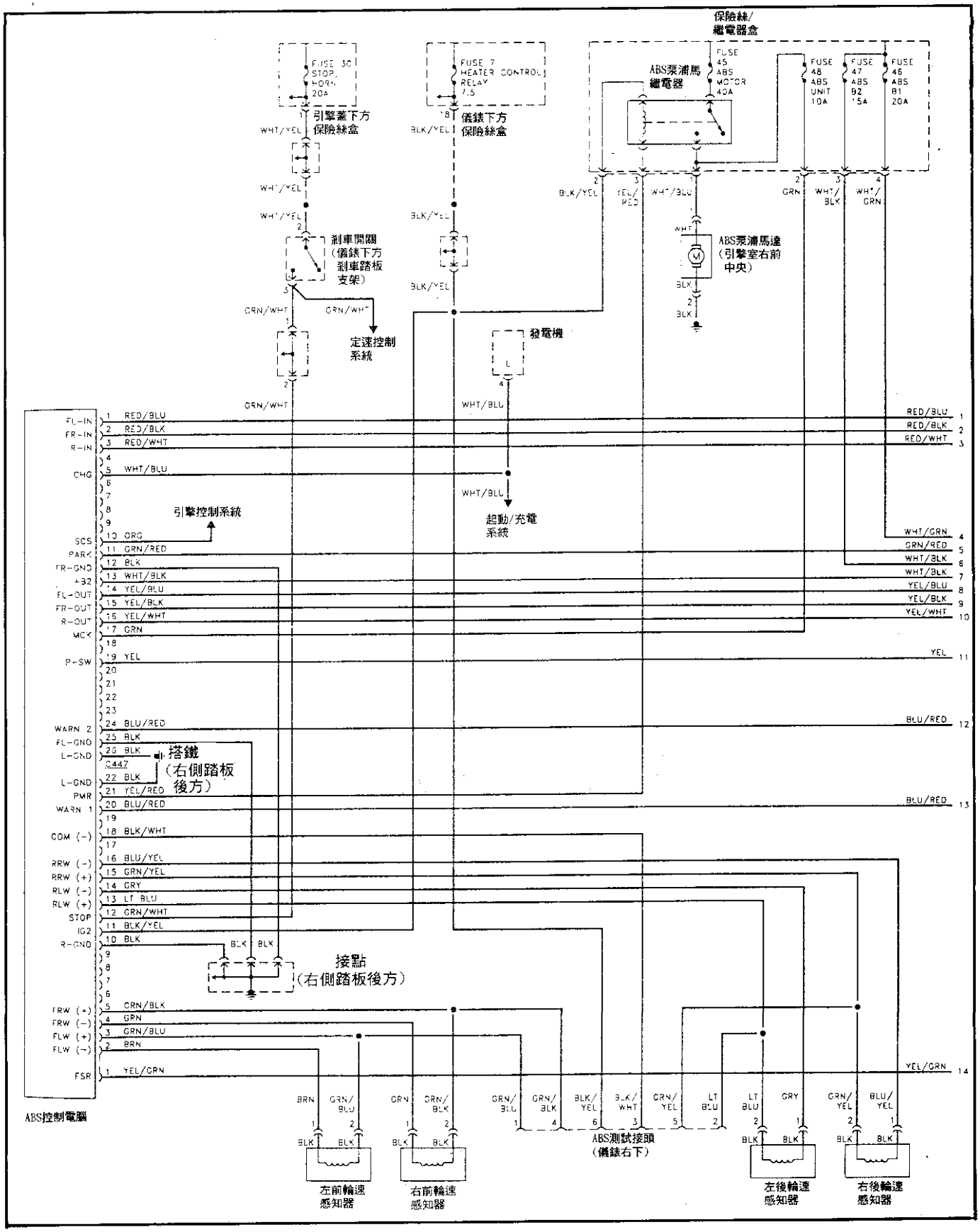

1995-96 2.5TL ABS 線路圖 (A26+B22)Pin 2 of 2

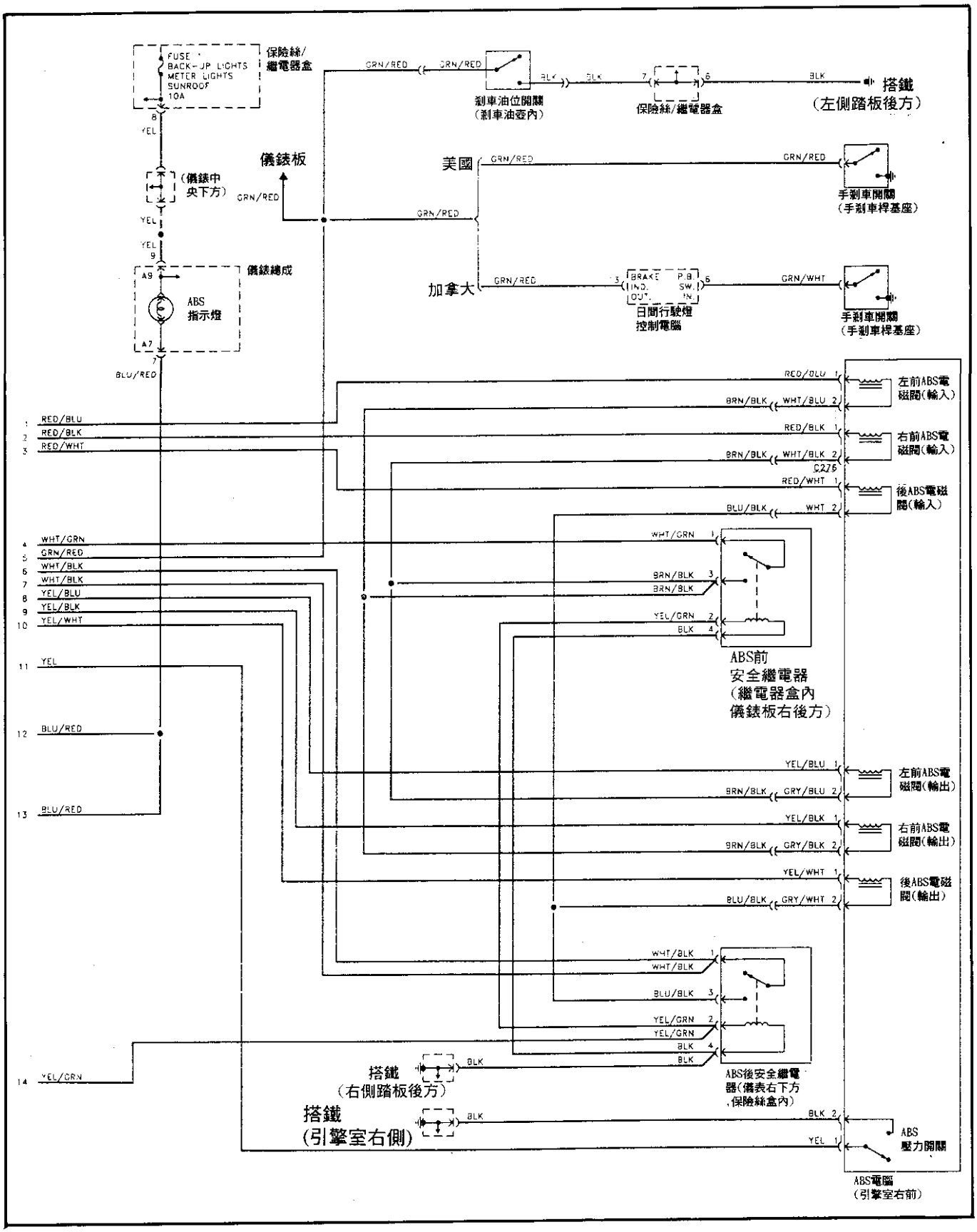

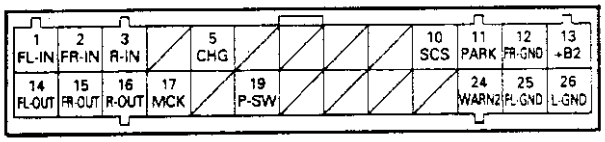

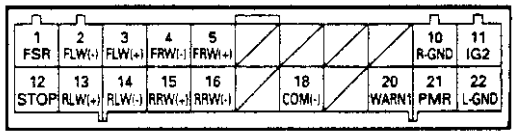

PIN腳	線色	PIN腳說明	PIN腳測試					PIN腳	線色	PIN腳說明	PIN腳測試	
A1	紅/藍	左前進油閥	引擎	ON	電磁閥	ON	0V	B1	黃/綠	故障安全繼電器	繼電器 ON:12V OFF:0V	
A2	紅/黑	右前進油閥				OFF	12V	B2	棕	左前輪速感知器(-)	測量2-3腳	每秒轉1圈70mv(AC信號)
A3	紅/白	後輪進油閥		OFF (Key on)		0V		B3	綠/藍	左前輪速感知器(+)		
A5	白/藍	發電機	引擎運轉:12V 引擎靜止:0V					B4	綠	右前輪速感知器(-)	測量4-5腳	
A10	橘	診斷接頭	跨接:0V 拆除:5V					B5	綠/黑	右前輪速感知器(+)		
A11	綠/紅	手剎車開關信號	開關 ON:0V 開關OFF:12V					B10	黑	後輪電磁閥搭鐵	0V	
A12	黑	右前電磁閥搭鐵	0V					B11	黑/黃	電源(點火開關)	點火開關ON:12V OFF:0V	
A13	白/黑	電源	12V					B12	綠/白	剎車開關信號	開關 ON:12V OFF:0V	
A14	黃/藍	左前出油閥	引擎	ON	電磁閥	ON	0V	B13	淺藍	左後輪速感知器(+)	測量13-14腳	每秒轉1圈70mv (AC信號)
A15	黃/黑	右前出油閥		OFF (Key on)		0V		B14	灰	左後輪速感知器(-)		
A16	黃/白	後輪出油閥						B15	綠/黃	右後輪速感知器(+)	測量15-16腳	
A17	綠	泵浦馬達	馬達			ON:12V OFF:0V (斷路):12V		B16	藍/黃	右後輪速感知器(-)		
A19	黃	油壓開關信號	開關 ON:0V 開關OFF:12V					B18	黑/白	搭鐵	0V	
A24	藍/紅	ABS警示燈 (WARN2)	燈亮:0V 燈熄:12V					B20	藍/紅	ABS警示燈 (WARN1)	燈亮:0V 燈熄:12V	
A25	黑	左前電磁閥搭鐵	0V					B21	黃/紅	泵浦馬達繼電器	繼電器 ON:0V OFF:12V	
A26	黑	搭鐵	0V					B22	黑	搭鐵	0V	

1996 年 3.2TL ABS 無循跡控制線路圖 (A26+B22)Pin 1 of 2

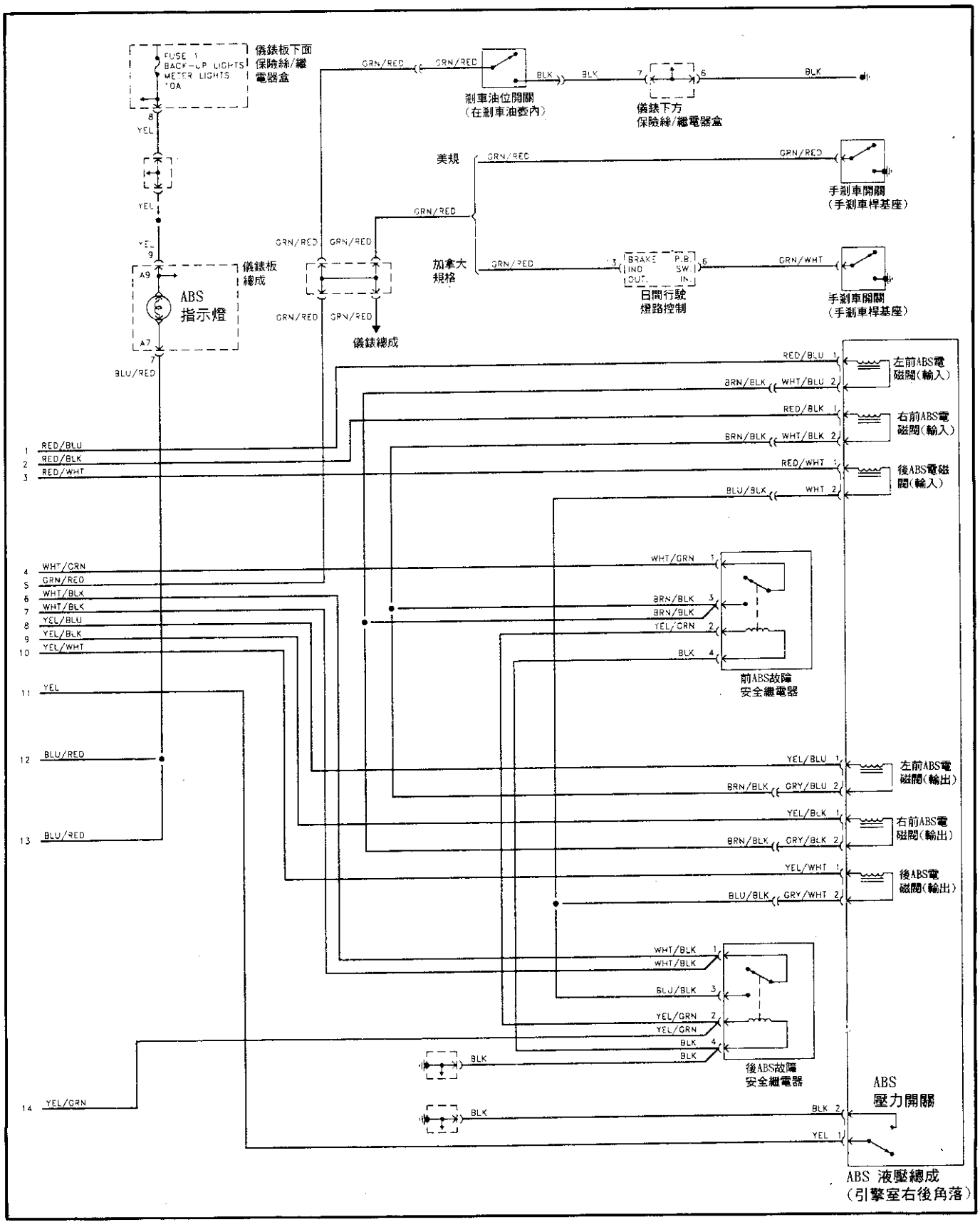

1996 年 3.2TL ABS 無循跡控制線路圖 (A26+B22)Pin 2 of 2

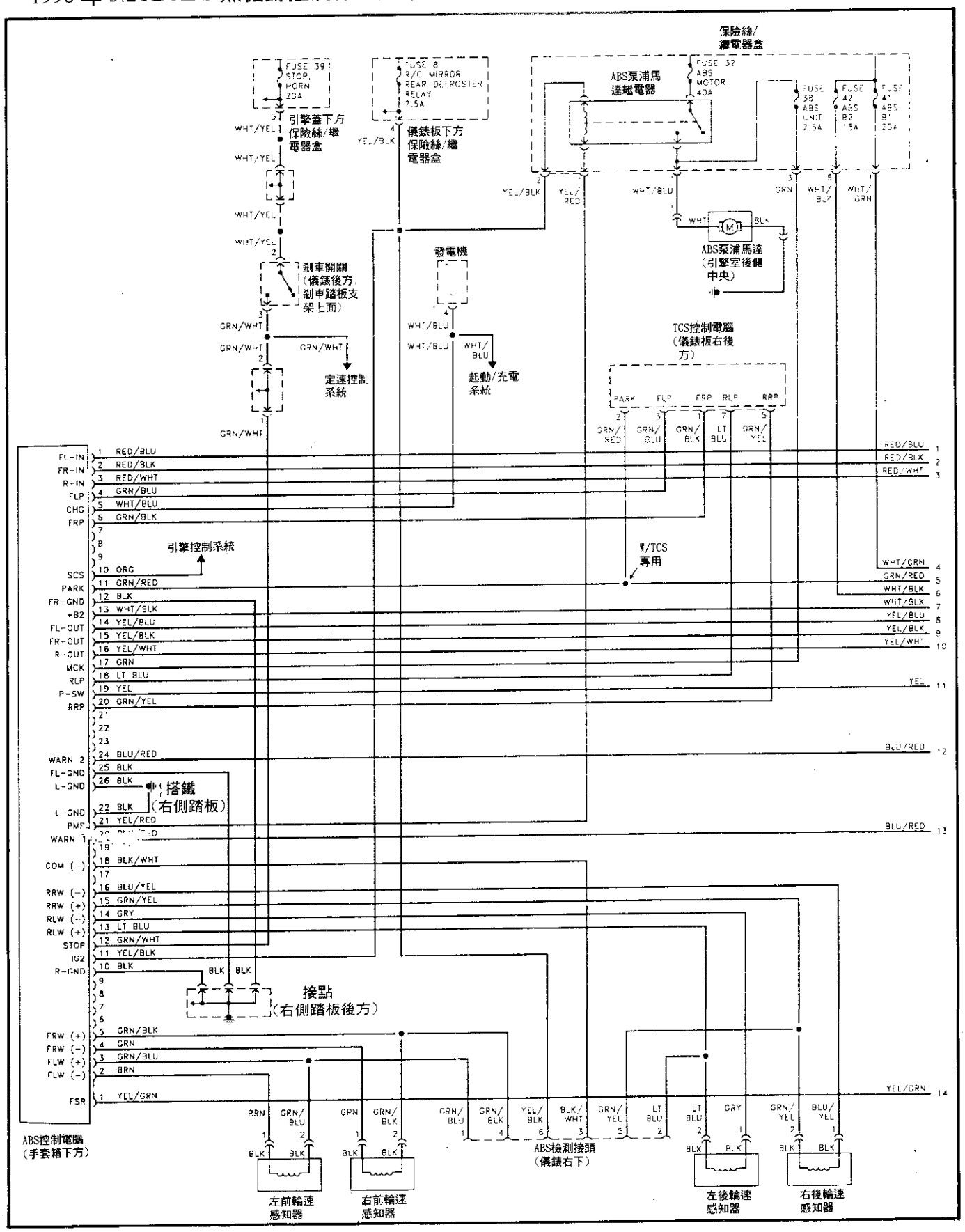

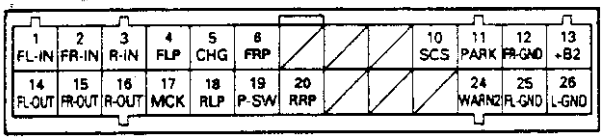

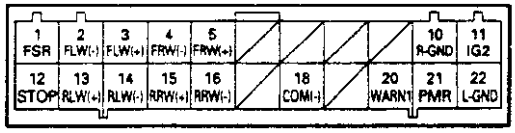

PIN腳	線色	PIN腳說明	PIN腳測試	PIN腳	線色	PIN腳說明	PIN腳測試
A1	紅/藍	左前進油閥	引擎 ON 電磁閥 ON 0V	A25	黑	左前電磁閥搭鐵	0V
A2	紅/黑	右前進油閥	引擎 ON 電磁閥 OFF 12V	A26	黑	搭鐵	0V
A3	紅/白	後輪進油閥	引擎 OFF (Key on) 0V	B1	黃/綠	故障安全繼電器	繼電器 ON:12V OFF:0V
A4	綠/藍	左前輪速信號	0～5V脈衝信號	B2	棕	左前輪速感知器(-)	測量2-3腳 每秒轉1圈70mv(AC信號)
A5	白/藍	發電機	引擎運轉:12V 引擎靜止:0V	B3	綠/藍	左前輪速感知器(+)	
A6	綠/黑	右前輪速信號	0～5V脈衝信號	B4	綠	右前輪速感知器(-)	測量4-5腳
A10	橘	診斷接頭	跨接:0V 拆除:5V	B5	綠/黑	右前輪速感知器(+)	
A11	綠/紅	手剎車開關信號	開關 ON:0V 開關OFF:12V	B10	黑	後輪電磁閥搭鐵	0V
A12	黑	右前電磁閥搭鐵	0V	B11	黃/黑	電源(點火開關)	點火開關ON:12V OFF:0V
A13	白/黑	電源	12V	B12	綠/白	剎車開關信號	開關 ON:12V OFF:0V
A14	黃/藍	左前出油閥	引擎 ON 電磁閥 ON 0V	B13	淺藍	左後輪速感知器(+)	測量13-14腳 每秒轉1圈70mv (AC信號)
A15	黃/黑	右前出油閥	引擎 ON 電磁閥 OFF 12V	B14	灰	左後輪速感知器(-)	
A16	黃/白	後輪出油閥	引擎 OFF (Key on) 0V	B15	綠/黃	右後輪速感知器(+)	測量15-16腳
A17	綠	泵浦馬達	馬達 ON:12V OFF:0V (斷路):12V	B16	藍/黃	右後輪速感知器(-)	
A18	淺藍	左後輪速信號	0～5V脈衝信號	B18	黑/白	搭鐵	0V
A19	黃	油壓開關信號	開關 ON:0V 開關OFF:12V	B20	藍/紅	ABS警示燈(WARN1)	燈亮:0V 燈熄:12V
A20	綠/黃	右後輪速信號	0～5V脈衝信號	B21	黃/紅	泵浦馬達繼電器	繼電器 ON:0V OFF:12V
A24	藍/紅	ABS警示燈(WARN2)	燈亮:0V 燈熄:12V	B22	黑	搭鐵	0V

1996 年 3.2TL 無循跡控制線路圖 (A26+B22)Pin 1 of 2

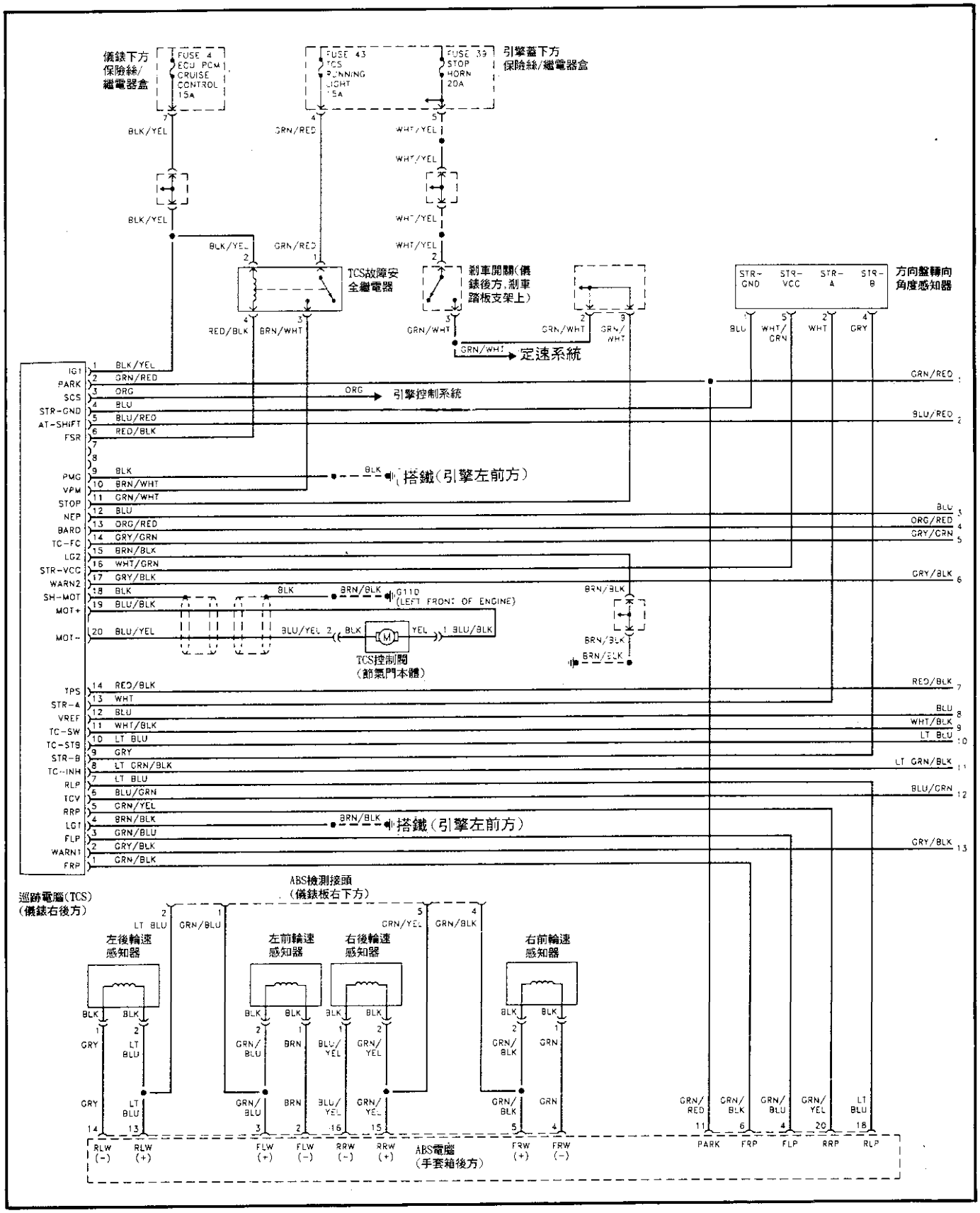

1996 年 3.2TL 無循跡控制線路圖 (A26+B22)Pin 2 of 2

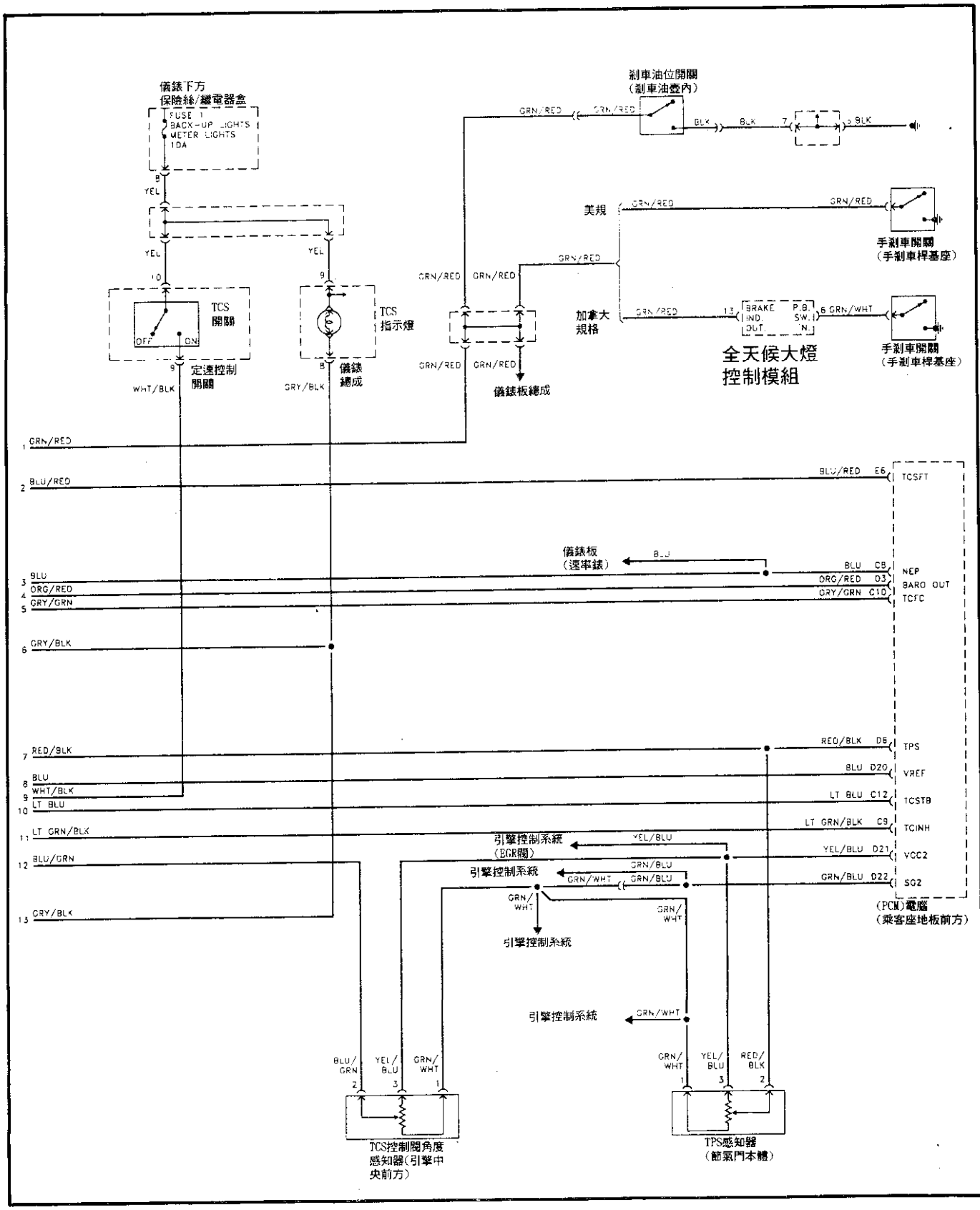

(A)

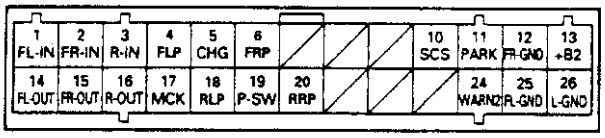

(B)

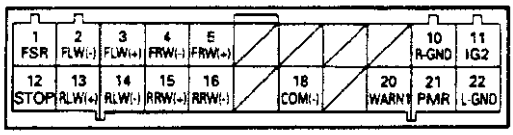

pin腳	線 色	pin腳說明	pin腳測試					pin腳	線 色	pin腳說明	pin腳測試	
A1	紅/藍	左前進油閥	引擎	ON	電磁閥	ON	0V	A25	黑	左前進油/出油閥搭鐵		
A2	紅/黑	右前進油閥				OFF	12V	A26	黑	ABS電腦搭鐵		
A3	紅/白	後輪進油閥		KEY-ON				B1	黃/綠	故障安全繼電器	KEY ON：12V、KEY OFF：0V	
A4	綠/藍	左前輪速感知器信號至 TCS電腦	0～5V脈衝信號					B2	棕	左前輪速感知器(-)	連接2-3腳	每秒 1轉約70mV(AC信號
A5	白/藍	發電機	引擎運轉：12V、引擎停止：0V					B3	綠/藍	左前輪速感知器(+)		
A6	綠/黑	右前輪速感知器信號至 TCS電腦	0～5V脈衝信號					B4	綠	右前輪速感知器(-)	連接4-5腳	
A10	橘	診斷接頭	接頭連接時：0V、接頭拆開時：5V					B5	綠/黑	右前輪速感知器(+)		
A11	綠/紅	剎車開關信號	KEY ON：0V、KEY OFF：12V					B10	黑	後輪進油/出油閥搭鐵		
A12	黑	搭鐵						B11	黃/黑	點火開關 IG2	KEY ON：12V、KEY OFF：0V	
A13	白/黑	ABS繼電器	12V					B12	綠/白	剎車開關信號	KEY ON：12V、KEY OFF：0V	
A14	黃/藍	左前出油閥	引擎	ON	電磁閥	ON	0V	B13	淺藍	左後輪速感知器(+)	連接2-3腳	每秒 1轉約70mV(AC信號
A15	黃/黑	右前出油閥				OFF	12V	B14	灰	左後輪速感知器(-)		
A16	黃/白	後輪出油閥		KEY-ON				B15	綠/黃	右後輪速感知器(+)	連接4-5腳	
A17	綠	泵浦馬達運轉信號	泵浦	ON：12V、OFF：0V、斷路：12V				B16	藍/黃	右後輪速感知器(-)		
A18	淺藍	左後輪速感知器信號至 TCS電腦	0～5V脈衝信號					B18	黑/白	診斷接頭搭鐵		
A19	黃	壓力開關信號(壓力升至22000kpa、220kgf/c/3100 psi時泵浦停止	壓力開關 ON：0V、壓力開關 OFF：12V					B20	藍/紅	ABS故障警示燈	燈亮：0V、燈熄:12V	
A20	綠/黃	右後輪速感知器信號至 TCS電腦	0～5V脈衝信號					B21	黃/紅	泵浦馬達繼電器	KEY ON：0V、KEY OFF：12V	
A24	藍/紅	ABS故障指示燈	燈亮：0V、燈熄：12V					B22	黑	ABS電腦搭鐵		

1996 年 3.5RL 無循跡控制 ABS 線路圖(A26+B22)PIN 1 of 2

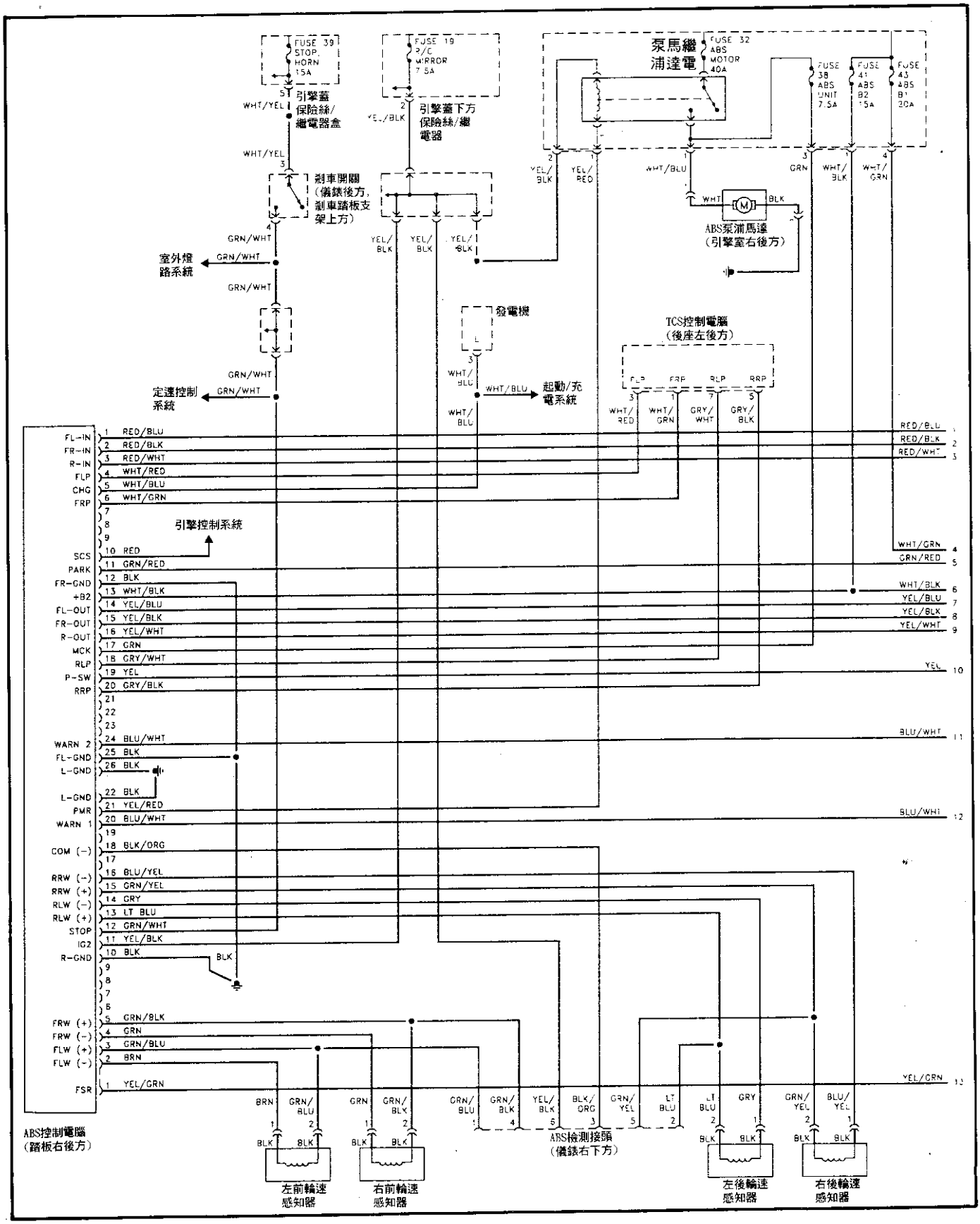

1996 年 3.5RL 無循跡控制 ABS 線路圖(A26+B22)PIN 2 of 2

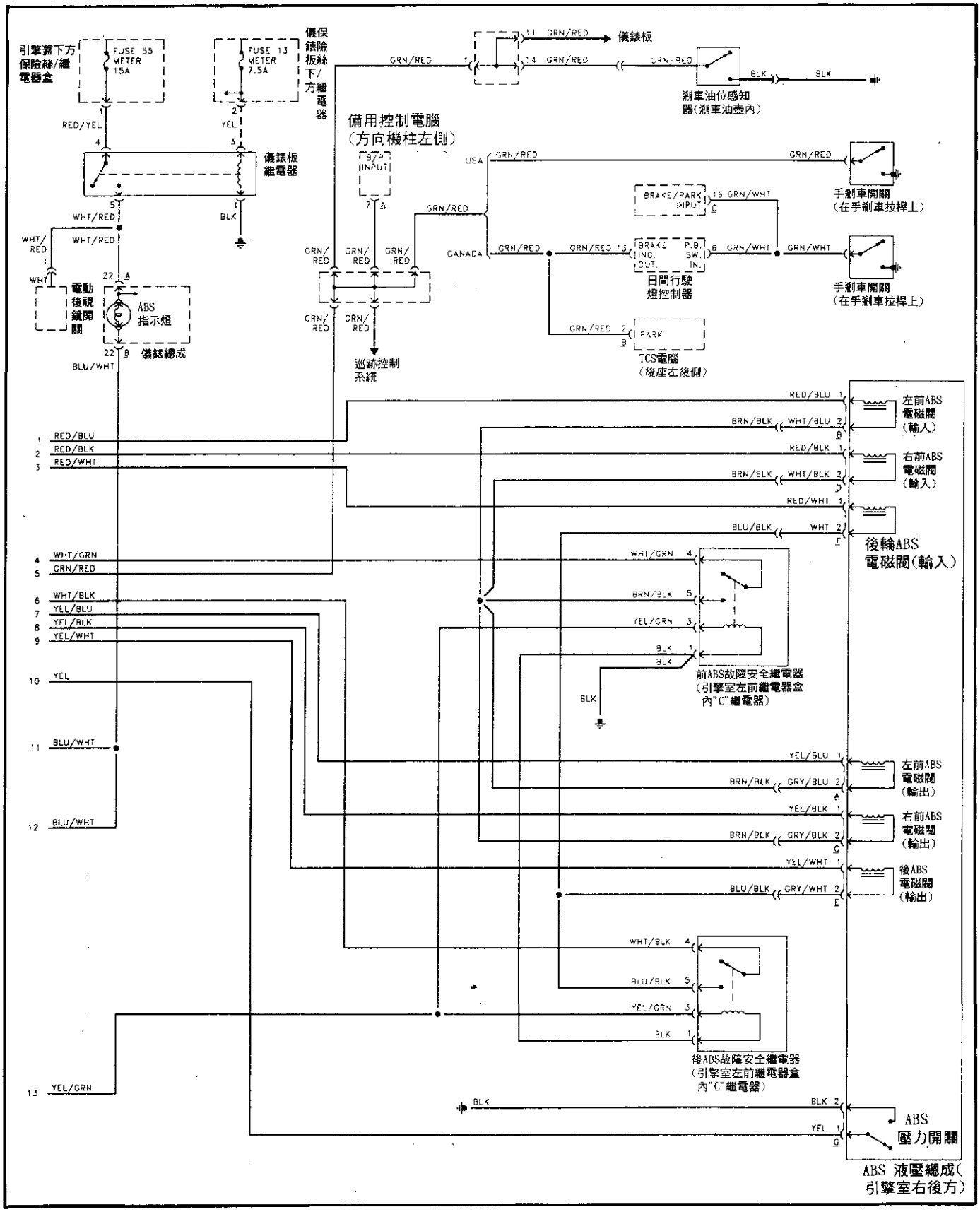

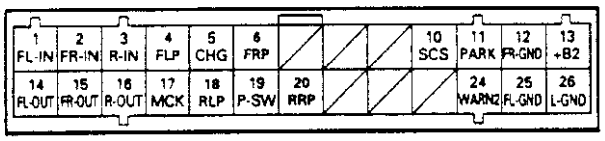

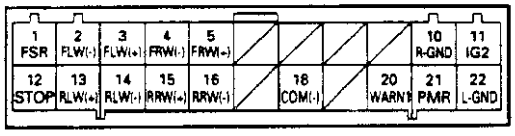

PIN腳	線色	PIN腳說明	PIN腳測試	PIN腳	線色	PIN腳說明	PIN腳測試
A1	紅/藍	左前進油閥	引擎 ON 電磁閥 ON 0V	A25	黑	左前電磁閥搭鐵	0V
A2	紅/黑	右前進油閥	引擎 ON 電磁閥 OFF 12V	A26	黑	搭鐵	0V
A3	紅/白	後輪進油閥	引擎 OFF (Key on) 0V	B1	黃/綠	故障安全繼電器	繼電器 ON:12V OFF:0V
A4	白/紅	左前輪速信號	約2.5V脈衝信號	B2	棕	左前輪速感知器(-)	測量2-3腳 每秒轉1圈 70mv(AC信號)
A5	白/藍	發電機	引擎運轉:12V 引擎靜止:0V	B3	綠/藍	左前輪速感知器(+)	
A6	白/綠	右前輪速信號	約2.5V脈衝信號	B4	綠	右前輪速感知器(-)	測量4-5腳
A10	紅	診斷接頭	跨接:0V 拆除:5V	B5	綠/黑	右前輪速感知器(+)	
A11	綠/紅	手剎車開關信號	開關 ON:0V 開關OFF:12V	B10	黑	後輪電磁閥搭鐵	0V
A12	黑	右前電磁閥搭鐵	0V	B11	黃/黑	電源(點火開關)	點火開關ON:12V OFF:0V
A13	白/黑	電源	12V	B12	綠/白	剎車開關信號	開關 ON:12V OFF:0V
A14	黃/藍	左前出油閥	引擎 ON 電磁閥 ON 0V	B13	淺藍	左後輪速感知器(+)	測量13-14腳 每秒轉1圈 70mv (AC信號)
A15	黃/黑	右前出油閥	引擎 ON 電磁閥 OFF 12V	B14	灰	左後輪速感知器(-)	
A16	黃/白	後輪出油閥	引擎 OFF (Key on) 0V	B15	綠/黃	右後輪速感知器(+)	測量15-16腳
A17	綠	泵浦馬達	馬達 ON:約10V OFF:0V (斷路):約10V	B16	藍/黃	右後輪速感知器(-)	
A18	灰/白	左後輪速信號	約2.5V脈衝信號	B18	黑/橘	搭鐵	0V
A19	黃	油壓開關信號	開關 ON:0V 開關OFF:12V	B20	藍/白	ABS警示燈 (WARN1)	燈亮:0V 燈熄:12V
A20	灰/黑	右後輪速信號	約2.5V脈衝信號	B21	黃/紅	泵浦馬達繼電器	繼電器 ON:0V OFF:12V
A24	藍/白	ABS警示燈 (WARN2)	燈亮:0V 燈熄:12V	B22	黑	搭鐵	0V

1996 年 3.5RL 有循跡控制 ABS 線路圖(A14+B20)PIN 1 of 2

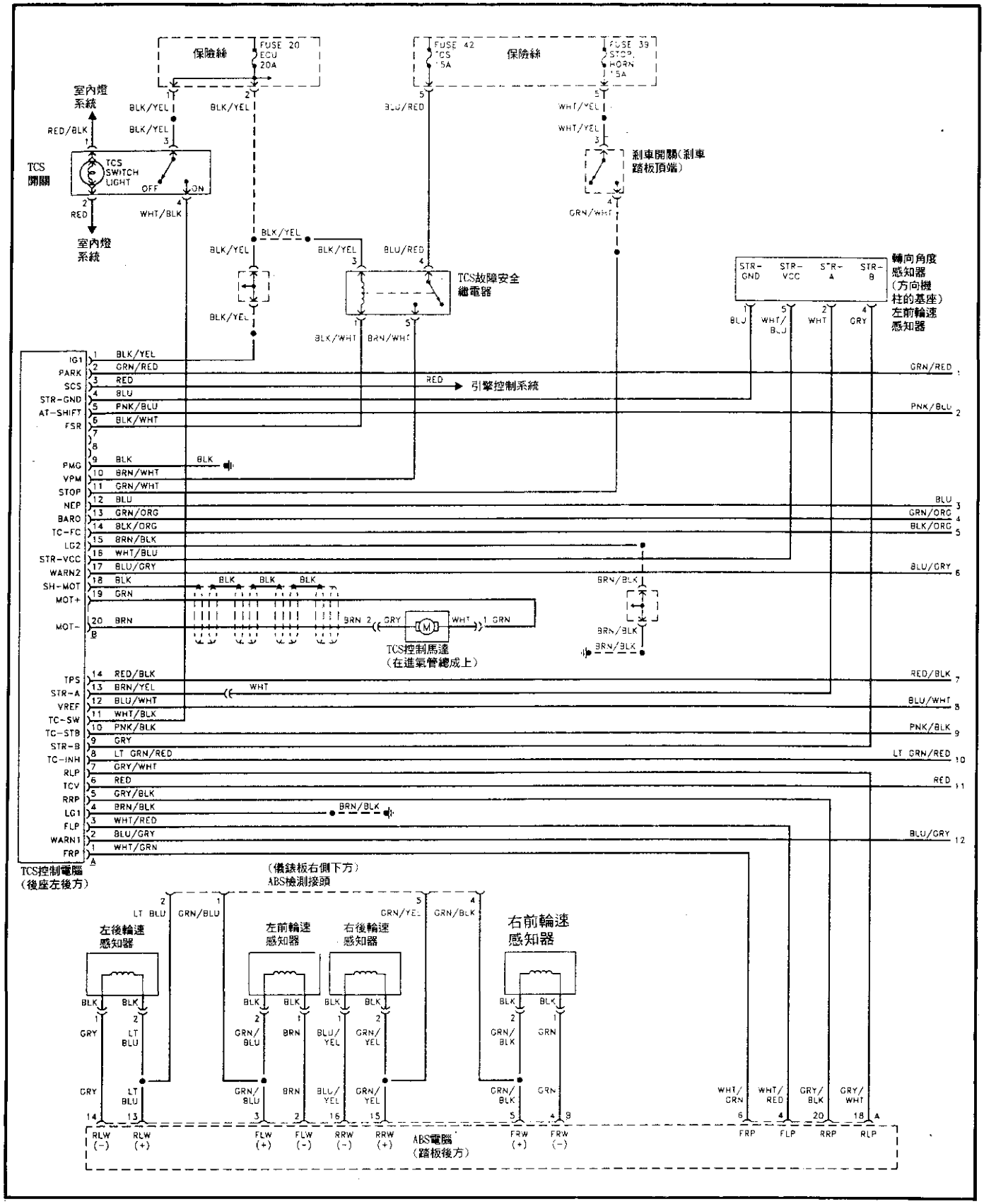

1996 年 3.5RL 有循跡控制 ABS 線路圖(A14+B20)PIN 2 of 2

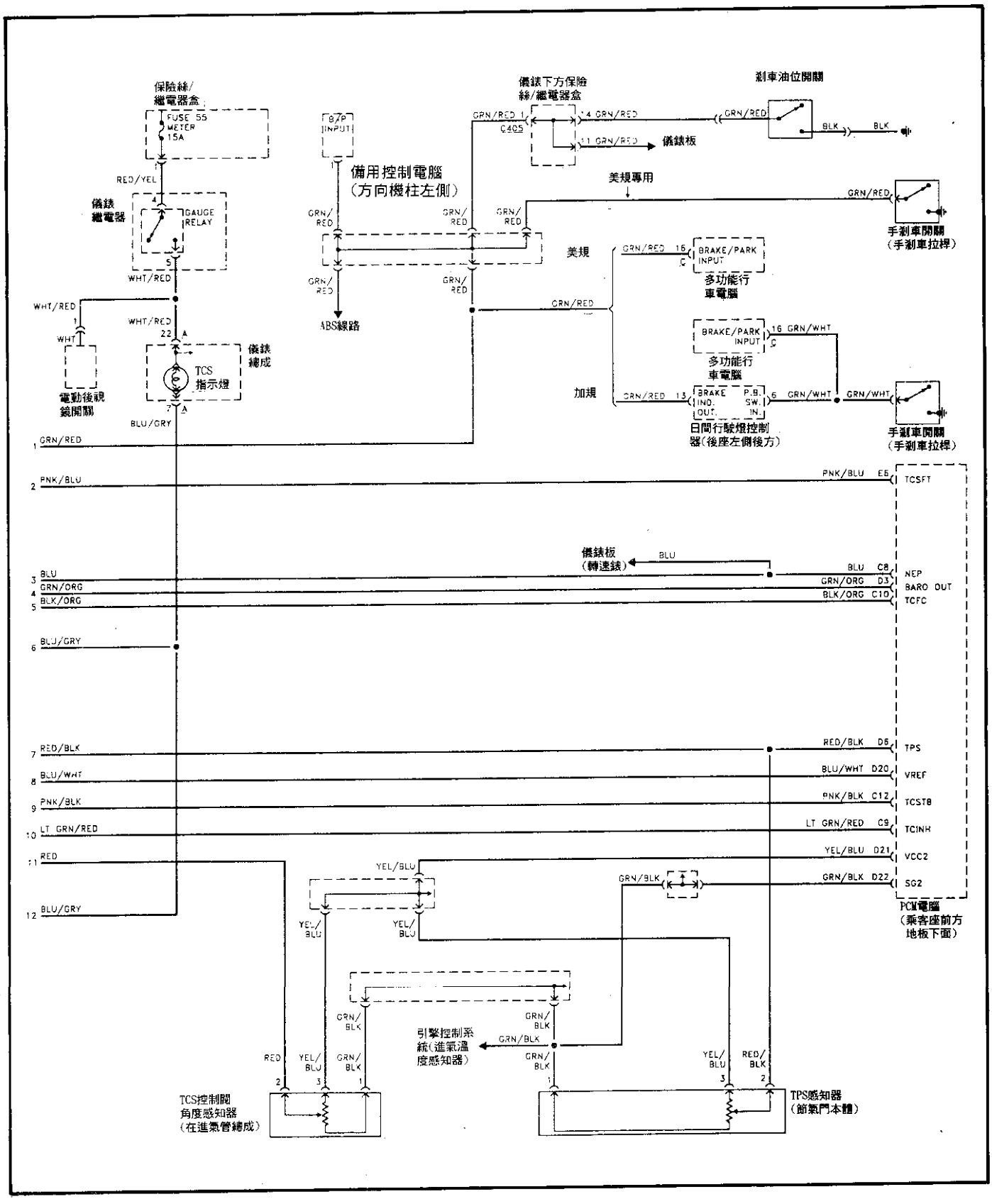

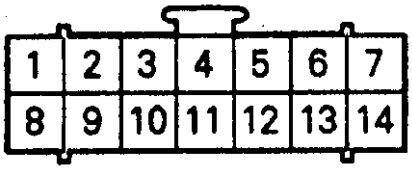

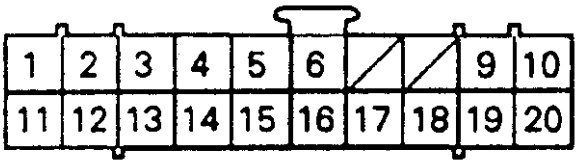

PIN腳	線色	PIN腳說明	PIN腳測試	PIN腳	線色	PIN腳說明	PIN腳測試
A1	白/綠	右前輪速信號	約2.5V	B3	紅	診斷接頭	跨接:0V
A2	藍/灰	TCS警示燈(WARN1)	燈亮:約2V				拆除:5V
			燈熄:電瓶電壓	B4	藍	轉向角度感知器(-)	0.3V以下
A3	白/紅	左前輪速信號	約2.5V	B5	粉紅/藍	A/T檔位開關信號	P檔:約4V
A4	棕/黑	搭鐵	0.3V以下	B6	黑/白	故障安全繼電器	電瓶電壓
A5	灰/黑	右後輪速信號	約2.5V				起動引擎1.5V
A6	紅	TCS控制閥信號	0.5(全關)～4.5(全開)V	B9	黑	TCS(控制閥)(-)	0.3V以下
A7	灰/白	左後輪速信號	約2.5V	B10	棕/白	TCS(+)	0V
A8	淺綠/紅	TCS模式信號	正常模式:約2.5V				起動引擎:電瓶電壓
			雪地模式:約5V	B11	綠/白	剎車開關信號	開關 ON:電瓶電壓
			故障模式:約0V				開關OFF:0V
A9	灰	轉向角度信號B	0～5V	B12	藍	引擎轉速信號	引擎怠速約6V
A10	粉紅/黑	TCS起動信號	TCS動作:0V	B13	綠/橘	大氣壓力感知器信號	約3V
			TCS未動作:約5V	B14	黑/橘	TCS斷油信號	TCS動作:約1.5V
A11	白/黑	TCS開關信號	TCS開:電瓶電壓				TCS未動作:約4.5V
			TCS關:0V	B15	棕/黑	搭鐵	0.3V以下
A12	藍/白	參考電壓	約5V	B16	白/藍	轉向角度感知器(+)	約5V
A13	棕/黃	轉向角度信號A	0～5V	B17	藍/灰	TCS警示燈(WARN2)	燈亮:約2V
A14	紅/黑	節氣門位置信號	全關:0.5V				燈熄:電瓶電壓
			全開:4.5V	B18	黑	TCS動作馬達護罩	
B1	黑/黃	電源(點火開關)	電瓶電壓	B19	綠	TCS控制閥動作馬達(+)	TCS動作:電瓶電壓
B2	綠/紅	手剎車開關信號	開關ON:0.6V以下				TCS未動作:0V
			開關OFF:電瓶電壓	B20	棕	TCS控制閥動作馬達(-)	TCS動作:電瓶電壓
							TCS未動作:0V

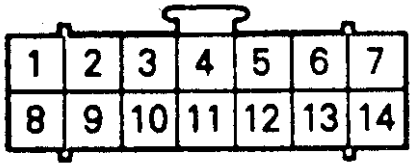

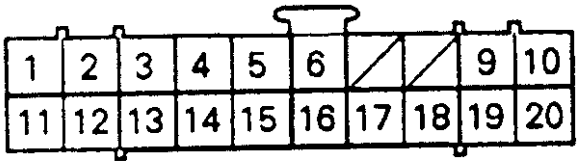

PIN腳	線色	PIN腳說明	PIN腳測試	PIN腳	線色	PIN腳說明	PIN腳測試
A1	綠/黑	右前輪速信號	0～5V脈衝信號	B3	橘	診斷接頭	跨接:0V
A2	灰/黑	TCS警示燈(WARN1)	燈亮:約2V				拆除:5V
			燈熄:電瓶電壓	B4	藍	轉向角度感知器(-)	0.3V以下
A3	綠/藍	左前輪速信號	0～5V脈衝信號	B5	藍/紅	A/T檔位開關信號	P檔:約4V
A4	棕/黑	搭鐵	0.3V以下	B6	紅/黑	故障安全繼電器	電瓶電壓
A5	綠/黃	右後輪速信號	0～5V脈衝信號				起動引擎0V
A6	藍/綠	TCS控制閥信號	0.5(全關)～4.5(全開)V	B9	黑	TCS控制閥(-)	0.3V以下
A7	淺藍	左後輪速信號	0～5V脈衝信號	B10	棕/白	TCS控制閥(+)	0V
A8	淺綠/黑	TCS模式信號	正常模式:約2.5V				起動引擎:電瓶電壓
			雪地模式:約5V	B11	綠/白	剎車開關信號	開關 ON:電瓶電壓
			故障模式:約0V				開關OFF:0V
A9	灰	轉向角度信號B	0～5V	B12	藍	引擎轉速信號	引擎怠速約6V
A10	淺藍	TCS起動信號	TCS動作:0V	B13	橘/紅	大氣壓力感知器信號	約3V
			TCS未動作:約5V	B14	灰/綠	TCS斷油信號	TCS動作:約1.5V
A11	白/黑	TCS開關信號	TCS開:電瓶電壓				TCS未動作:約4.5V
			TCS關:0V	B15	棕/黑	搭鐵	0.3V以下
A12	藍	參考電壓	約5V	B16	白/綠	轉向角度感知器(+)	約5V
A13	白	轉向角度信號A	0～5V	B17	灰/黑	TCS警示燈(WARN2)	燈亮:約2V
A14	紅/黑	節氣門位置信號	全關:0.5V				燈熄:電瓶電壓
			全開:4.5V	B18	黑	TCS動作馬達護罩	
B1	黑/黃	電源(點火開關)	電瓶電壓	B19	藍/黑	TCS控制閥動作馬達(+)	TCS動作:電瓶電壓
B2	綠/紅	手剎車開關信號	開關ON:0.6V以下				TCS未動作:0V
			開關OFF:電瓶電壓	B20	藍/黃	TCS控制閥動作馬達(-)	TCS動作:電瓶電壓
							TCS未動作:0V

1995-96 年 Accord ABS 線路圖(A26+B22)PIN

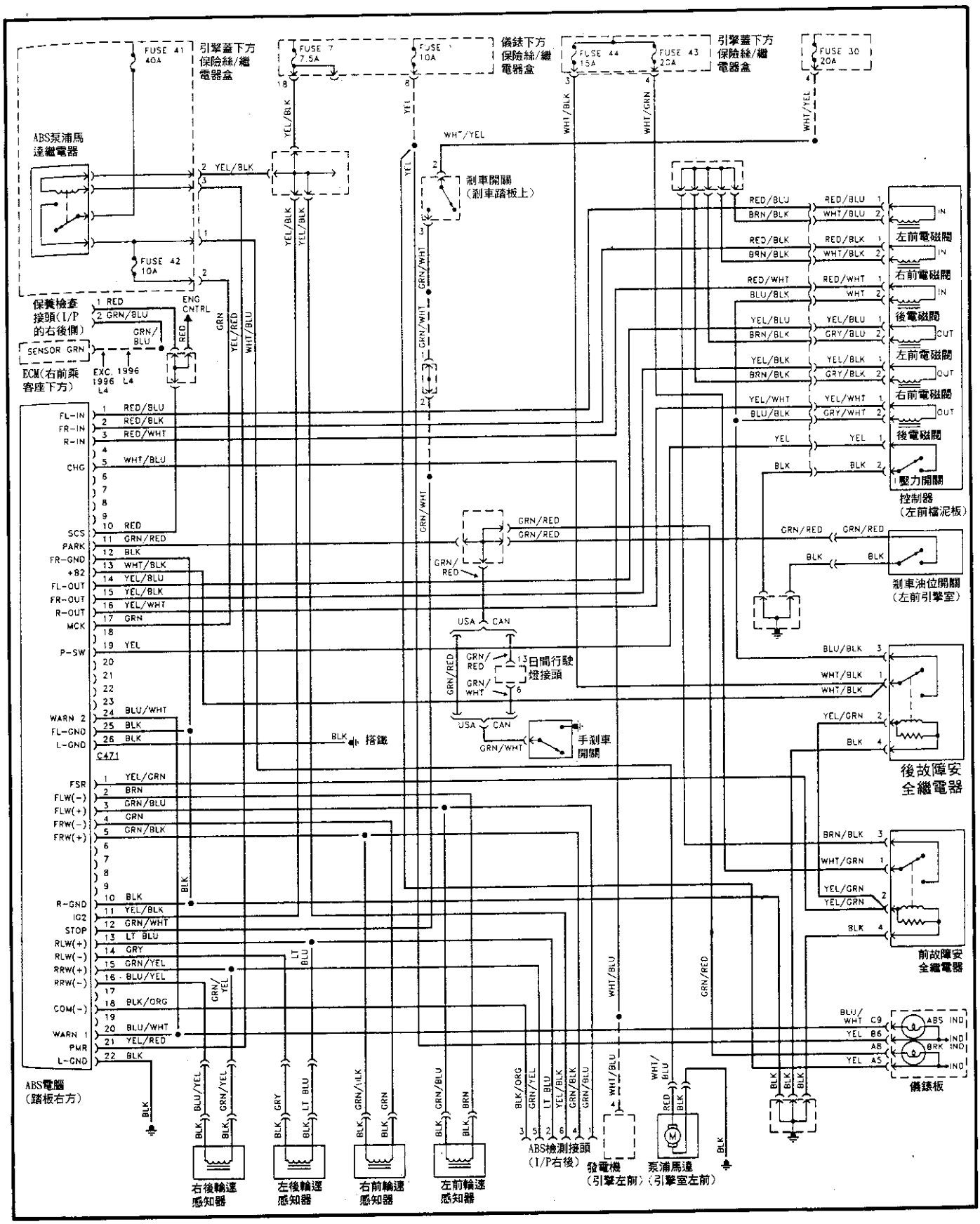

1995 年 CIVIC & 1995-96 年CIVIC Del Sol 線路圖(A12+B18)PIN

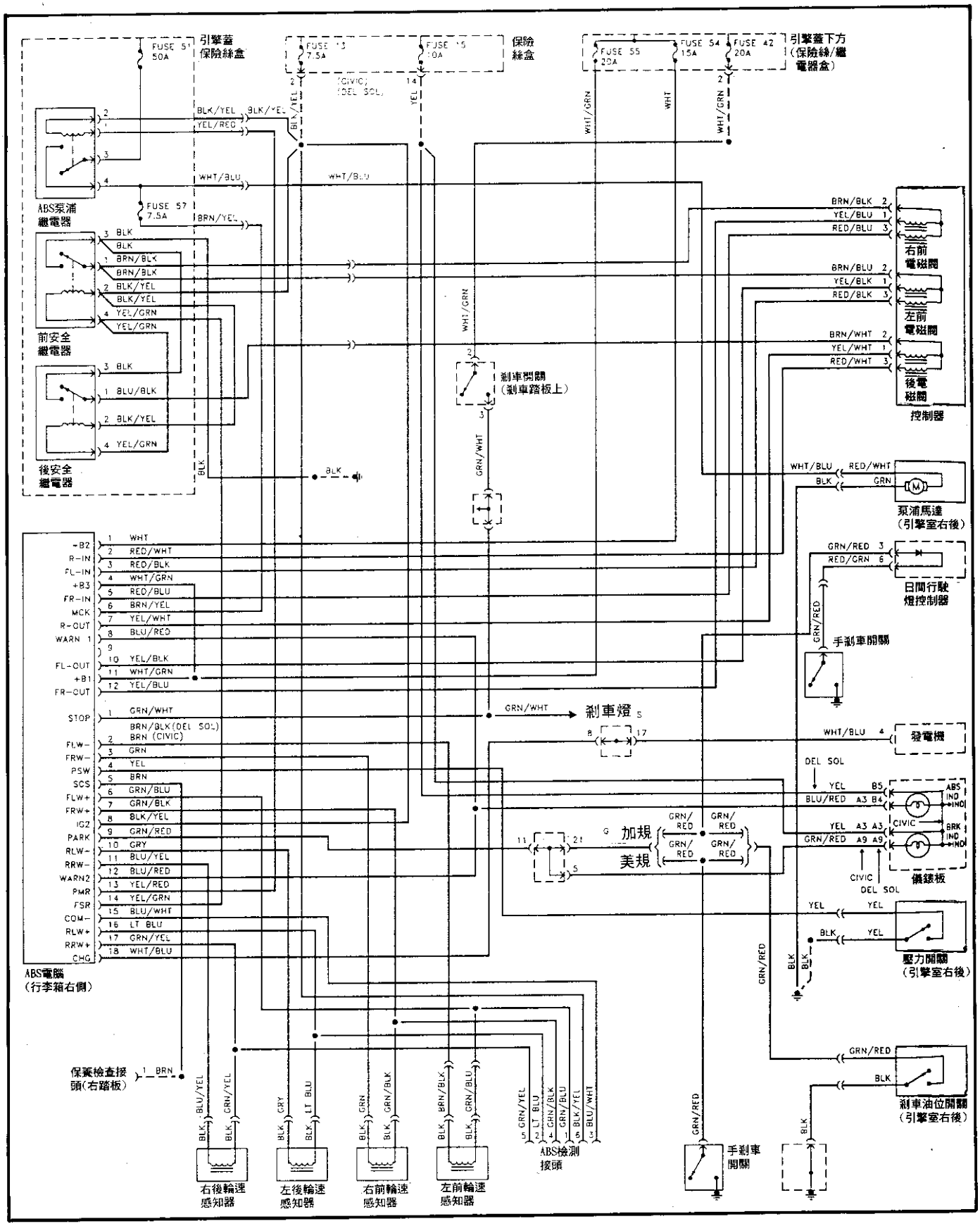

1995～96年 CIVIC ABS 線路圖(A26+B22)PIN

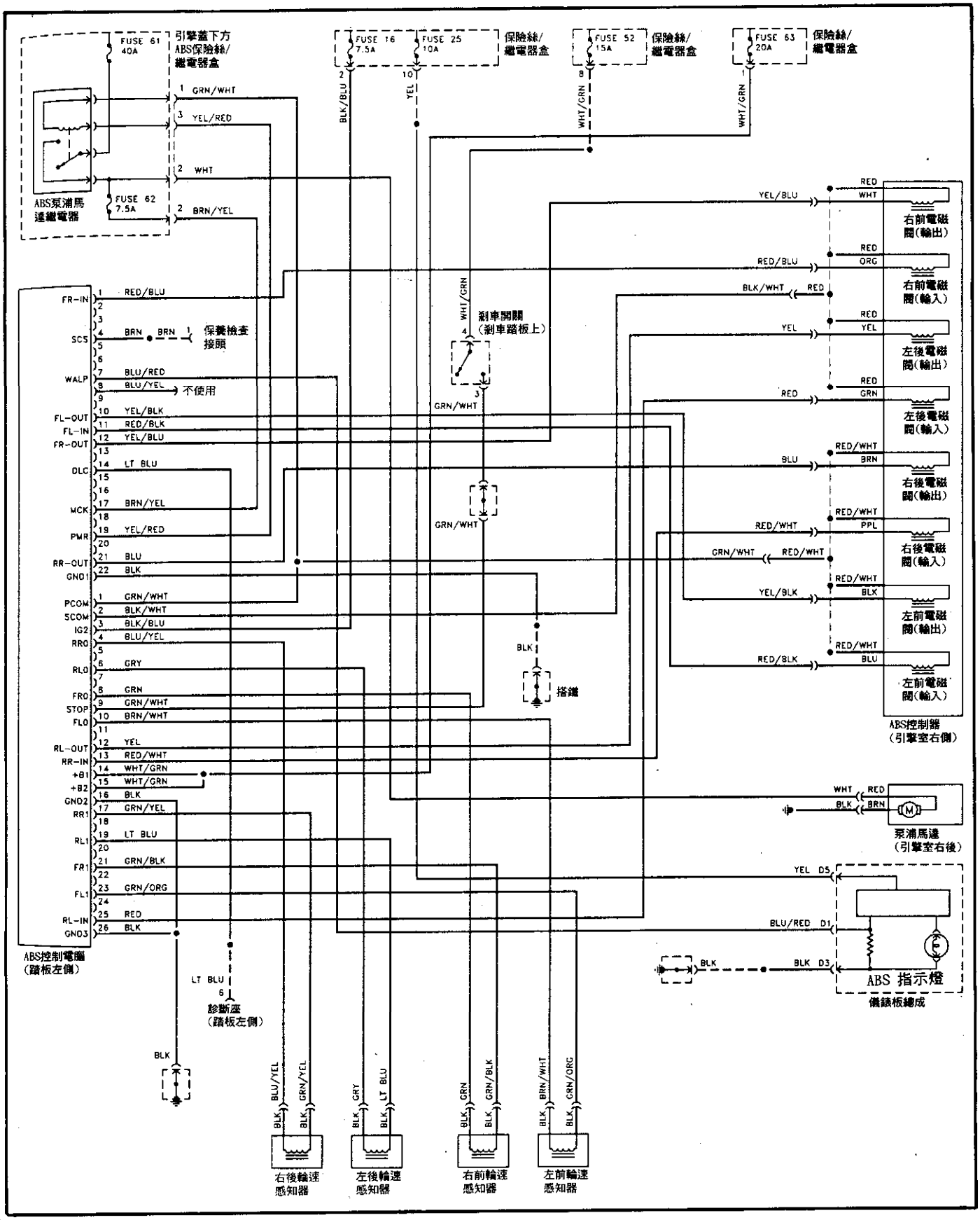

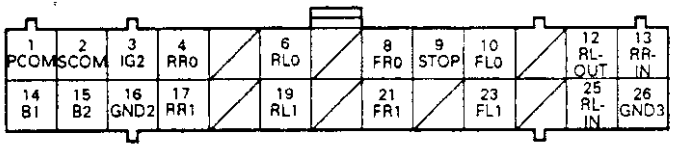

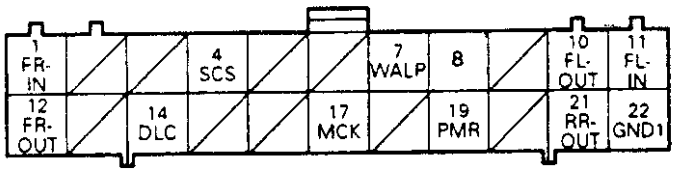

PIN腳	線色	PIN腳說明	PIN腳測試				PIN腳	線色	PIN腳說明	PIN腳測試				
A1	綠/白	電磁閥和泵浦馬達信號(一次命令)	引擎 ON	電磁閥 ON		0V	A26	黑	搭鐵	0.3V以下				
					OFF	3～6V (AC信號)	B1	紅/藍	右前進油閥	引擎 ON	電磁閥 ON		0V	
A2	黑/白	電磁閥信號(二次命令)	OFF (診斷接頭跨接)			約3V						OFF	3～6V (AC信號)	
A3	黑/藍	電源(點火開關)	電瓶電壓							OFF (診斷接頭跨接)			約3V	
A4	藍/黃	右後輪速信號(RRO)	車輪每秒轉1圈			53mv (AC信號)	B4	棕	診斷接頭信號	跨接:0V				
A6	灰	左後輪速信號(RLO)								拆除:約5V				
A8	綠	右前輪速信號(FRO)	車輪靜止			約2.5V	B7	藍/紅	ABS警示燈	燈亮:約2V				
A9	綠/白	剎車開關信號	踏板踩下							燈熄:電瓶電壓				
			踏板釋放				B8	藍/黃	不使用					
A10	棕/白	左前輪速信號(FLO)	車輪每秒轉1圈			53mv (AC信號)	B10	黃/黑	左前出油閥	引擎 ON	電磁閥 ON		0V	
			車輪靜止			約2.5V	B11	紅/黑	左前進油閥			OFF	3～6V (AC信號)	
A12	黃	左後出油閥	引擎 ON	電磁閥 ON		0V	B12	黃/藍	右前出油閥	OFF (診斷接頭跨接)			約3V	
					OFF	3～6V (AC信號)	B14	淺藍	資料傳輸接頭	約5V				
A13	紅/白	右後進油閥	OFF (診斷接頭跨接)			約3V	A17	棕/黃	泵浦馬達信號	ON		電瓶電壓		
A14	白/綠	電磁閥和泵浦馬達(B1)	電瓶電壓							OFF		0V		
A15	白/綠	電磁閥和泵浦馬達(B2)					A19	黃/紅	泵浦馬達繼電器	引擎 ON	電磁閥 ON		0V	
A16	黑	搭鐵	0.3V以下									OFF	3～6V (AC信號)	
A17	綠/黃	右後輪速信號(RR1)	車輪每秒轉1圈			53mv (AC信號)				OFF (診斷接頭跨接)			約3V	
A19	淺藍	左後輪速信號(RL1)					A21	藍	右後出油閥	引擎 ON	電磁閥 ON		0V	
A21	綠/黑	右前輪速信號(FR1)										OFF	3～6V (AC信號)	
A23	綠/橘	左前輪速信號(FL1)	車輪靜止			約2.5V				OFF (診斷接頭跨接)			約3V	
A25	紅	左後進油閥	引擎 ON	電磁閥 ON		0V	A22	黑	搭鐵	0.3V以下				
					OFF	3～6V (AC信號)								
			OFF (診斷接頭跨接)			約3V								

1995-96年 Odyssey ABS 線路圖(A26+B22)PIN

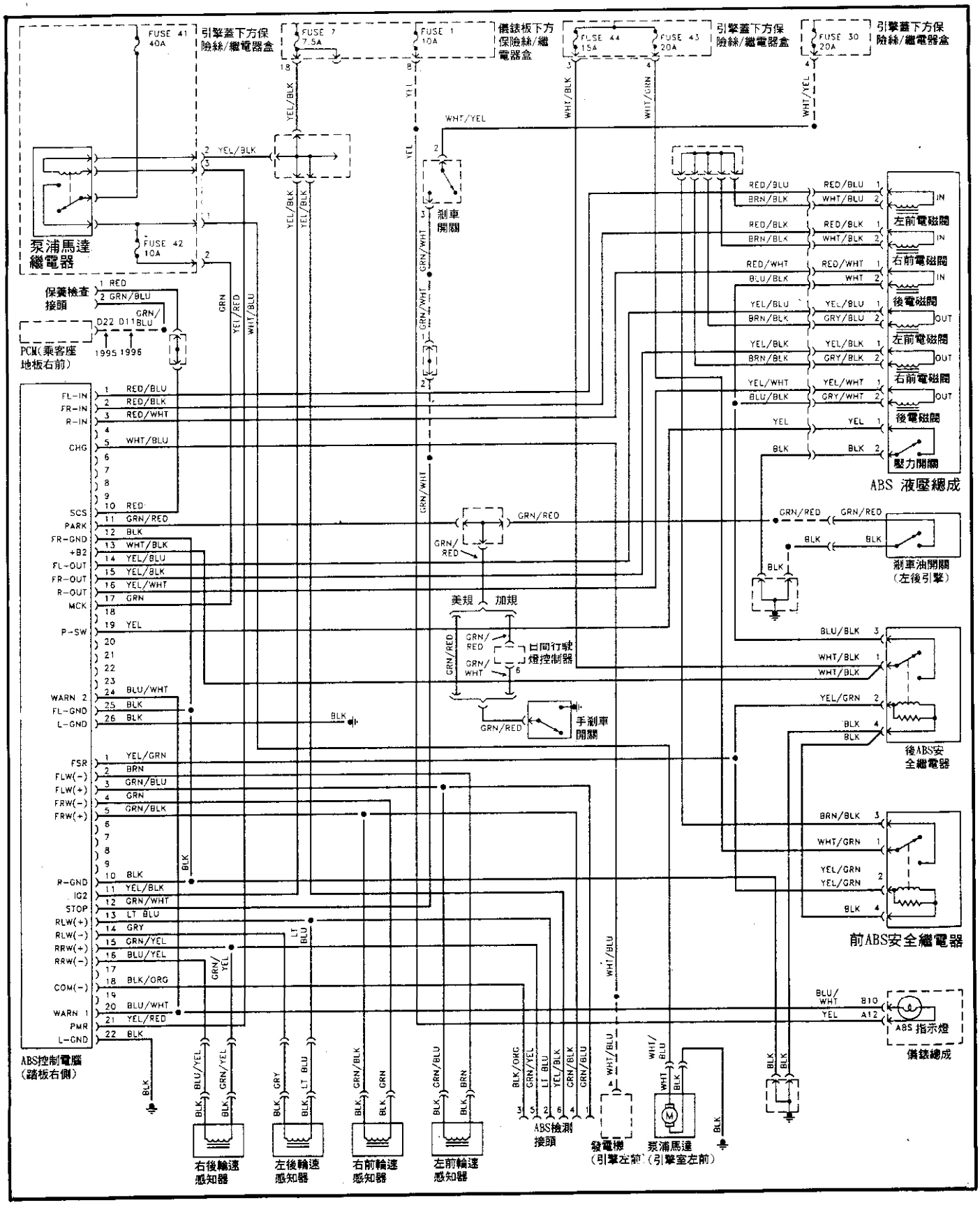

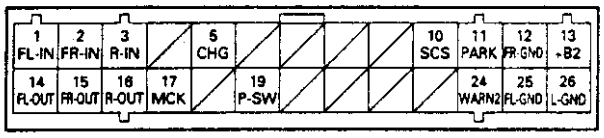

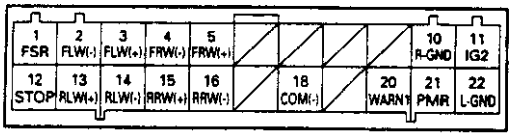

PIN腳	線色	PIN腳說明	PIN腳測試					PIN腳	線色	PIN腳說明	PIN腳測試	
A1	紅/藍	左前進油閥	引擎	ON	電磁閥	ON	0V	B1	黃/綠	故障安全繼電器	繼電器 ON:12V OFF:0V	
A2	紅/黑	右前進油閥				OFF	12V	B2	棕	左前輪速感知器(-)	測量2-3腳	每秒轉1圈70mv(AC信號)
A3	紅/白	後輪進油閥		OFF (Key on)		0V		B3	綠/藍	左前輪速感知器(+)		
A5	白/藍	發電機	引擎運轉:12V 引擎靜止:0V					B4	綠	右前輪速感知器(-)	測量4-5腳	
A10	紅	診斷接頭	跨接:0V 拆除:5V					B5	綠/黑	右前輪速感知器(+)		
A11	綠/紅	手剎車開關信號	開關 ON:0V 開關OFF:12V					B10	黑	後輪電磁閥搭鐵	0V	
A12	黑	右前電磁閥搭鐵	0V					B11	黃/黑	電源(點火開關)	點火開關ON:12V OFF:0V	
A13	白/黑	電源	12V					B12	綠/白	剎車開關信號	開關 ON:12V OFF:0V	
A14	黃/藍	左前出油閥	引擎	ON	電磁閥	ON	0V	B13	淺藍	左後輪速感知器(+)	測量13-14腳	每秒轉1圈70mv (AC信號)
A15	黃/黑	右前出油閥		OFF (Key on)		0V		B14	灰	左後輪速感知器(-)		
A16	黃/白	後輪出油閥						B15	綠/黃	右後輪速感知器(+)	測量15-16腳	
A17	綠	泵浦馬達	馬達			ON:12V OFF:0V (斷路):12V		B16	藍/黃	右後輪速感知器(-)		
A19	黃	油壓開關信號	開關 ON:0V 開關OFF:12V					B18	黑/橘	搭鐵	0V	
A24	藍/白	ABS警示燈 (WARN2)	燈亮:0V 燈熄:12V					B20	藍/白	ABS警示燈 (WARN1)	燈亮:0V 燈熄:12V	
A25	黑	左前電磁閥搭鐵	0V					B21	黃/紅	泵浦馬達繼電器	繼電器 ON:0V OFF:12V	
A26	黑	搭鐵	0V					B22	黑	搭鐵	0V	

1995 年 Passport ABS 線路圖(後輪)(18PIN)

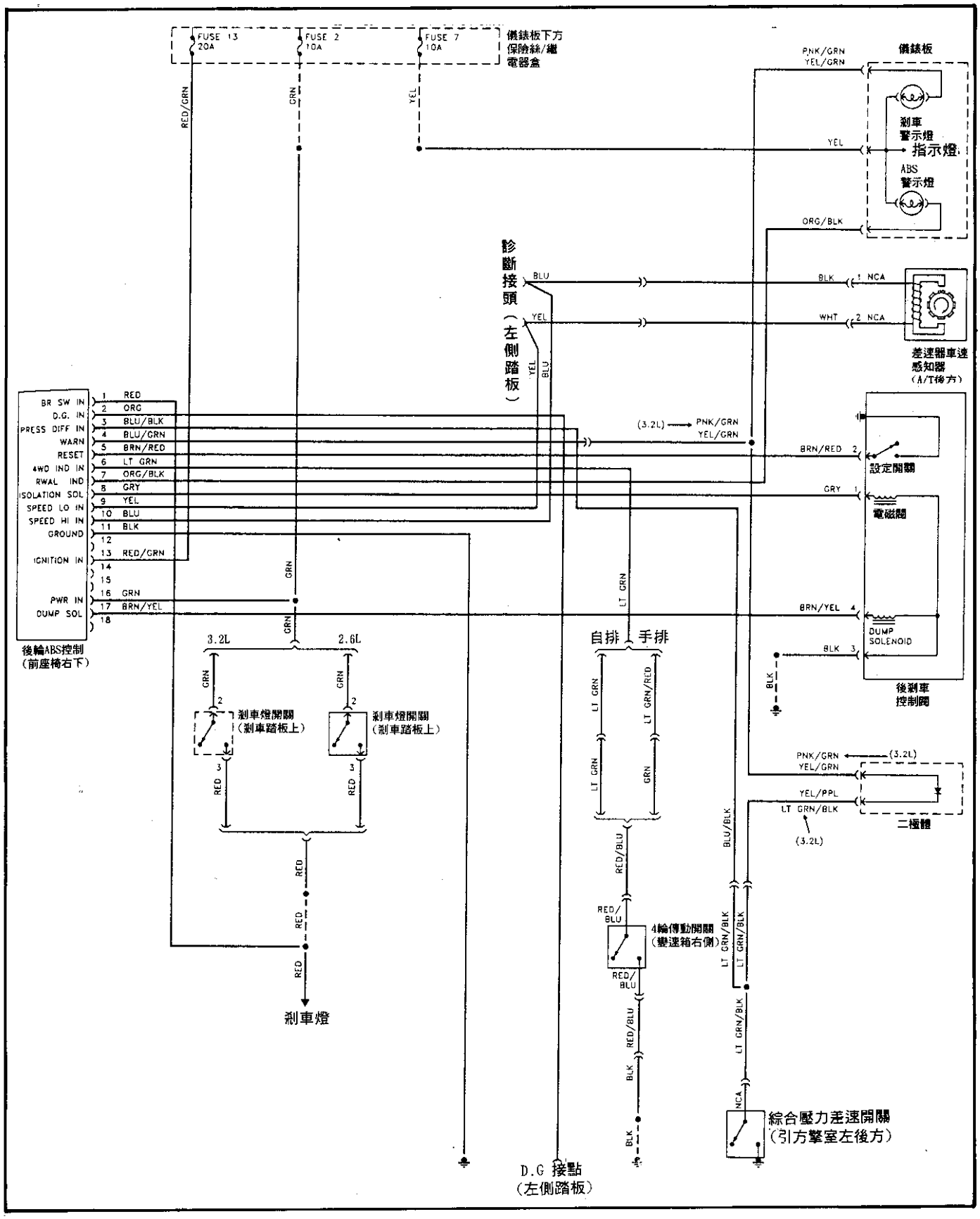

1995年 Passport& 1996年 Passport後輪ABS(18PIN)線路圖

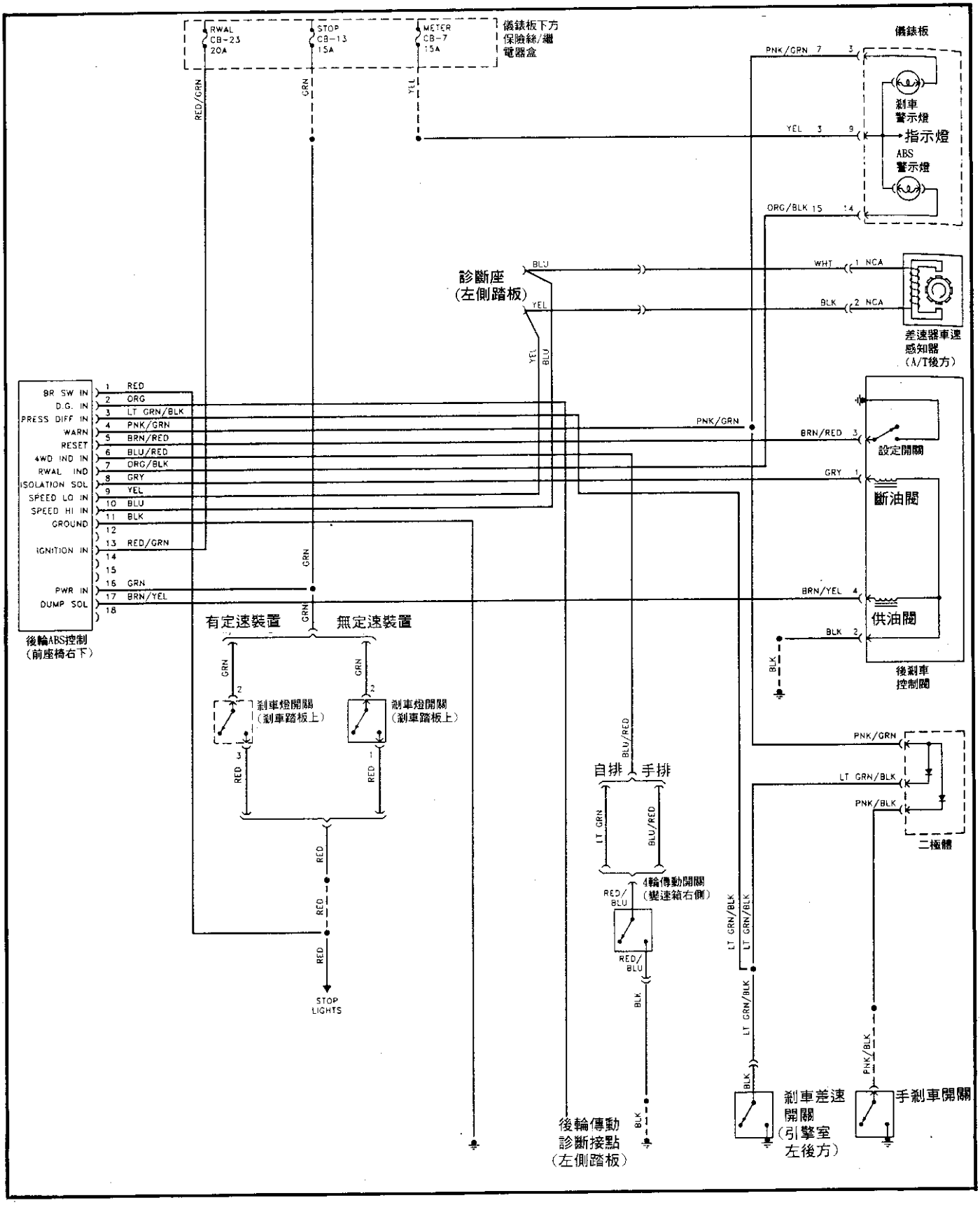

1995年 Passport四輪傳動ABS線路圖(24+8PIN)

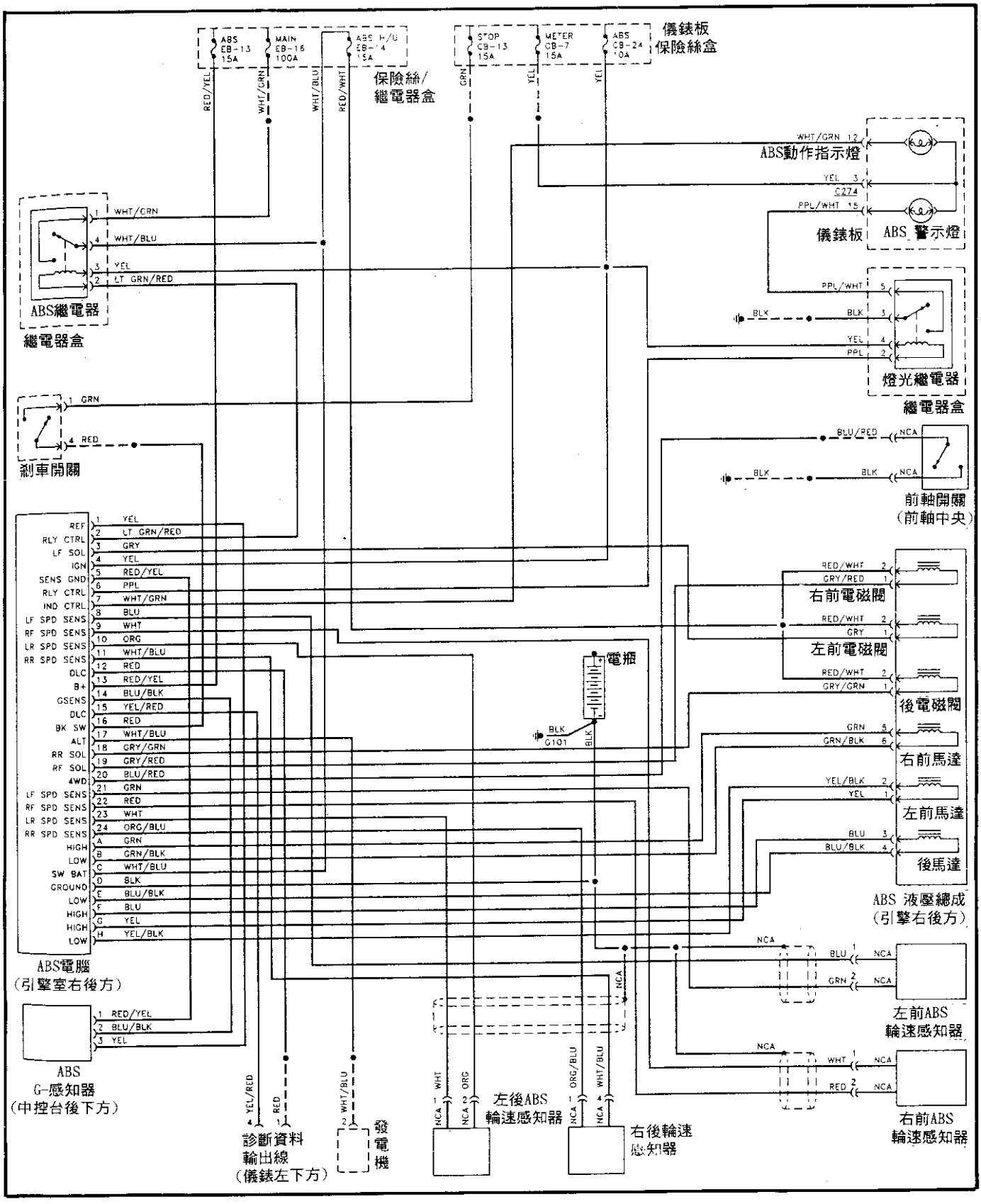

1995-96 年 Prelude ABS 線路圖(30PIN)

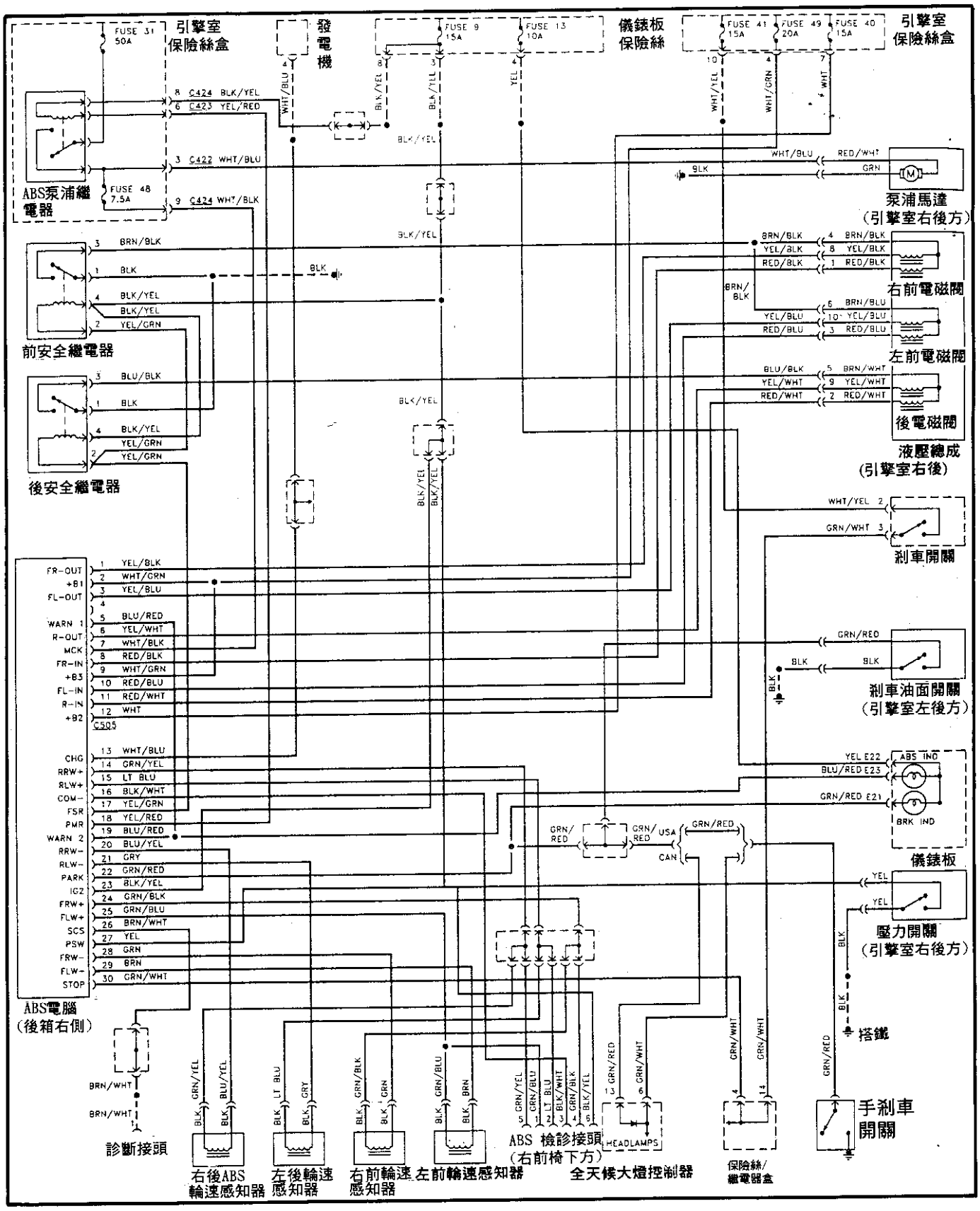

伍、安全氣囊系統診斷與檢測線路

一、ACURA與HONDA車系所採用的安全氣囊依電腦PIN腳型式可區分爲四種:12PIN、16PIN、18PIN及20PIN.....5～ 1
二、安全氣囊故障碼讀取與清除.....5～ 2
◎1996 SLX安全氣囊線路圖(12Pin)/1995-96Passport安全氣囊線路圖12PIN5～ 3
◎1995 Integra安全氣囊線路圖(16Pin)/1995-96 2.5TL安全氣囊線路圖16PIN .....5～ 4
◎ 1995 Legend安全氣囊線路圖(18Pin)/1995-96 3.5RL安全氣囊線路圖18PIN .....5～ 5
◎ 1995 ACCORD安全氣囊線路圖(18Pin)/1996 CIVIC/CIVIC Del Sol/Integra /3.2TL安全氣囊線路圖18PIN.....5～ 6
◎ 1995-96 Odyssey/Prelude/1995 CIVIC安全氣囊線路圖(18Pin)/1996 ACCORD 安全氣囊線路圖20PIN.....5～ 7

伍、安全氣囊系統診斷與檢測線路

一、ACURA與HONDA車系所採用的安全氣囊依電腦PIN腳型式可區分爲四種:12Pin，16Pin，18Pin及20Pin。

■安全氣囊元件圖—無碰撞感知器

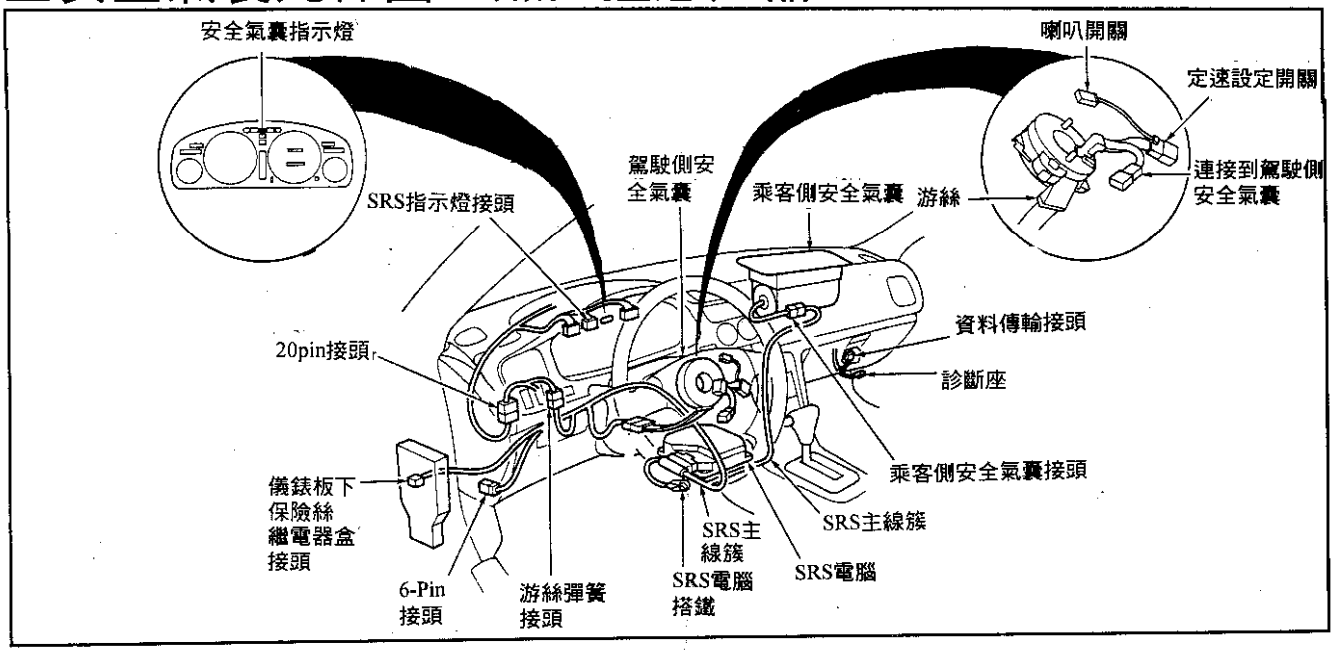

■安全氣囊元件圖—有碰撞感知器

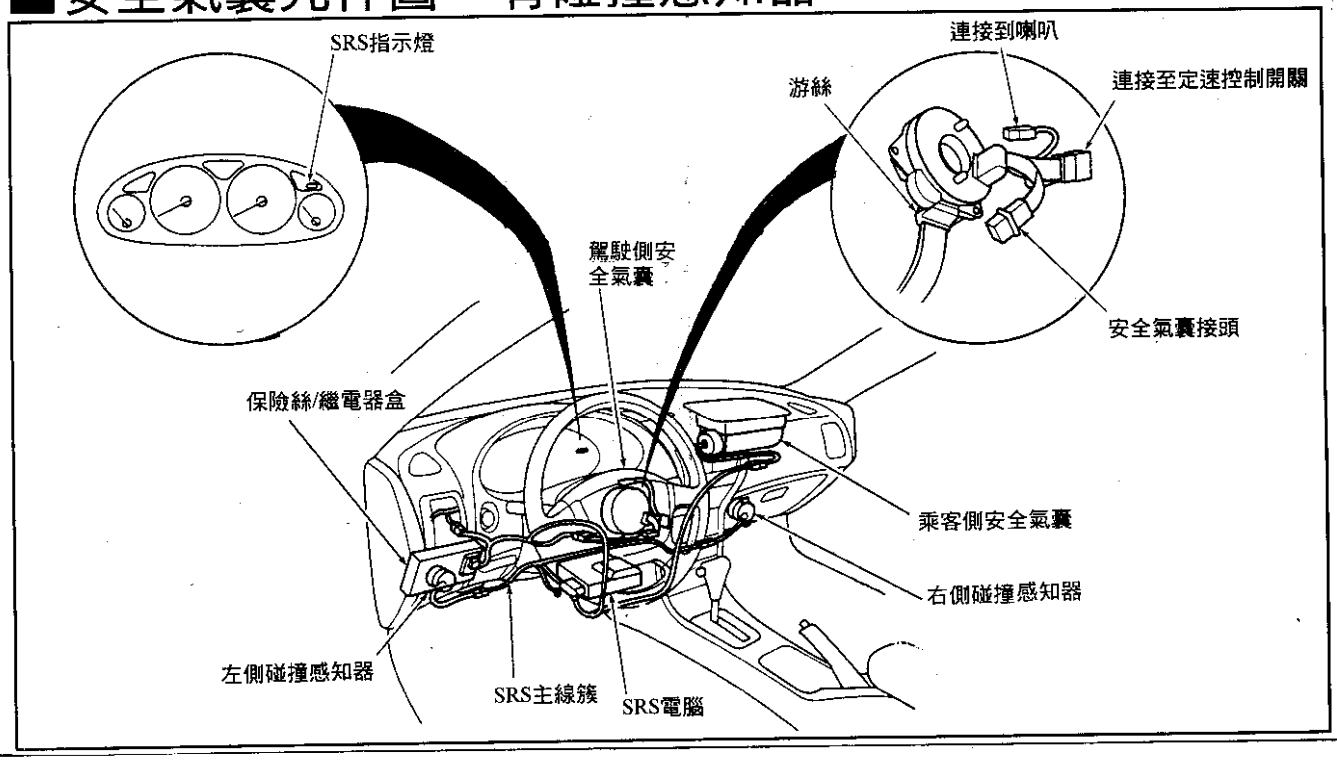

二安全氣囊故障碼讀取與清除

(1).SRS故障碼讀取方法:

a.將點火開關KEY-OFF，連接SCS跨接至維修檢查連接器。

b.點火開關KEY-ON，SRS 燈閃爍故障碼。

(2).故障碼清除方法:

1.將點火開關KEY-OFF，跨接線至故障碼記憶清除信號連接器(MES)。

2.點火開關KEY-ON 6秒後SRS燈熄滅，此時取下跨接線，等燈再次亮起。

3.再次跨接MES連接器4秒後燈會熄，此時拿開跨接線。

4.第4秒後燈會閃2次，此時點火開關關掉，即可清除故障碼。

(3).故障碼閃示如下:

例如:故障DTC 1-2，1爲主碼，2爲輔助碼。

故障碼	原　　因	故障碼	原　　因
無	SRS指示燈電路故障	2-3	乘客座的安全氣囊電源線短路
1-1	駕駛座的安全氣囊電路開路或電阻過高	2-4	乘客座的安全氣囊搭鐵線短路
1-2	駕駛座的安全氣囊電路開路或電阻過低	5-1	SRS電腦內部故障
1-3	駕駛座的安全氣囊電源線短路	9-1	SRS指示燈電路故障
1-4	駕駛座的安全氣囊搭鐵線短路	9-2	SRS電源供應系統故障
2-1	乘客座的安全氣囊電路開路或電阻過高	10-1	SRS電腦更換號碼(SRS電腦不能長期使用，必需更換)
2-2	乘客座的安全氣囊電路開路或電阻過低		

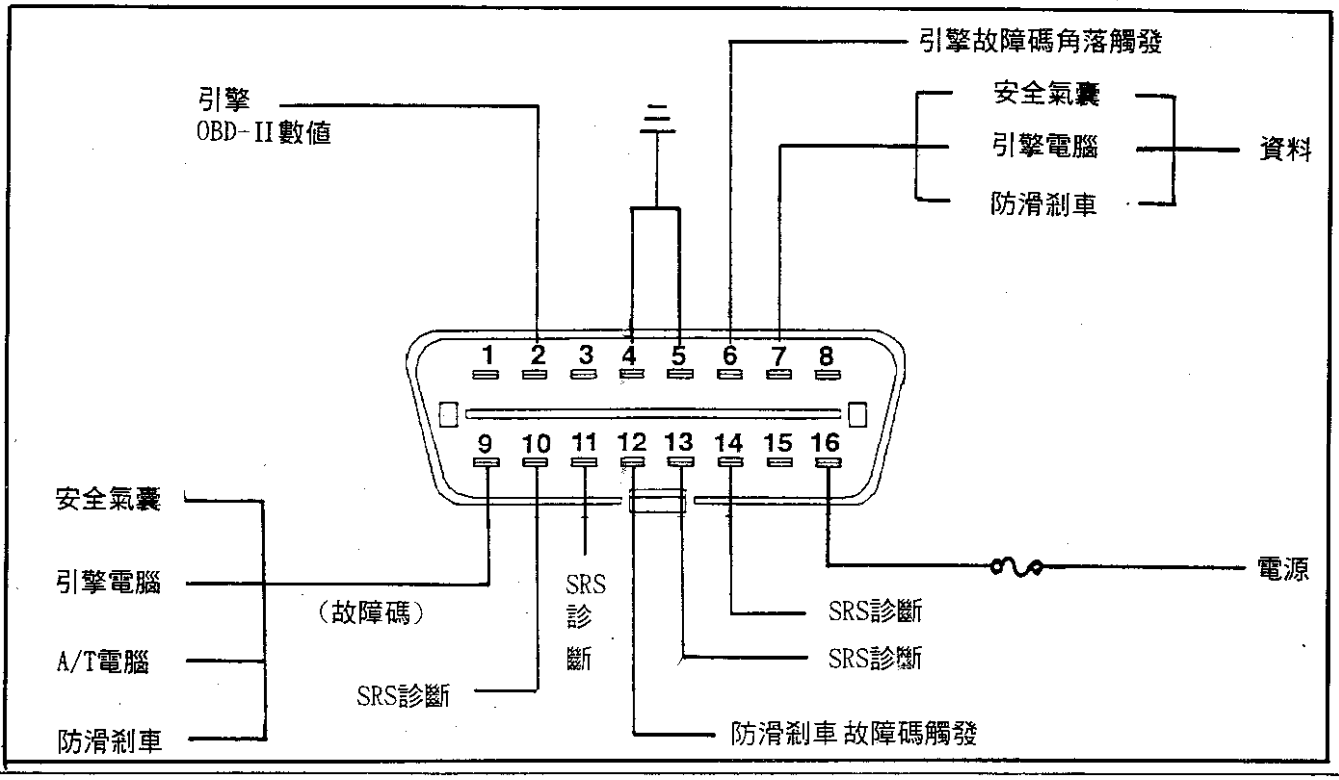

1996 SLX安全氣囊線路圖(12pin)

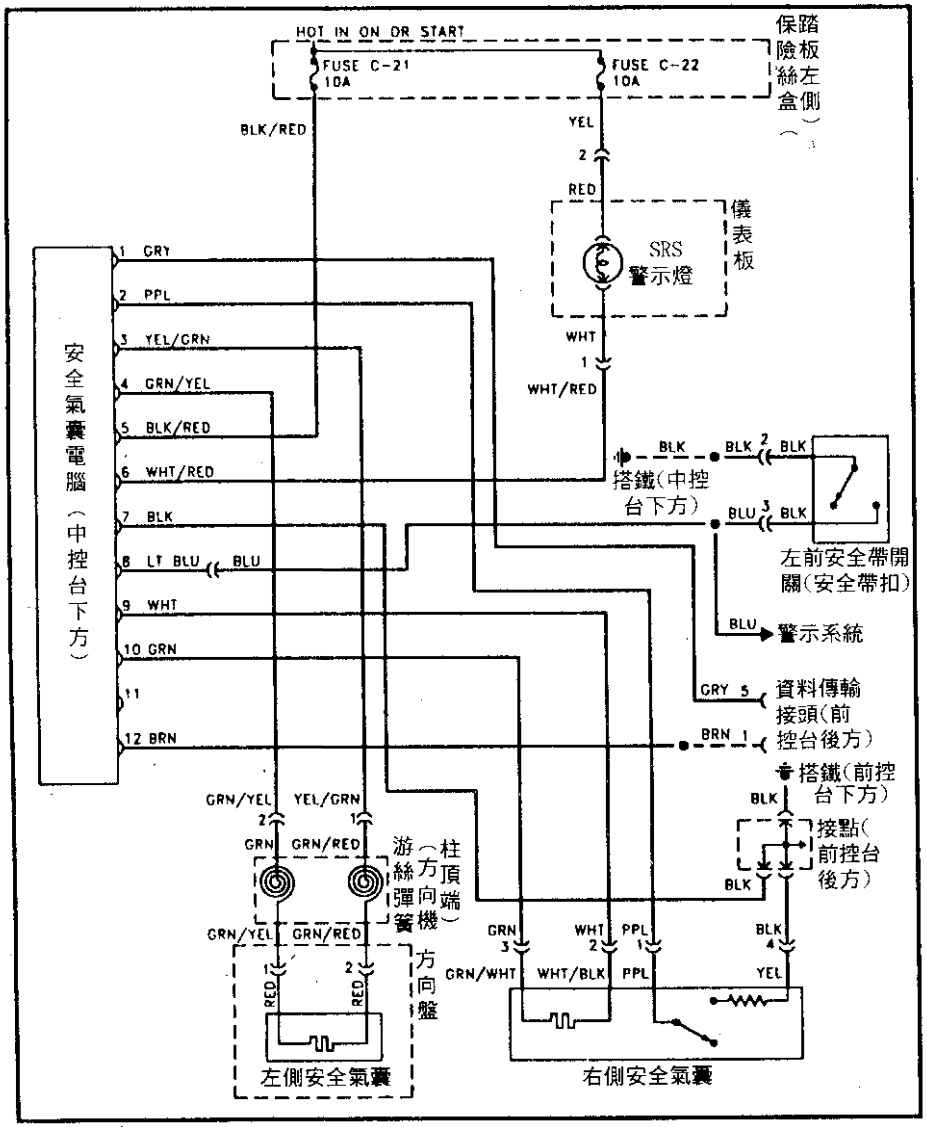

1995-96 Passport安全氣囊線路圖12pin

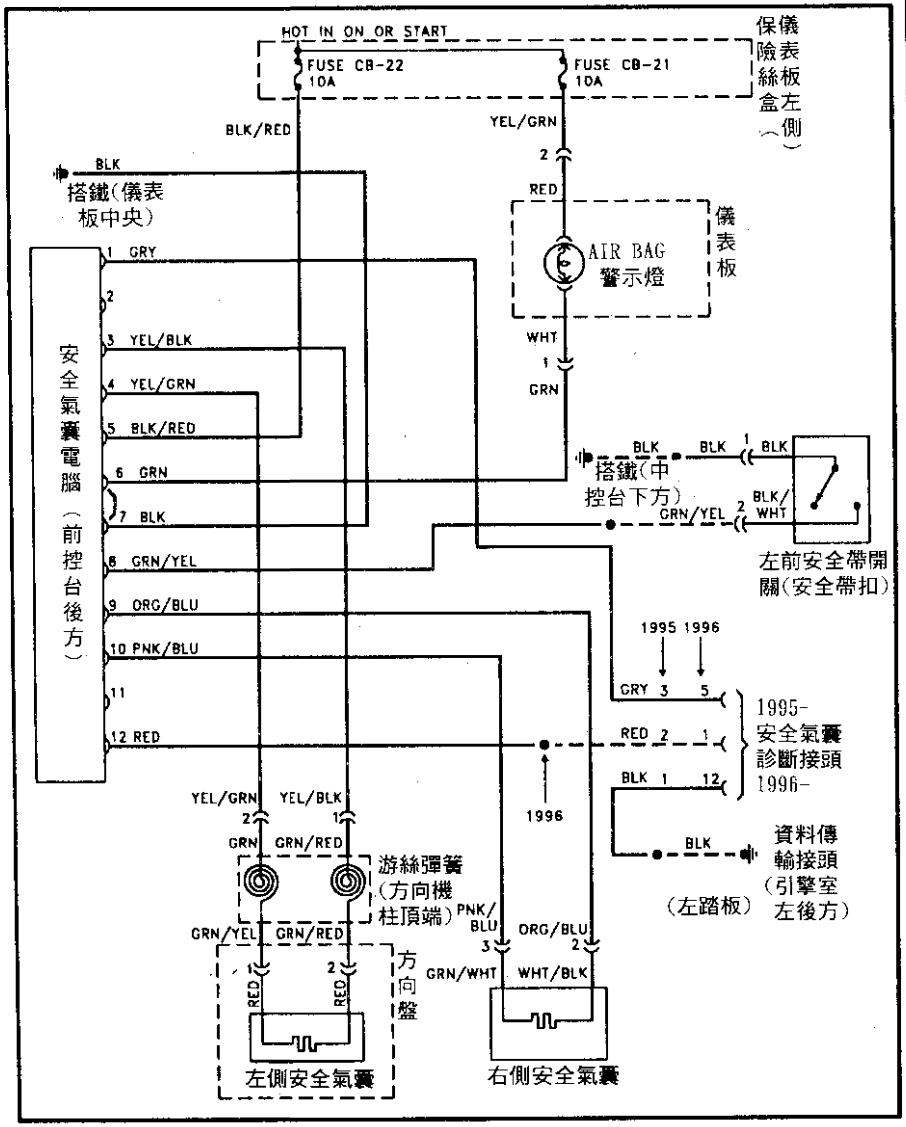

1995 Integra 安全氣囊線路圖(16pin)

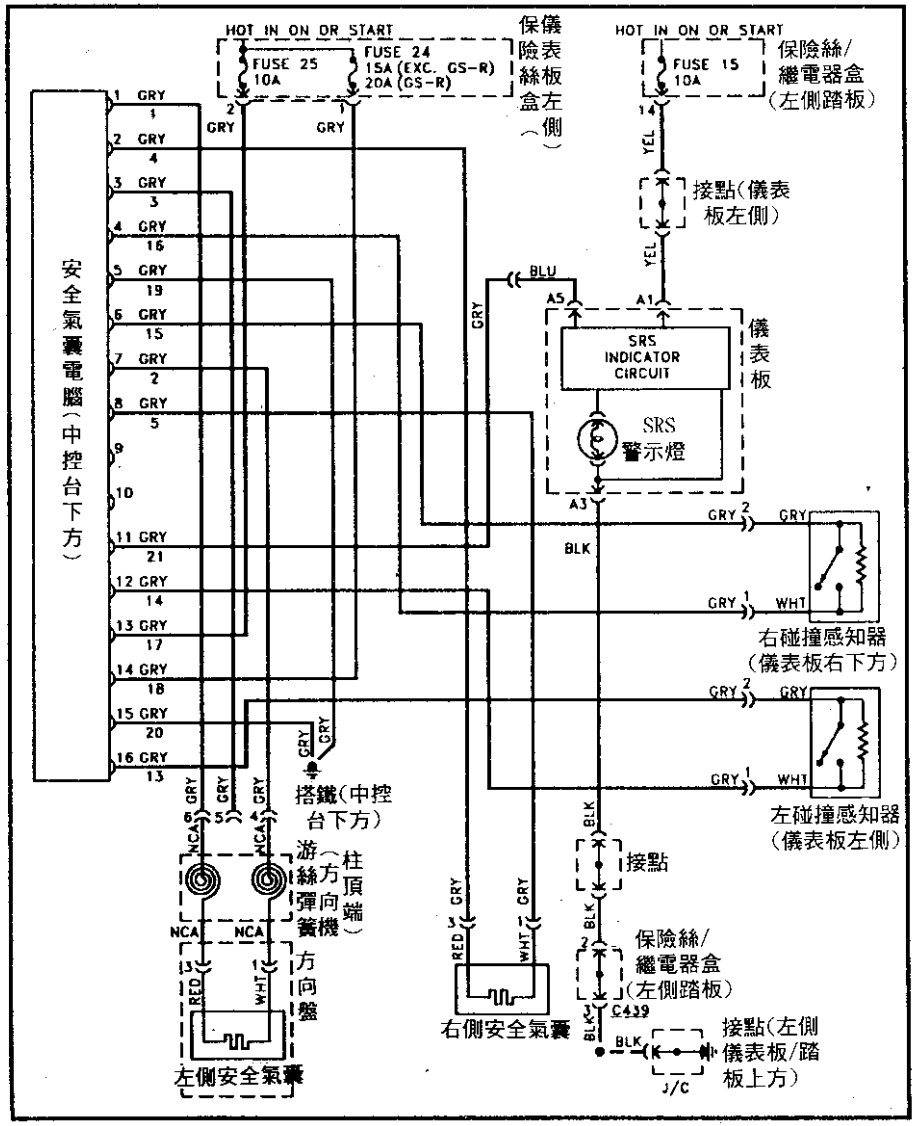

1995-96 2.5TL安全氣囊線路圖16pin

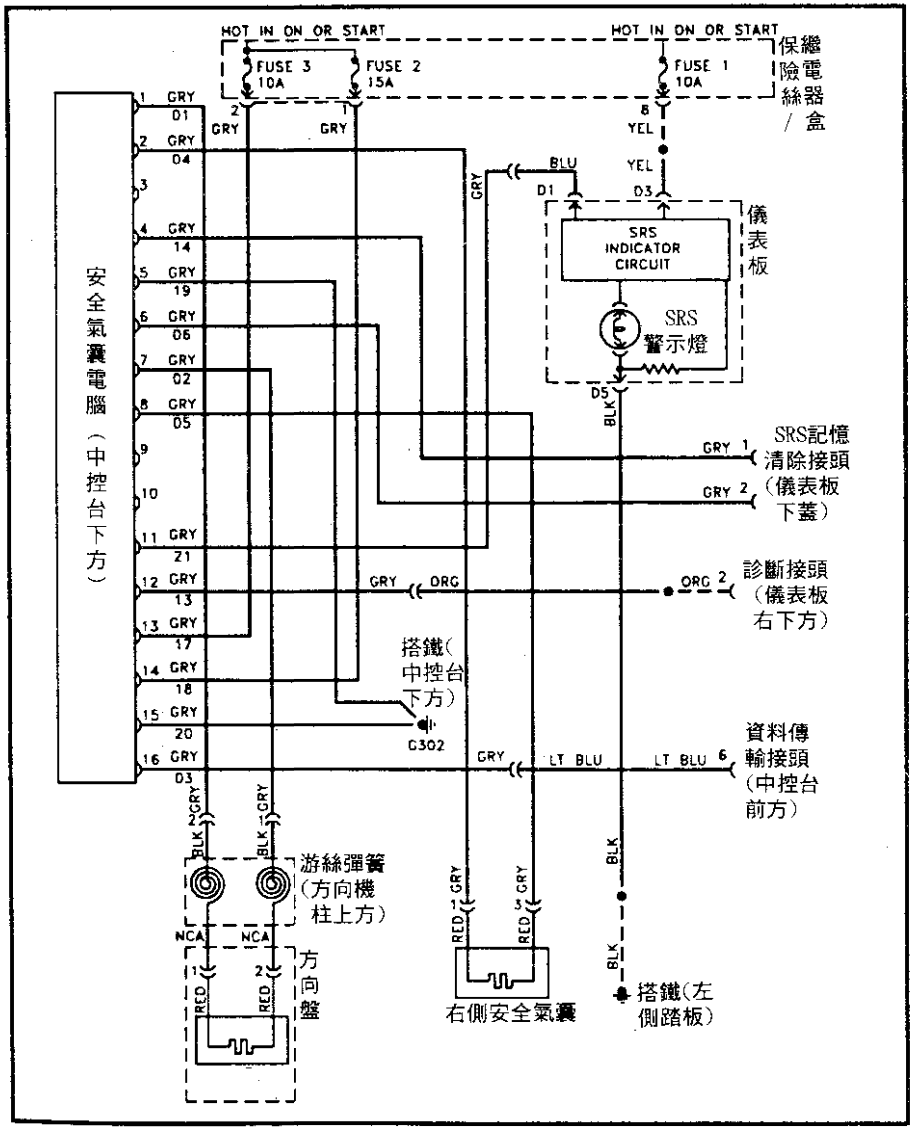

1995 Legend 安全氣囊線路圖(18pin)

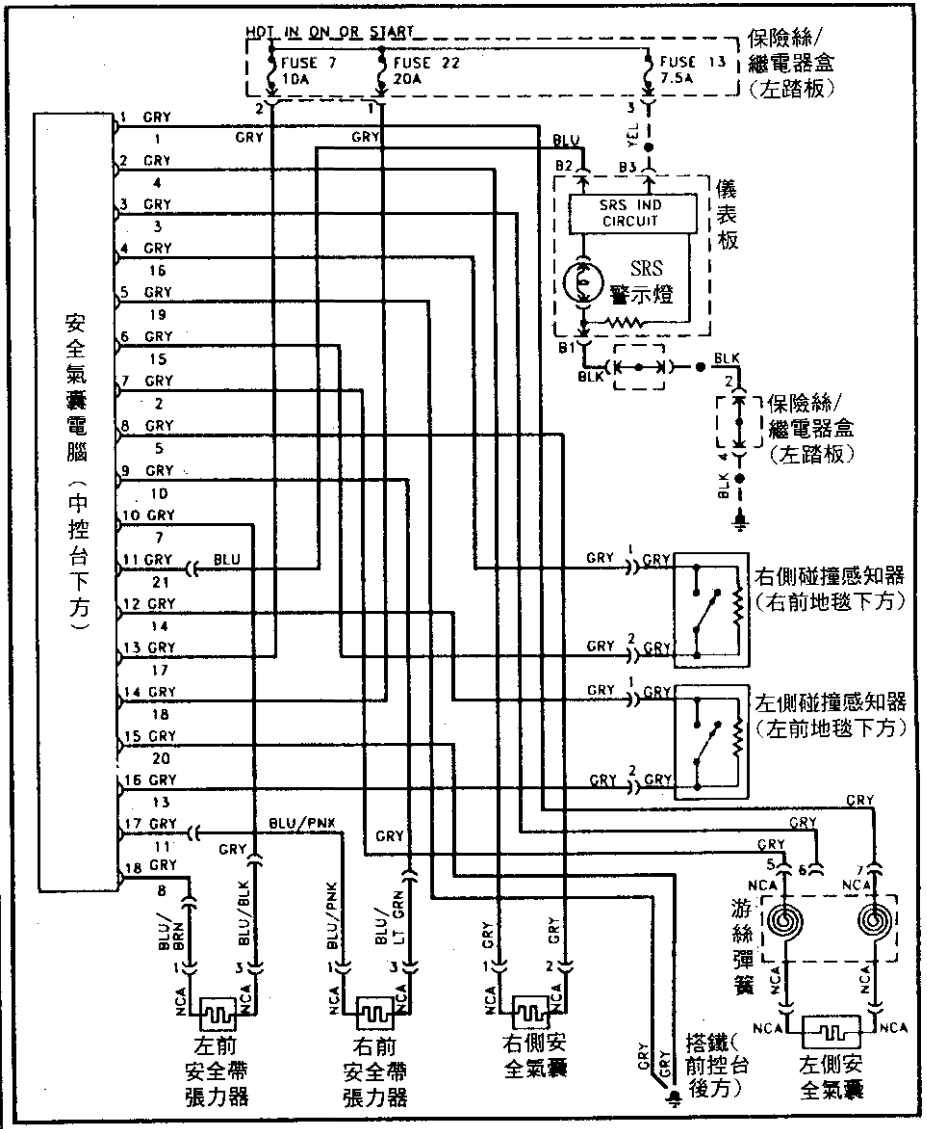

1995-96 3.5RL安全氣囊線路圖18pin

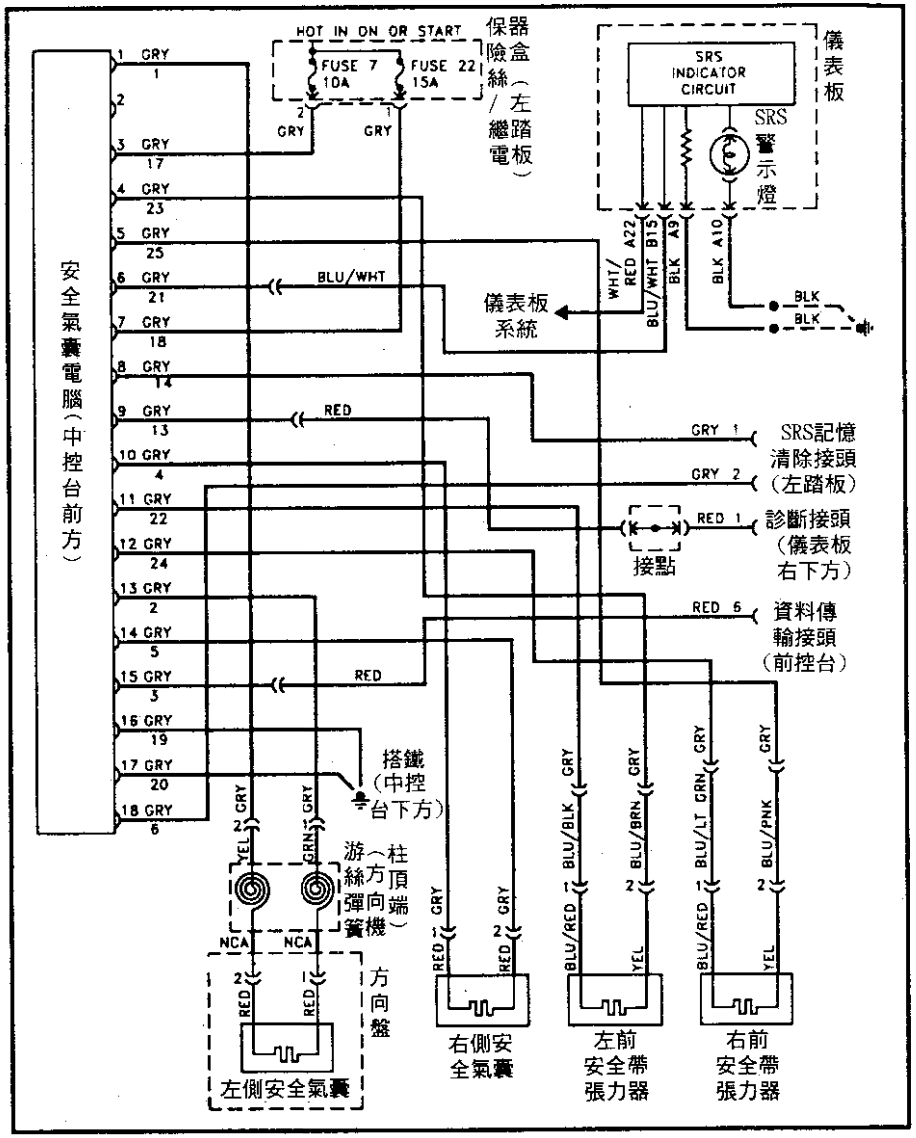

1995 Accord 安全氣囊線路圖(18pin)

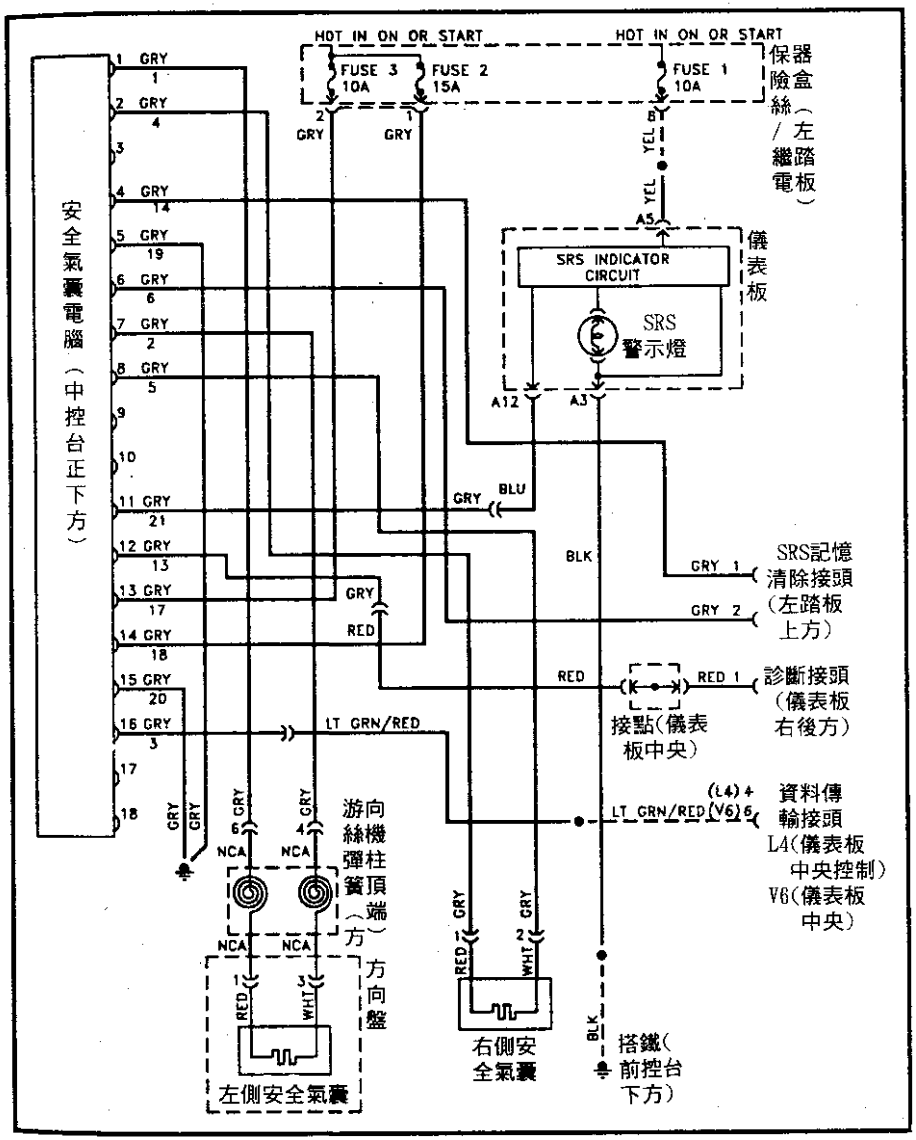

1996 Civic/Civic Del Sol/Integra/3.2TL 安全氣囊線路圖18pin

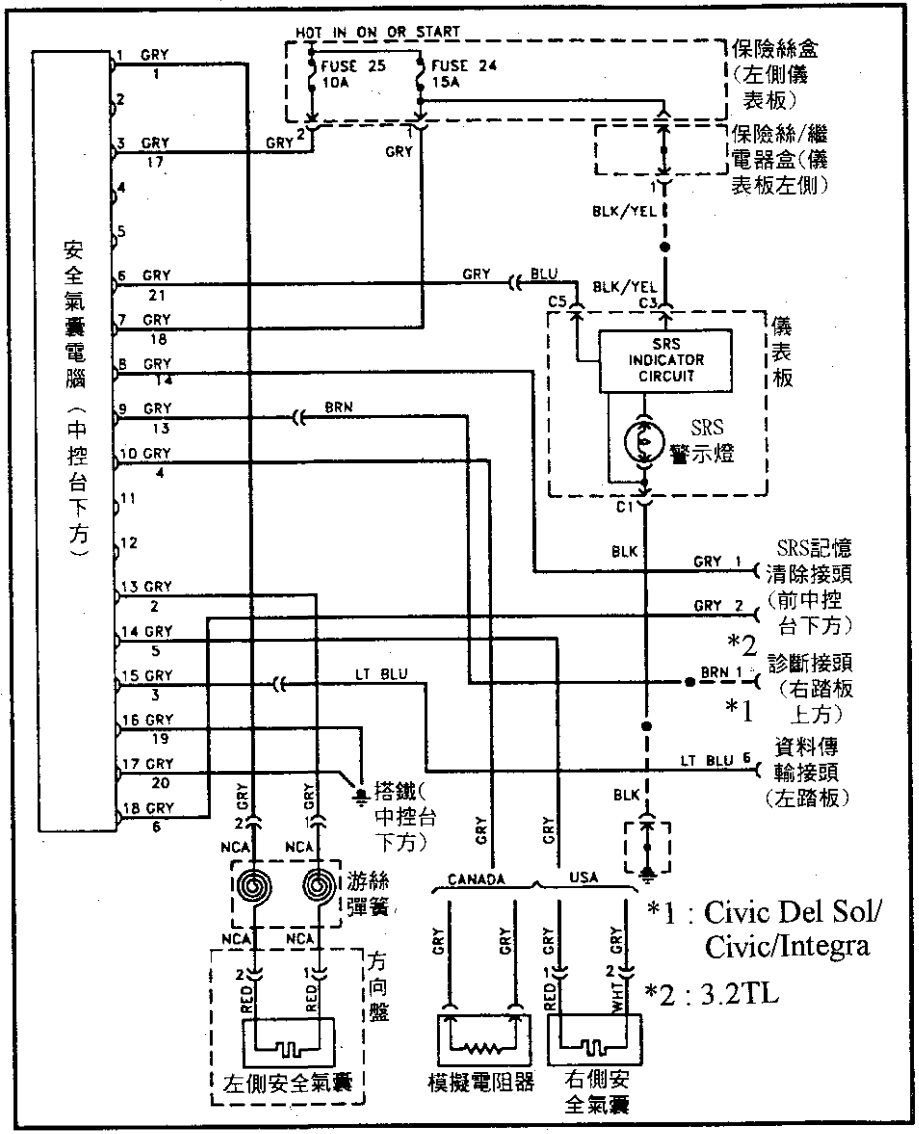

1995-96 Odyssey/Prelude/1995 Civic 安全氣囊線路圖(18pin)

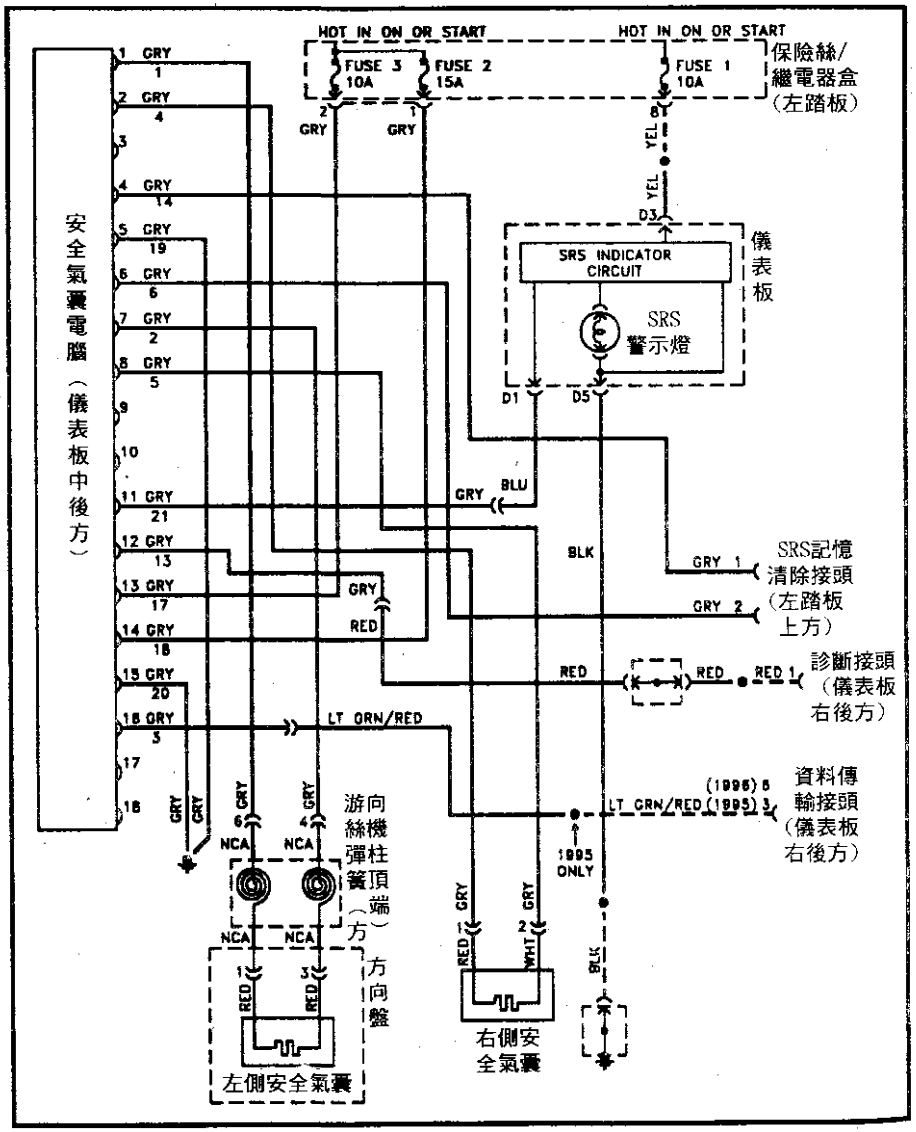

1996 Accord 安全氣囊線路圖20pin

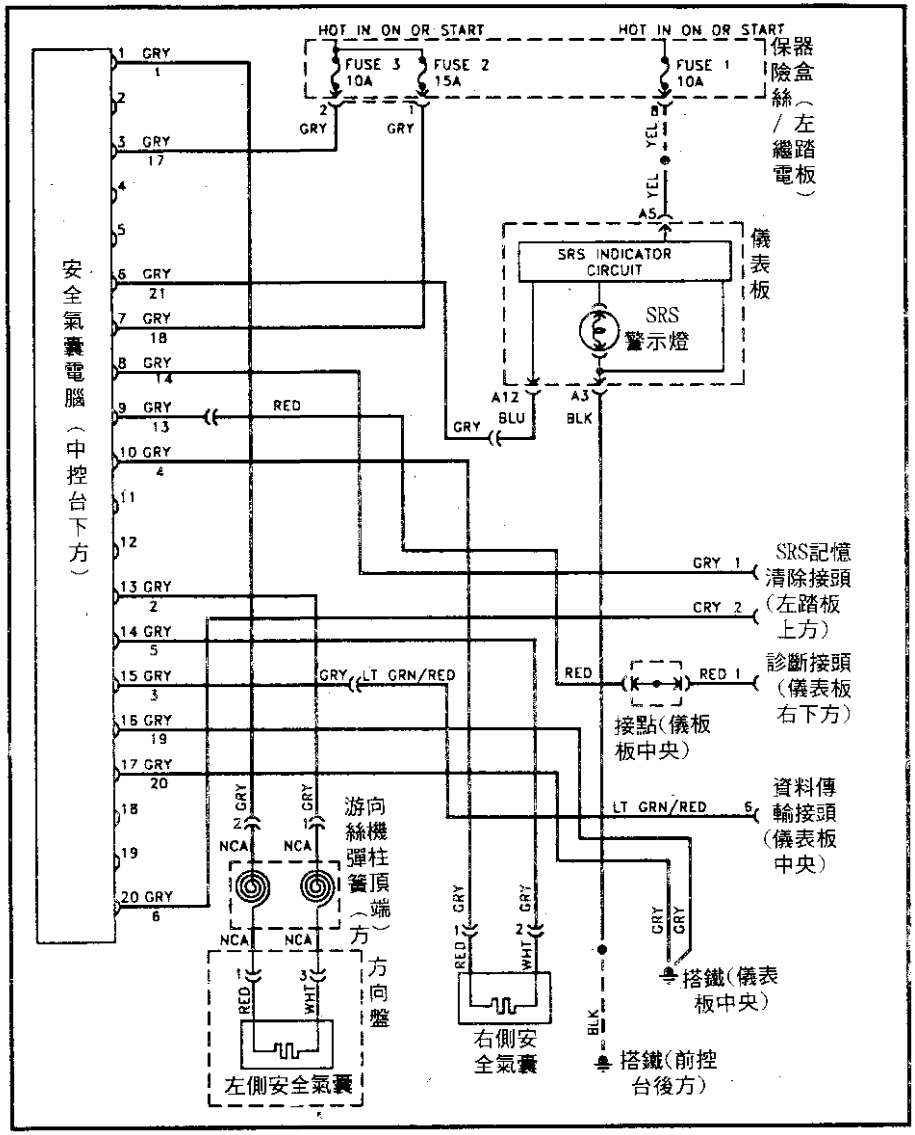

陸、空調電腦系統診斷與檢測

一、目前採用下列兩款電子顯示控制的空調面板,具有自我診斷功能---....6～ 1
◎1995～96 ACURA 2.5TL自動恒溫電腦線路圖(A12+B20).....6～ 3
◎1996 ACURA 3.2TL自動恒溫電腦線路圖(A12+B20).....6～ 4
◎1995 ACURA Legend自動恒溫電腦線路圖(A3+B2+C30) 1 of 2.....6～ 5
◎1995-96 ACURA Integra 空調系統線路圖.....6～ 7
◎1995 ACURA Integra 空調系統線路圖(1 of 2).....6～ 8
◎1996 HONDA CIVIC 空調系統線路圖.....6～10
◎1996 HONDA CIVIC Del Sol 空調系統線路圖.....6～11
◎1995-96 HONDA Accord 空調系統線路圖(1 of 2).....6～12
◎1995-96 HONDA Odyssey/Oasis空調系統線路圖(1 of 2).....6～14
◎1995-96 HONDA Prelude 空調系統線路圖(1 of 2).....6～16

陸、空調電腦系統診斷與檢測

一、目前採用下列兩款電子顯示控制的空調面板，具有自我診斷功能，而自診的顯示係由面板上的指示功能鍵及符號表示所偵測故障的指示。

◎ A型面板

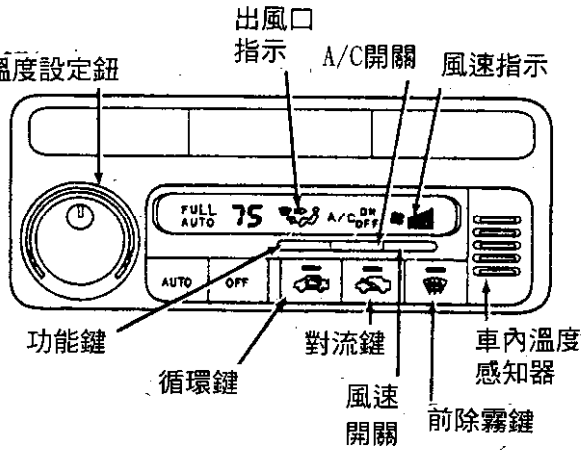

具有故障診斷與動作測試

◎ B型面板

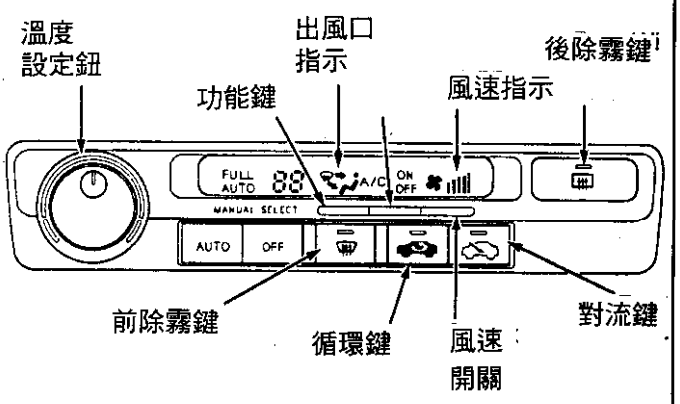

僅具有故障診斷功能

■故障診斷程序：

1. 將點火開關 Key-ON，然後將溫度設定鈕先轉到 60°F(18℃)位置。
2. 再慢慢將溫度設定鈕轉回到 90°F(32℃)位置。
3. 同時按下"AUTO"鍵和"OFF"鍵三秒後放開。
4. 等待約一分鐘後若有故障即會顯示在面板上請參考下圖。

	指示	可能故障
A		車內溫度感知器
B		車外溫度感知器
C		陽光感知器
D		暖氣溫度感知器
E		蒸發器溫度感知器
F	A/C ON	空氣混合控制馬達
G	A/C OFF	功能控制馬達

	指示	可能故障
A		車內溫度感知器
B		車外溫度感知器
C		陽光感知器
D		蒸發器溫度感知器
E	ON	空氣混合控制馬達
F	OFF	鼓風機馬達

■ 故障碼只要修護完成即會自動清除故障。

■ A型面板空調具有動作測試功能：

◎ 操作程序：

① 按住"功能鍵"及"AUTO"鍵， 然後將引擎發動。

② 放開兩個按鍵，即進入動作測試，如右圖。

③ 空調系統會依右圖自動以動作測試步驟 1到 9開始自我測試。

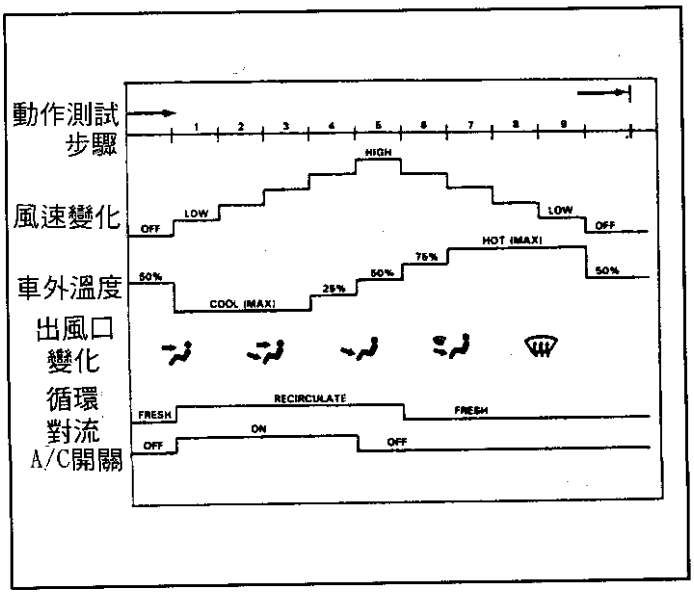

■ A型面板空調系統感知器規格

◎ 蒸發溫度感知器

溫　　度	電 阻 值	溫　　度	電 阻 值
0℃	4800Ω	20℃	1800Ω
10℃	2900Ω	40℃	1300Ω

◎ 暖氣溫度感知器

溫 度	電 阻	溫 度	電 阻	溫 度	電 阻
0℃	17K	30℃	4.5K	30℃	4.5K
10℃	10K	40℃	2.7K	40℃	2.7K
20℃	7K	50℃	2.3K	50℃	2.3K

◎ 車內溫度感知器

溫 度	電 阻	溫 度	電 阻	溫 度	電 阻
0℃	5.8K	20℃	2K	40℃	1K
10℃	3.3K	30℃	1.4K	--	--

◎ 車外溫度感知器

溫度	電阻	溫度	電阻	溫度	電阻
0℃	5.8K	20℃	2K	40℃	0.9K
10℃	3.4K	30℃	1.4K	50℃	0.7K

■ B型面板空調系統感知器規格

◎ 蒸發溫度感知器

溫　　度	電 阻 值	溫　　度	電 阻 值
0℃	4800Ω	20℃	1800Ω
10℃	2900Ω	40℃	1300Ω

◎ 車內溫度感知器

溫　　度	電　　阻	溫　　度	電　　阻
0℃	6.6K	30℃	1.7K
10℃	4.1K	40℃	1.1K
20℃	2.5K	---	---

◎ 車外溫度感知器

溫　　度	電　　阻	溫　　度	電　　阻
0℃	6.6K	30℃	1.7K
10℃	4.1K	40℃	1.1K
20℃	2.5K	---	---

1995～96 ACURA 2.5TL自動恒溫電腦線路圖(A12+B20)

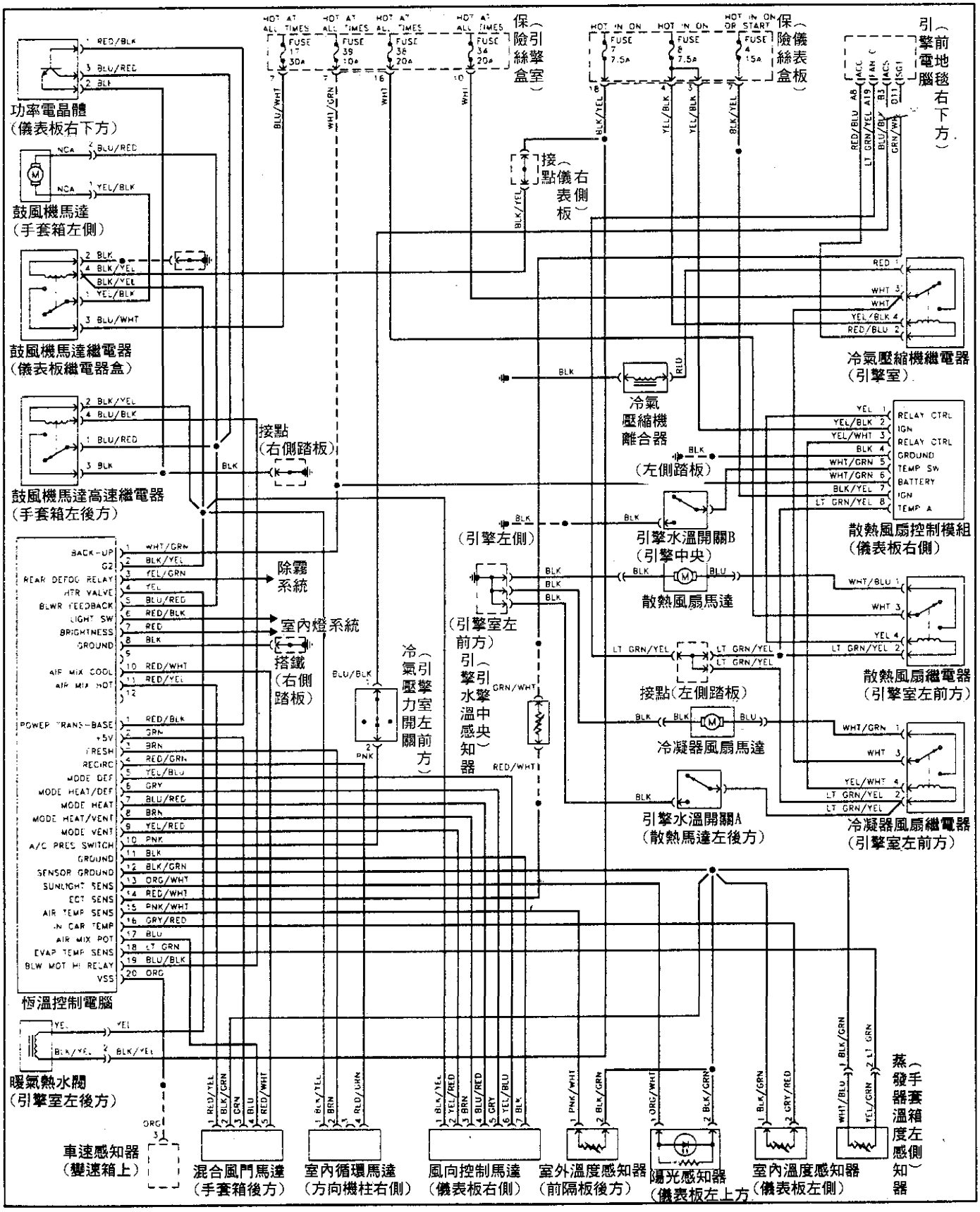

1996 ACURA 3.2TL自動恒溫電腦線路圖(A12+B20)

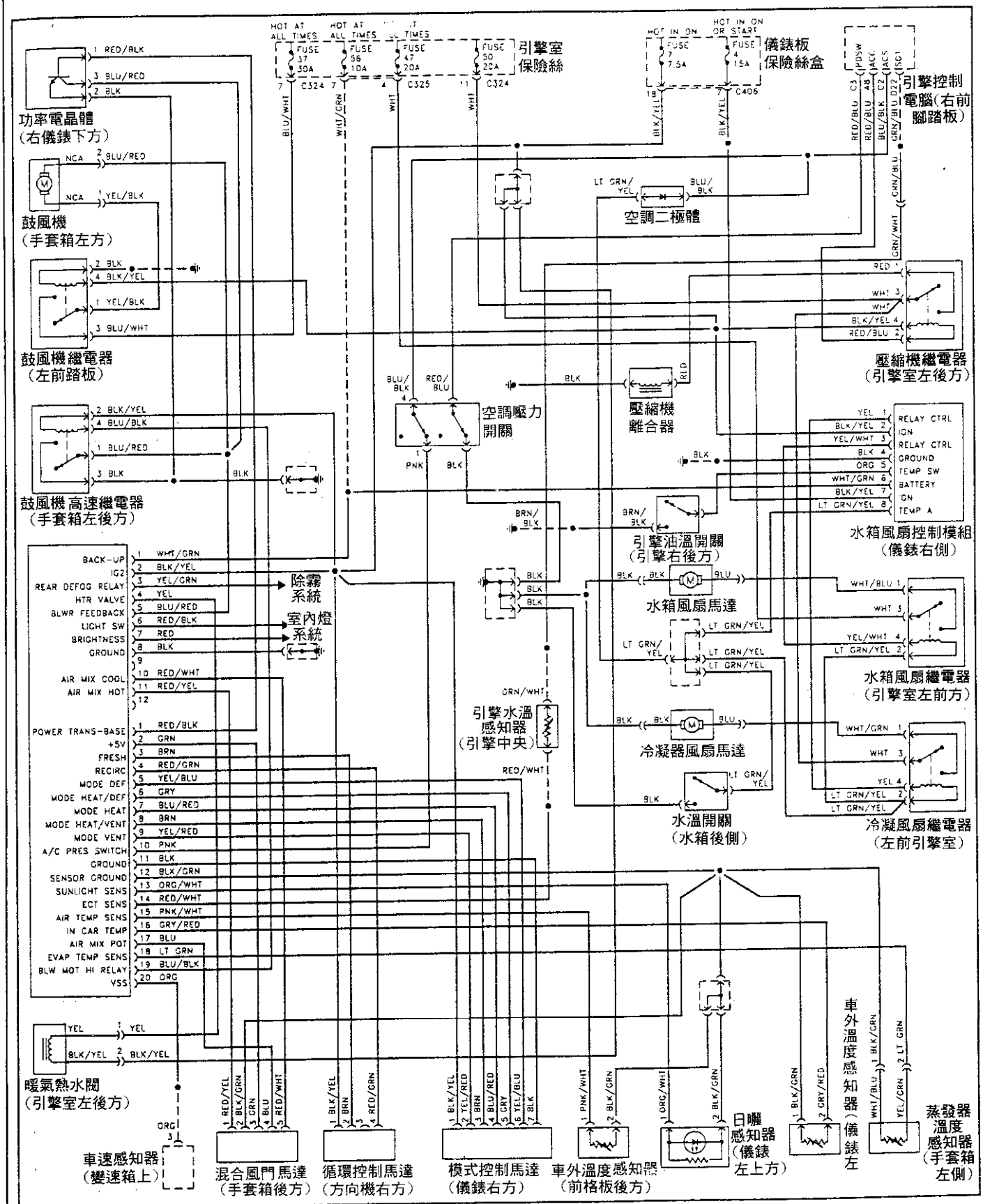

1995 ACURA Legend自動恒溫電腦線路圖(A3+B2+C30) 1 of 2

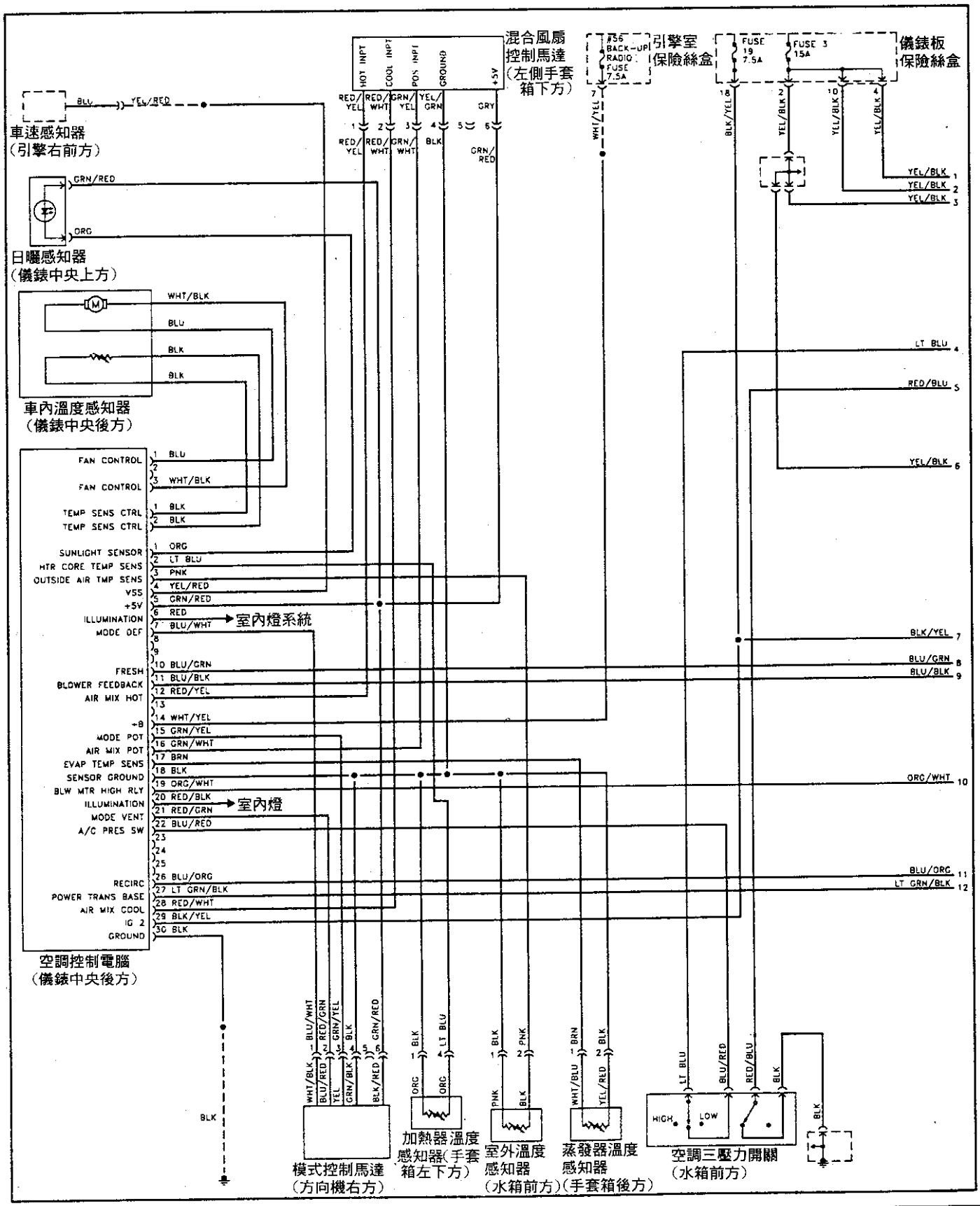

1995 ACURA Legend自動恒溫電腦線路圖(A3+B2+C30) 2 of 2

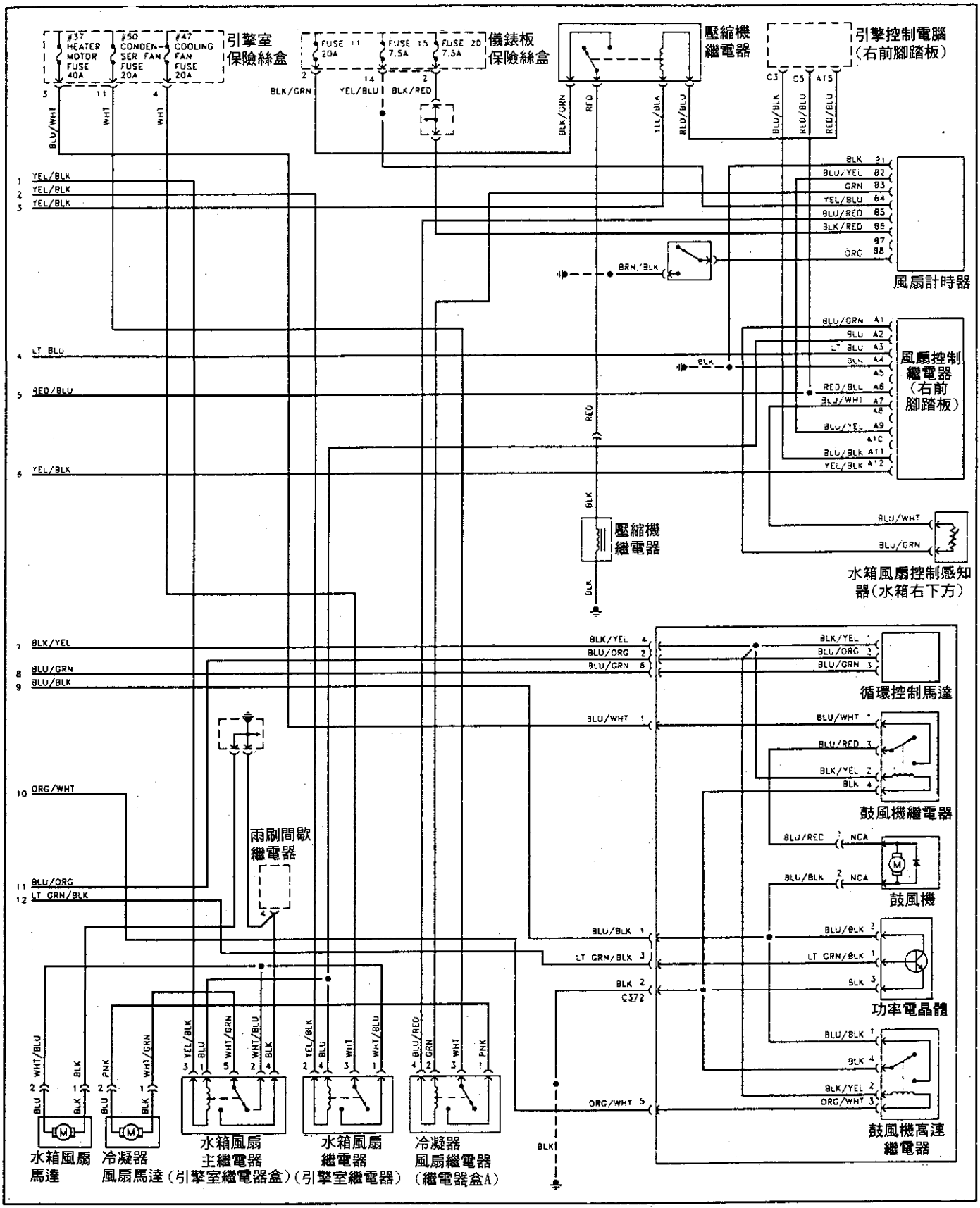

1995-96 ACURA Integra 空調系統線路圖

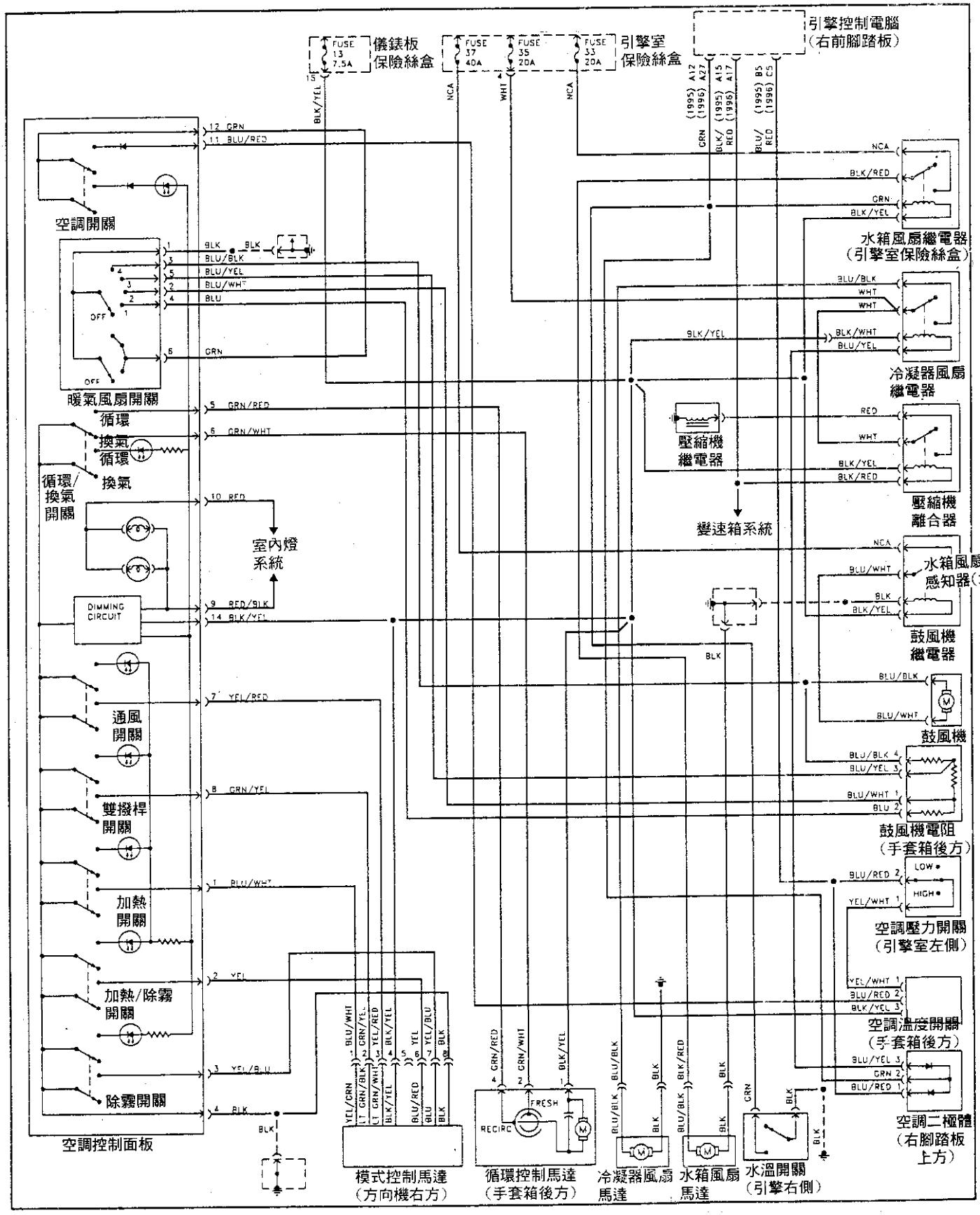

1995 ACURA Integra 空調系統線路圖(1 of 2)

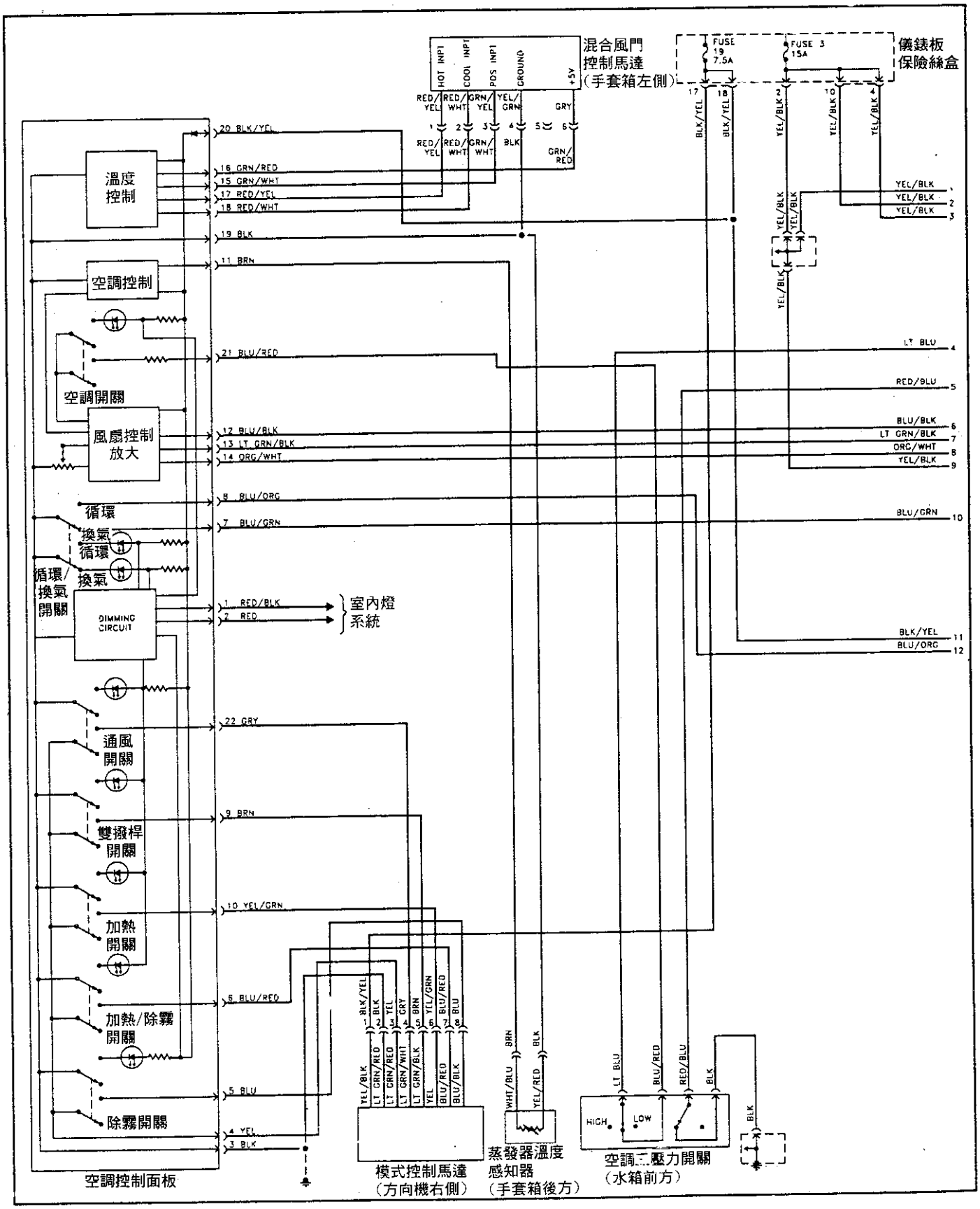

1995 ACURA Integra 空調系統線路圖(2 of 2)

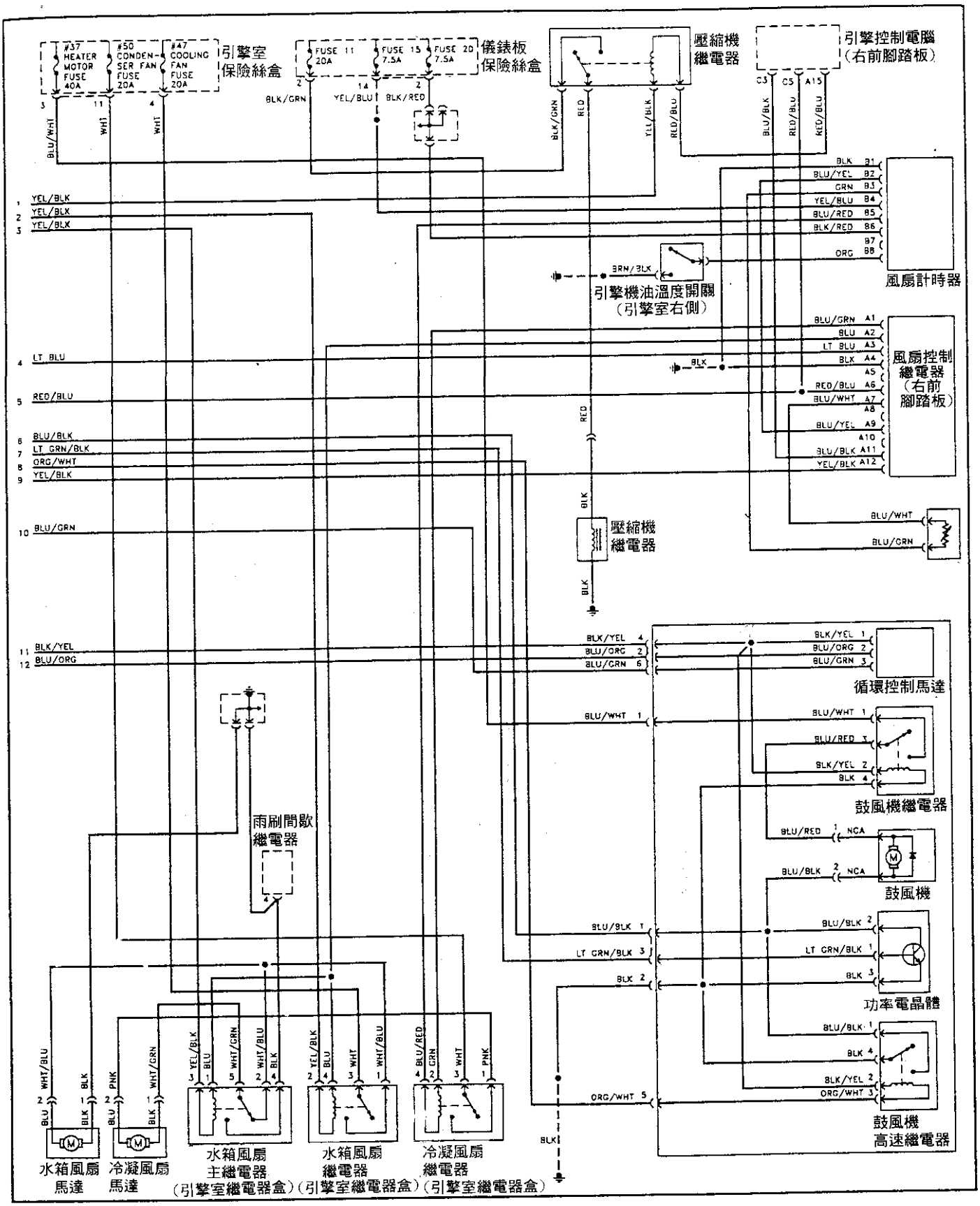

1996 HONDA CIVIC 空調系統線路圖

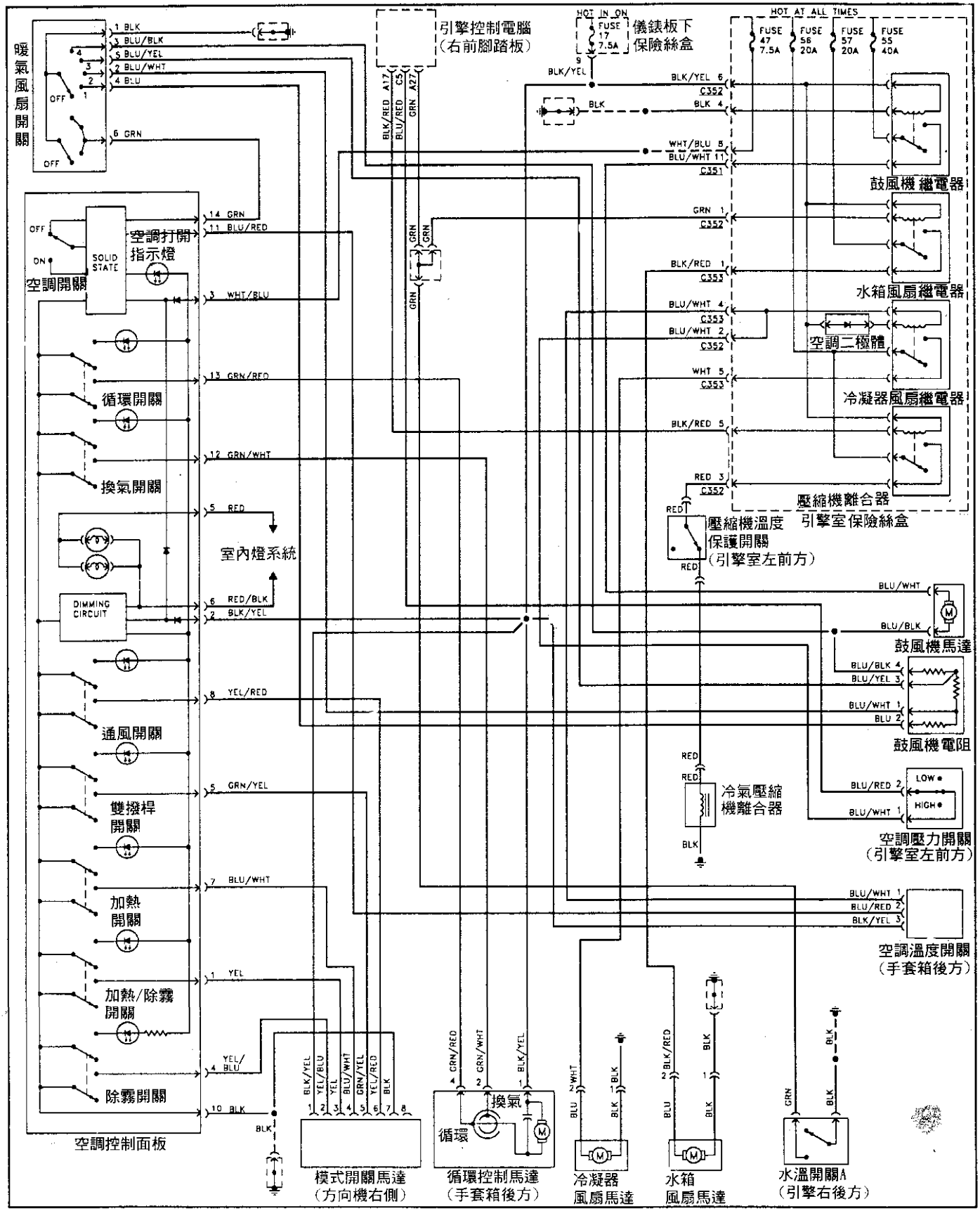

1996 HONDA CIVIC Del Sol 空調系統線路圖

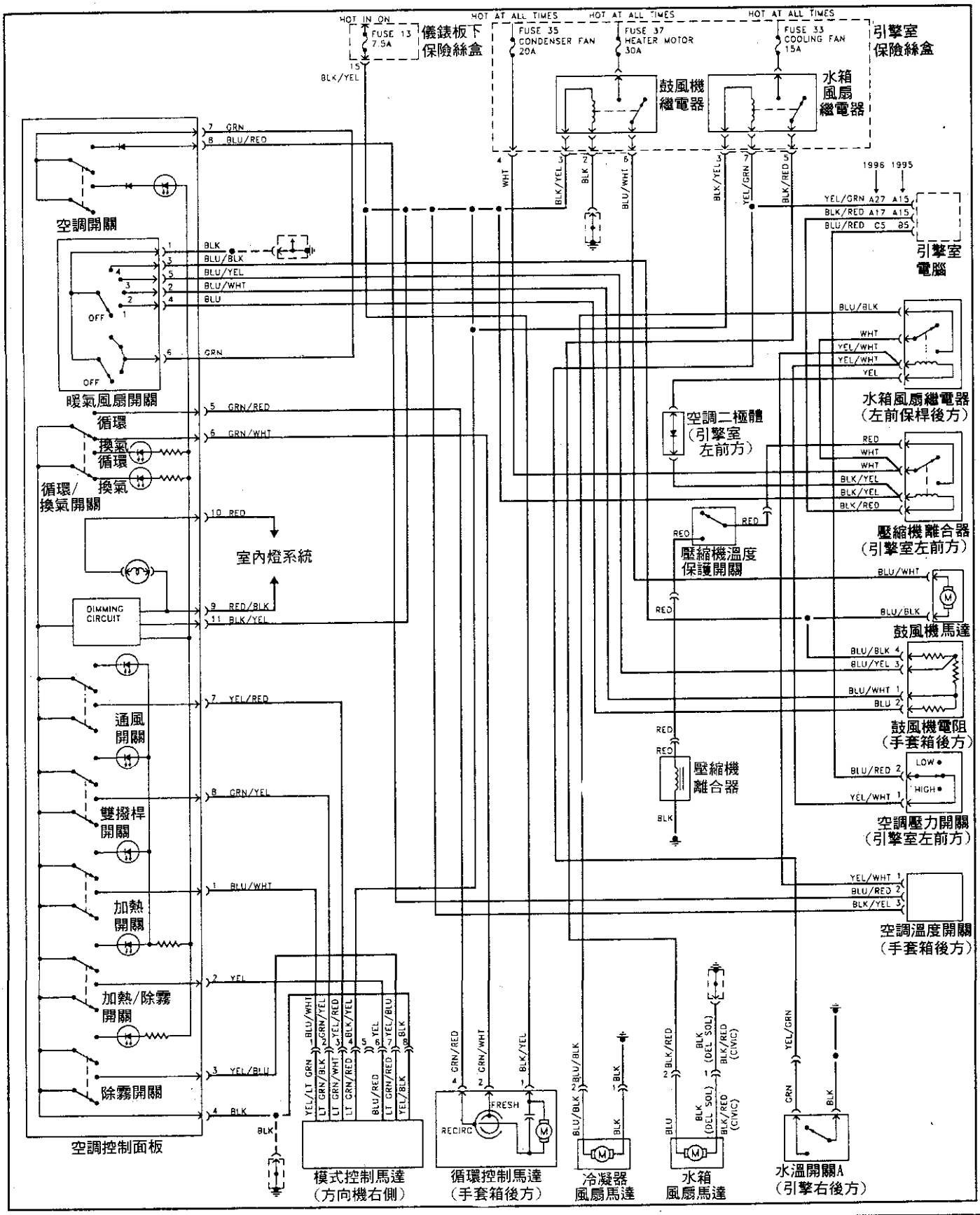

1995-96 HONDA Accord 空調系統線路圖(1 of 2)

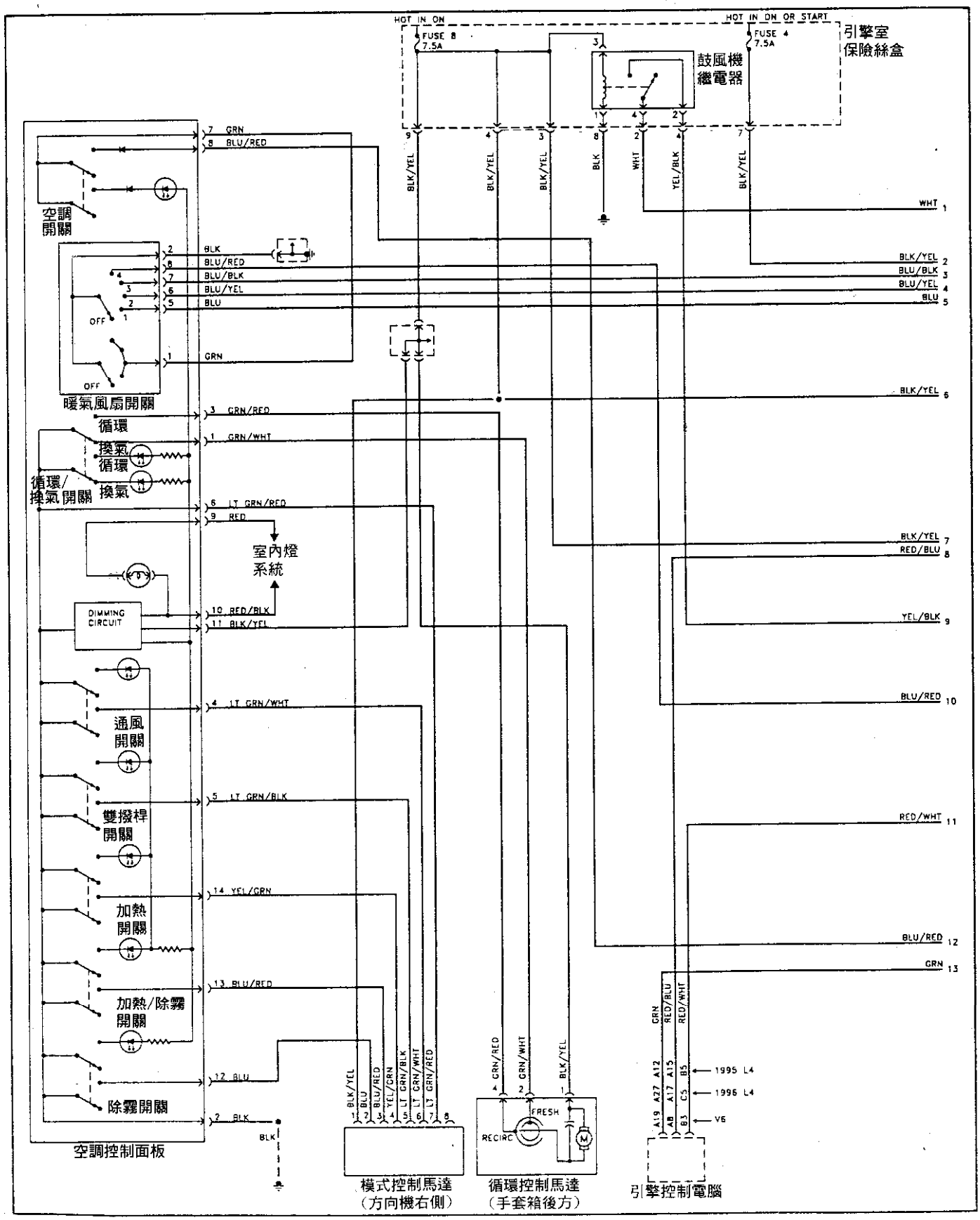

1995-96 HONDA Accord 空調系統線路圖(2 of 2)

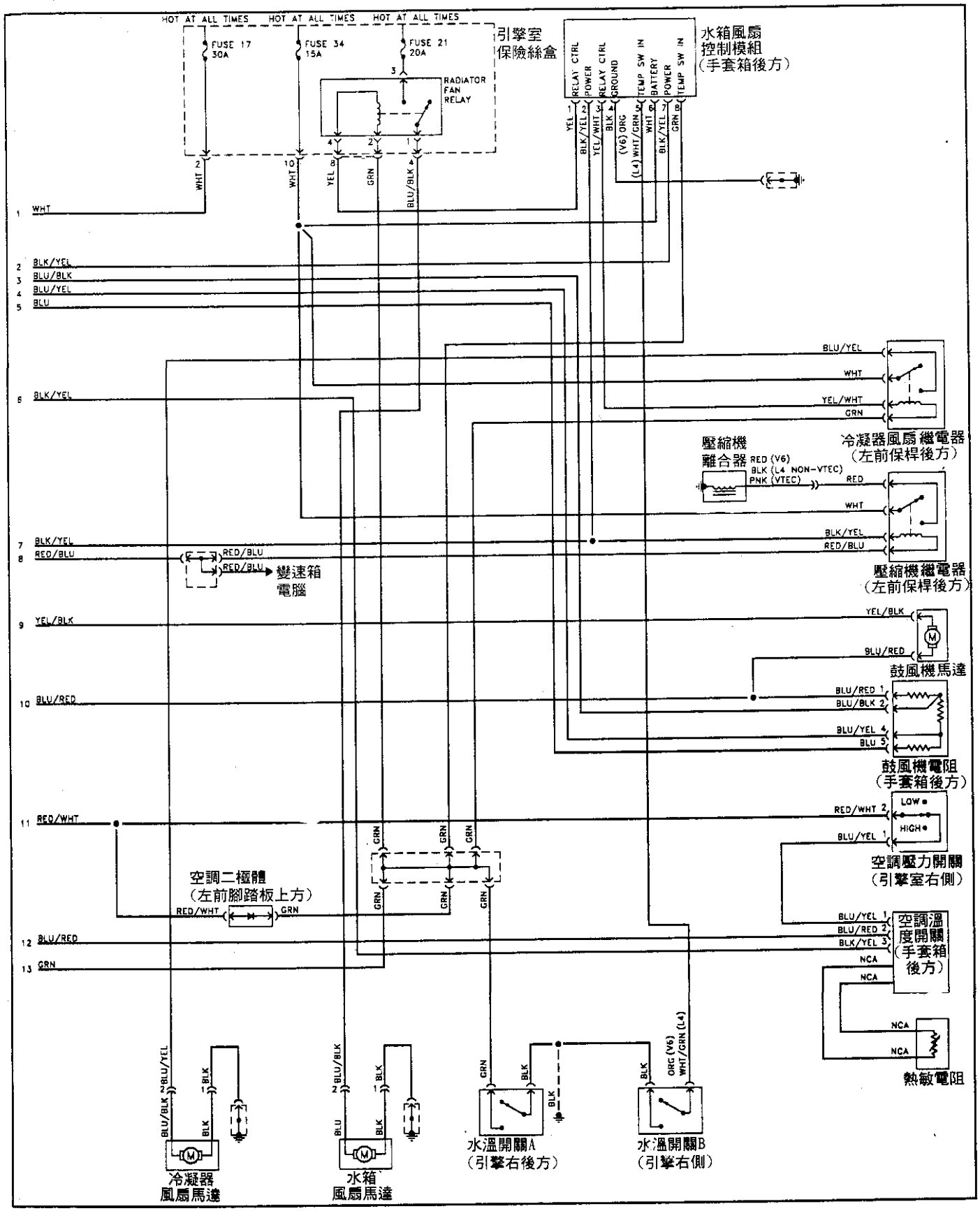

1995-96 HONDA Odyssey/Oasis空調系統線路圖(1 of 2)

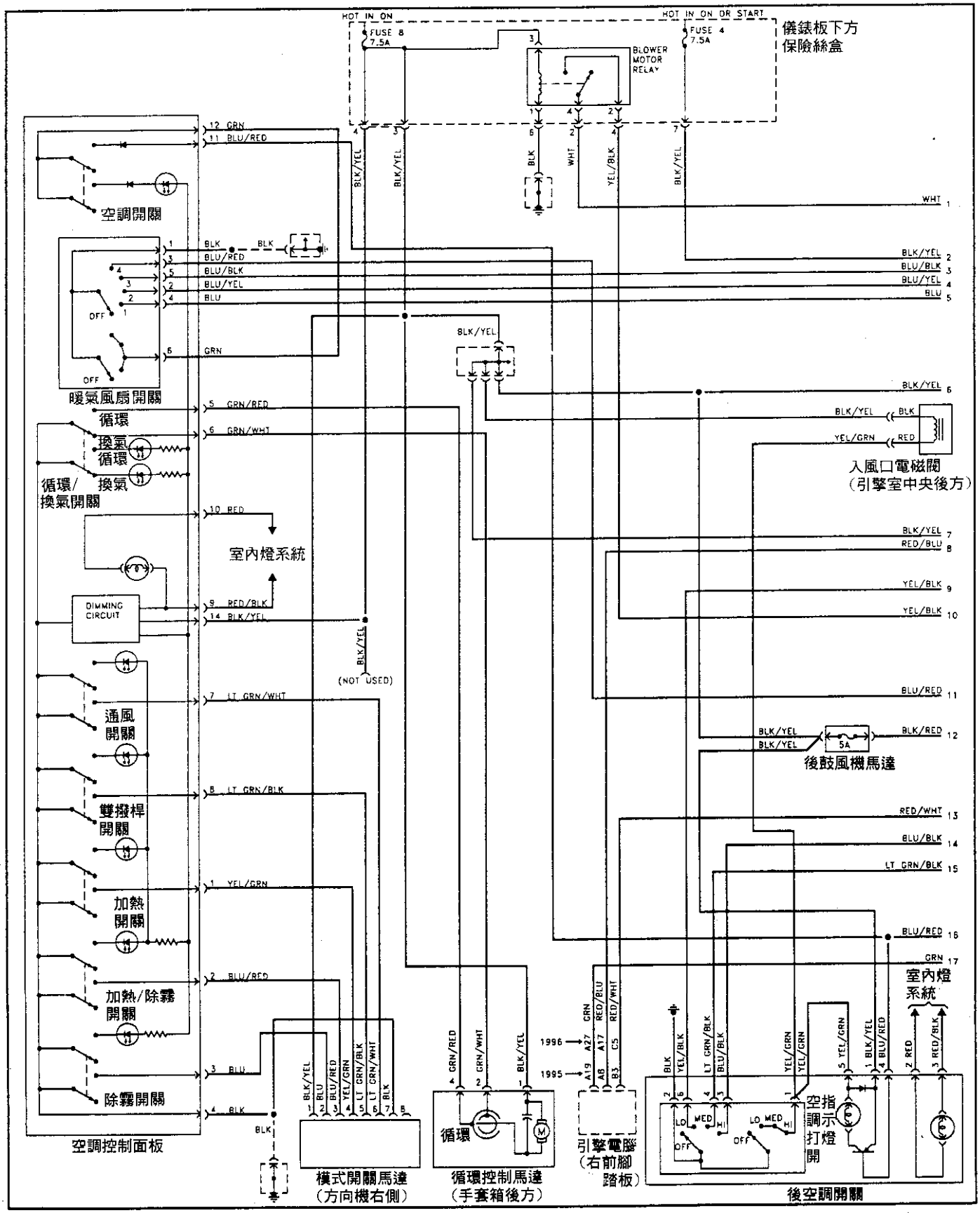

1995-96 HONDA Odyssey/Oasis空調系統線路圖(2 of 2)

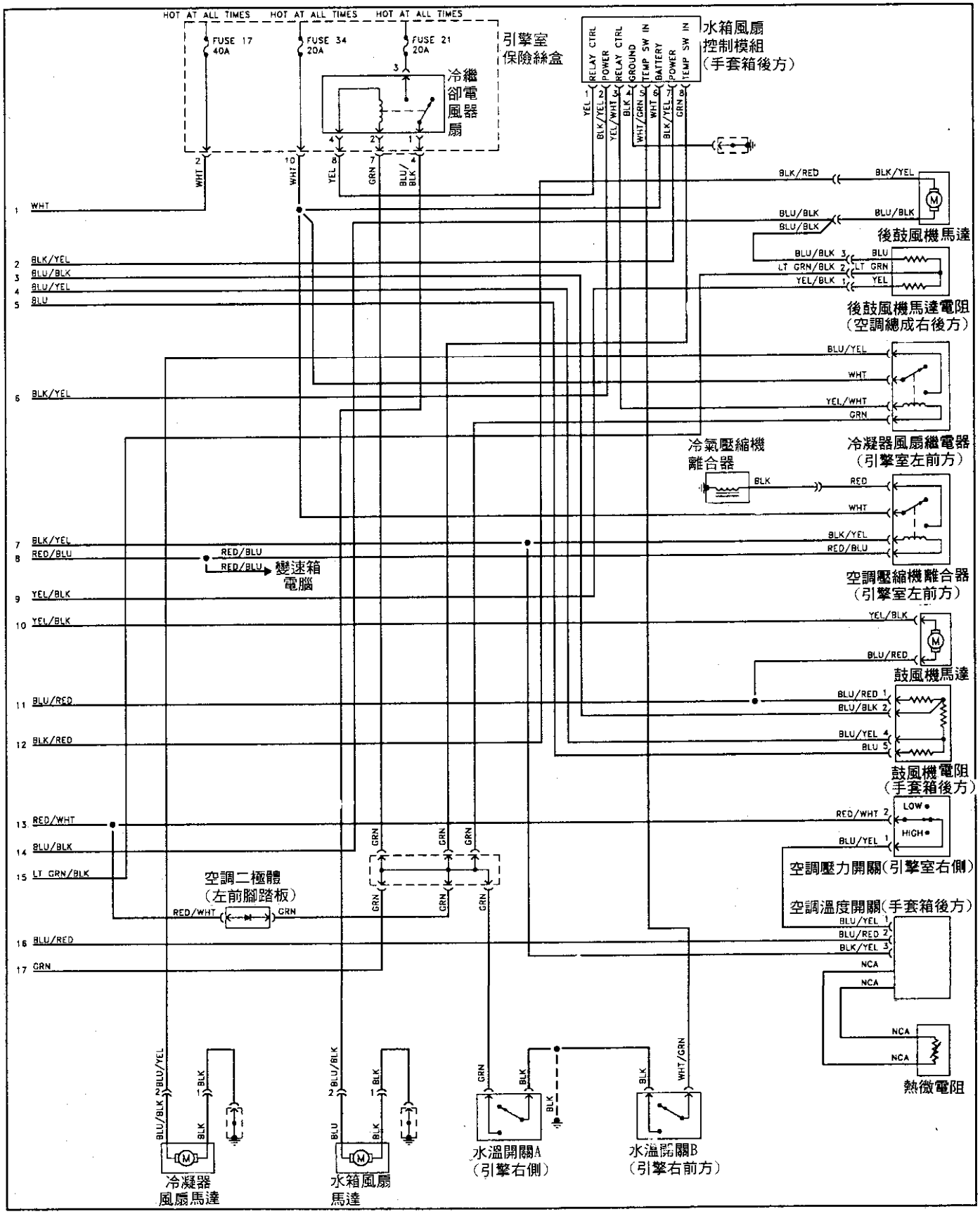

1995-96 HONDA Prelude 空調系統線路圖(1 of 2)

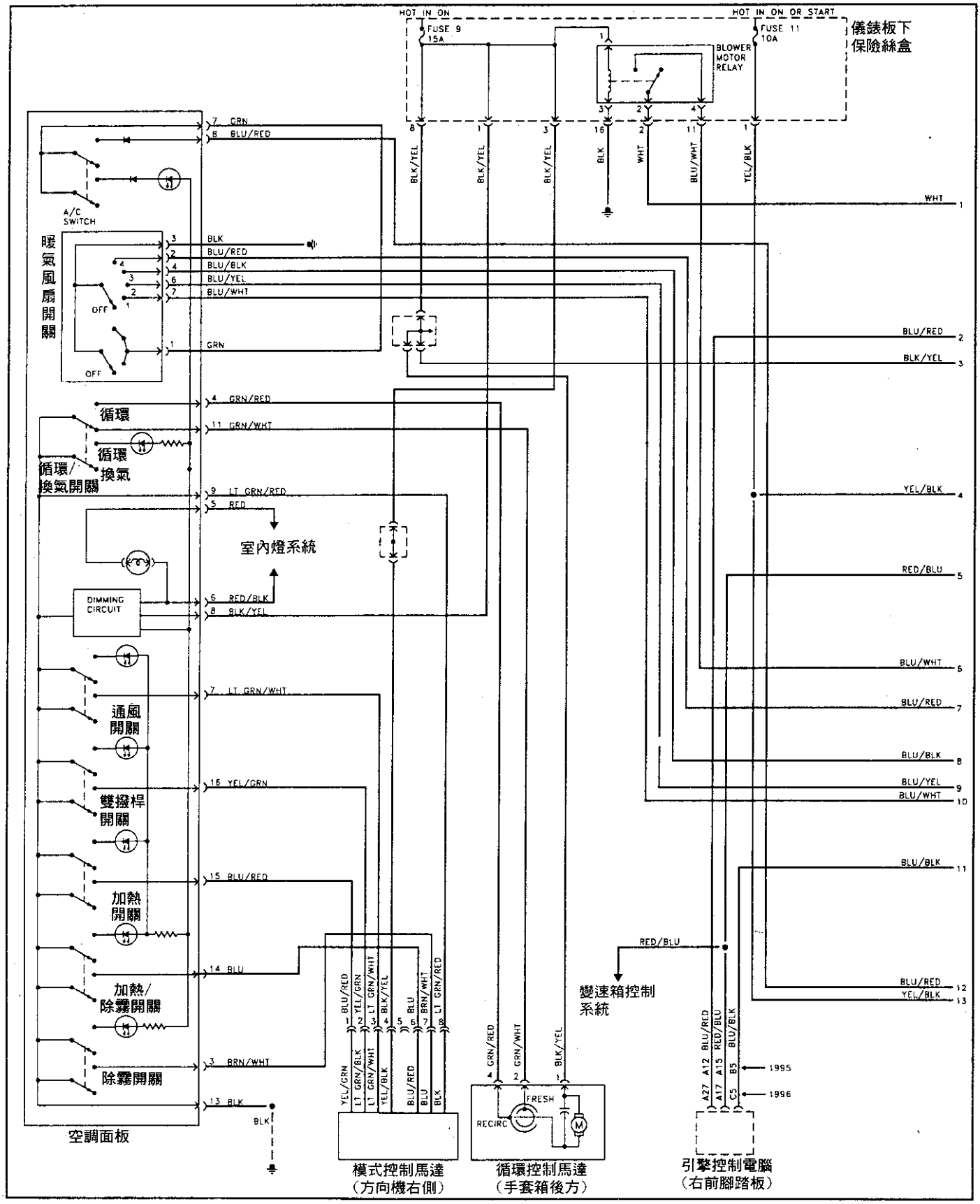

1995-96 HONDA Prelude 空調系統線路圖(2 of 2)

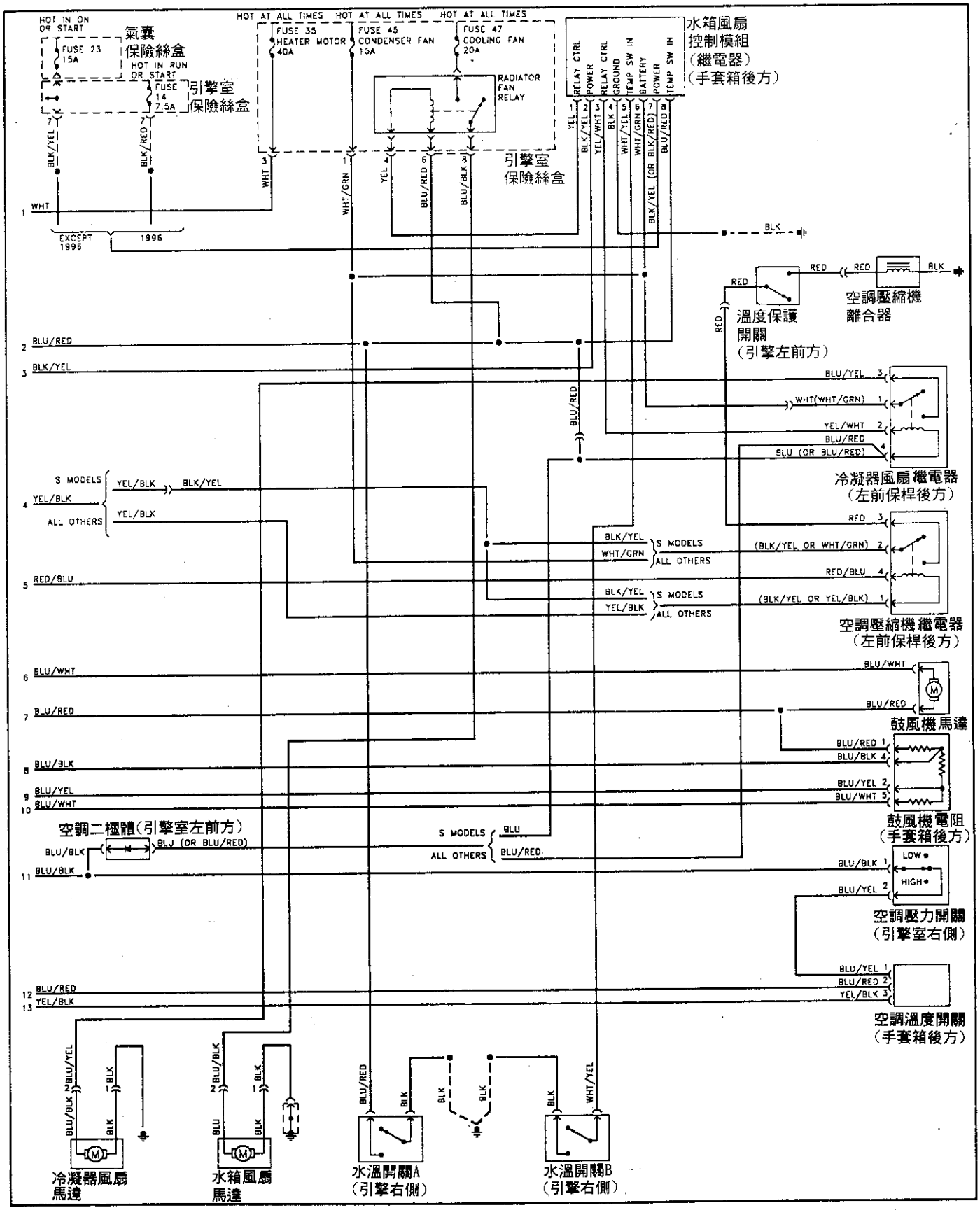

ACURA 車系元件位置

元件位置 \ 車型	Legend	Integra	2.5TL	3.2TL	3.5RL
蜂鳴器,繼電器&計時器					
ABS安全繼電器(前)	圖-2	圖-6	圖-12	圖-15	圖-19
ABS安全繼電器(後)	圖-2	圖-6	圖-12	圖-15	圖-19
ABS泵浦馬達繼電器	圖-2	圖-5		圖-14	圖-19
A/C壓縮機離合器繼電器	圖-2	圖-5	圖-11	圖-15	圖-17
A/T倒檔繼電器				圖-15	圖-19
鼓風機馬達繼電器	圖-3	圖-5	圖-12	圖-13	圖-17
鼓風機馬達繼電器(高速)	圖-3		圖-12		圖-17
點煙器燈繼電器	圖-2		圖-11		圖-19
冷卻風扇繼電器	圖-2	圖-5	圖-11	圖-15	圖-19
燈光微調繼電器	圖-2		圖-12	圖-14	圖-19
前霧燈繼電器		圖-5	圖-12	圖-15	圖-19
燃油泵浦繼電器					圖-18
儀表繼電器					圖-19
倒檔鎖定繼電器(M/T)	圖-2				
頭燈繼電器	圖-2		圖-12	圖-14	圖-19
喇叭繼電器	圖-2	圖-5	圖-12	圖-15	圖-19
小燈切斷繼電器(加拿大)				圖-15	圖-19
天窗開啓繼電器	圖-4	圖-5	圖-10	圖-15	圖-20
天窗關閉繼電器	圖-4		圖-10	圖-15	圖-20
PGM-FI主繼電器	圖-3	圖-8	圖-10	圖-14	圖-17
電動窗繼電器	圖-4	圖-5	圖-12	圖-16	圖-19
水箱風扇繼電器	圖-2	圖-5	圖-11	圖-15	圖-19
水箱風扇繼電器(主)	圖-2	圖-5			圖-19
座椅加熱繼電器(前)	圖-2			圖-15	圖-19

元件位置 \ 車型	Legend	Integra	2.5TL	3.2TL	3.5RL
起動馬達切斷繼電器	圖-4	圖-5	圖-11	圖-16	圖-20
室內燈繼電器	圖-2				
尾燈繼電器			圖-12	圖-14	圖-19
TCS-安全繼電器	圖-2			圖-15	圖-19
轉向信號/危險警示繼電器	圖-4	圖-5			圖-20
後窗除霧繼電器	圖-2	圖-5	圖-11	圖-15	圖-19
擋風玻璃雨刷間歇繼電器	圖-2	圖-5	圖-11	圖-15	圖-19
擋風玻璃雨刷馬達繼電器	圖-2	圖-5			圖-19
鐘聲警告器		圖-5			
保險絲/繼電器盒					
乘客室保險絲/繼電器盒	圖-2			圖-15	圖-20
引擎室保險絲/繼電器盒		圖-8	圖-11	圖-14	圖-19
ABS保險絲/繼電器盒			圖-12		
控制電腦					
ABS電腦	圖-4	圖-5	圖-10	圖-15	圖-17
ABS調節器總成		圖-6	圖-9	圖-13	圖-17
全天候大燈電腦(加拿大)		圖-5	圖-12	圖-3	圖-20
定速電腦	圖-4	圖-5	圖-10	圖-16	圖-20
中控電腦	圖-3	圖-5	圖-9	圖-16	
風扇控制元件				圖-15	圖-17
點火電腦	圖-2	圖-6	圖-10	圖-13	圖-18
積體電腦	圖-4		圖-11		

元件位置 \ 車型	Legend	Integra	2.5TL	3.2TL	3.5RL
防盜電腦	圖-3	圖-5	圖-10	圖-15	圖-20
引擎電腦	圖-3	圖-8	圖-12		
防盜接收器電腦		圖-5			圖-20
變速箱電腦		圖-5	圖-10		
天窗電腦					
綜合電腦					圖-17
遙控電腦				圖-15	
導航控制電腦					圖-20
電動後視鏡電腦					圖-20
電動椅電腦					圖-20
PCM電腦	圖-3			圖-14	圖-17
火星塞電壓偵測電腦				圖-13	圖-18
SRS電腦	圖-4	圖-5	圖-11		圖-20
座椅加熱電腦	圖-1				
轉向控制電腦					圖-20
燈泡未關蜂鳴模組	圖-1				
音響放大器					
TCS電腦				圖-15	圖-20
定調電腦	圖-1				
儀錶板燈泡明暗控制模組	圖-1				
馬達					
ABS泵浦馬達	圖-1	圖-5	圖-9	圖-13	圖-17
混合氣控制馬達			圖-9	圖-13	圖-17
鼓風機馬達	圖-3	圖-5		圖-13	
冷卻風扇馬達		圖-5	圖-9	圖-13	
定速動作器	圖-1	圖-5	圖-9	圖-13	圖-17
後窗噴水馬達					

元件位置 \ 車型	Legend	Integra	2.5TL	3.2TL	3.5RL
天窗馬達	圖-1	圖-5	圖-9	圖-13	圖-17
水箱風扇馬達					圖-17
循環控制馬達	圖-1		圖-9	圖-13	圖-17
擋風玻璃雨刷馬達	圖-1	圖-5			
擋風玻璃噴水馬達		圖-5			
A/C控制馬達	圖-1				
天線馬達	圖-1	圖-5			
感知器					
剎車燈故障感知器	圖-1		圖-9	圖-13	圖-17
副軸速度感知器			圖-9	圖-13	圖-19
曲軸位置/第一缸位置感知器	圖-2	圖-5	圖-10	圖-13	圖-18
水溫感知器	圖-2	圖-5	圖-10	圖-13	圖-18
SRS碰撞感知器	圖-1	圖-5			
蒸發器溫度感知器	圖-1		圖-9	圖-13	圖-17
EGR閥感知器	圖-2		圖-10	圖-13	圖-18
A/C室內溫度感知器	圖-1		圖-9	圖-13	圖-17
進氣溫度感知器	圖-2	圖-5		圖-13	圖-17
空氣流量計			圖-10		
爆震感知器(左)	圖-2	圖-5	圖-10	圖-13	圖-18
爆震感知器(右)	圖-2	圖-5	圖-10	圖-13	圖-18
主軸速度感知器			圖-9	圖-13	圖-19
進氣壓力感知器	圖-1	圖-5		圖-14	圖-18
室外溫度感知器	圖-1		圖-9	圖-13	圖-17
電動後視鏡位置感知器					圖-17
主加熱含氧感知器(前)		圖-6	圖-9	圖-13	圖-18
主加熱含氧感知器(後)		圖-6	圖-9	圖-13	圖-18

元件位置 \ 車型	Legend	Integra	2.5TL	3.2TL	3.5RL
水箱風扇感知器					圖-17
噴油咀	圖-2				
副加熱含氧感知器				圖-15	圖-18
火星塞電壓感知器				圖-13	圖-18
轉向角度感知器(光學)				圖-13	圖-17
陽光感知器	圖-1		圖-9	圖-13	圖-17
TCS閥角度感知器				圖-13	圖-17
節汽門位置感知器	圖-2	圖-6	圖-10	圖-13	圖-18
車速感知器	圖-1	圖-8	圖-9	圖-13	圖-18
含氧感知器	圖-2	圖-5			
電器負載偵測器		圖-6	圖-10		
電磁閥					
VTEC電磁閥		圖-5			
引擎支架電磁閥			圖-9		圖-18
碳罐旁通電磁閥					圖-18
碳罐電磁閥		圖-6	圖-10	圖-13	圖-18
碳罐通風閥	圖-2				圖-17
EGR電磁閥	圖-1	圖-7	圖-9	圖-14	圖-17
燃油壓力調節電磁閥	圖-1			圖-14	圖-17
怠速控制閥	圖-2	圖-6	圖-10	圖-13	圖-18
進氣旁通高速電磁閥	圖-2	圖-5	圖-10	圖-13	圖-18
進氣旁通低速電磁閥			圖-10	圖-13	圖-18
ABS電磁閥	圖-1				
A/T鎖定電磁閥	圖-1	圖-8	圖-9	圖-13	圖-17
A/T換檔電磁閥	圖-1	圖-8	圖-9		圖-18
二次空氣噴射脈衝電磁閥(前)	圖-1				
二次空氣噴射脈衝電磁閥(後)					

元件位置 \ 車型	Legend	Integra	2.5TL	3.2TL	3.5RL
開關					
A/C壓力開關			圖-9	圖-13	
A/T檔位開關					圖-19
動力轉向壓力開關	圖-2	圖-6	圖-10	圖-13	圖-18
水溫開關			圖-9	圖-13	
離合器開關(M/T)	圖-3				
碳罐流量開關				圖-13	
啓動馬達安全開關	圖-5				
ABS壓力開關	圖-1				
A/C節溫開關					
空檔開關	圖-2				
VTEC壓力開關		圖-5			
其它元件					
ABS檢查接頭	圖-1	圖-5	圖-9	圖-13	圖-17
A/C壓縮機離合器					
A/C節溫器		圖-5			
鼓風機馬達電阻器					
診斷接頭		圖-5	圖-9	圖-14	圖-17
噴油咀	圖-2				
減壓電阻					
防盜系統接頭					
警報器					
SRS記憶清除接頭	圖-1	圖-5	圖-9	圖-13	圖-17
轉速錶測試接頭					
尾燈接頭					
鼓風機馬達電晶體	圖-1				
點火正時調整器	圖-1				
音響防干擾器	圖-1			圖-13	
音響放大器	圖-4				圖-20
防干擾器			圖-9	圖-13	圖-17
電晶體			圖-9	圖-13	圖-17
三元觸媒轉換器				圖-15	圖-18

HONDA 車系元件位置

元件位置 \ 車型	ACCORD	Civic & DelSol (1995)	Civic & DelSol (1996)	Prelude	Odyssey & Isuzu Oasis
蜂鳴器, 繼電器 &計時器					
ABS安全繼電器(前)	圖-23		圖-34	圖-40	圖-47
ABS安全繼電器(後)	圖-23		圖-34	圖-40	圖-47
AB泵浦馬達繼電器	圖-24	圖-28	圖-34	圖-41	
A/C壓縮機離合器繼電器	圖-24		圖-31	圖-41	
A/T倒檔繼電器					圖-44
鼓風機馬達繼電器	圖-21		圖-34	圖-40	圖-46
鼓風機馬達繼電器(高速)				圖-40	圖-47
點煙器燈繼電器	圖-25			圖-40	圖-44
冷卻風扇繼電器	圖-24		圖-34	圖-41	
燈光微調繼電器	圖-24			圖-41	
前霧燈繼電器					圖-42
前霧燈繼電器		圖-28	圖-31		圖-42
頭燈繼電器	圖-24			圖-41	
喇叭繼電器	圖-25	圖-30	圖-35	圖-40	圖-44
小燈切斷繼電器(加拿大)					圖-46
天窗開啓繼電器	圖-21	圖-30	圖-31	圖-40	圖-46
天窗關閉繼電器	圖-21	圖-30	圖-31	圖-40	圖-46
PGM-FI主繼電器	圖-23	圖-30	圖-35	圖-40	圖-42
電動窗開關繼電器	圖-27				
電動窗繼電器	圖-24	圖-30	圖-35	圖-40	
水箱風扇繼電器	圖-24		圖-34	圖-41	
水箱風扇繼電器(主)					
座椅加熱繼電器(前)				圖-36	
起動馬達切斷繼電器	圖-21	圖-28	圖-31		圖-42
日間行車燈繼電器	圖-21		圖-34		圖-42
轉向信號/危險警示繼電器		圖-30	圖-35	圖-40	圖-46
後窗除霧繼電器	圖-21		圖-35	圖-40	圖-46

元件位置 \ 車型	ACCORD	Civic & DelSol (1995)	Civic & DelSol (1996)	Prelude	Odyssey & Isuzu Oasis
天線繼電器	圖-21				
擋風玻璃雨刷間歇繼電器	圖-24			圖-41	
保險絲/繼電器盒					
乘客室保險絲/繼電器盒	圖-21	圖-30	圖-35	圖-40	圖-46
引擎室保險絲/繼電器盒	圖-24		圖-34		圖-45
引擎室保險絲/繼電器盒	圖-27				圖-45
ABS保險絲/繼電器盒	圖-24		圖-34		
控制電腦					
ABS電腦	圖-23	圖-28	圖-31	圖-36	圖-47
ABS調節器總成	圖-21	圖-28	圖-31	圖-36	
全天候大燈電腦(加拿大)	圖-23	圖-30	圖-35	圖-41	圖-46
定速電腦	圖-21	圖-30	圖-35	圖-36	圖-46
積體電腦	圖-21	圖-30	圖-35	圖-40	圖-46
風扇控制元件	圖-23				圖-46
點火電腦	圖-22	圖-29		圖-36	圖-43
防盜電腦	圖-21	圖-28	圖-31		圖-42
變速箱電腦	圖-25		圖-35	圖-36	圖-43
引擎電腦	圖-25	圖-28			圖-43
天窗電腦			圖-33		
中控電腦	圖-25	圖-28	圖-33	圖-41	圖-47
PCM電腦				圖-41	圖-43
火星塞電壓偵測電腦					
SRS電腦	圖-25	圖-30	圖-35	圖-41	圖-46
馬達					
ABS泵浦馬達	圖-21	圖-28	圖-31	圖-36	圖-42
混合氣控制馬達					
鼓風機馬達				圖-36	圖-42

元件位置 \ 車型	ACCORD	Civic & DelSol (1995)	Civic & DelSol (1996)	Prelude	Odyssey & Isuzu Oasis
冷卻風扇馬達					
定速動作器			圖-31		圖-42
門鎖動作器					
天窗馬達	圖-21	圖-28	圖-31	圖-36	圖-42
電動窗馬達					
水箱風扇馬達	圖-21				
循環控制馬達	圖-21	圖-28	圖-31	圖-36	圖-47
天線馬達	圖-21			圖-36	
檔風玻璃雨刷馬達	圖-21	圖-28	圖-31	圖-36	圖-42
檔風玻璃雨刷馬達		圖-28	圖-31	圖-36	圖-42
電動椅調整馬達					圖-42
感知器					
剎車燈故障感知器	圖-21			圖-36	圖-42
副軸速度感知器				圖-36	圖-42
曲軸位置/第一缸位置感知器	圖-22	圖-29	圖-31	圖-36	圖-43
水溫感知器	圖-22	圖-29	圖-31	圖-36	圖-43
蒸發器溫度感知器					
EGR閥感知器	圖-22	圖-29		圖-36	圖-43
室內溫度感知器					
進氣溫度感知器	圖-22	圖-29	圖-31	圖-36	圖-43
爆震感知器(左)			圖-31	圖-37	
爆震感知器(右)			圖-32	圖-37	
主軸速度感知器			圖-31	圖-36	圖-42
進氣壓力感知器	圖-22	圖-29	圖-32	圖-36	圖-43
室外溫度感知器					
電動後視鏡位置感知器					
主加熱含氧感知器	圖-21	圖-29	圖-31	圖-36	圖-44
副加熱含氧感知器	圖-21				圖-44
水箱風扇感知器					

元件位置 \ 車型	ACCORD	Civic & DelSol (1995)	Civic & DelSol (1996)	Prelude	Odyssey & Isuzu Oasis
加熱式含氧感知器		圖-29	圖-31	圖-36	圖-43
節汽門位置感知器	圖-22	圖-29	圖-31	圖-36	圖-43
車速感知器	圖-21	圖-28	圖-31	圖-36	圖-43
油箱壓力感知器	圖-22		圖-31		
電磁閥					
VTEC電磁閥		圖-28	圖-31	圖-36	
引擎支架電磁閥					圖-42
碳罐旁通電磁閥			圖-31		
碳罐電磁閥	圖-22	圖-29	圖-31	圖-36	圖-43
碳罐通風閥	圖-22		圖-32	圖-37	圖-44
EGR電磁閥	圖-22	圖-29	圖-31	圖-36	圖-43
進氣共振電磁閥	圖-22			圖-37	
燃油壓力調節電磁閥	圖-22				
怠速控制閥	圖-22	圖-29	圖-31	圖-36	圖-43
進氣旁通高速電磁閥				圖-37	
進氣旁通低速電磁閥				圖-37	
A/T鎖定電磁閥	圖-21	圖-29	圖-32	圖-36	圖-42
A/T換檔電磁閥	圖-21				圖-42
ABS調節器電磁閥				圖-36	
開關					
A/C壓力開關				圖-36	圖-42
A/T檔位開關					圖-42
動力轉向壓力開關	圖-20	圖-29	圖-31	圖-36	圖-43
水溫開關	圖-21	圖-28	圖-31	圖-36	
剎車開關	圖-21				
碳罐流量開關				圖-40	

元件位置 \ 車型	ACCORD	Civic & DelSol (1995)	Civic & DelSol (1996)	Prelude	Odyssey & Isuzu Oasis
倒車燈開關			圖-31		
ABS壓力開關	圖-21	圖-28	圖-31	圖-36	
A/C節溫開關	圖-21				圖-47
離合器開關			圖-31		
VTEC壓力開關		圖-28	圖-31	圖-36	
其他元件					
ABS檢查接頭	圖-21		圖-31	圖-36	圖-45
A/C壓縮機離合器					
A/C節溫器			圖-31		
鼓風機馬達電阻器					
診斷接頭	圖-21	圖-28	圖-31	圖-36	圖-43
噴油咀減壓電阻	圖-22			圖-36	圖-43
SRS記憶清除接頭			圖-31	圖-36	圖-42
轉速錶測試接頭		圖-28	圖-31	圖-41	圖-42
A/C二極體	圖-21	圖-28	圖-31	圖-41	圖-47
音響防干擾器	圖-21				
電器負載偵測器	圖-22		圖-31	圖-36	
DC/AC轉換器				圖-36	

元件名稱	元件位置	元件名稱	元件位置
空調電腦	儀錶板中央,A/C面板上	水箱風扇控制感知器	水箱右側下方
儀錶板燈泡明暗控制模組	儀錶板中央後方	SRS感知器(中央)	中控台中央下方,SRS電腦內
駕駛座座椅位置記憶控制電腦	行李箱室後座椅椅背上	SRS碰撞感知器	左/右腳踏板地毯下
燈泡未關蜂鳴模組	方向機柱左側上方	車速感知器	引擎右前下方,機油濾清器附近
電動椅控制電腦	駕駛座座椅下	ABS電磁閥	引擎室右後角落
座椅加熱控制電腦	乘客座座椅下	A/T鎖定電磁閥	變速箱右側頂端
ABS泵浦馬達	引擎室右後角落	A/T換檔電磁閥	變速箱左側底部
A/C控制馬達	儀錶板右側下方,蒸發器管路右側	EGR電磁閥	防火牆右側,廢氣控制盒內
A/C循環馬達	儀錶板右側下方,鼓風機馬達管路上方	燃油壓力調節電磁閥	防火牆右側,廢氣控制盒內
天線馬達	行李箱室左側	二次空氣噴射脈衝電磁閥(前)	引擎室右前角落
天窗馬達	車頂內襯後面下方,後窗上方	二次空氣噴射脈衝電磁閥(後)	引擎後方頂端
擋風玻璃雨刷馬達	防火牆左側	A/T換檔鎖定電磁閥	中控台右後側
ABS 車速感知器	在每一個輪轂上	ABS壓力開關	防火牆右側,ABS調節電磁閥上
A/C蒸發器溫度感知器	儀錶板右側後方,蒸發器上	ABS測試接頭	乘客座座椅下方
A/C室內溫度感知器	A/C控制面板後方	鼓風機馬達電晶體	儀錶板右側後方,鼓風機馬達管路上
A/C室外溫度感知器	前保險桿中央下方,水箱前方	定速動作器	引擎室左前角落,電瓶附近
A/C陽光感知器	儀錶板中央上方	點火正時調整器	防火牆右側,廢氣控制盒上
A/T速度感知器	變速箱右方頂端	音響防干擾器 NO.1	引擎右前方
剎車燈泡失效感知器	在每一個剎車燈/尾燈總成上	音響防干擾器 NO.2	後座椅左側頂端後方
進氣壓力感知器	防火牆右側,廢氣控制盒上	SRS測試接頭	中控台中央下方,SRS電腦上

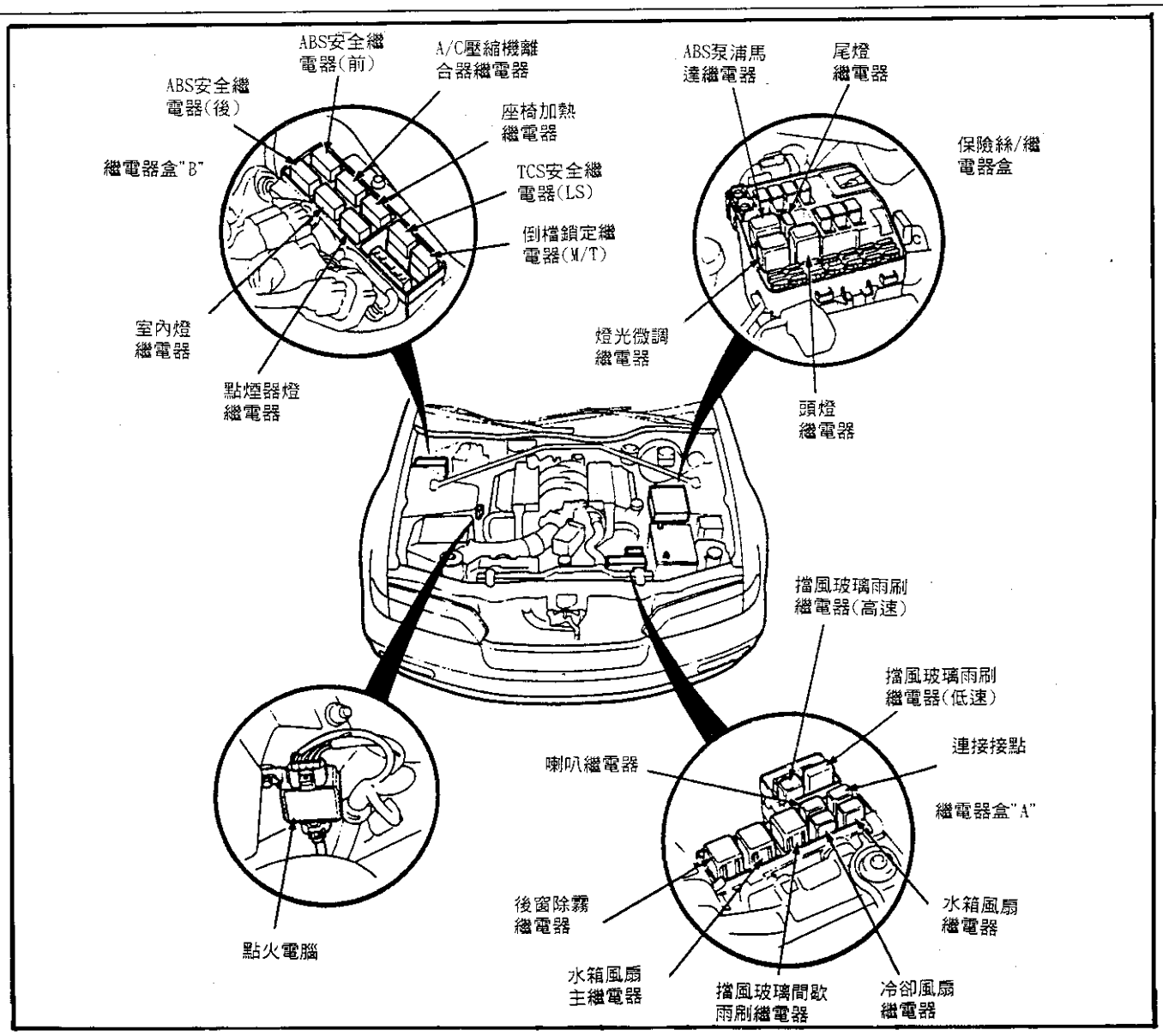
ABS安全繼電器(前)
A/C壓縮機離合器繼電器
ABS安全繼電器(後)
座椅加熱繼電器
繼電器盒"B"
TCS安全繼電器(LS)
倒檔鎖定繼電器(M/T)
室內燈繼電器
點煙器燈繼電器
ABS泵浦馬達繼電器
尾燈繼電器
保險絲/繼電器盒
燈光微調繼電器
頭燈繼電器
擋風玻璃雨刷繼電器(高速)
擋風玻璃雨刷繼電器(低速)
連接接點
喇叭繼電器
繼電器盒"A"
後窗除霧繼電器
水箱風扇繼電器
點火電腦
水箱風扇主繼電器
擋風玻璃間歇雨刷繼電器
冷卻風扇繼電器

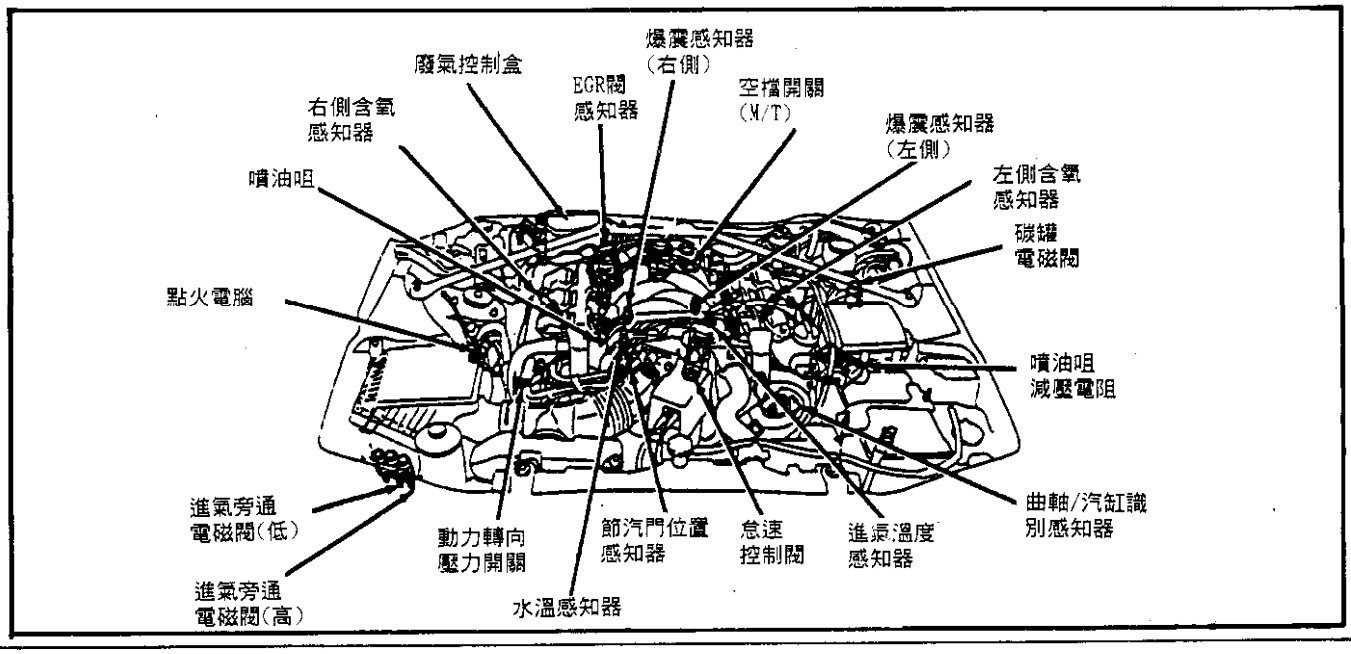
爆震感知器(右側)
廢氣控制盒
EGR閥感知器
空檔開關(M/T)
右側含氧感知器
爆震感知器(左側)
噴油咀
左側含氧感知器
碳罐電磁閥
點火電腦
噴油咀減壓電阻
進氣旁通電磁閥(低)
曲軸/汽缸識別感知器
動力轉向壓力開關
節汽門位置感知器
怠速控制閥
進氣溫度感知器
進氣旁通電磁閥(高)
水溫感知器

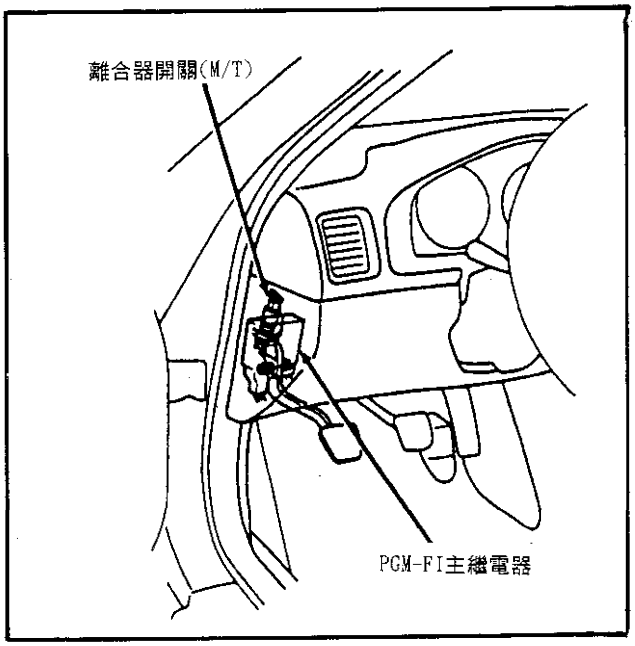
離合器開關(M/T)
PGM-FI主繼電器

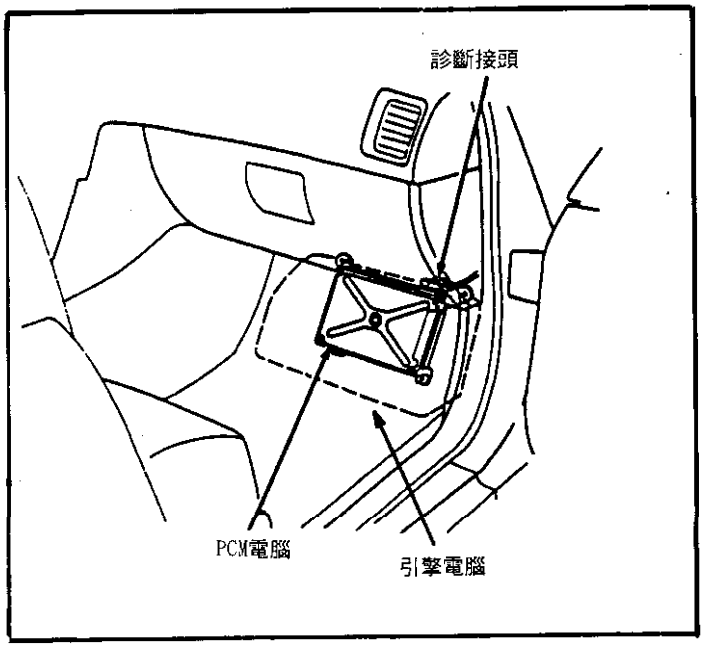
診斷接頭
PCM電腦
引擎電腦

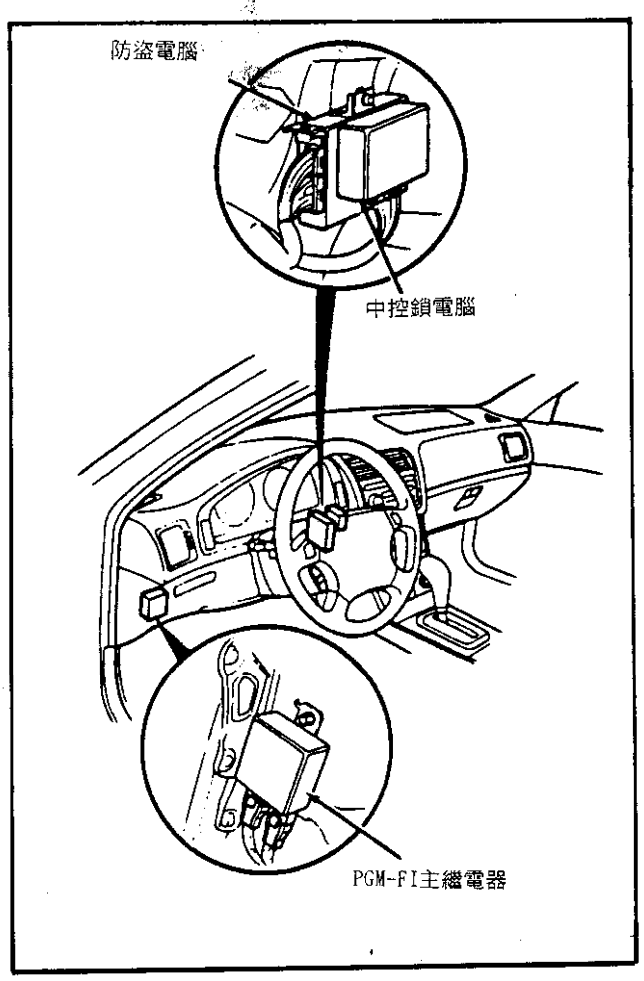
防盜電腦
中控鎖電腦
PGM-FI主繼電器

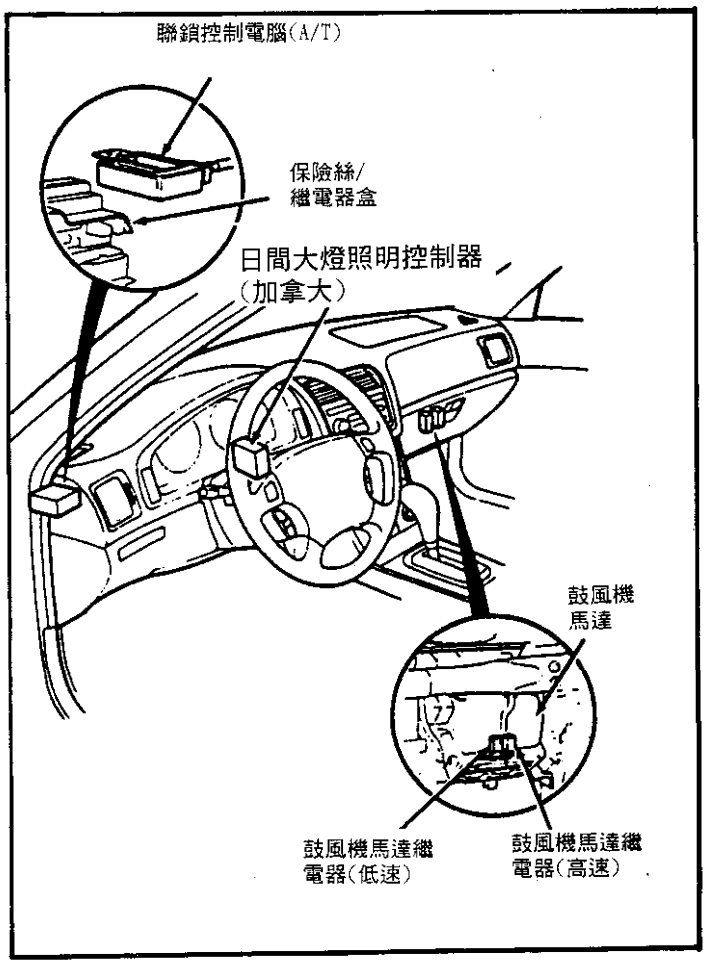
聯鎖控制電腦(A/T)
保險絲/
繼電器盒
日間大燈照明控制器
(加拿大)
鼓風機
馬達
鼓風機馬達繼
電器(低速)
鼓風機馬達繼
電器(高速)

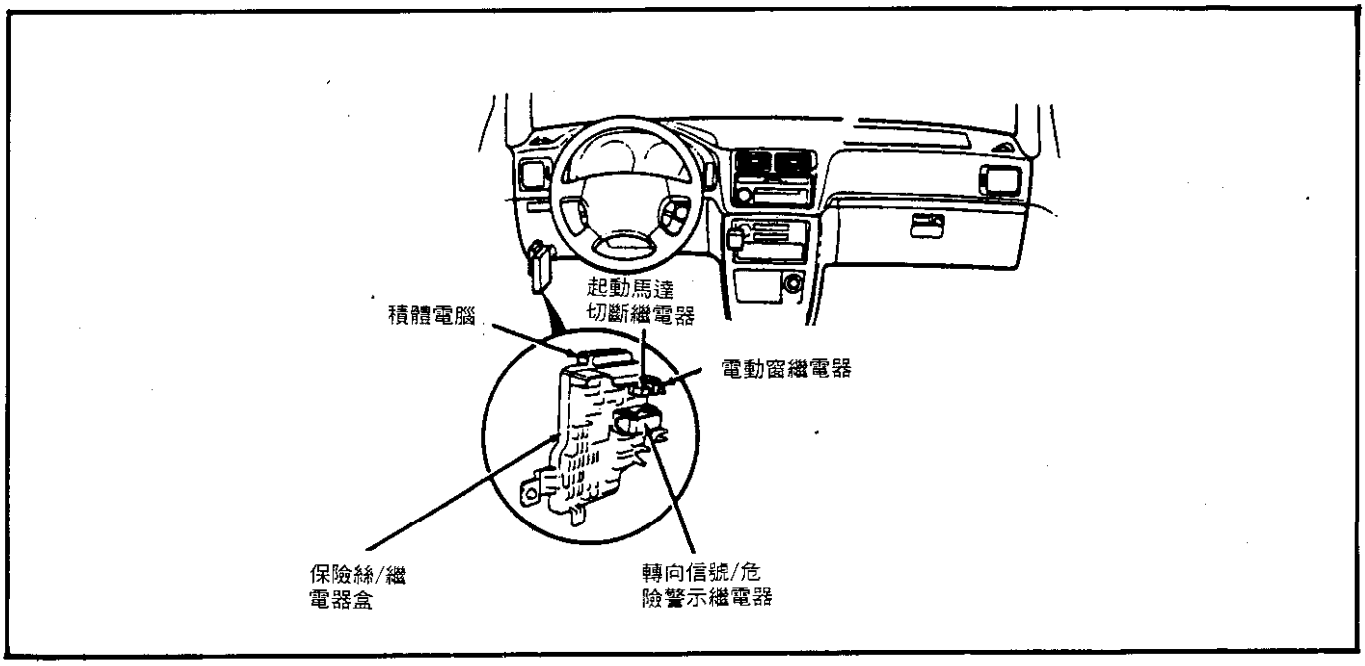
起動馬達
切斷繼電器
積體電腦
電動窗繼電器
保險絲/繼
電器盒
轉向信號/危
險警示繼電器

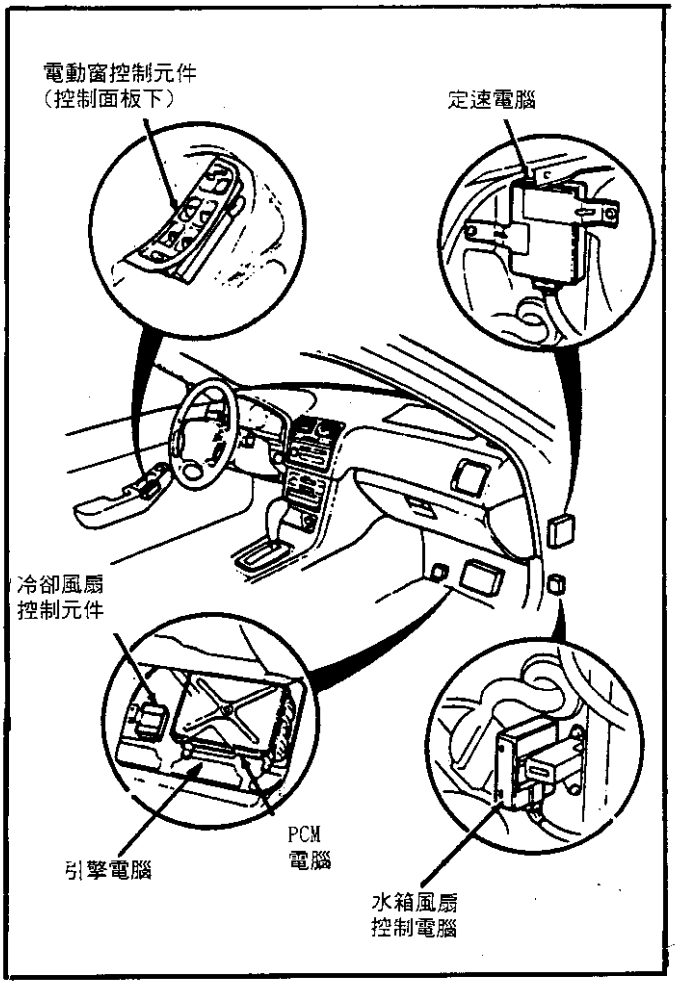
電動窗控制元件
(控制面板下)
定速電腦
冷卻風扇
控制元件
引擎電腦
PCM
電腦
水箱風扇
控制電腦

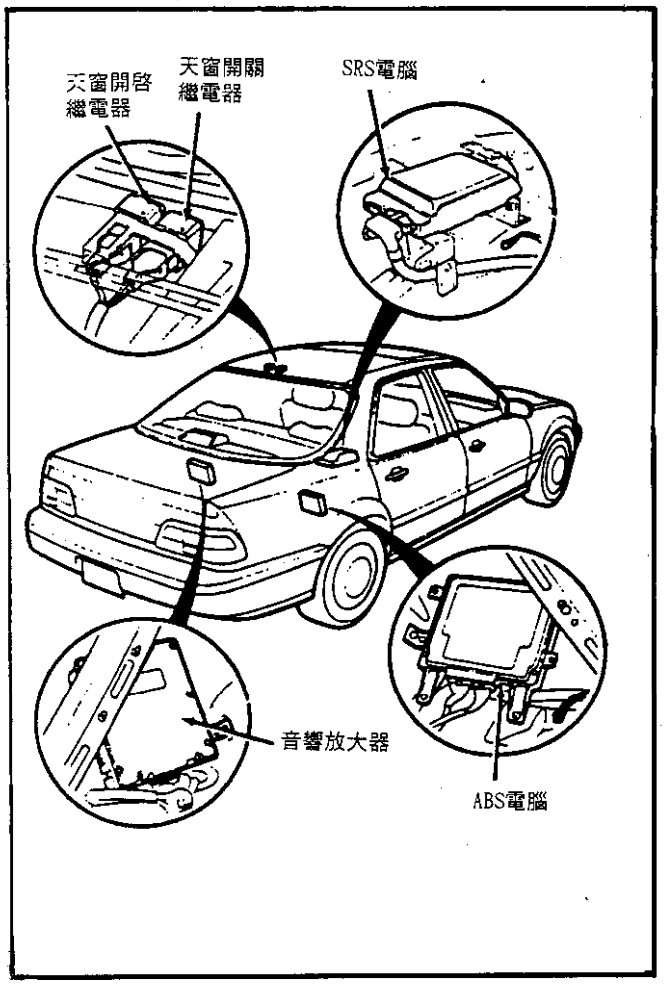
天窗開啓
繼電器
天窗開關
繼電器
SRS電腦
音響放大器
ABS電腦

元件名稱	元件位置	元件名稱	元件位置
ABS泵浦馬達繼電器	引擎室右側 ABS保險絲盒內	電動天線馬達	行李箱左飾板內
壓縮機離合器繼電器	左前引擎室角落，靠近水箱	水箱冷卻風扇	引擎室前方，水箱後側
鼓風機繼電器	引擎室保險絲盒	後窗噴水馬達	左前保險桿後方儲水筒下方
鐘聲警告器	儀錶下蓋板內	後窗雨刷馬達	後箱門右飾板內
冷凝器風扇繼電器	引擎室左前角落，靠近水箱	前檔風玻璃噴水馬達	左前保險桿後方儲水筒下方
霧燈繼電器	左側腳踏板上方	前檔風玻璃雨刷馬達	左後引擎靠防水牆處
喇叭繼電器	引擎室保險絲盒	ABS輪速感知器	各輪輪軸處
閃光器	左側腳踏板上方	水溫錶感知器	引擎右下方，固定於汽缸蓋上
天窗繼電器	左側腳踏板上方	引擎水溫感知器(1.8L)	引擎右下方，固定於汽缸蓋上
電動窗繼電器	引擎室保險絲盒	引擎水溫感知器(1.8L VTEC)	引擎右下方，固定於汽缸蓋上
水箱冷卻風扇繼電器	引擎室保險絲盒	油箱浮筒	油箱內
後窗除霧繼電器	左側腳踏板上方	含氧感知器(1.8L 1995)	排氣管前段
啓動馬達安全開關	左側腳踏板上方	含氧感知器(1.8L VTEC)	排氣管前段
側燈閃光器	與中央控制器整合	進氣溫度感知器(1.8L)	進氣歧管前方
啓動馬達斷電繼電器	左側腳踏板上方	進氣溫度感知器(1.8L VTEC)	進氣歧管前方
方向燈/超車燈繼電器	引擎室保險絲盒	爆震感知器(1.8L VTEC)	引擎左後方，靠近機油濾清器
雨刷間歇繼電器	與中央控制器整合	歧管壓力感知器(1.8L)	節氣門本體
儀錶下側保險絲盒	左側儀錶下方	歧管壓力感知器(1.8L VTEC)	節氣門本體
ABS控制電腦(掀背車型)	右行李室飾板下方	主含氧感知器(1.8L 1996)	排氣管前段
定速控制電腦	左側儀錶下方，保險絲盒上方	主含氧感知器(1.8L VTEC 1996)	觸媒轉換器上方
全天候大燈控制器(加拿大)	左側腳踏板後方	副含氧感知器(1.8L VTEC)	觸媒轉換器上方
中央控制器	儀錶保險絲盒後方	安全氣囊碰撞感知器	左/右側儀錶下方
排檔桿鎖定控制電腦(A/T)	左側儀錶下方，保險絲盒上方	進氣旁通電磁閥(1.8L VTEC)	進氣歧管中央下方
保養提醒控制器	儀錶下蓋板內	排檔桿鎖定電磁閥	中央控制台左前下方
中控鎖控制電腦	駕駛側車門前方	VTEC電磁閥(1.8 VTEC)	引擎右後方
電動窗控制電腦	與駕駛側電動窗開關整合	ABS壓力開關	ABS調節器總成上
防盜控制電腦	駕駛座椅下方	引擎水溫開關	引擎右後下方，節溫器管路上
氣囊控制電腦	儀錶板中央下方	VTEC壓力開關(1.8L VTEC)	引擎本體右後方
變速箱控制電腦	左側腳踏板後方	ABS檢查接頭	乘客座座椅下方
ABS泵浦馬達	引擎室右前側，靠近 ABS 液壓總成	A/C節溫器	手套箱後方
暖氣鼓風機馬達	手套箱後方	定速控制動作器	引擎室左側，避震器前方
空調冷凝器風扇	引擎室前方，水箱左側	診斷接頭	前中控台右側
空調循環控制馬達	手套箱後方	日間行車燈電阻器(加拿大)	引擎室左後角落
天窗馬達	引擎室前方，水箱後側	SRS記憶清除接頭	儀錶板下方後面

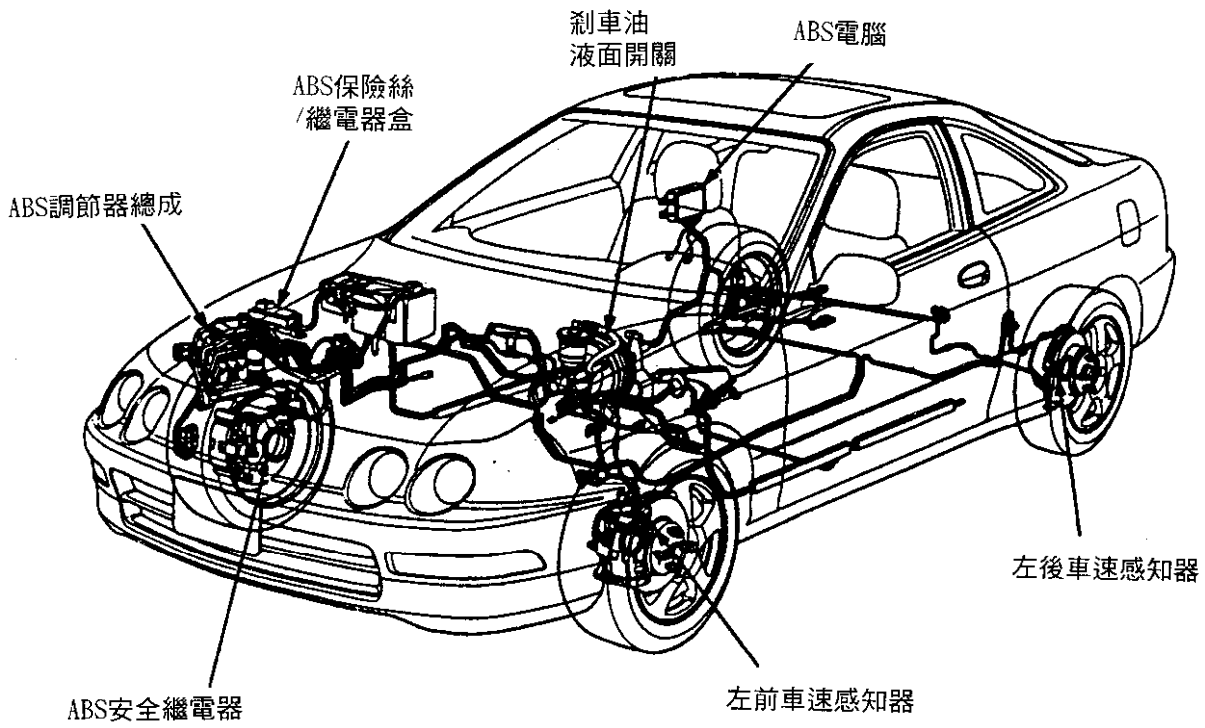
剎車油
液面開關
ABS電腦
ABS保險絲
/繼電器盒
ABS調節器總成
左後車速感知器
ABS安全繼電器
左前車速感知器

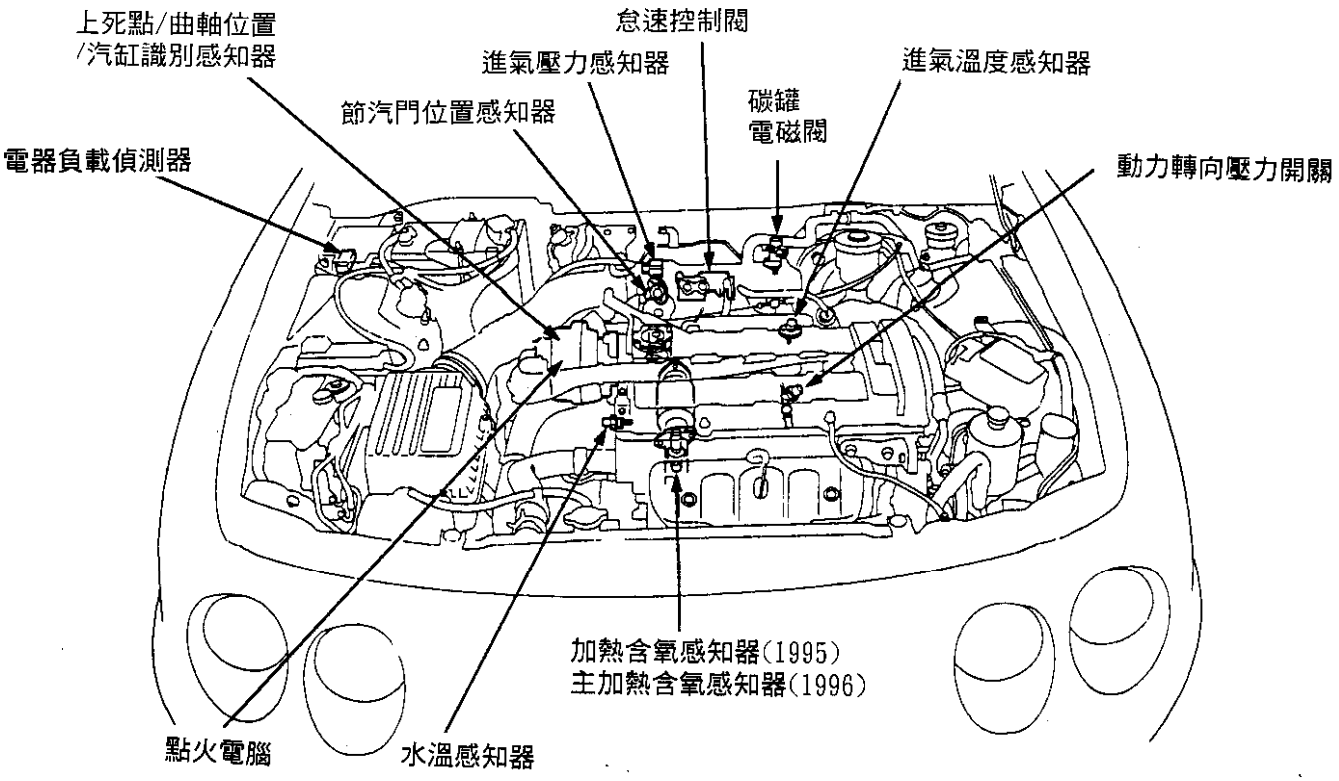
上死點/曲軸位置
/汽缸識別感知器
怠速控制閥
進氣壓力感知器
進氣溫度感知器
節汽門位置感知器
碳罐
電磁閥
電器負載偵測器
動力轉向壓力開關
加熱含氧感知器(1995)
主加熱含氧感知器(1996)
點火電腦
水溫感知器

1.8L

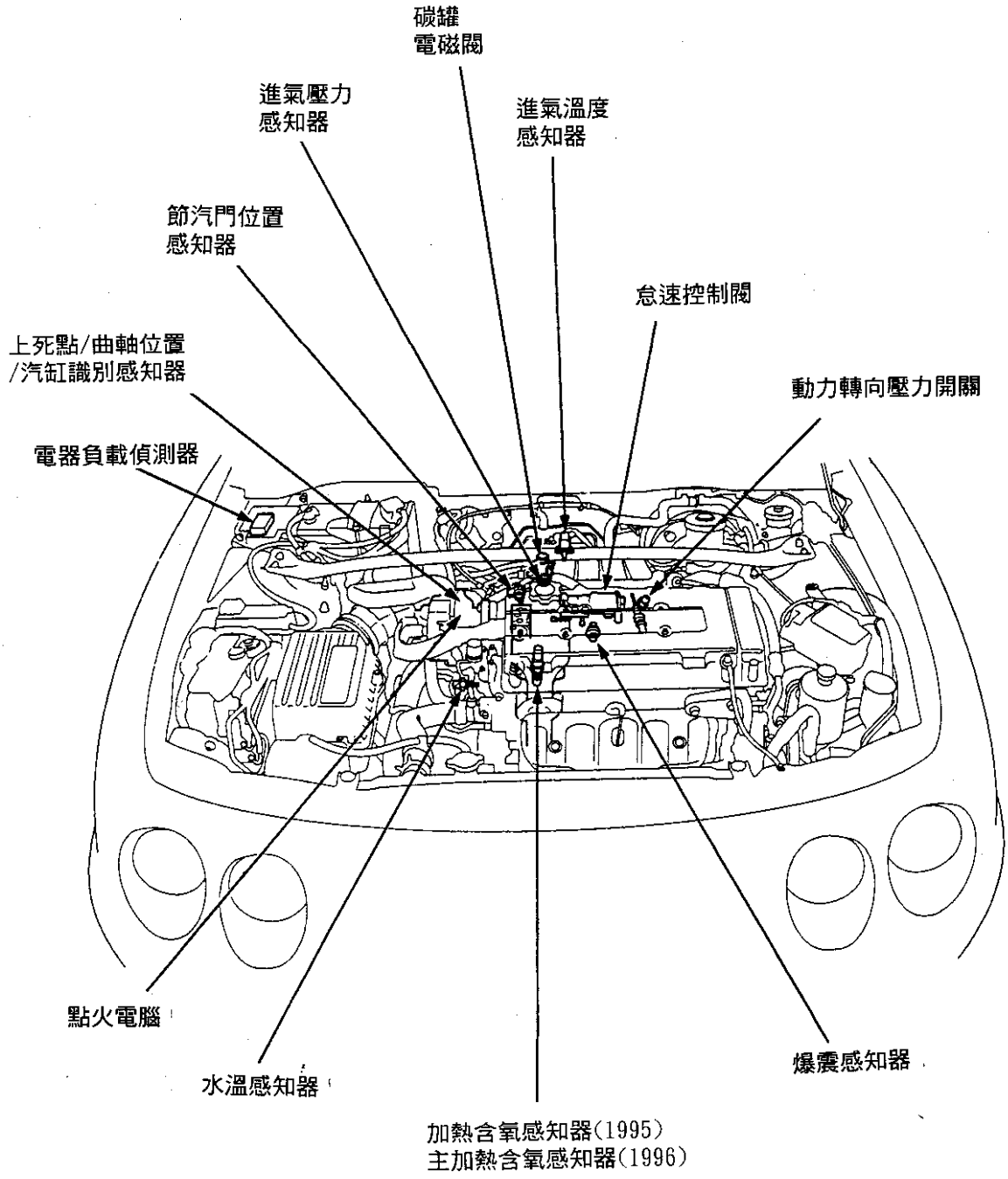
碳罐
電磁閥
進氣壓力
感知器
進氣溫度
感知器
節汽門位置
感知器
怠速控制閥
上死點/曲軸位置
/汽缸識別感知器
動力轉向壓力開關
電器負載偵測器
點火電腦
水溫感知器
爆震感知器
加熱含氧感知器(1995)
主加熱含氧感知器(1996)

1.8L VTEC

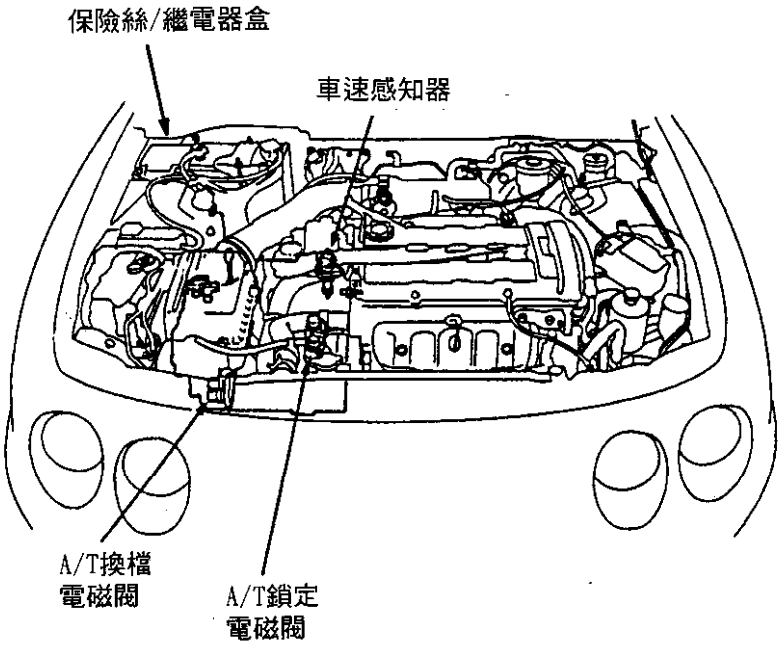
保險絲/繼電器盒
車速感知器
A/T換檔
電磁閥
A/T鎖定
電磁閥

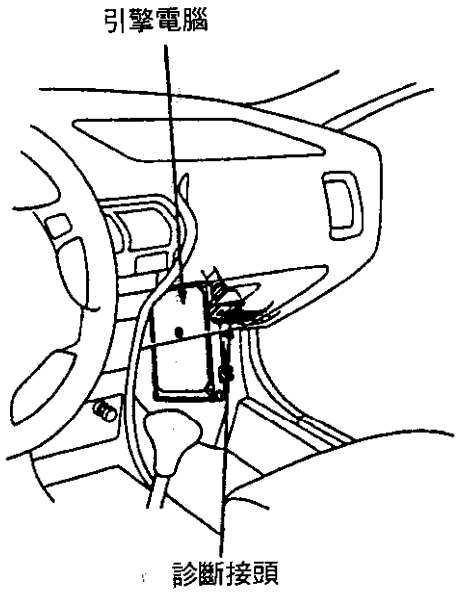
引擎電腦
診斷接頭

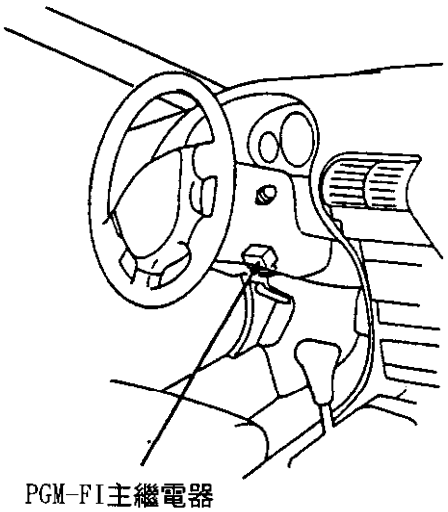
PGM-FI主繼電器

元件名稱	元件位置	元件名稱	元件位置
ABS調節器總成	引擎室右前角落下方	車速感知器	變速箱左側
遙控控制電腦	儀錶板右側後方	引擎支架電磁閥	引擎室左側
中控鎖組件	駕駛側門板上	EGR電磁閥	引擎室左後方，防火牆控制盒內
ABS泵浦馬達	引擎室右前角落下方	暖氣控制電磁閥	引擎室左後方，防火牆控制盒內
混合氣控制馬達	手套箱左側後方	鎖定控制電磁閥	引擎室後方，變速箱頂端
冷卻風扇馬達	水箱左側後方	換檔電磁閥	變速箱頂端
定速控制動作器	引擎室右前角落	A/C壓力開關	引擎室左前方
天窗馬達	天花板底部中央	水溫開關(A)	水箱左側底部
循環控制馬達	儀錶板左側後方，駕駛側腳踏板右方	水溫開關(B)	引擎前方，冷卻水出水口上
剎車燈泡失效感知器	行李箱左後方，燈泡總成上	ABS檢查接頭	儀錶板右側後方
副軸轉速感知器	變速箱左側	診斷接頭	煙灰缸後方
冷卻水浮筒	引擎前方中央，冷卻水出水口上	防干擾器(點火線圈)	引擎室右後角落，點火線圈附近
蒸發器溫度感知器	手套箱左側後方	防干擾器(左後揚聲器)	行李箱底部左側，左後揚聲器上
室內溫度感知器	儀錶板左側後方	防干擾器(右後揚聲器)	行李箱底部右側，右後揚聲器上
主軸轉速感知器	變速箱左側	電晶體	儀錶板右側後方
室外溫度感知器	水箱前方	檢查接頭	儀錶板右側後方
陽光感知器	儀錶板左側頂端	SRS記憶清除接頭	儀錶板左側後方

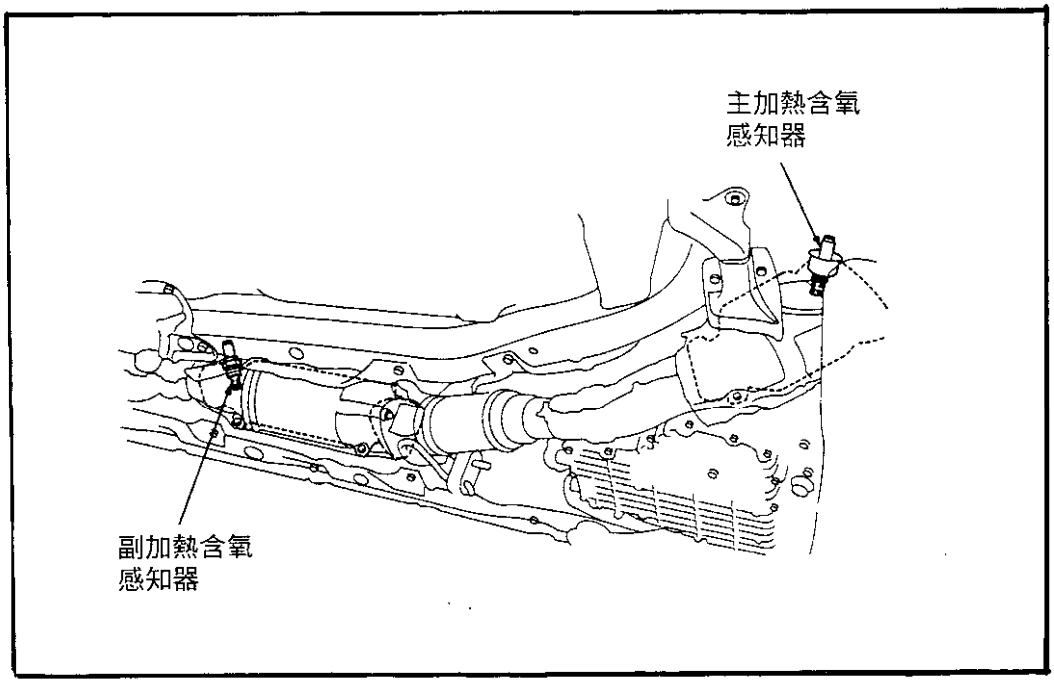

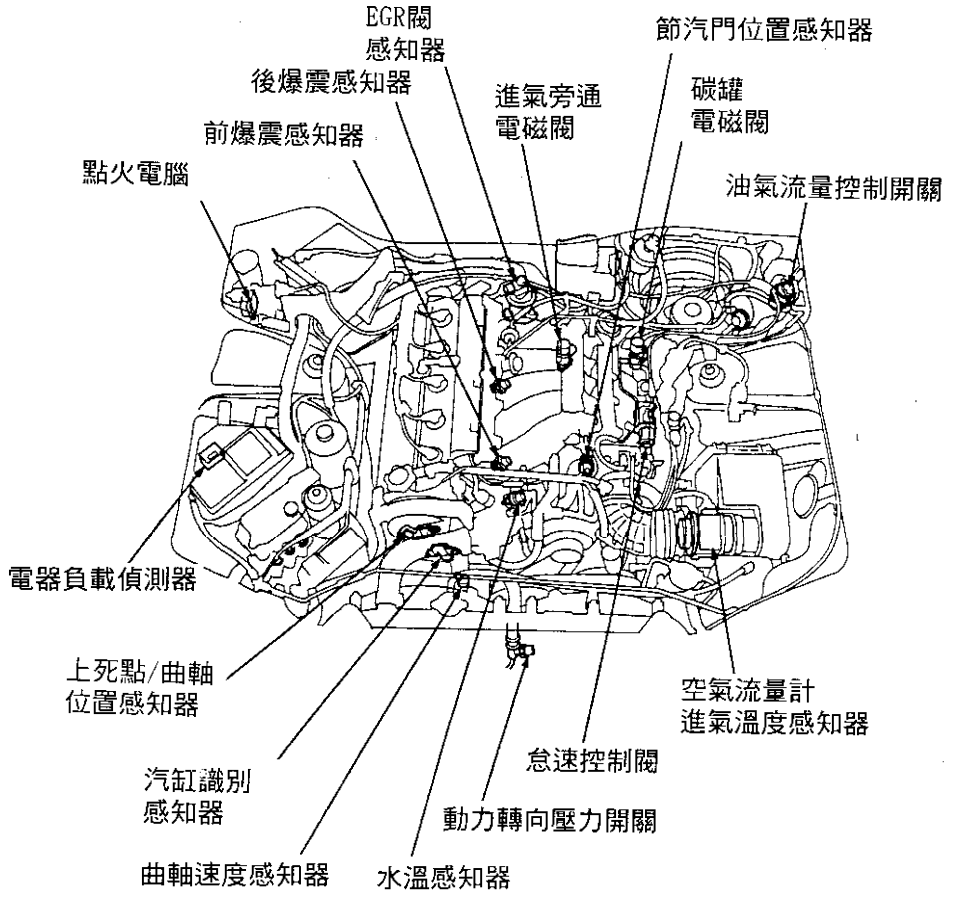
EGR閥
感知器
節汽門位置感知器
後爆震感知器
進氣旁通
電磁閥
碳罐
電磁閥
前爆震感知器
點火電腦
油氣流量控制開關
電器負載偵測器
上死點/曲軸
位置感知器
空氣流量計
進氣溫度感知器
怠速控制閥
汽缸識別
感知器
動力轉向壓力開關
曲軸速度感知器
水溫感知器

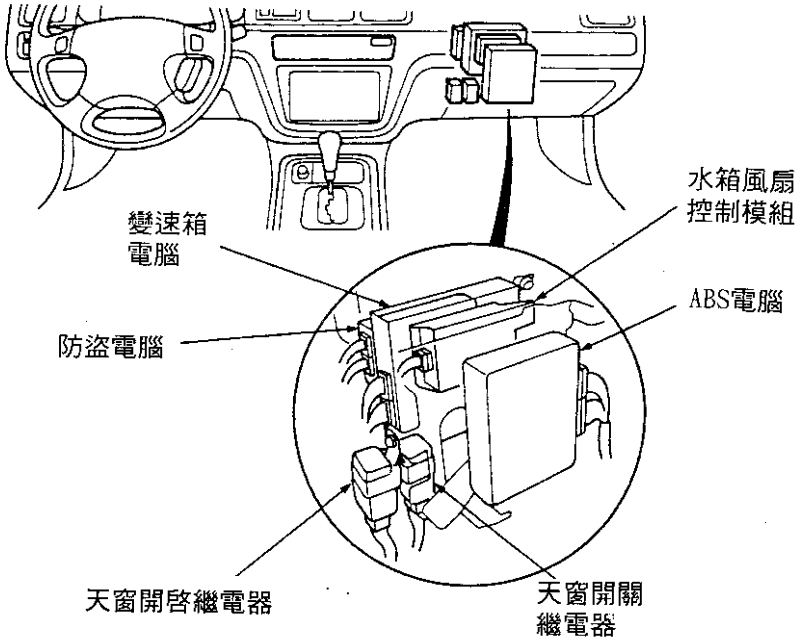
水箱風扇
控制模組
變速箱
電腦
ABS電腦
防盜電腦
天窗開啓繼電器
天窗開關
繼電器

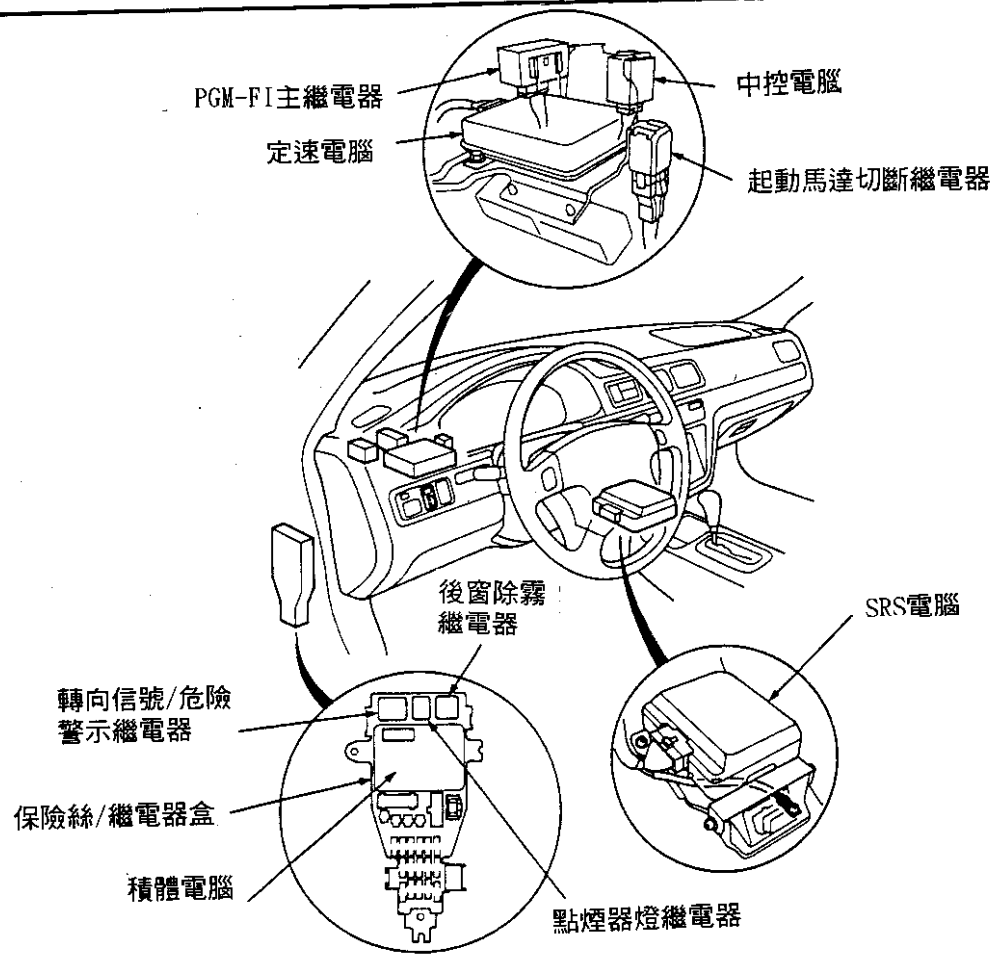
PGM-FI主繼電器
中控電腦
定速電腦
起動馬達切斷繼電器
後窗除霧
繼電器
SRS電腦
轉向信號/危險
警示繼電器
保險絲/繼電器盒
積體電腦
點煙器燈繼電器

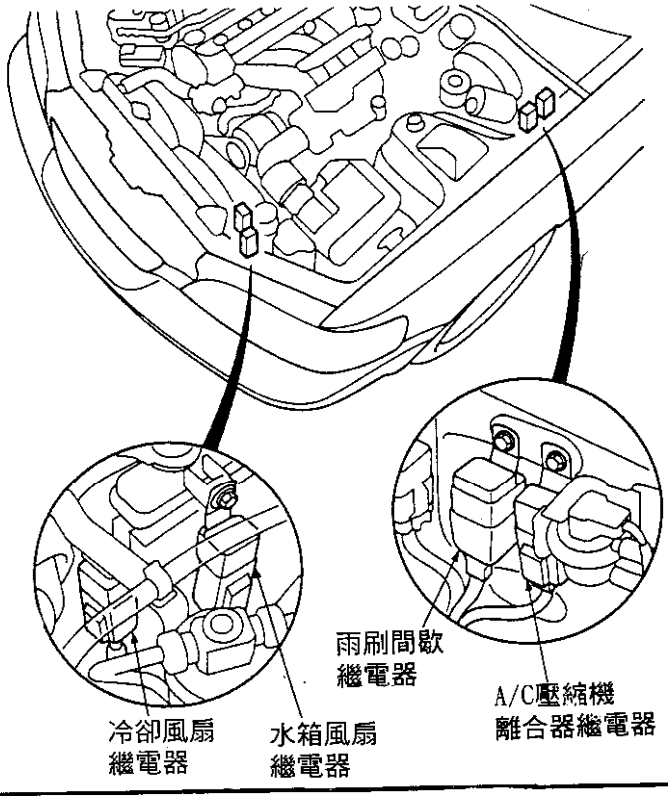
雨刷間歇
繼電器
A/C壓縮機
離合器繼電器
冷卻風扇
繼電器
水箱風扇
繼電器

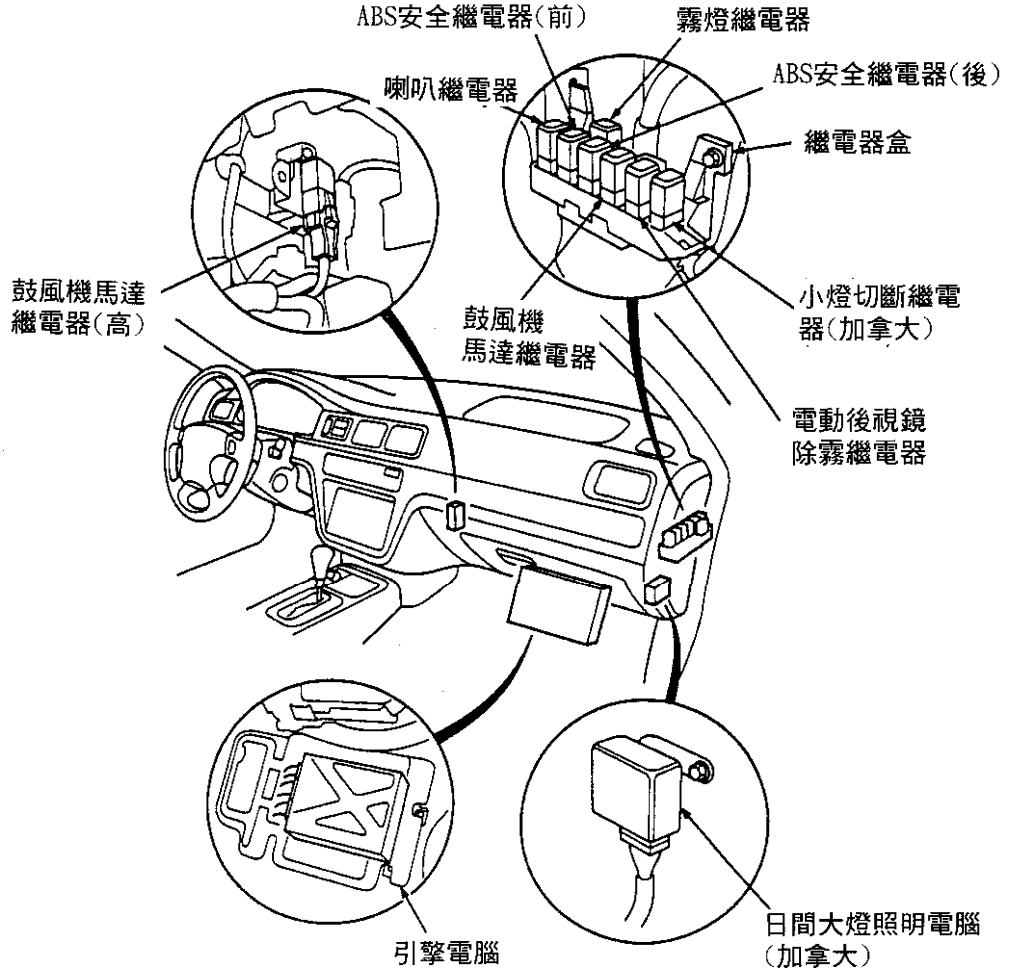
ABS安全繼電器(前)
霧燈繼電器
喇叭繼電器
ABS安全繼電器(後)
繼電器盒
鼓風機馬達
繼電器(高)
鼓風機
馬達繼電器
小燈切斷繼電
器(加拿大)
電動後視鏡
除霧繼電器
引擎電腦
日間大燈照明電腦
(加拿大)

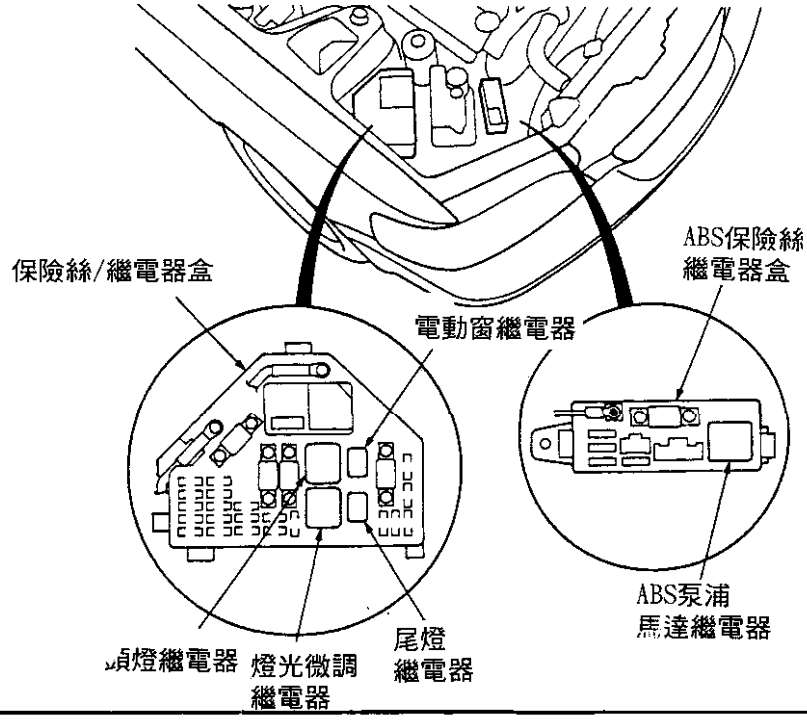
保險絲/繼電器盒
ABS保險絲
繼電器盒
電動窗繼電器
頭燈繼電器
燈光微調
繼電器
尾燈
繼電器
ABS泵浦
馬達繼電器

元件名稱	元件位置	元件名稱	元件位置
轉向角度感知器(光學感知器)	儀錶板後方,方向機基柱上	日間行車燈控制電腦	儀錶板後方右側腳踏板上方
陽光感知器	VIN 板隔壁	ABS 泵浦馬達	引擎室後角落
TCS 控制閥角度感知器	引擎前方中央,進氣系統總成上	混合氣控制馬達	手套箱左側後方
換檔鎖定電磁閥	排檔桿前方	鼓風機馬達	儀錶板右側後方
A/C 壓力開關	水箱右前方	冷卻風扇馬達	水箱左側後方
水溫開關	水箱右側底部	定速動作器	引擎室左前角落
ABS 檢查接頭	儀錶板右側下方	天窗馬達	天花板中央,車頂內襯上方
防干擾器(點火線圈)	引擎右前角落	循環控制馬達	儀錶板後方,方向機柱右側
防干擾器(左後喇叭)	行李箱前方	TCS 控制閥動作器	引擎前方頂端,節氣門體上
防干擾器(右後喇叭)	行李箱前方	剎車燈失效感知器	行李箱室左右角落,燈泡總成上
電晶體	儀錶板右側下方	副軸速度感知器	變速箱右前頂端
SRS 記憶清除接頭	儀錶板左側後方	蒸發器溫度感知器	手套箱左側後方
鼓風機馬達繼電器(高速)	手套箱左側右方	室內溫度感知器	儀錶板左側,錶總成右方
A/C 二極體	左側腳踏板後方	主軸速度感知器	變速箱右前頂端
ABS 調節器	引擎室右後角落	室外溫度感知器	水箱右前方

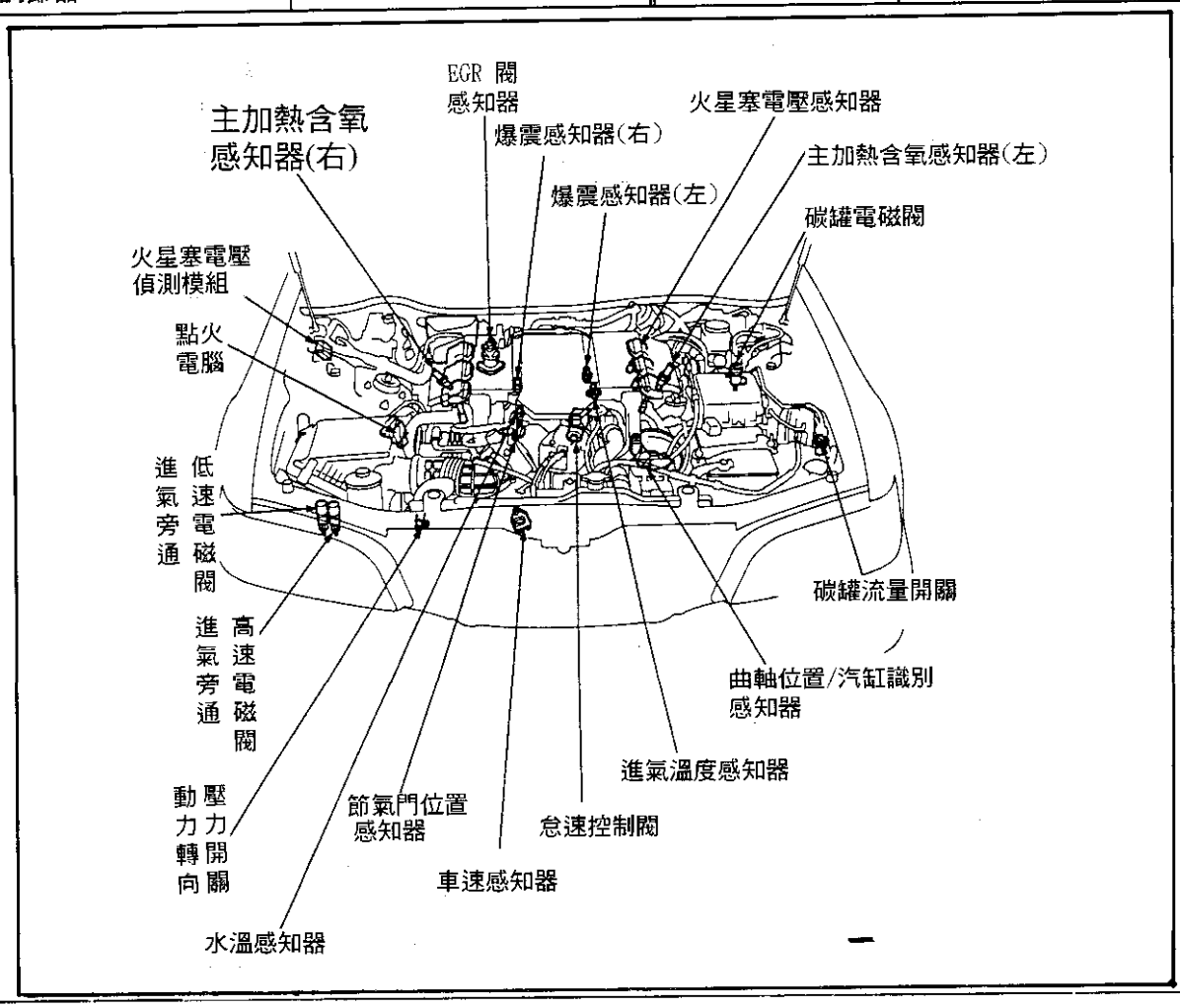

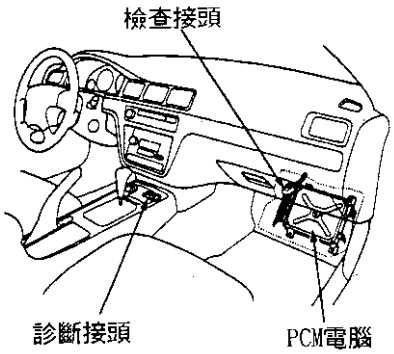
檢查接頭
診斷接頭
PCM電腦

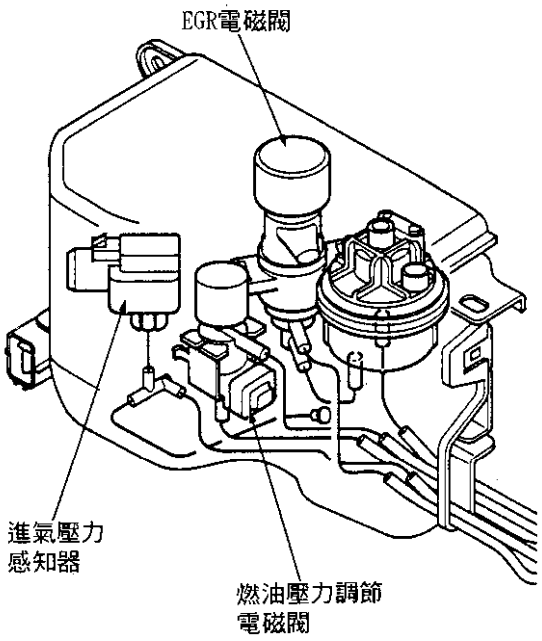
EGR電磁閥
進氣壓力
感知器
燃油壓力調節
電磁閥

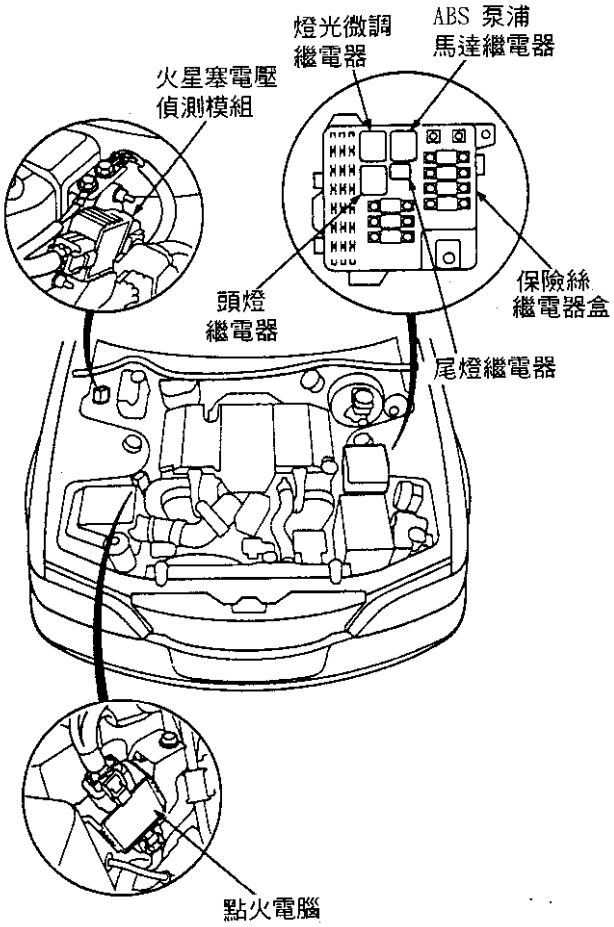
燈光微調
繼電器
ABS 泵浦
馬達繼電器
火星塞電壓
偵測模組
頭燈
繼電器
保險絲
繼電器盒
尾燈繼電器
點火電腦

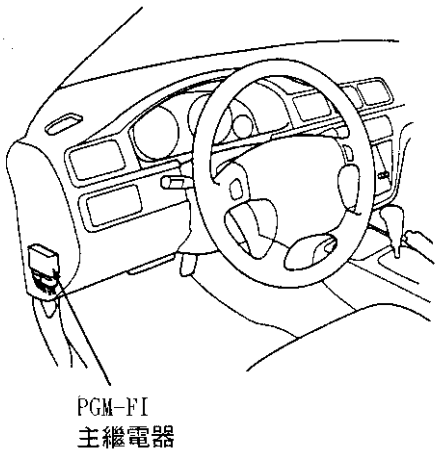
PGM-FI
主繼電器

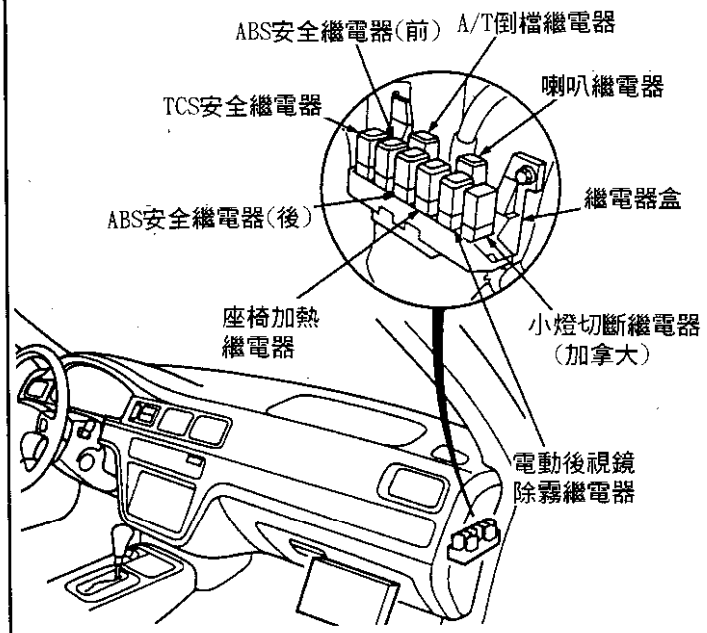
ABS安全繼電器(前)
A/T倒檔繼電器
喇叭繼電器
TCS安全繼電器
繼電器盒
ABS安全繼電器(後)
座椅加熱
繼電器
小燈切斷繼電器
(加拿大)
電動後視鏡
除霧繼電器

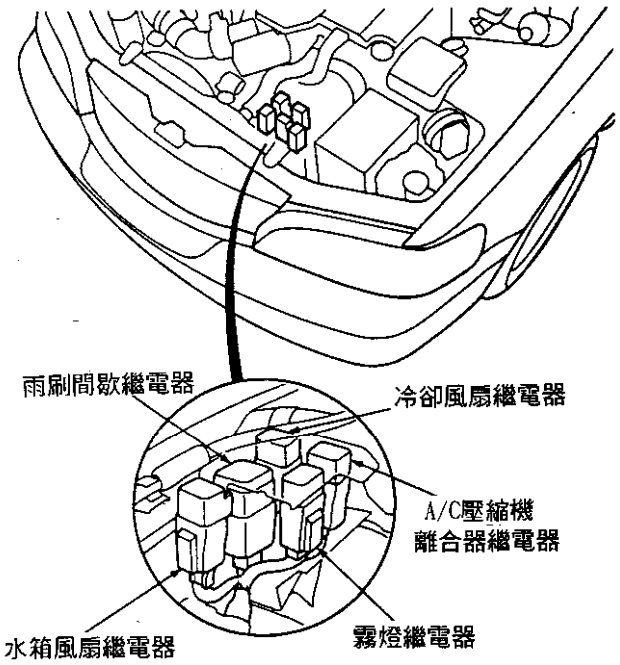
雨刷間歇繼電器
冷卻風扇繼電器
A/C壓縮機
離合器繼電器
水箱風扇繼電器
霧燈繼電器

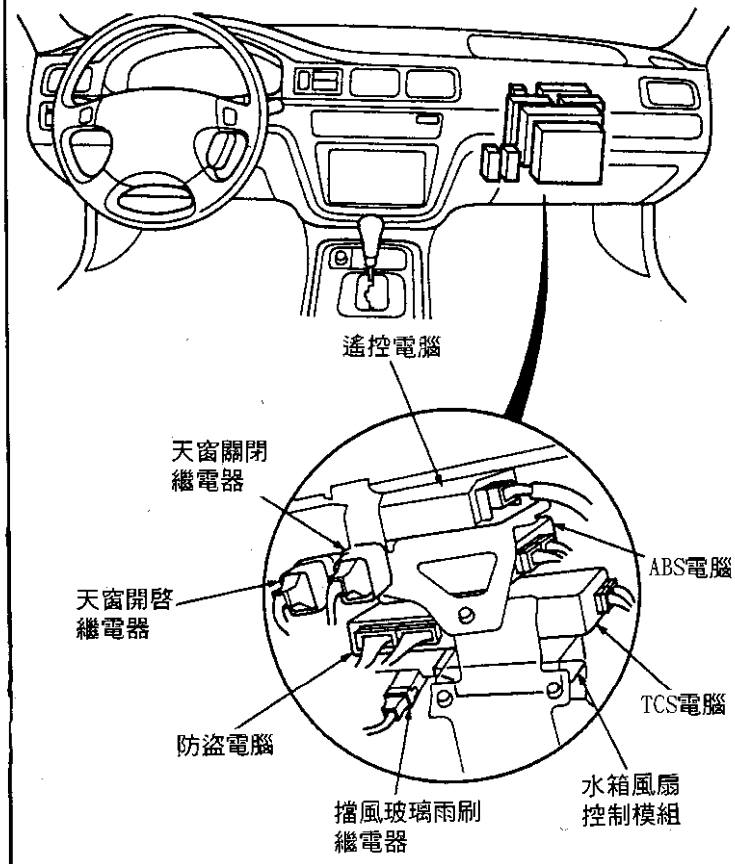
遙控電腦
天窗關閉
繼電器
ABS電腦
天窗開啓
繼電器
TCS電腦
防盜電腦
水箱風扇
控制模組
擋風玻璃雨刷
繼電器

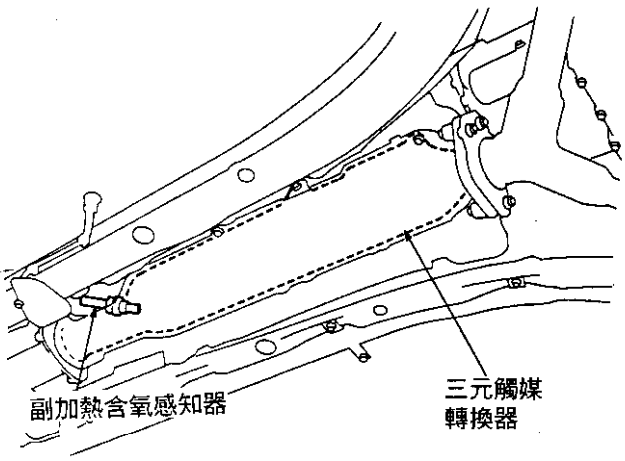
副加熱含氧感知器
三元觸媒
轉換器

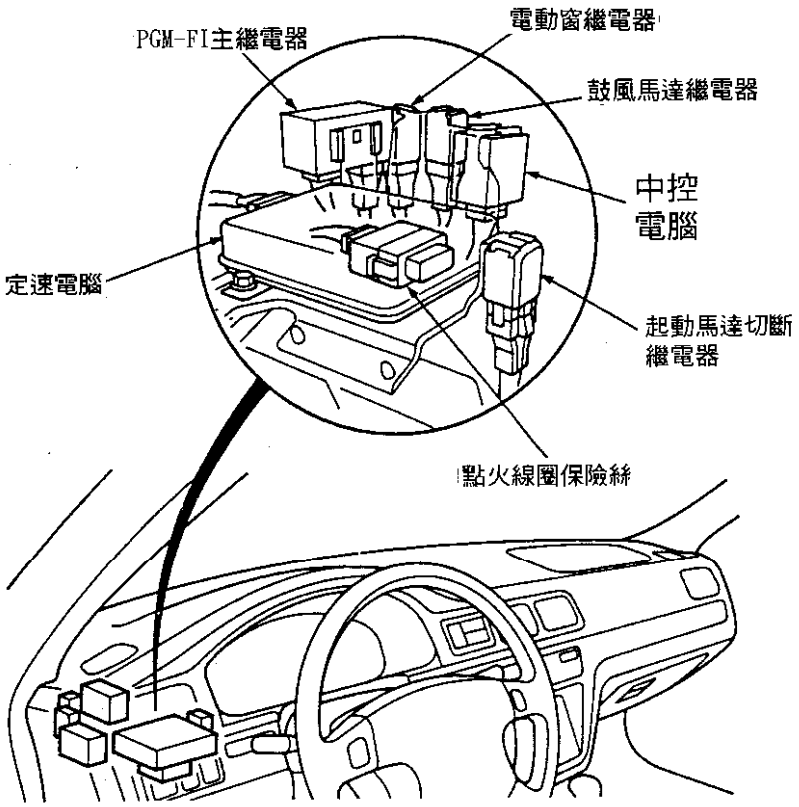
PGM-FI主繼電器
電動窗繼電器
鼓風馬達繼電器
中控
電腦
定速電腦
起動馬達切斷
繼電器
點火線圈保險絲

元件名稱	元件位置	元件名稱	元件位置
鼓風機馬達繼電器	手套箱右側後方	室內溫度感知器	儀錶板後方,方向機柱右方
鼓風機馬達繼電器(高速)	手套箱右側後方	室外溫度感知器	水箱罩後方
遙控警報蜂鳴器	右側葉子板內	電動後視鏡位置感知器	電動後視鏡上
ABS電腦	右側腳踏板後方	水箱風扇感知器	水箱右側下方
ABS調節器	引擎室右後方	轉向角度感知器(光學感知器)	方向機柱基座
風扇控制電腦	乘客座腳踏板前方	方向機柱位置感知器	方向機柱底部
綜合電腦(乘客側)	右側腳踏板後方	陽光感知器	儀錶板中央上方
ABS泵浦馬達	ABS調節器總成底部	TCS角度感知器	進氣系統上
混合氣馬達	儀錶板右側後方	碳罐通風切斷閥	左前車輪轂內側,EVAP碳罐頂端
定速動作器	引擎室左前角落	換檔鎖定電磁閥	中控台中央下方,排檔桿基座上
天窗馬達	天頂內襯上方,車頂底部	ABS檢查接頭	儀錶板右側下方,乘客側腳踏板處
水箱風扇馬達	水箱右側後方	A/C壓縮機離合器	引擎左前底部
循環控制馬達	手套箱後方	綜合電腦檢查接頭	左側腳踏板上方
TCS控制閥動作器	進氣系統底部	防干擾器	引擎右前角落
自動照明感知器	儀錶板中央頂端	電晶體	手套箱後方
剎車燈失效感知器	行李箱室左後角落,燈泡總成上	SRS記憶清除接頭	儀錶板左側後方
蒸發器溫度感知器	手套箱後方		

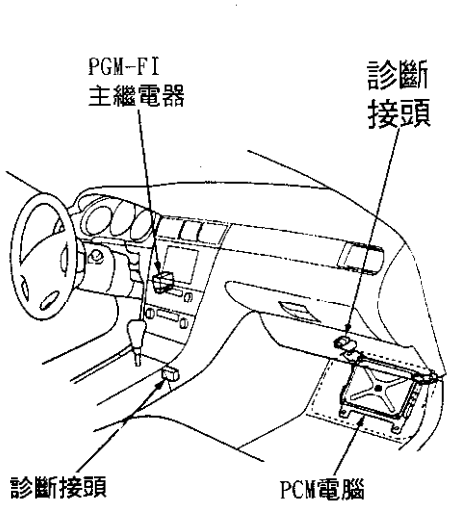

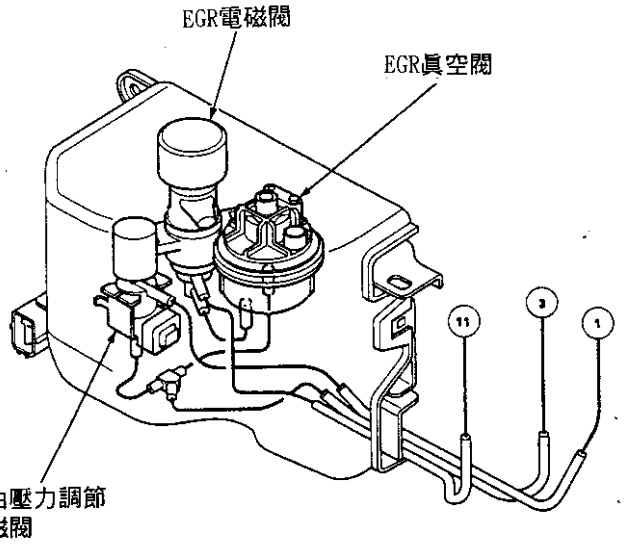

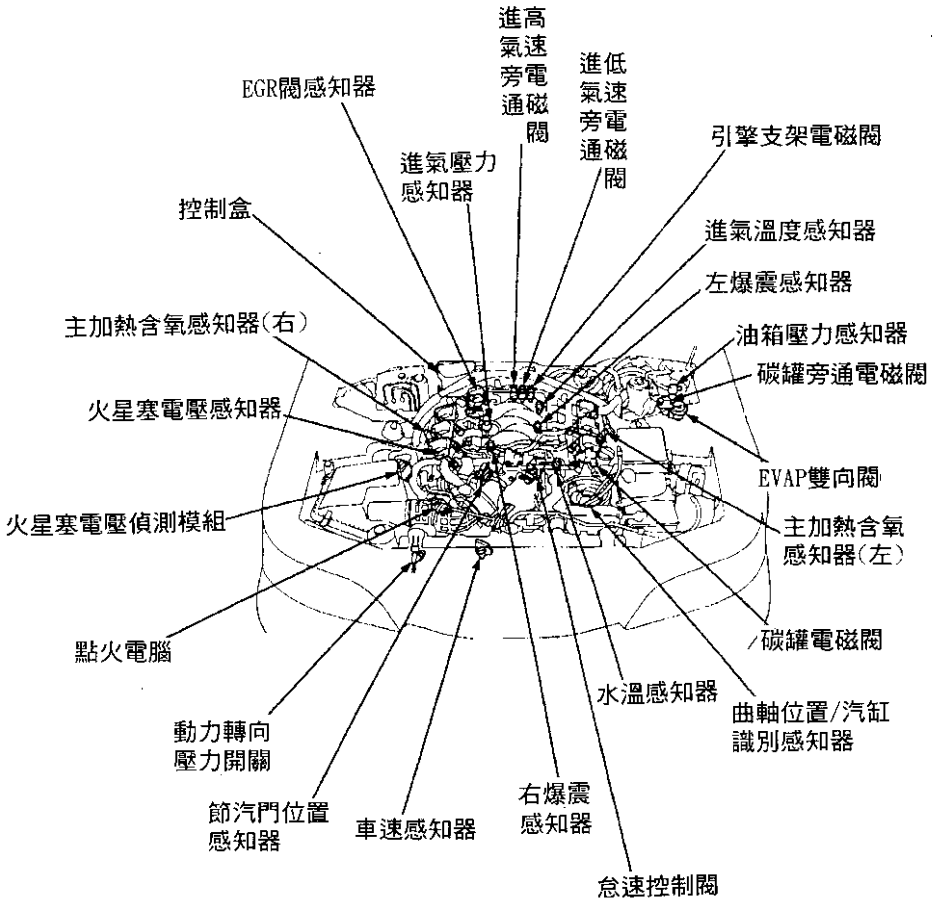
進高氣速旁電通磁閥
進低氣速旁電通磁閥
EGR閥感知器
引擎支架電磁閥
進氣壓力感知器
控制盒
進氣溫度感知器
左爆震感知器
主加熱含氧感知器(右)
油箱壓力感知器
碳罐旁通電磁閥
火星塞電壓感知器
EVAP雙向閥
火星塞電壓偵測模組
主加熱含氧感知器(左)
碳罐電磁閥
點火電腦
水溫感知器
曲軸位置/汽缸識別感知器
動力轉向壓力開關
節汽門位置感知器
車速感知器
右爆震感知器
怠速控制閥

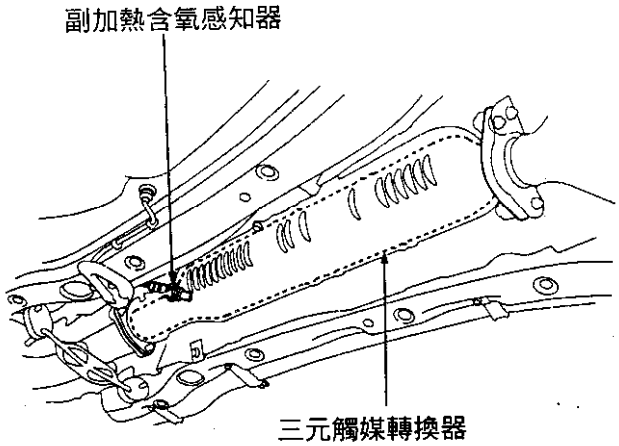
副加熱含氧感知器
三元觸媒轉換器

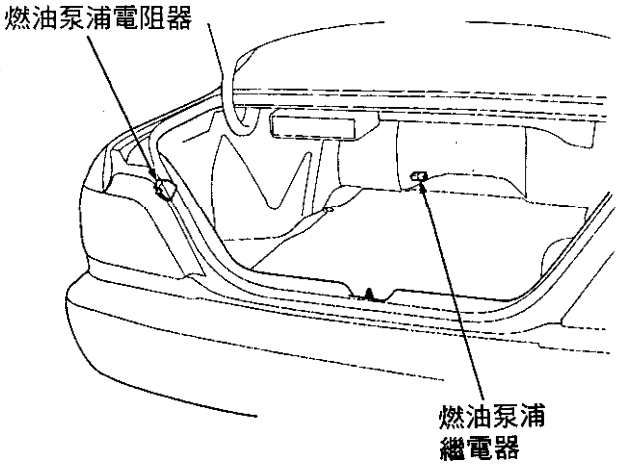
燃油泵浦電阻器
燃油泵浦繼電器

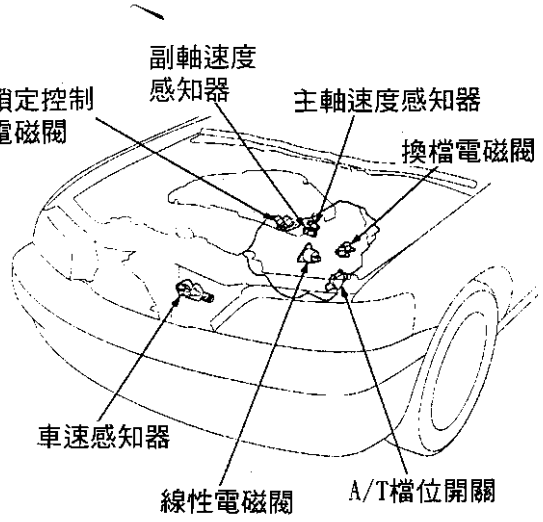
副軸速度
感知器
鎖定控制
電磁閥
主軸速度感知器
換檔電磁閥
車速感知器
線性電磁閥
A/T檔位開關

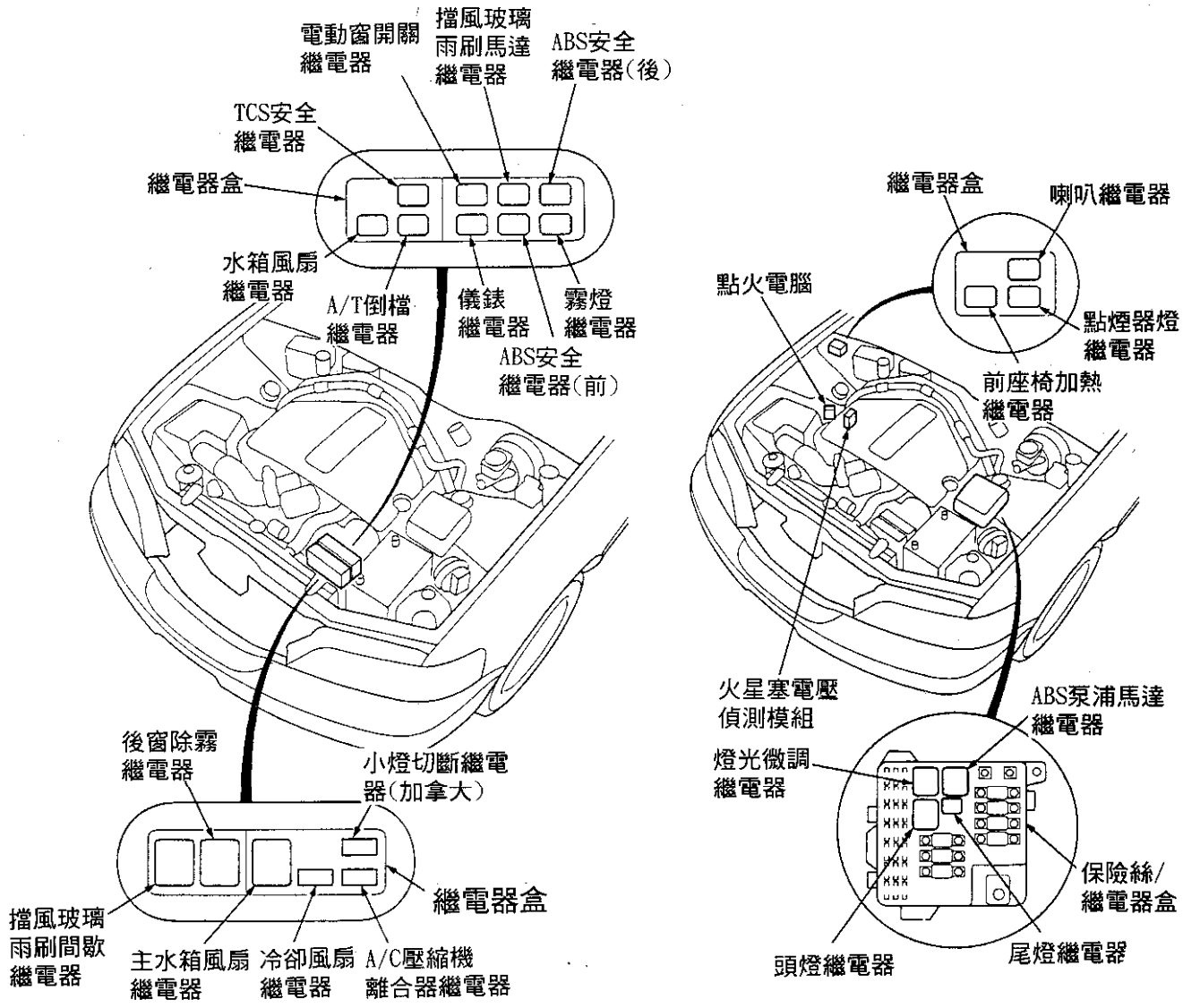
電動窗開關
繼電器
擋風玻璃
雨刷馬達
繼電器
ABS安全
繼電器(後)
TCS安全
繼電器
繼電器盒
水箱風扇
繼電器
A/T倒檔
繼電器
儀錶
繼電器
霧燈
繼電器
ABS安全
繼電器(前)
後窗除霧
繼電器
小燈切斷繼電
器(加拿大)
繼電器盒
擋風玻璃
雨刷間歇
繼電器
主水箱風扇
繼電器
冷卻風扇
繼電器
A/C壓縮機
離合器繼電器
繼電器盒
喇叭繼電器
點火電腦
點煙器燈
繼電器
前座椅加熱
繼電器
火星塞電壓
偵測模組
ABS泵浦馬達
繼電器
燈光微調
繼電器
保險絲/
繼電器盒
頭燈繼電器
尾燈繼電器

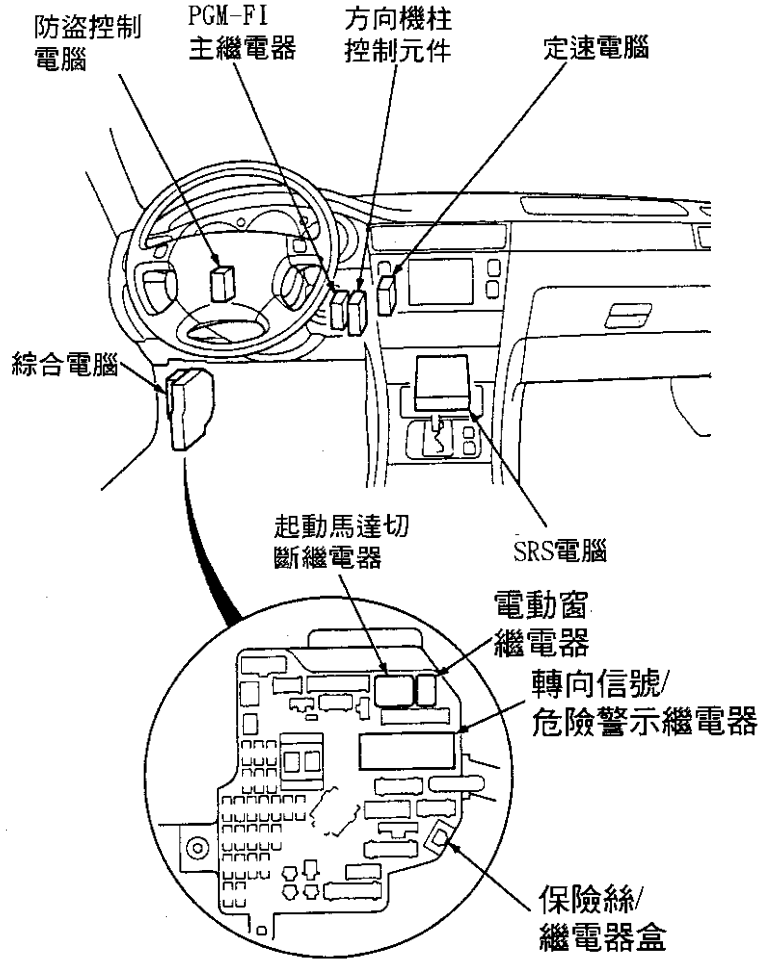
防盜控制電腦
PGM-FI主繼電器
方向機柱控制元件
定速電腦
綜合電腦
起動馬達切斷繼電器
SRS電腦
電動窗繼電器
轉向信號/危險警示繼電器
保險絲/繼電器盒

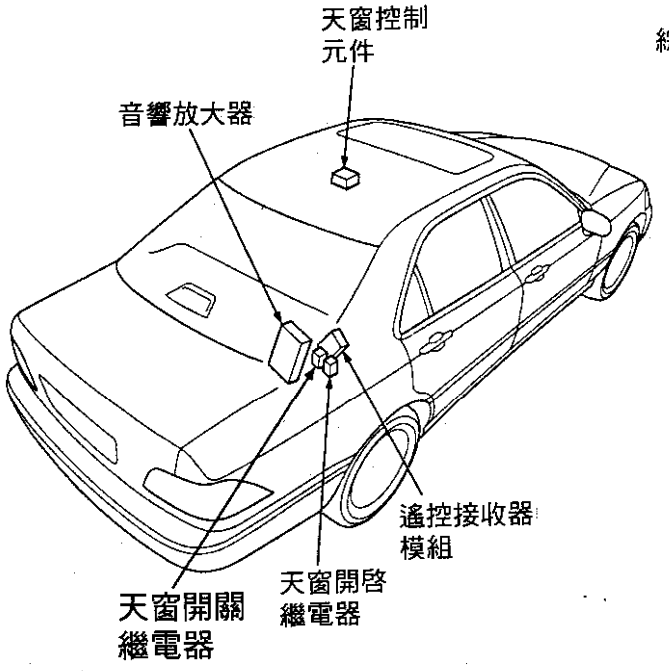
天窗控制元件
音響放大器
遙控接收器模組
天窗開啓繼電器
天窗開關繼電器

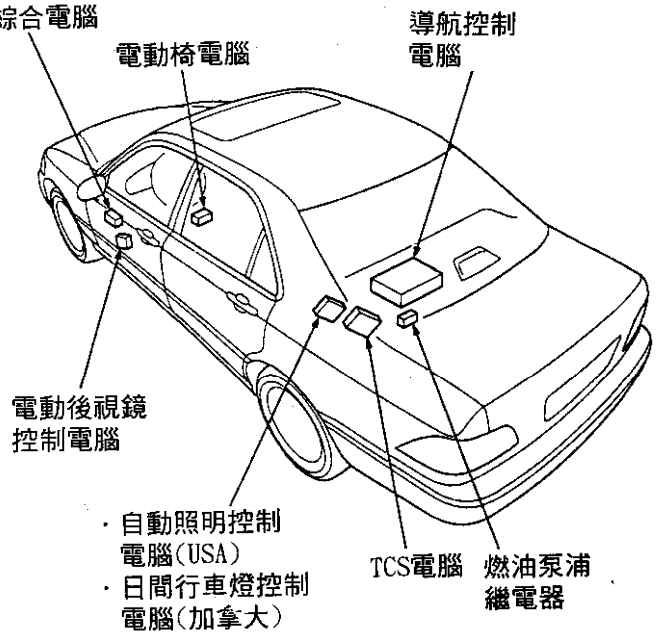
綜合電腦
電動椅電腦
導航控制電腦
電動後視鏡控制電腦
・自動照明控制電腦(USA)
・日間行車燈控制電腦(加拿大)
TCS電腦
燃油泵浦繼電器

元件名稱	元件位置	元件名稱	元件位置
鼓風機馬達繼電器	儀錶板下保險絲/繼電器盒	車速感知器(1995 L4)	變速箱上，節溫器管路下方
日間行車燈繼電器(加拿大)	儀錶板左側後方	ABS調節器總成	引擎室左側
天窗繼電器(關閉/開啓)	腳踏板左側上方	鎖匙電磁閥	方向機柱上
天線繼電器	與天線馬達整合	換檔控制電磁閥	變速箱上方
防盜起動切斷繼電器(V6)	儀錶板左側下方	換檔鎖定電磁閥	中控台下方，排檔桿右側底部
除霧繼電器(後)	儀錶板下方保險絲/繼電器盒	ABS壓力開關	ABS泵浦總成上
儀錶板下方保險絲/繼電器盒	腳踏板左側後方	ABS壓力開關(L4)	右前引擎室底部
定速電腦	儀錶板左側後方，方向機柱左側	ABS壓力開關(V6)	引擎右前角落
積體控制電腦	儀錶板下保險絲/繼電器盒	A/C節溫開關	儀錶板右側後方，蒸發器固定架頂端
防盜電腦	駕駛座座椅下	剎車開關	儀錶板左側
ABS泵浦馬達	引擎室左側，頭燈後方	水溫開關(A)	引擎本體右後方，汽缸頭上
天窗馬達	車頂內襯下方，後窗中央上方	水溫開關(B)	引擎本體右方
天線馬達	行李箱左側	水溫開關(V6)	變速箱上方
水箱風扇馬達	引擎室右側，水箱後方	ABS接頭	儀錶板右側後方
循環控制馬達	手套箱後方	A/C二極體	腳踏板左側上方，繼電器附近
檔風玻璃雨刷馬達(前)	進氣孔左側	診斷接頭	儀錶板右側後方，腳踏板上方
檔風玻璃雨刷馬達(後)	後車箱門中央	診斷接頭(V6)	前中控台後方
剎車燈故障感知器	在每一個剎車/尾燈總成後方	廢氣控制盒	防火牆右側
加熱式含氧感知器(HO2S)(觸媒前)(1994 L4 VTEC)	排氣歧管上	音響防干擾器 No.1 (Sedan車型)	後雜物箱左側上方
加熱式含氧感知器(HO2S)(觸媒後)(1994 L4 VTEC)	車輛中央下方	音響防干擾器 No.1 (Wagon車型)	後椅背左側下方
車速感知器(V6)	變速箱上	音響防干擾器 No.2 (Coupe車型)(1995)	行李箱左側

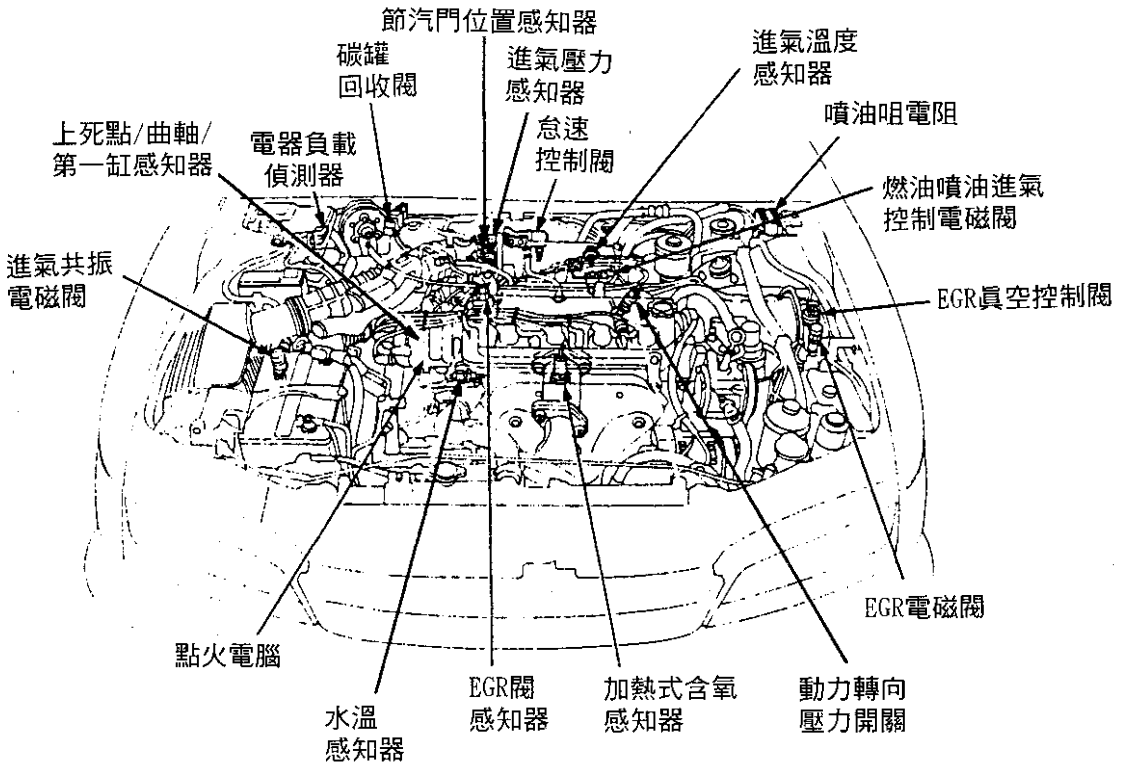

1995年 L4

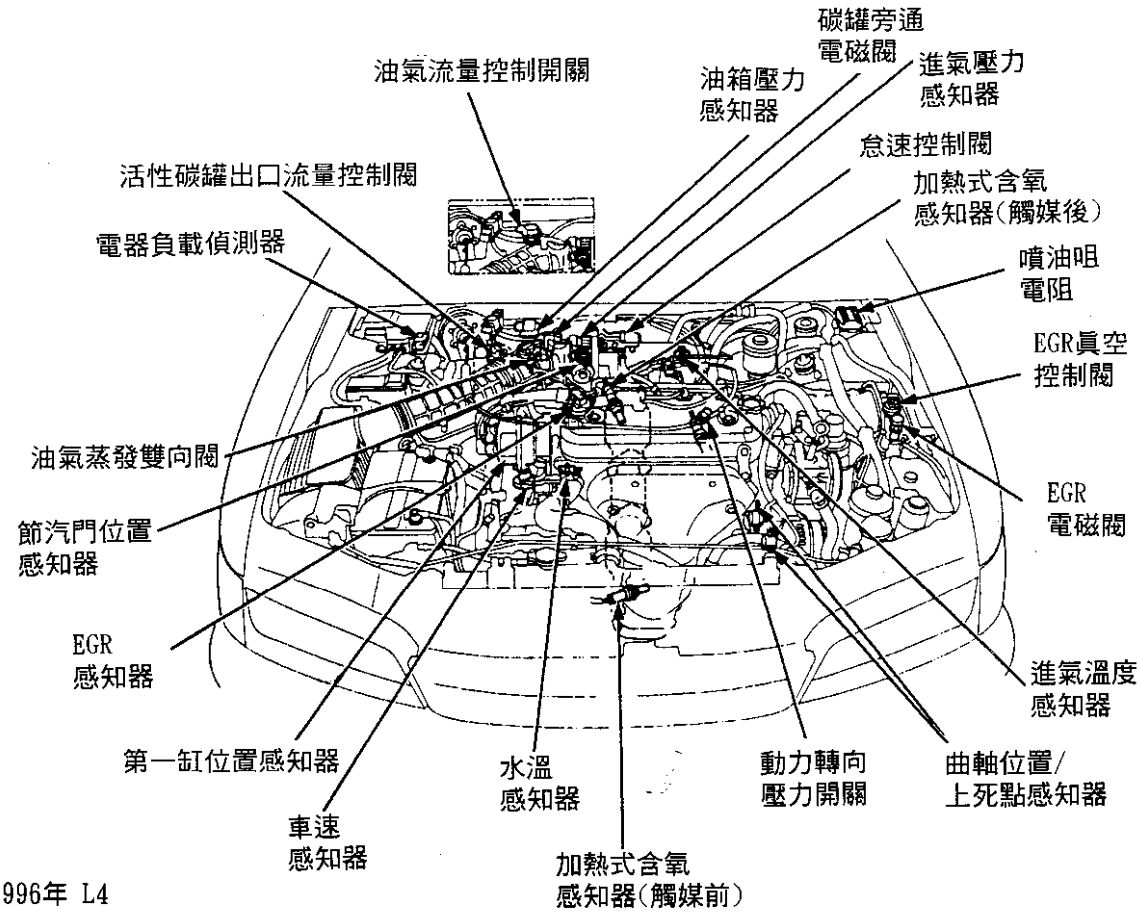

1996年 L4

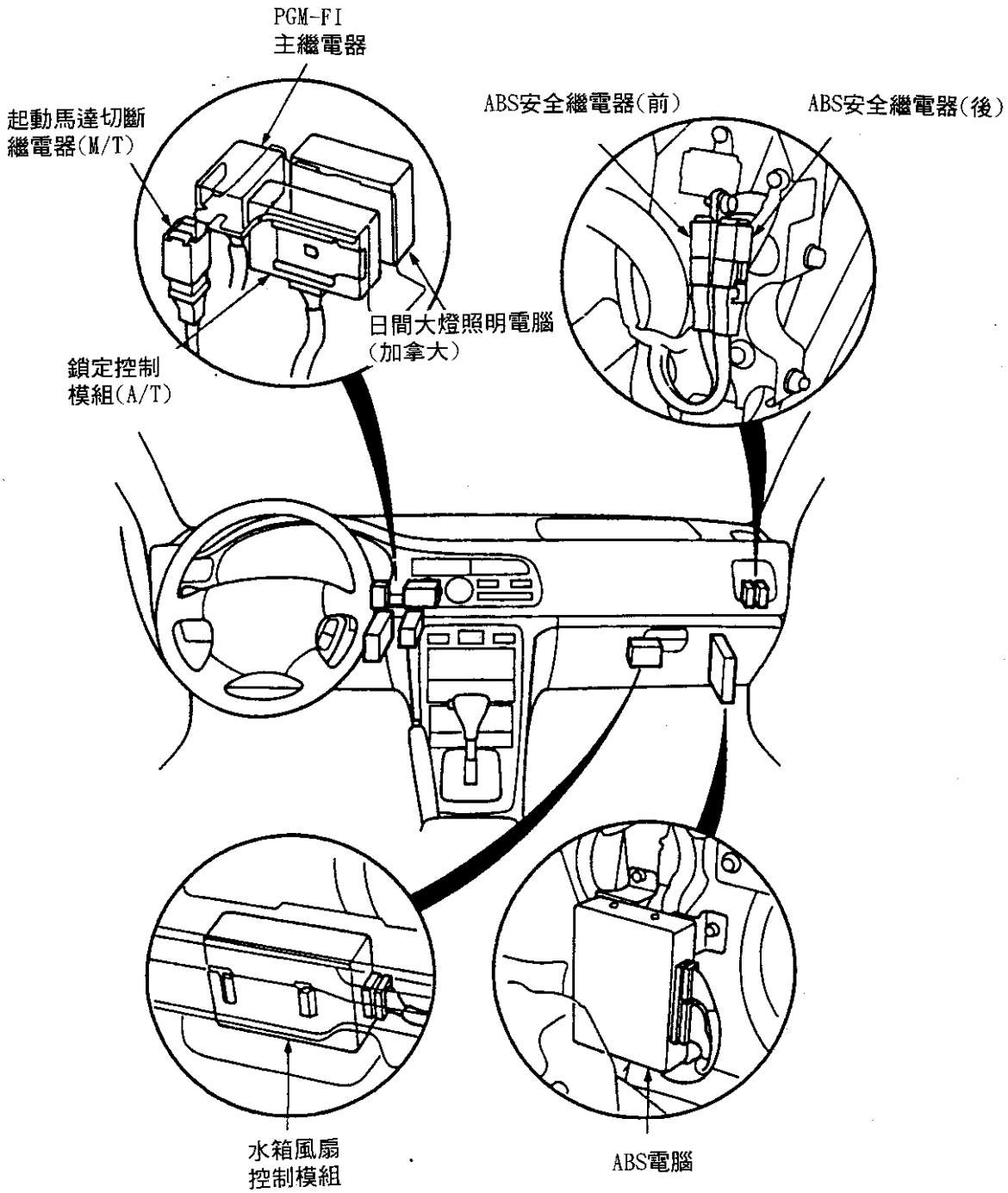
PGM-FI
主繼電器
起動馬達切斷
繼電器(M/T)
ABS安全繼電器(前)
ABS安全繼電器(後)
日間大燈照明電腦
(加拿大)
鎖定控制
模組(A/T)
水箱風扇
控制模組
ABS電腦

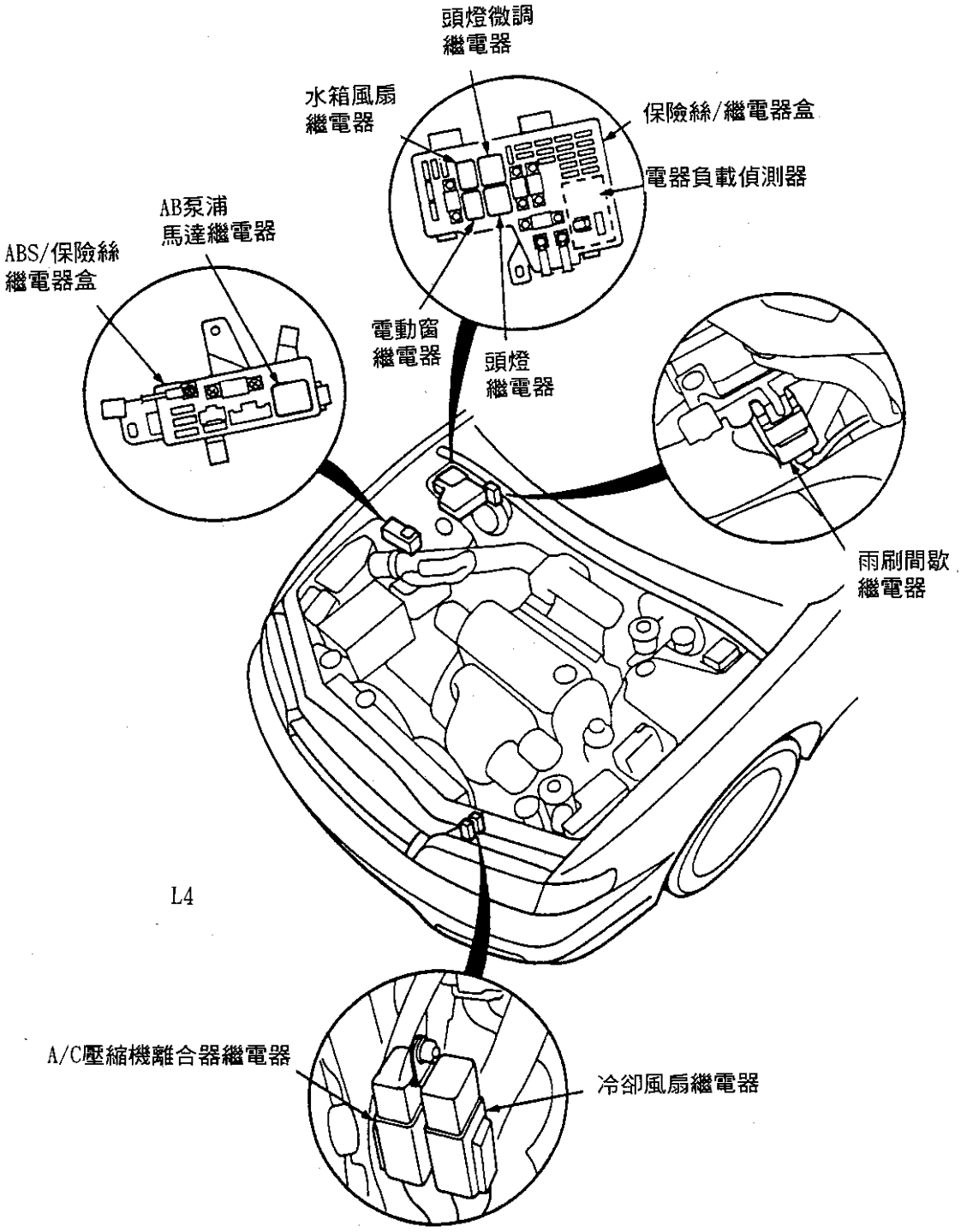
頭燈微調
繼電器
水箱風扇
繼電器
保險絲/繼電器盒
電器負載偵測器
AB泵浦
馬達繼電器
ABS/保險絲
繼電器盒
電動窗
繼電器
頭燈
繼電器
雨刷間歇
繼電器
L4
A/C壓縮機離合器繼電器
冷卻風扇繼電器

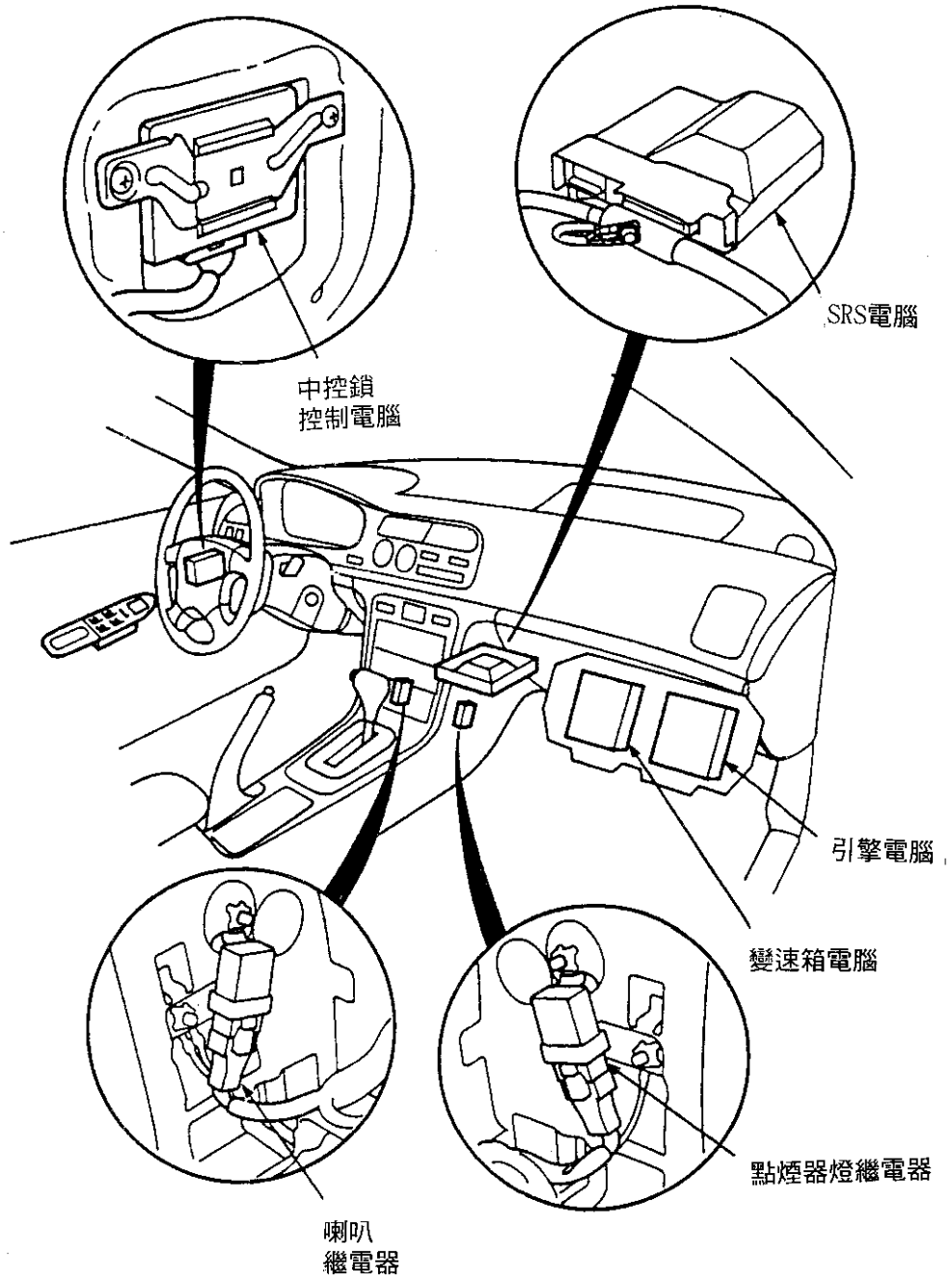
SRS電腦
中控鎖
控制電腦
引擎電腦
變速箱電腦
點煙器燈繼電器
喇叭
繼電器

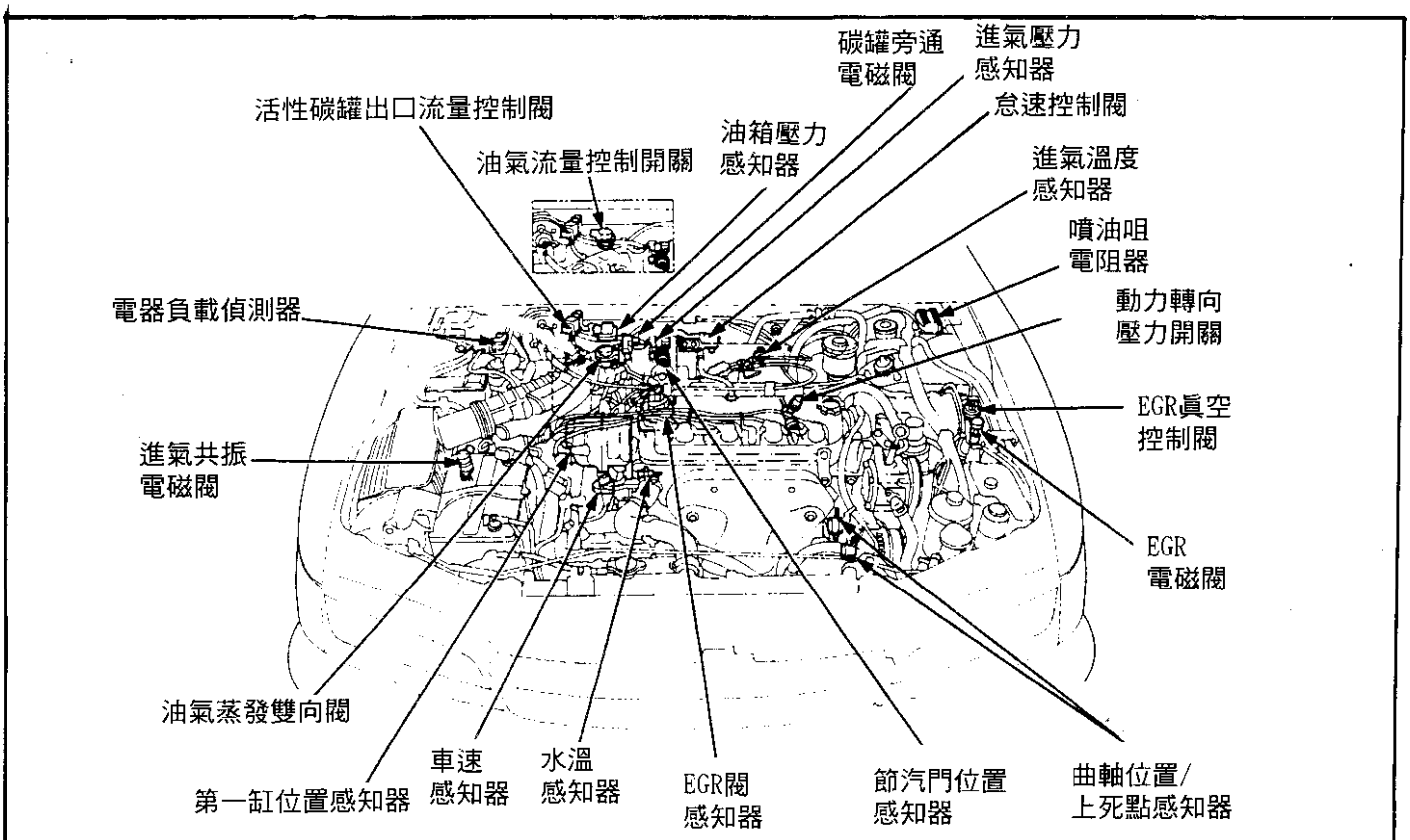
碳罐旁通
電磁閥
進氣壓力
感知器
活性碳罐出口流量控制閥
怠速控制閥
油箱壓力
感知器
油氣流量控制開關
進氣溫度
感知器
噴油咀
電阻器
電器負載偵測器
動力轉向
壓力開關
EGR真空
控制閥
進氣共振
電磁閥
EGR
電磁閥
油氣蒸發雙向閥
車速
感知器
水溫
感知器
第一缸位置感知器
EGR閥
感知器
節汽門位置
感知器
曲軸位置/
上死點感知器

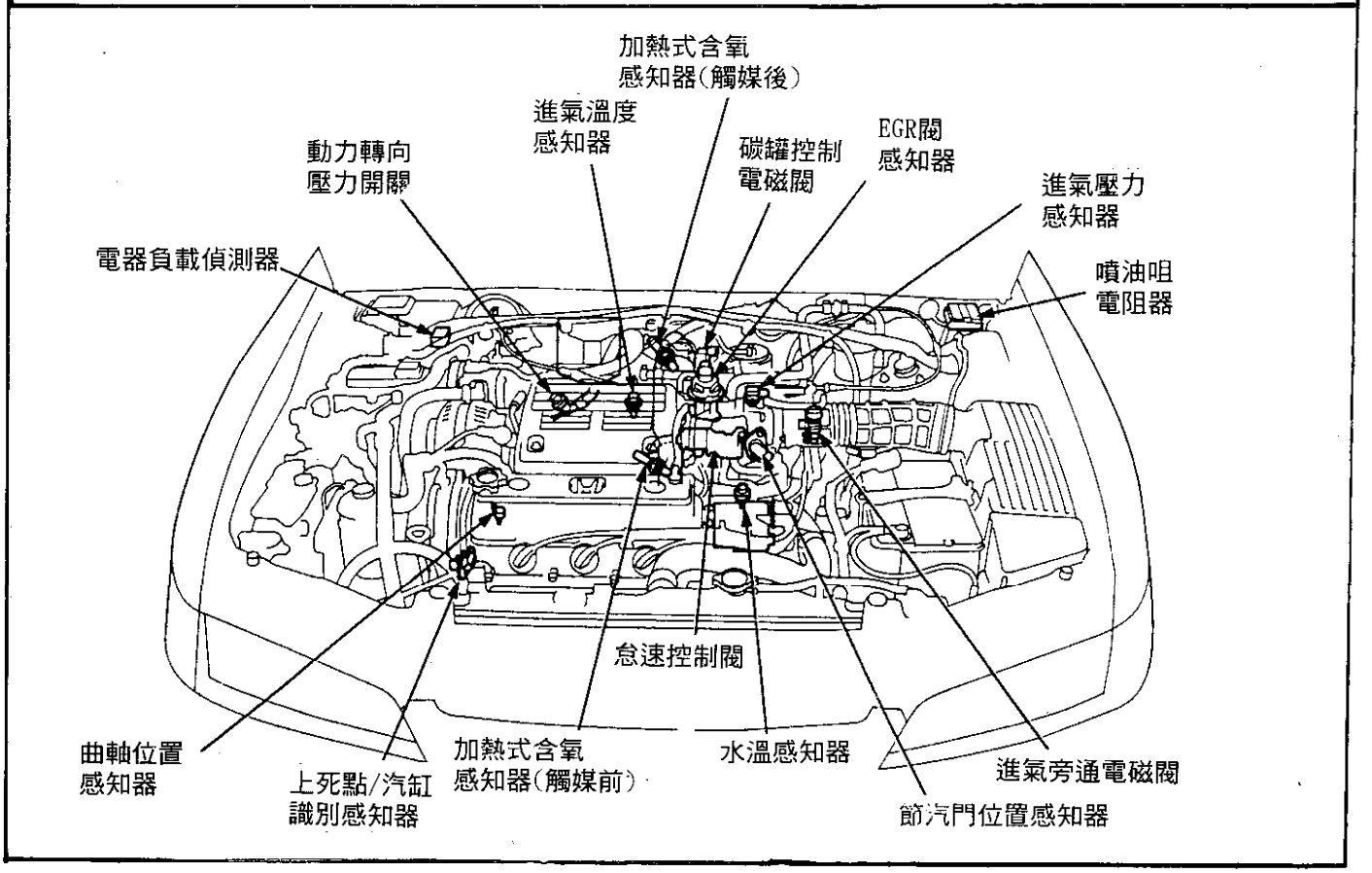
加熱式含氧
感知器(觸媒後)
進氣溫度
感知器
動力轉向
壓力開關
碳罐控制
電磁閥
EGR閥
感知器
進氣壓力
感知器
電器負載偵測器
噴油咀
電阻器
怠速控制閥
曲軸位置
感知器
上死點/汽缸
識別感知器
加熱式含氧
感知器(觸媒前)
水溫感知器
進氣旁通電磁閥
節汽門位置感知器

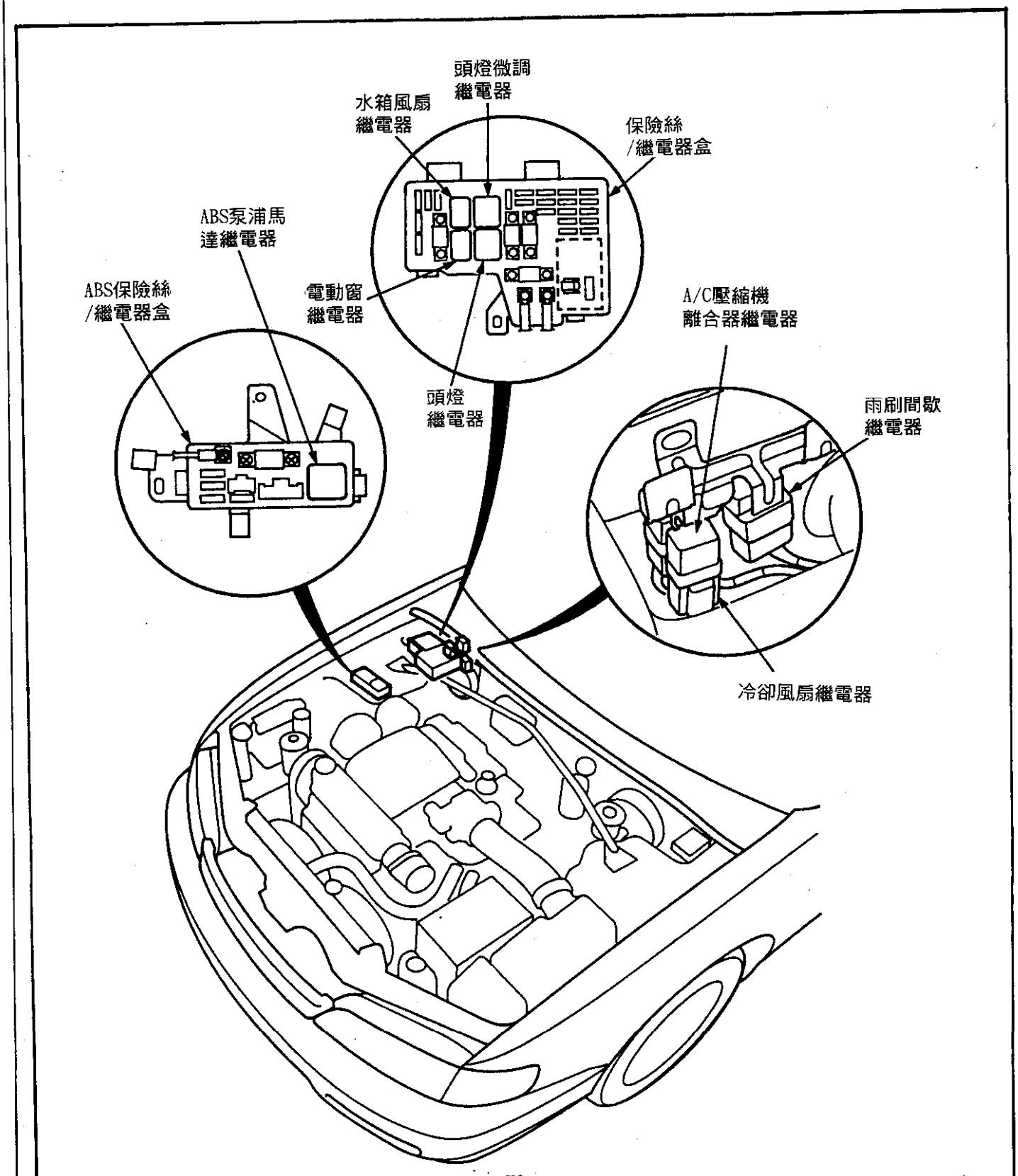
頭燈微調
繼電器
水箱風扇
繼電器
保險絲
/繼電器盒
ABS泵浦馬
達繼電器
ABS保險絲
/繼電器盒
電動窗
繼電器
A/C壓縮機
離合器繼電器
頭燈
繼電器
雨刷間歇
繼電器
冷卻風扇繼電器
V6

元件名稱	元件位置	元件名稱	元件位置
閃光器繼電器	儀錶板左側後方	擋風玻璃雨刷馬達(前)	引擎室防火牆左側
防盜閃光器繼電器	腳踏板左側後方	擋風玻璃雨刷馬達(後)	後行李箱左側,擋板後方
防盜起動馬達切斷繼電器	腳踏板左側後方	冷卻水浮筒	引擎右前方,分電盤附近
ABS電腦(CIVIC)	行李箱室右側,隔板後方	車速感知器	變速箱頂端,電瓶附近
引擎電腦	腳踏板右側後方	ABS調節電磁閥(CIVIC)	引擎室右後方,ABS總成上
中控鎖電腦(CIVIC)	左前門,門板後方	VIEC電磁閥	引擎本體右側頂端,分電盤附近
防盜電腦(CIVIC)	儀錶板左側後方	ABS壓力開關	ABS馬達總成上
防盜電腦(DELSOL)	駕駛座座椅下方	引擎水溫開關	節溫器管路上
ABS泵浦馬(CIVIC)	鄭擎室右後方	VTEC壓力開關	引擎本體右側頂端,分電盤附近
天窗馬達(Coupe/Hatchback)	天窗內襯下方,天窗前方中央	A/C二極體	右頭燈後方,冷卻風扇繼電器附近
天窗馬達(Sedan)	天窗內襯下方,後窗前方中央	診斷接頭	右側腳踏板後方,ECM附近
循環馬達	儀錶板右側後方,前鼓風機馬達管路上	轉速錶測試接頭	引擎室左後方,防水牆上
擋風玻璃清洗馬達(前&後)	引擎室左前方,貯液筒底部		

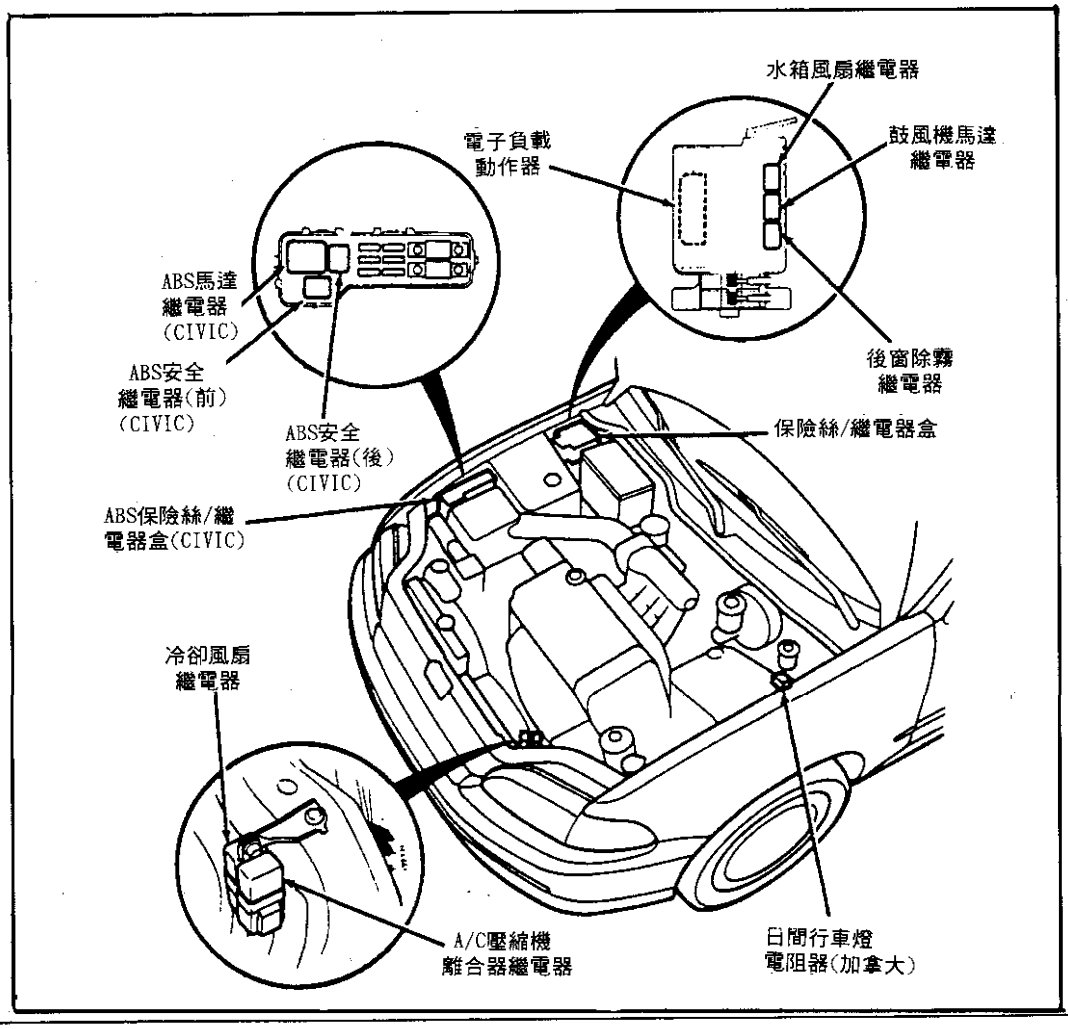

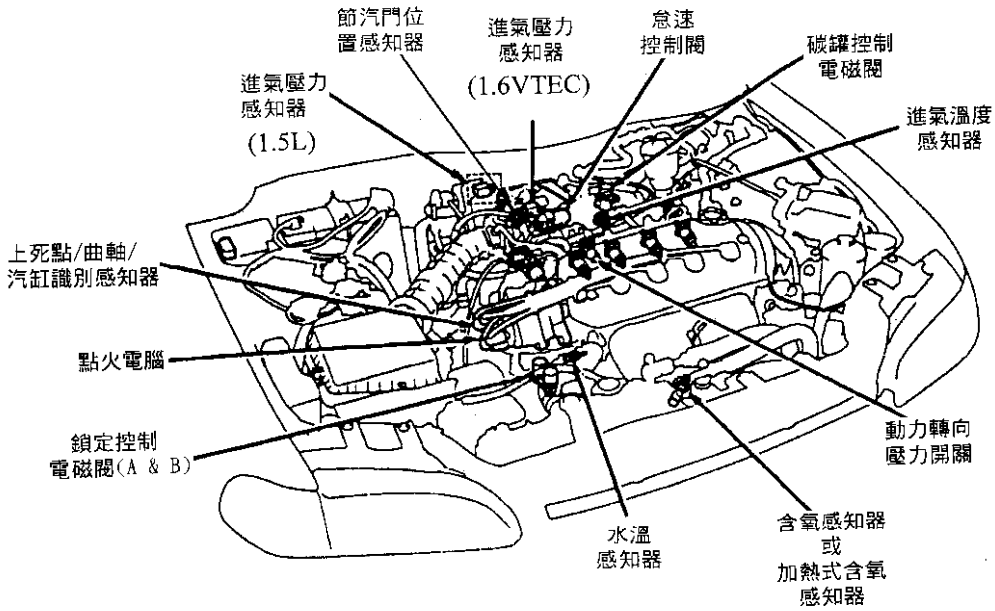

1.5L 16-VALVE&1.6L-VALVE VTEC
CIVIC&DEL SOL

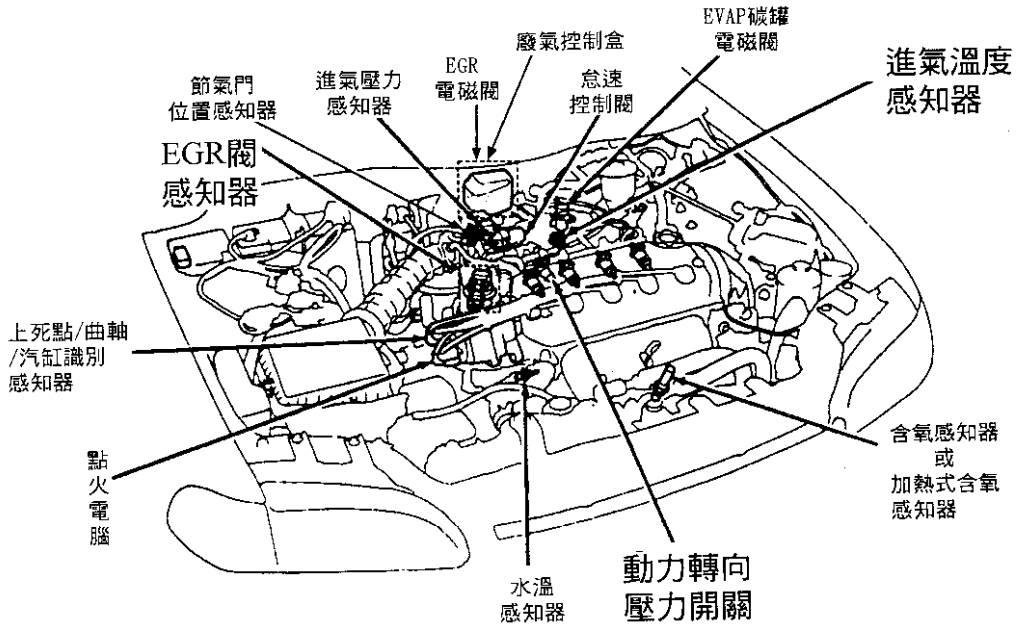

1.5L 16-VALVE VTEC-E
CIVIC

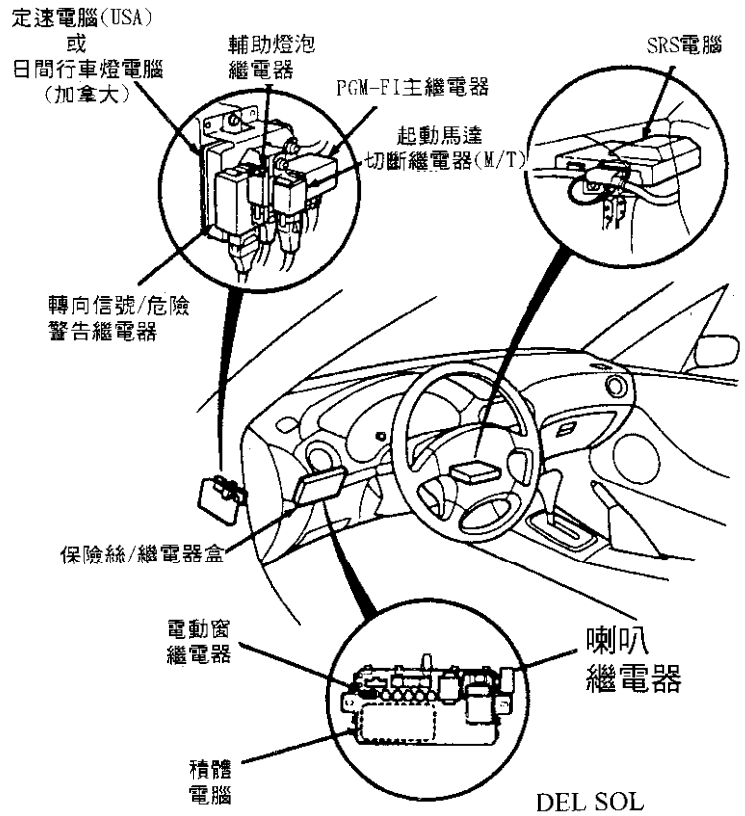

DEL SOL

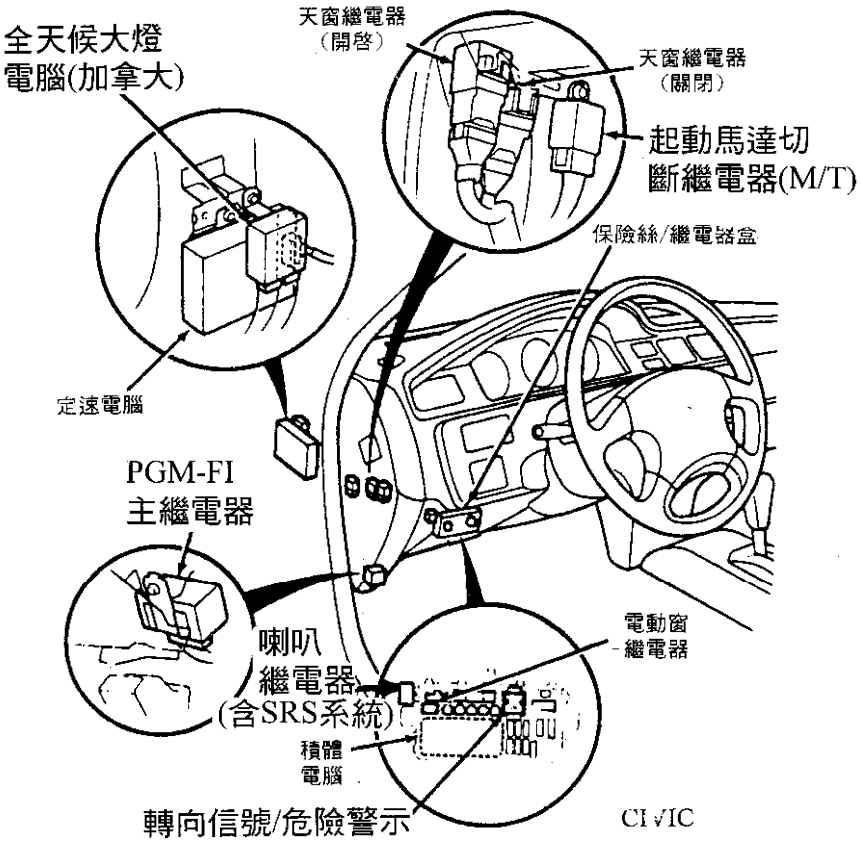

CIVIC

元件名稱	元件位置	元件名稱	元件位置
閃光器繼電器	儀錶板左側後方,托架上。	冷卻水浮筒	汽缸蓋右側末端,分電盤下方。
天窗關閉繼電器	儀錶板左側後方,托架上。	油箱壓力感知器	車輛底部,油箱右前方。
天窗開啓繼電器	儀錶板左側後方,托架上。	主軸速度感知器	引擎本體右後側下方,變速箱上。
防盜起動馬達切斷繼電器	儀錶板左側後方。	碳罐旁通電磁閥	車輛底部,油箱右前方。
A/C壓縮機過熱保護器	引擎本體左前方底部,壓縮機上。	VTEC電磁閥	汽缸蓋右後角落。
A/C二極體	引擎室左前方,托架上。	ABS壓力開關	引擎室右後側下方
SRS保險絲	儀錶板左側後方,保險絲/繼電器盒前方。	倒車燈開關	引擎室右側,分電盤下方。
ABS電腦(civic)	右側腳踏板後方。	門鎖開關(前)	B柱上。
ABS調節器電腦	引擎室右後方底部。	門鎖開關(後)	在後門板上。
防盜電腦(civic)	儀錶板左側後方。	水溫開關	引擎本體右側,出水管上。
防盜電腦(Del Sol)	駕駛座座椅底部。	VTEC壓力開關	汽缸蓋右後角落。
ABS泵浦馬達	引擎室右後方底部。	A/C壓縮機離合器	引擎本體左前方底部。
定速控制動作器	引擎室左側。	ABS檢查接頭	右前座椅下方。
天窗馬達(Coupe/Sedan)	天窗內襯上方,天花板底部後方。	A/C節溫器	手套箱後方
循環控制馬達	手套箱後方。	SRS記憶接頭	儀錶板左側下方
後窗清洗馬達	左前保險桿後方,噴水貯液筒上。	轉速錶測試接頭	引擎室左後角落
後窗雨刷馬達	後行李箱,玻璃底部。		

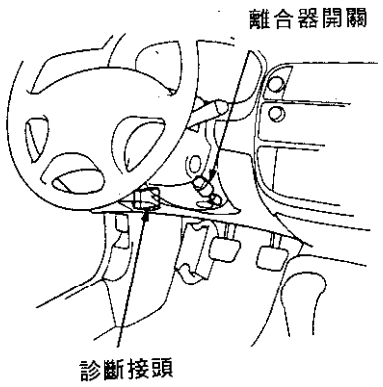

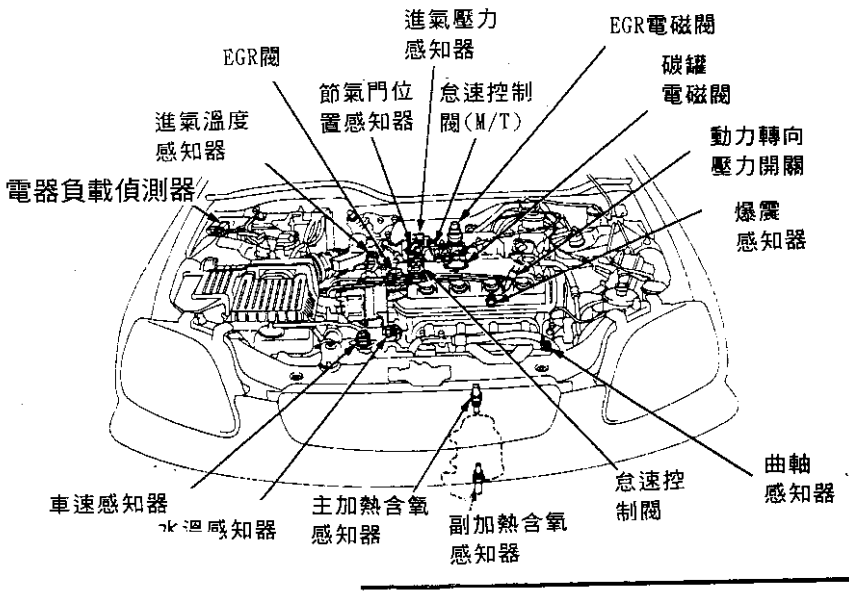

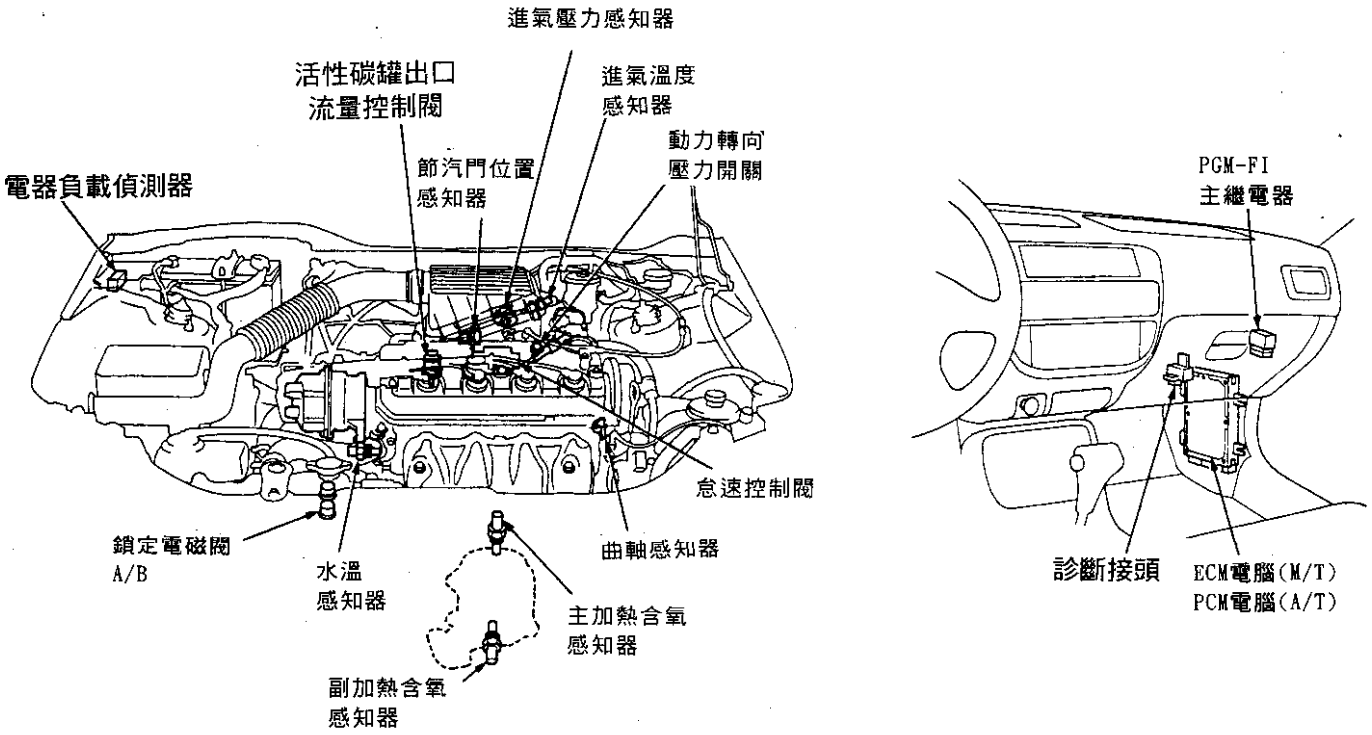

1.6L

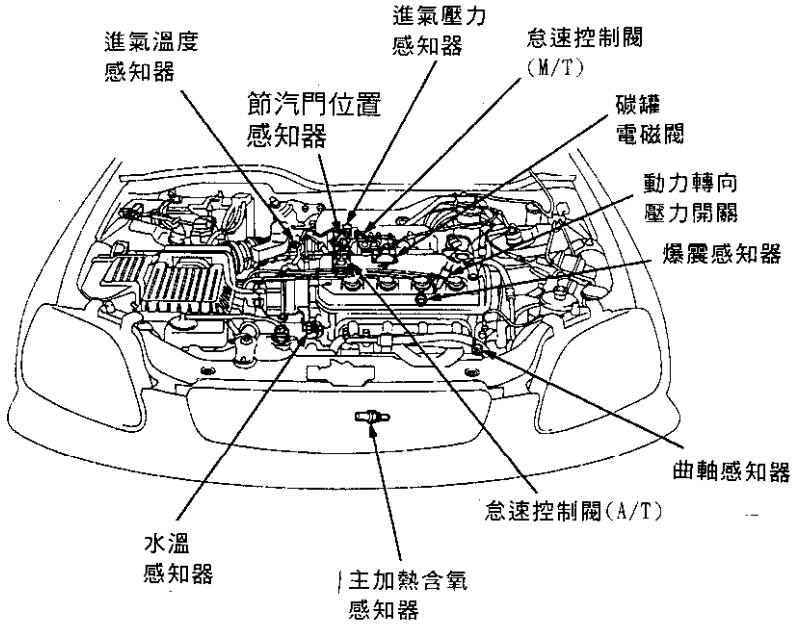

1.6L SOHC&DOHC VTEC

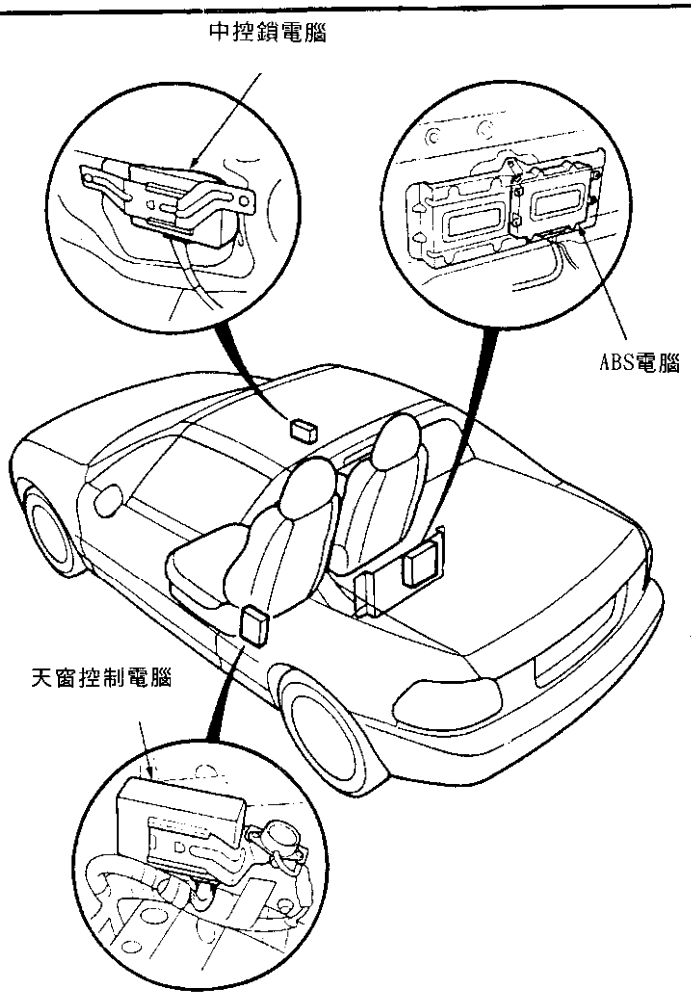

DEL SOL

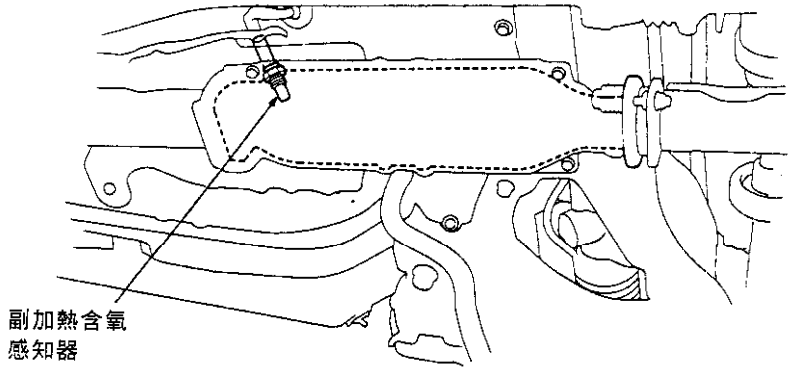

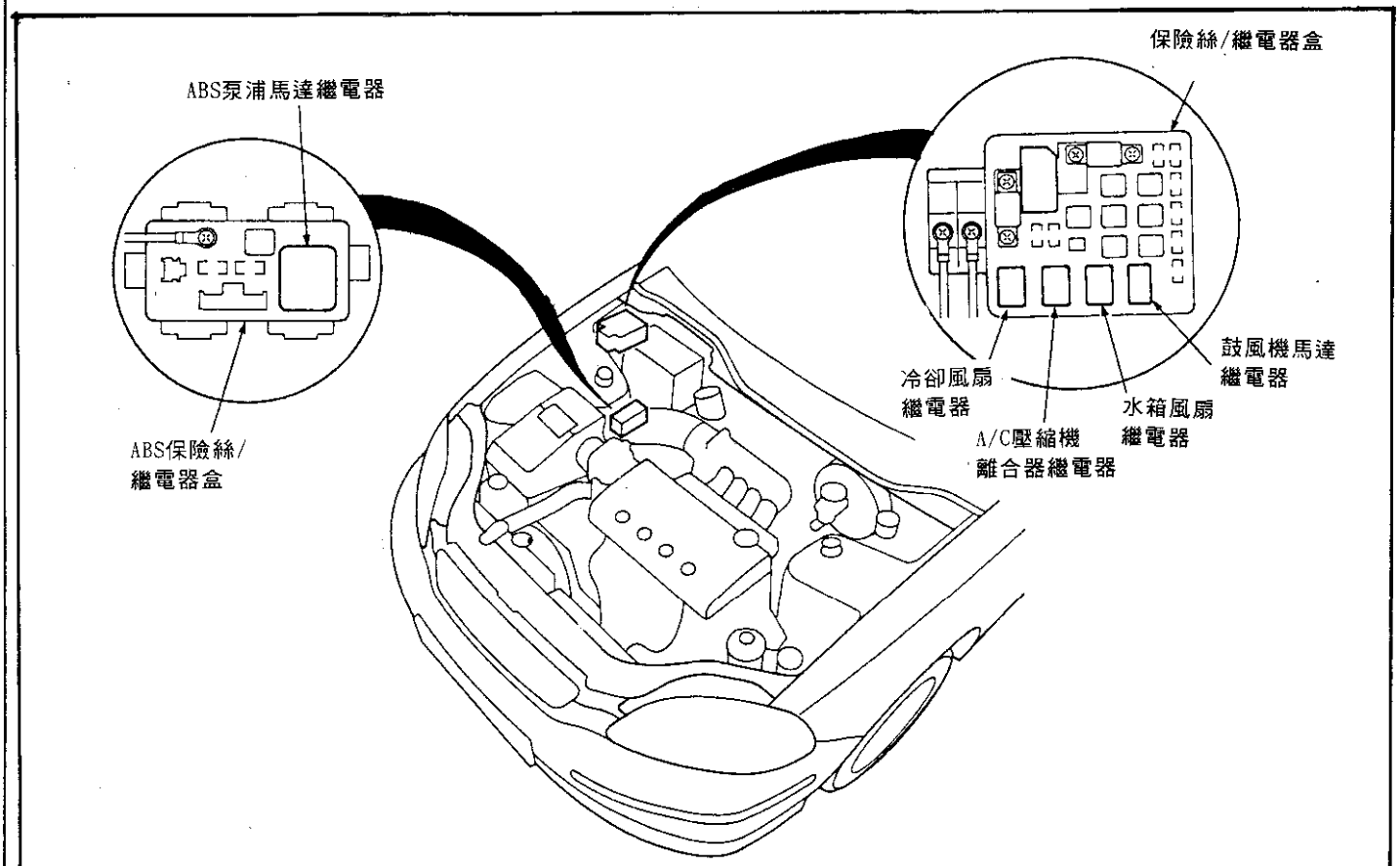

CIVIC

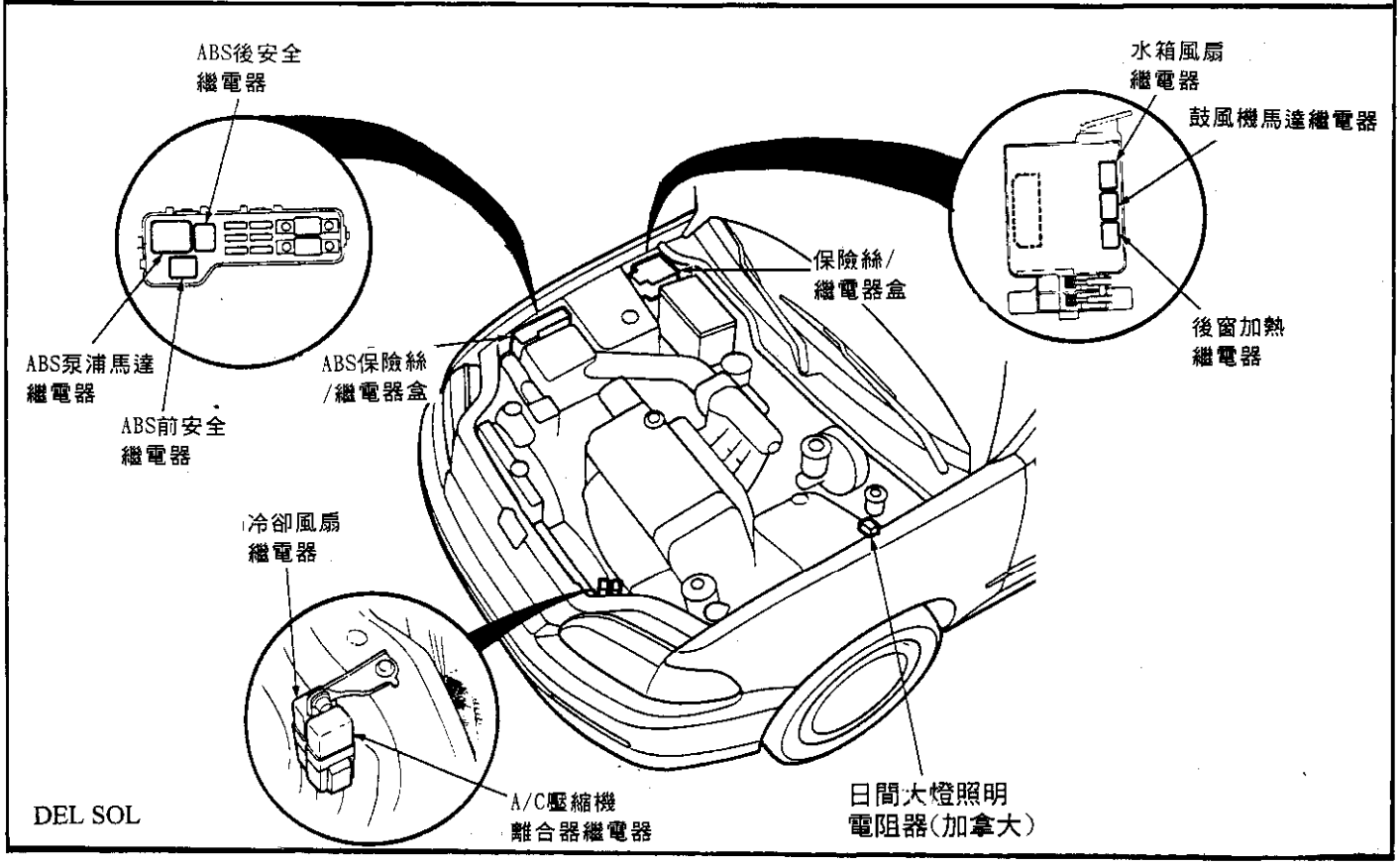

DEL SOL

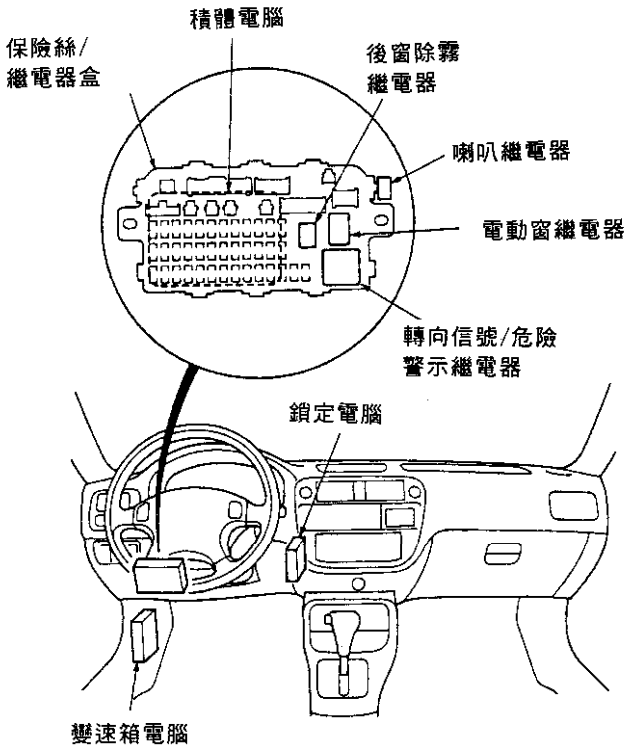

CIVIC

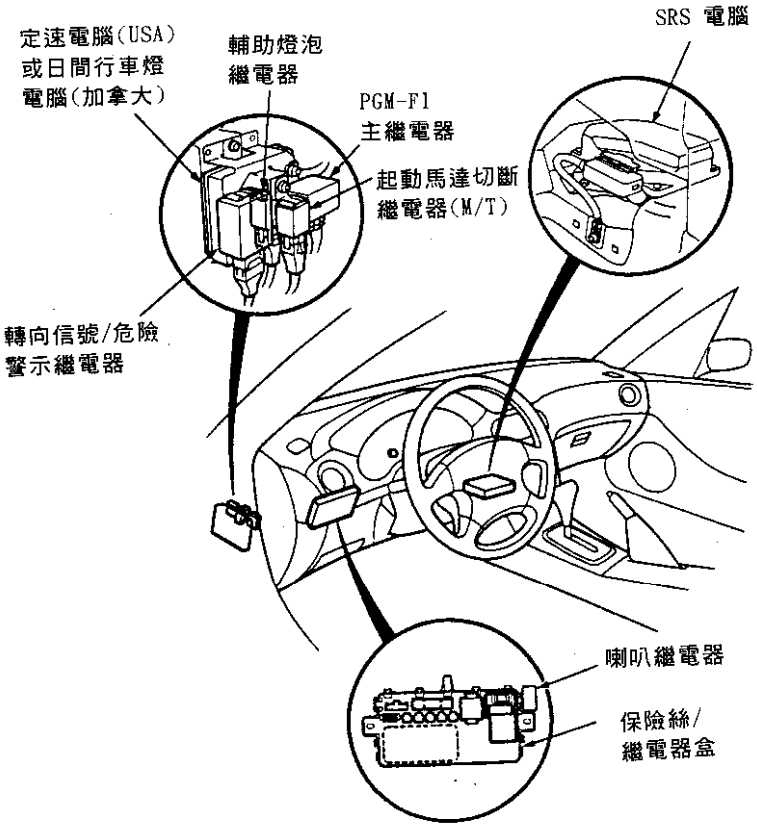

DEL SOL

元件名稱	元件位置	元件名稱	元件位置
蜂鳴器	左側腳踏板後方	冷卻水浮筒	汽缸蓋後方,節溫器管路附近
座椅加熱繼電器(加拿大)	前座椅下方	加熱含氧感知器 (1995)	排汽管上
座椅加熱主繼電器(加拿大)	儀錶板左側後方	主加熱含氧感知器	排汽管上
ABS電腦	行李箱右側後方	副加熱含氧感知器	觸媒轉換器頂端
ABS調節器總成	引擎室右後側	車速感知器	變速箱右側頂端
定速電腦	儀錶板左側後方油門踏板托架上方	ABS調節器電磁閥	引擎蓋右後方,ABS泵浦總成
變速箱電腦	右側腳踏板後方	鎖定控制電磁閥	變箱箱右前方
ABS 泵浦馬達	引擎室右方側避震器附近	VTEC 電磁閥(2.2L)	引擎本體右側頂端,分電盤附近
A/C 鼓風機馬達	儀錶板右側後方	ABS 壓力開關	ABS 馬達總成
A/C 循環控制馬達	蒸發器管路上	A/C 節溫器開關	儀錶板右側後方
天線馬達	行李箱室右側	水溫開關(A)	汽缸蓋後方,點火線圈附近
天窗馬達	車頂內襯下方,天窗後方中央	水溫開關(B)	節溫器管路上
擋風玻璃噴水馬達	左前保險桿後方,噴水貯液筒上	VTEC 壓力開關(2.2L)	引擎右側頂端,分電盤附近
擋風玻璃雨刷馬達	防火牆左側	ABS 測試接頭	乘客座座椅下
ABS輪速感知器	在每一個輪轂上	診斷接頭	中控台中央後方
A/T 主軸速度感知器	車輪底部,變速箱後方	DC/AC 轉換器	儀錶板左側後方
A/T 副軸速度感知器	車輪底部,變速箱後方	檢查接頭	中控台中央後方
剎車燈失效感知器	在每一個剎車燈/尾燈總成上	SRS 記憶清除接頭	中控台中央後方

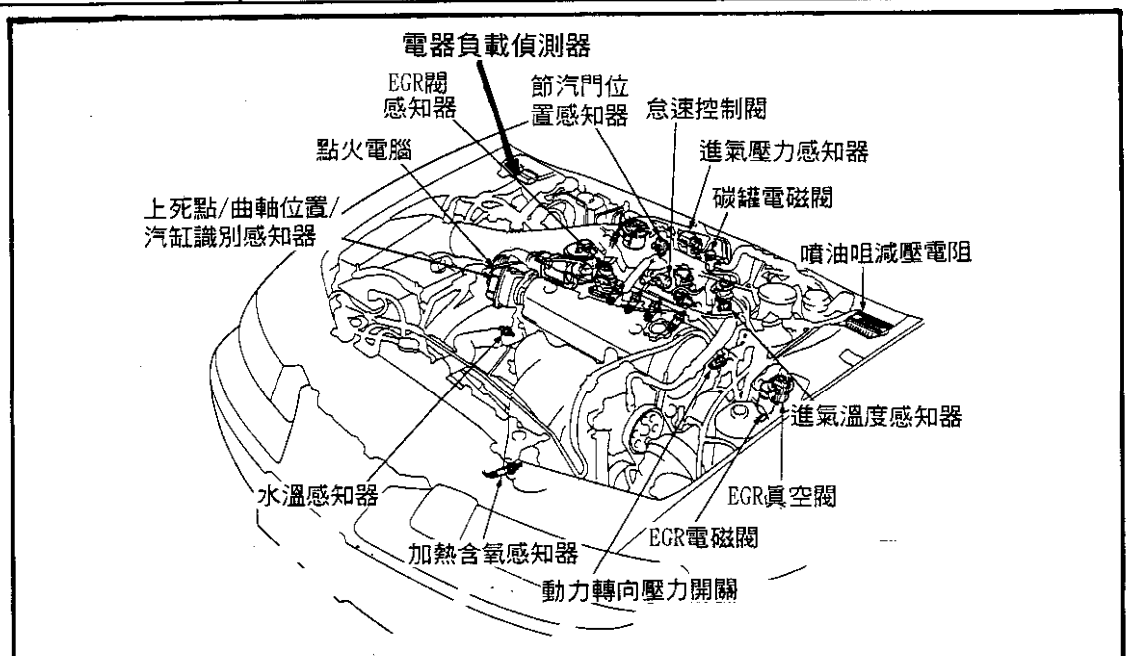

1995 2.2L SOHC

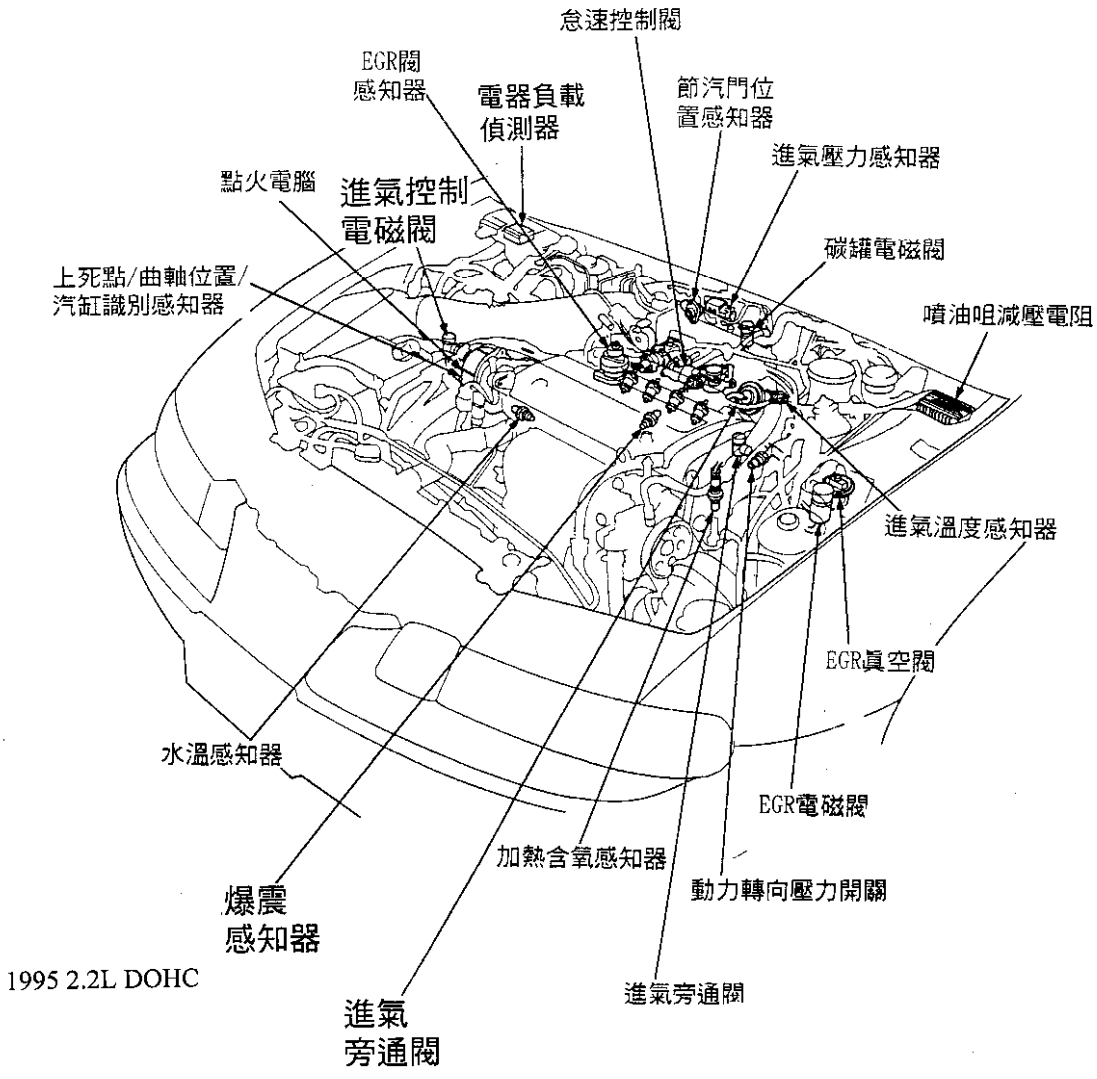

1995 2.2L DOHC

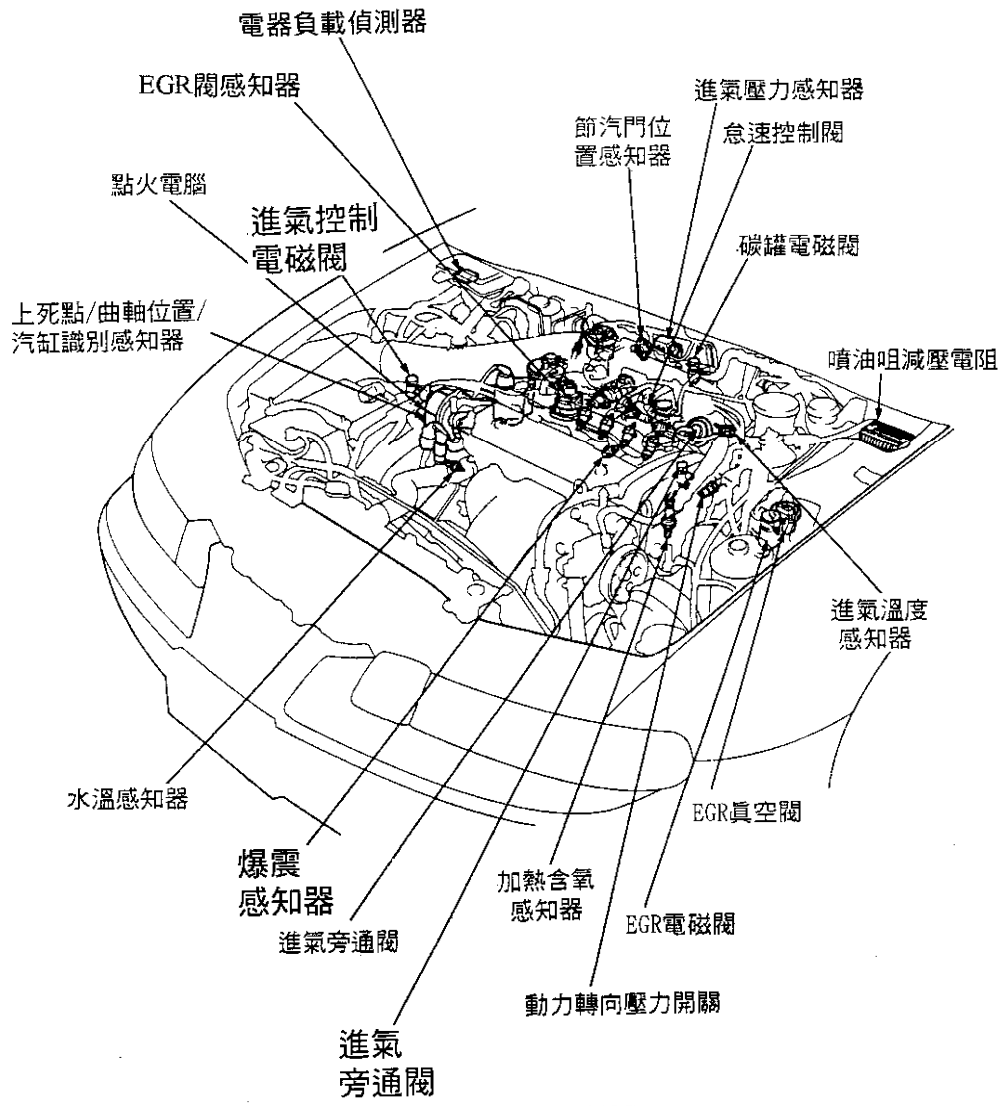

1995 2.3L DOHC

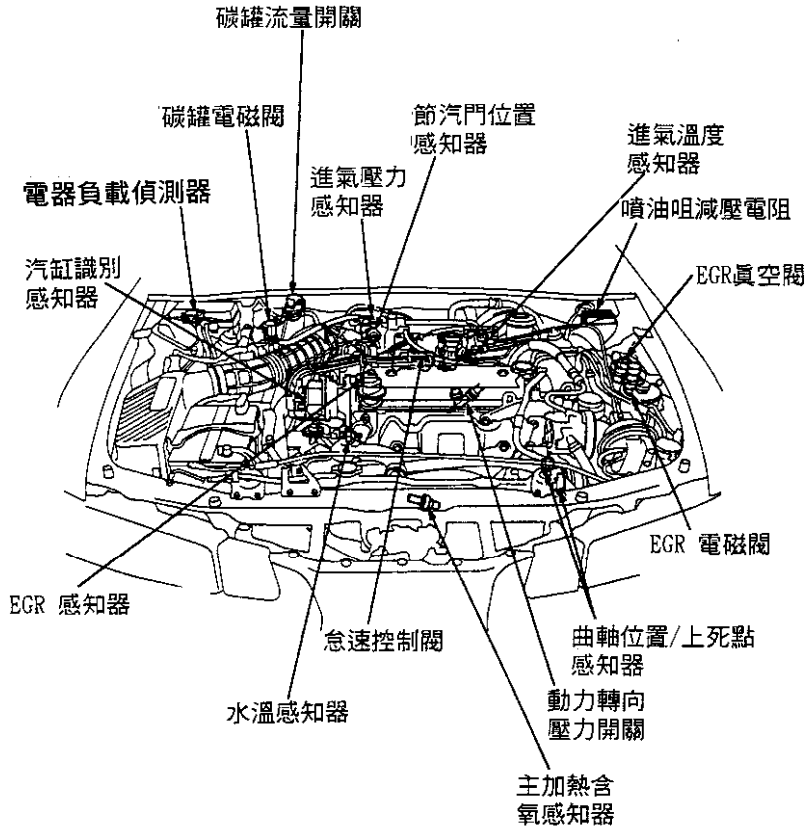

1996 2.2L SOHC

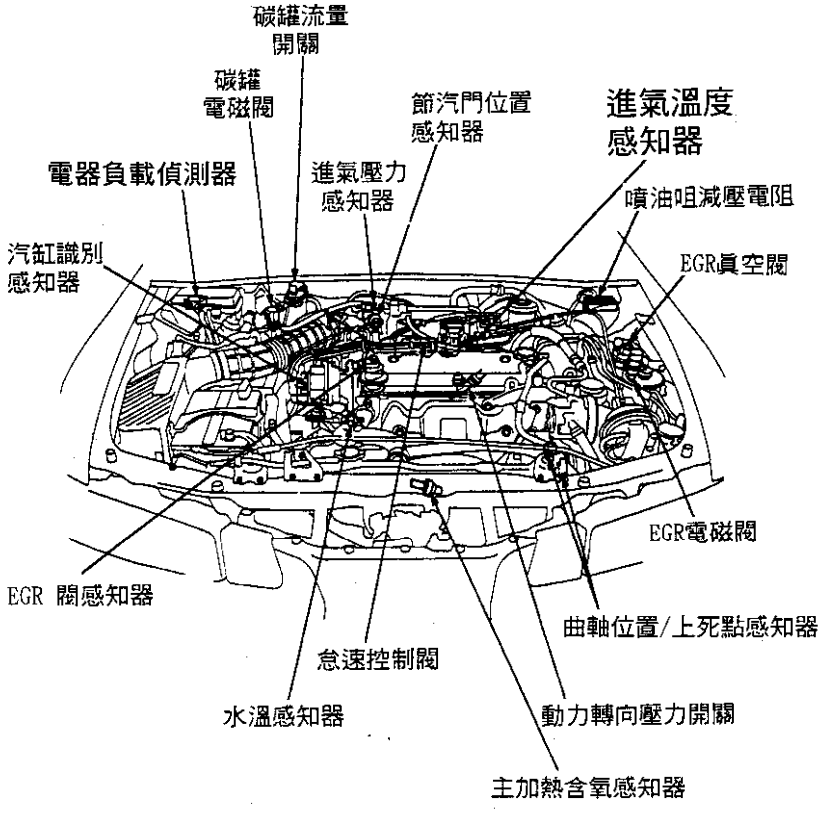

1996 2.2L SOHC

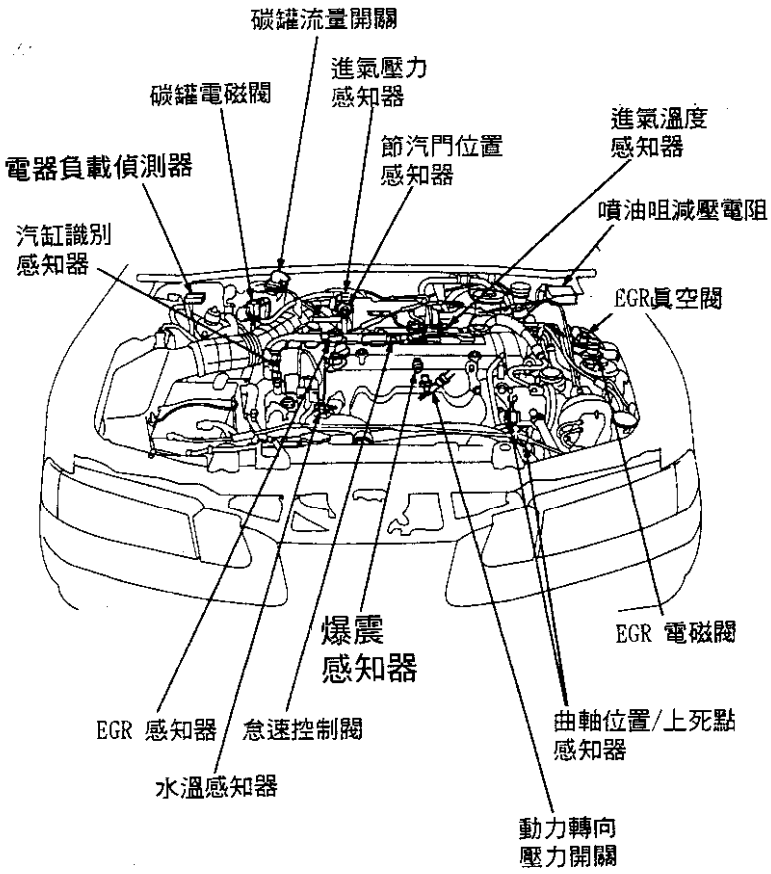

1996 2.3L DOHC

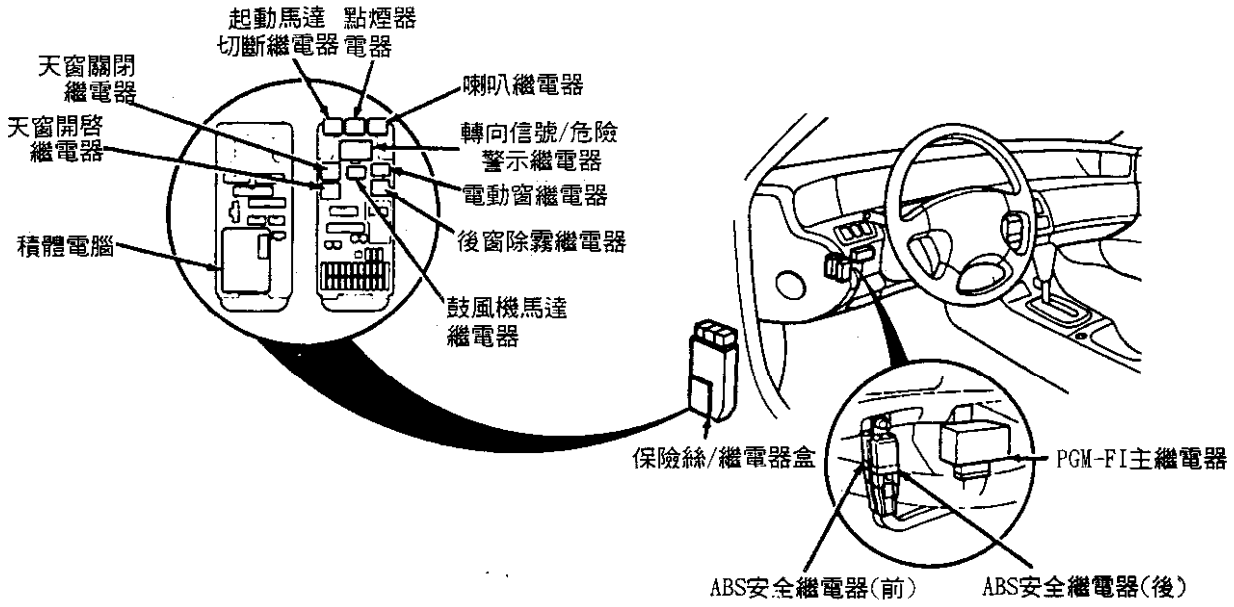

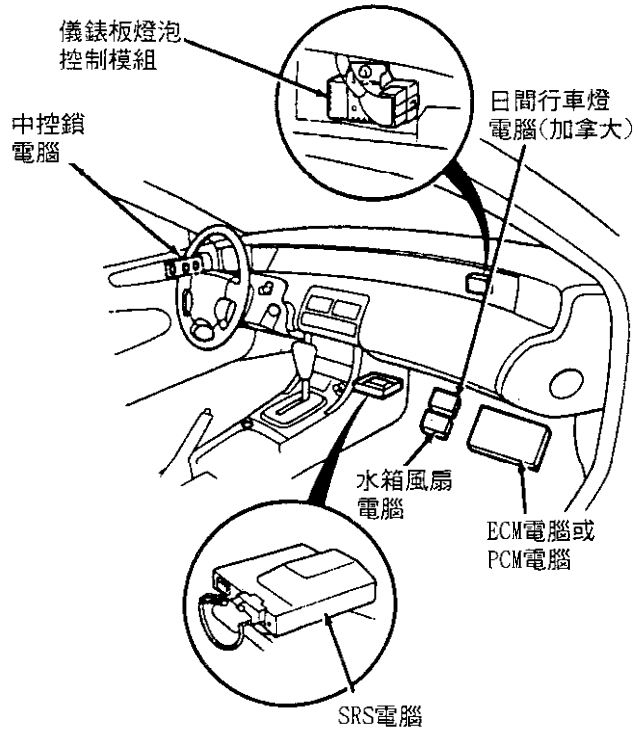
儀錶板燈泡
控制模組
中控鎖
電腦
日間行車燈
電腦(加拿大)
水箱風扇
電腦
ECM電腦或
PCM電腦
SRS電腦

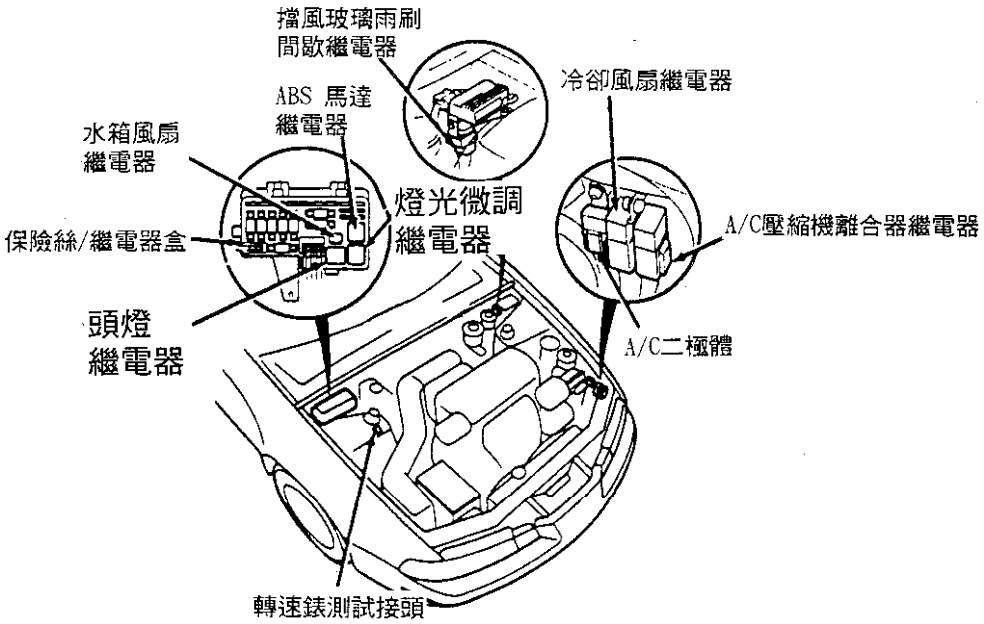
擋風玻璃雨刷
間歇繼電器
ABS 馬達
繼電器
冷卻風扇繼電器
水箱風扇
繼電器
燈光微調
繼電器
保險絲/繼電器盒
A/C壓縮機離合器繼電器
頭燈
繼電器
A/C二極體
轉速錶測試接頭

元件名稱	元件位置	元件名稱	元件位置
霧燈繼電器	引擎室右前方，電瓶托架上	檔風玻璃噴水馬達	前保險桿左側後方，在雨刷水貯液筒上
閃光器繼電器	儀錶板後方，方向機柱左側	檔風玻璃雨刷馬達(1995)	引擎室後方中央
防盜起動馬達切斷繼電器	腳踏板左側	雨刷馬達(前)(1996)	引擎室後方中央
A/T倒檔二極體	儀錶板後方，方向機柱右側	雨刷馬達(後)	後箱蓋上
霧燈保險絲	引擎室右前方，電瓶托架上	剎車燈失效感知器	貨物區後角落，燈泡總成上
後鼓風機保險絲	天花板底部，後 A/C電腦右側	冷卻水浮筒	汽缸蓋右側，分電盤總成下方
防盜保險絲	腳踏板左側	引擎支架電磁閥	引擎室後方中央
ABS泵浦馬達	引擎室左側	A/C壓力開關	引擎右前，冷媒管路上
鼓風機馬達(前)	儀錶板右側下方	水溫開關(A)	引擎本體右後側，節溫器蓋上
鼓風機馬達(後)	天花板底部，後 A/C電腦左側	水溫開關(B)	引擎本體右前方，出水管路上
防盜電腦	駕駛座座椅下	鼓風機馬達電阻器(後)	天花板底部，後 A/C電腦右側
定速動作器	引擎室右後方	警報告	引擎室左後方
電動座椅調整馬達	駕駛座座椅下	SRS 記憶接頭	左側腳踏板，保險絲/繼電器盒上方
天窗馬達	車頂內襯中央	轉速錶測試接頭	引擎室右後方，定速動作器旁
噴水馬達(後)	前保險桿左側後方，在雨刷水貯液筒上		

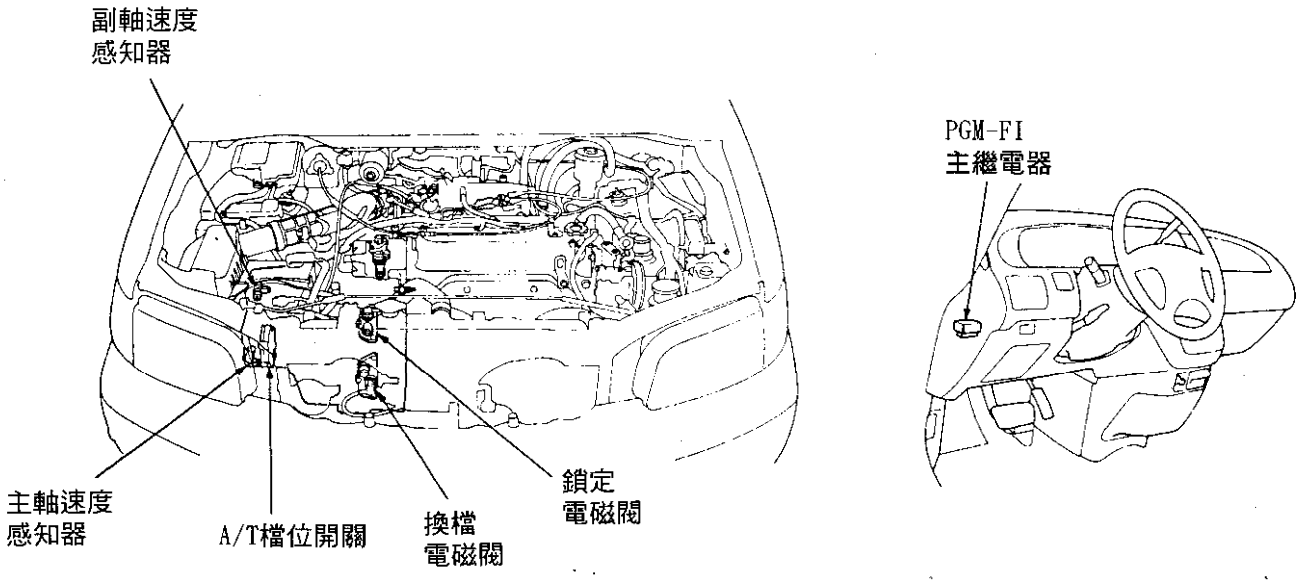

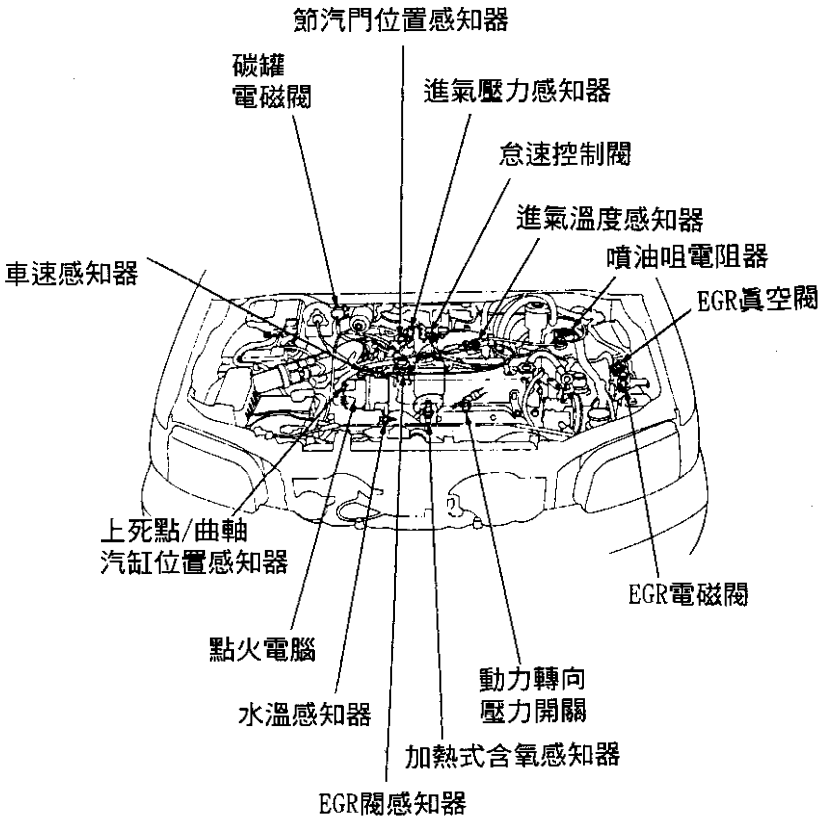

1995

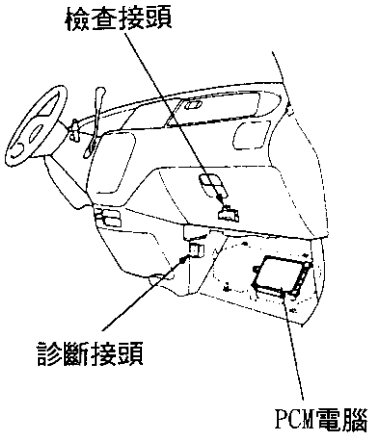

1996

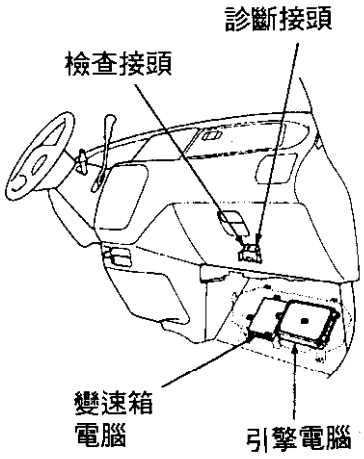

1995

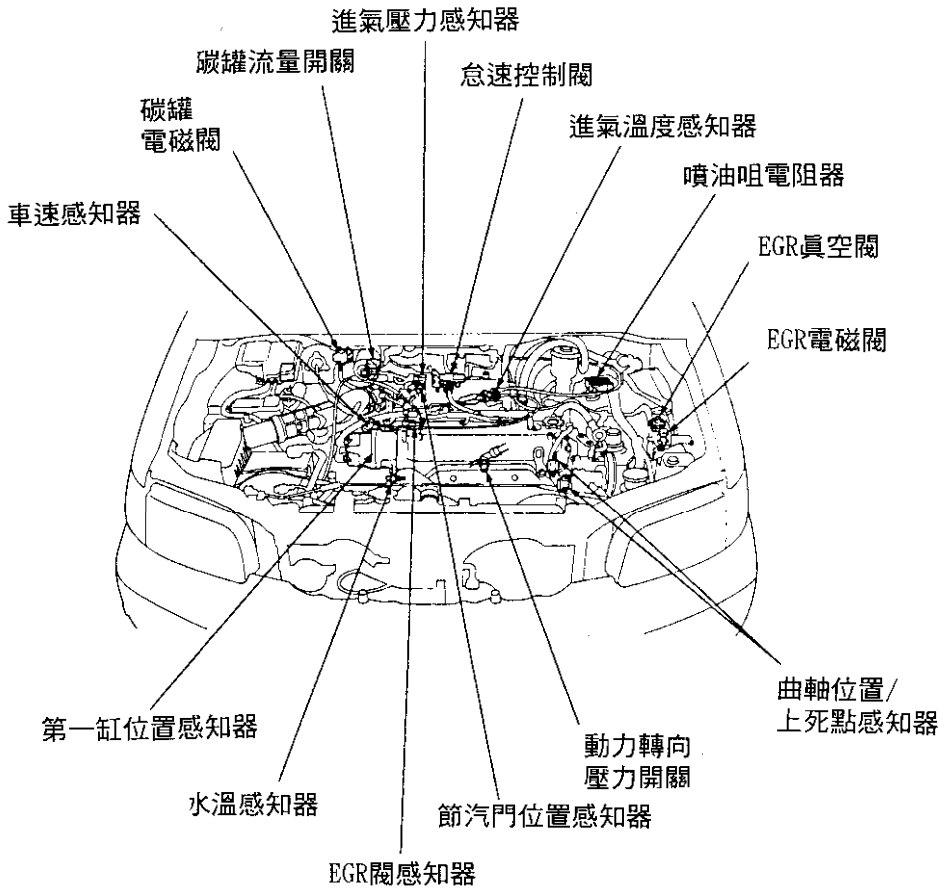
進氣壓力感知器
碳罐流量開關
怠速控制閥
碳罐
電磁閥
進氣溫度感知器
噴油咀電阻器
車速感知器
EGR眞空閥
EGR電磁閥
曲軸位置/
上死點感知器
第一缸位置感知器
動力轉向
壓力開關
水溫感知器
節汽門位置感知器
EGR閥感知器

1996

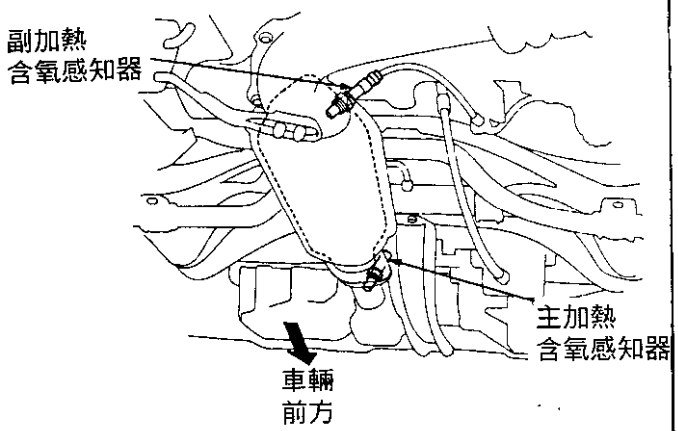
副加熱
含氧感知器
主加熱
含氧感知器
車輛
前方

1996

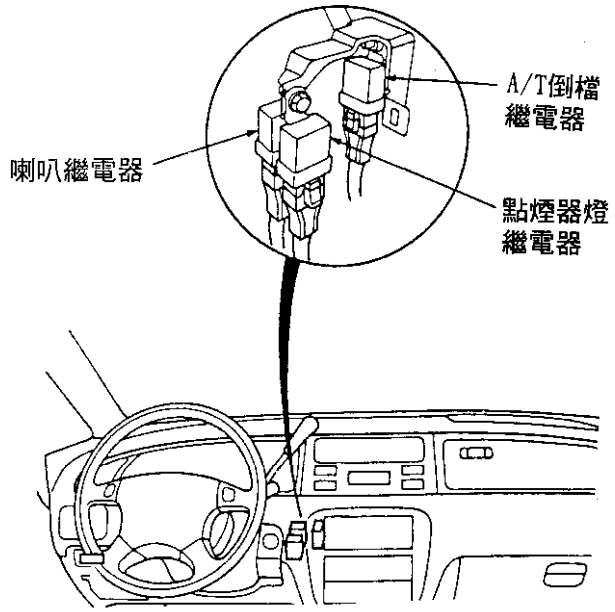
A/T倒檔
繼電器
喇叭繼電器
點煙器燈
繼電器

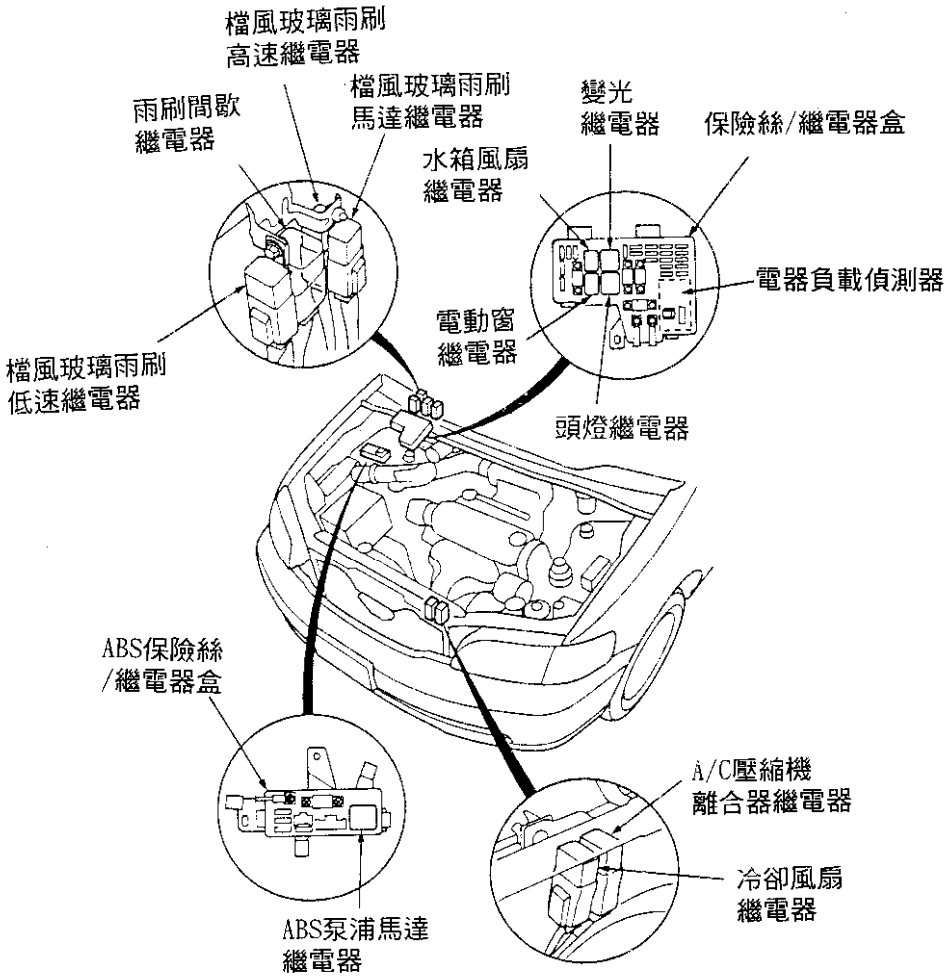
檔風玻璃雨刷
高速繼電器
檔風玻璃雨刷
馬達繼電器
雨刷間歇
繼電器
變光
繼電器
保險絲/繼電器盒
水箱風扇
繼電器
電器負載偵測器
電動窗
繼電器
檔風玻璃雨刷
低速繼電器
頭燈繼電器
ABS保險絲
/繼電器盒
A/C壓縮機
離合器繼電器
冷卻風扇
繼電器
ABS泵浦馬達
繼電器

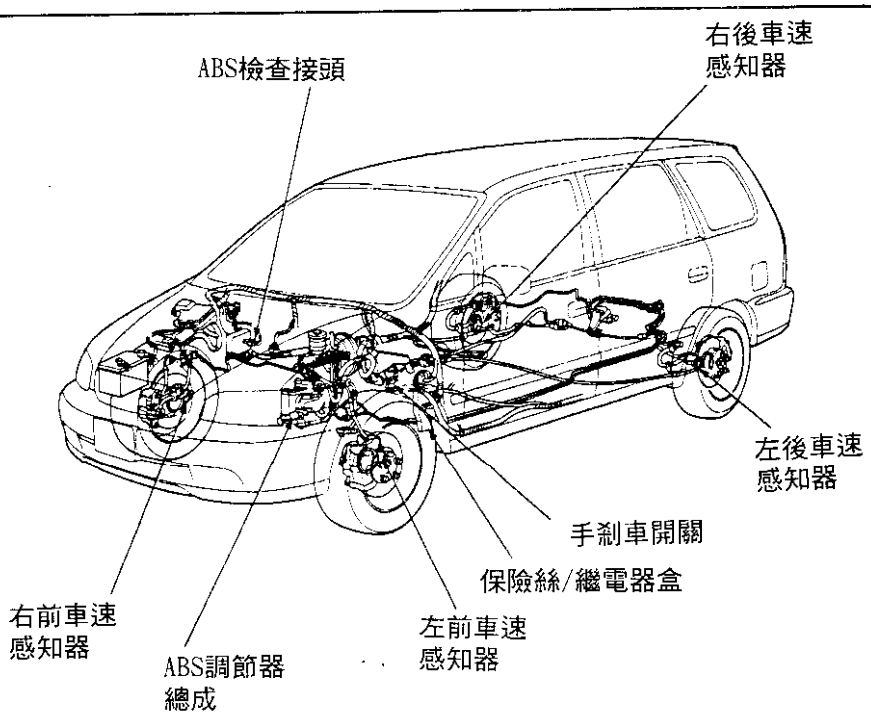
ABS檢查接頭
右後車速
感知器
左後車速
感知器
手剎車開關
保險絲/繼電器盒
左前車速
感知器
右前車速
感知器
ABS調節器
總成

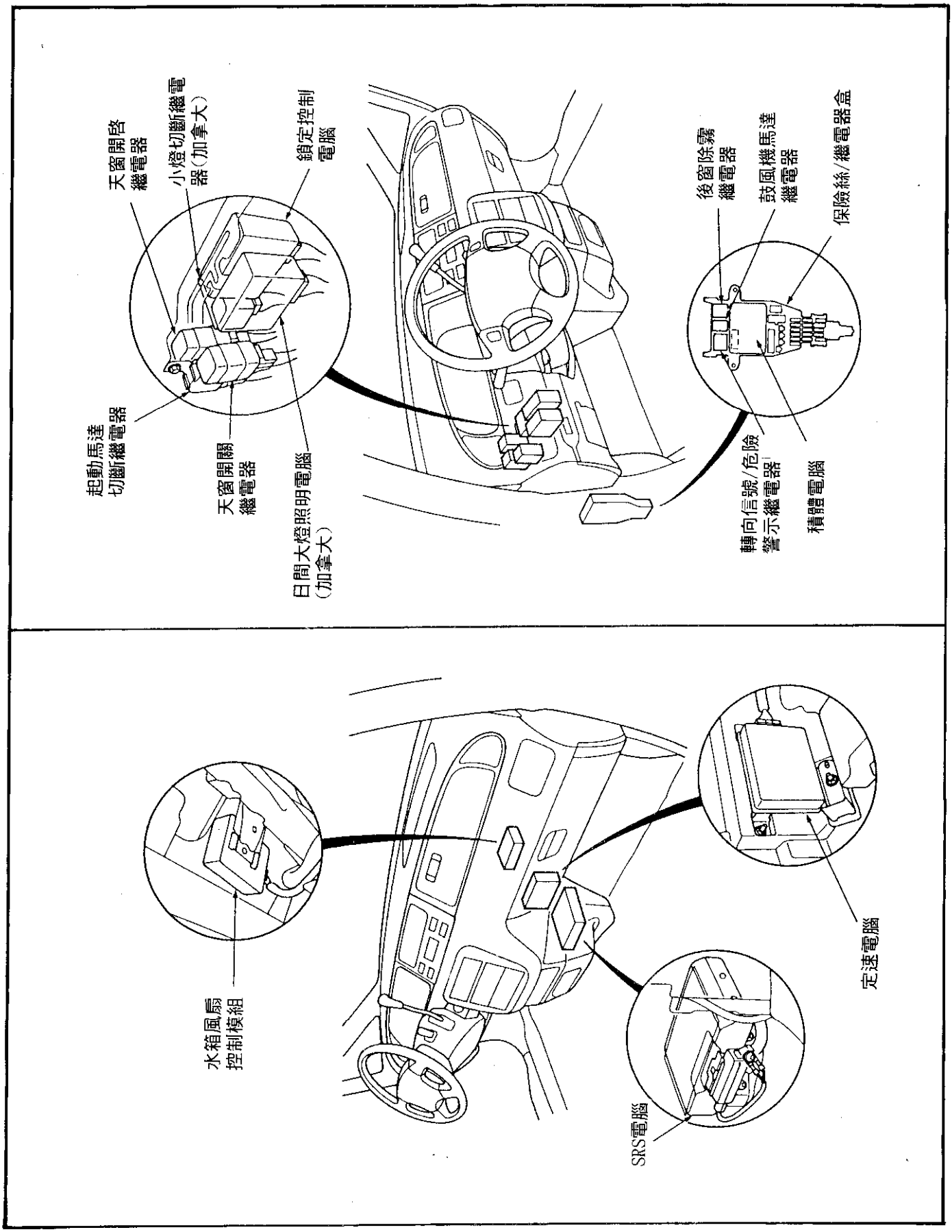
天窗開啓
繼電器
小燈切斷繼電
器(加拿大)
鎖定控制
電腦
後窗除霧
繼電器
鼓風機馬達
繼電器
保險絲/繼電器盒
起動馬達
切斷繼電器
天窗開關
繼電器
日間大燈照明電腦
(加拿大)
轉向信號/危險
警示繼電器
積體電腦
水箱風扇
控制模組
定速電腦
SRS電腦

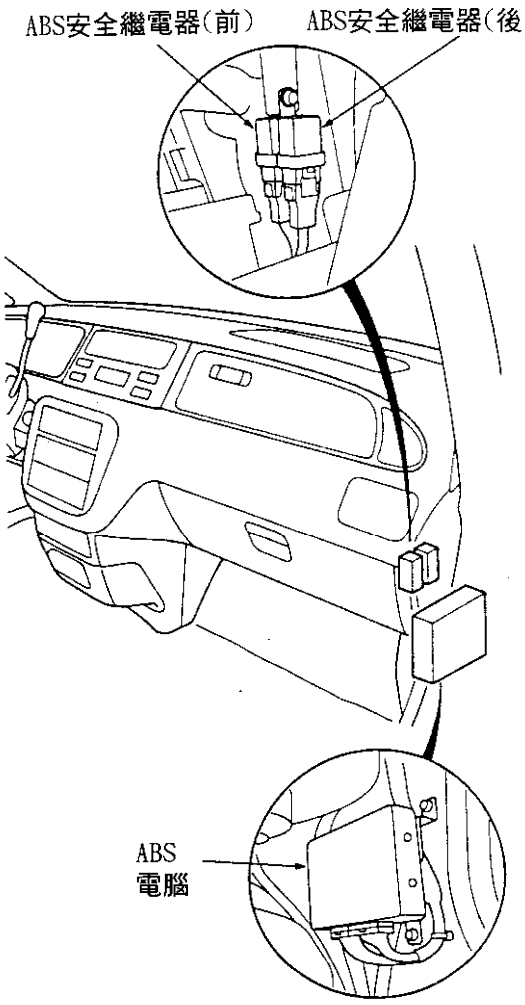
ABS安全繼電器(前)
ABS安全繼電器(後)
ABS
電腦

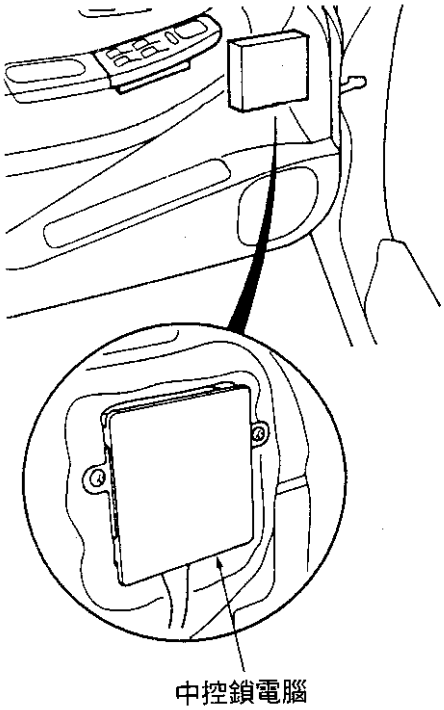
中控鎖電腦

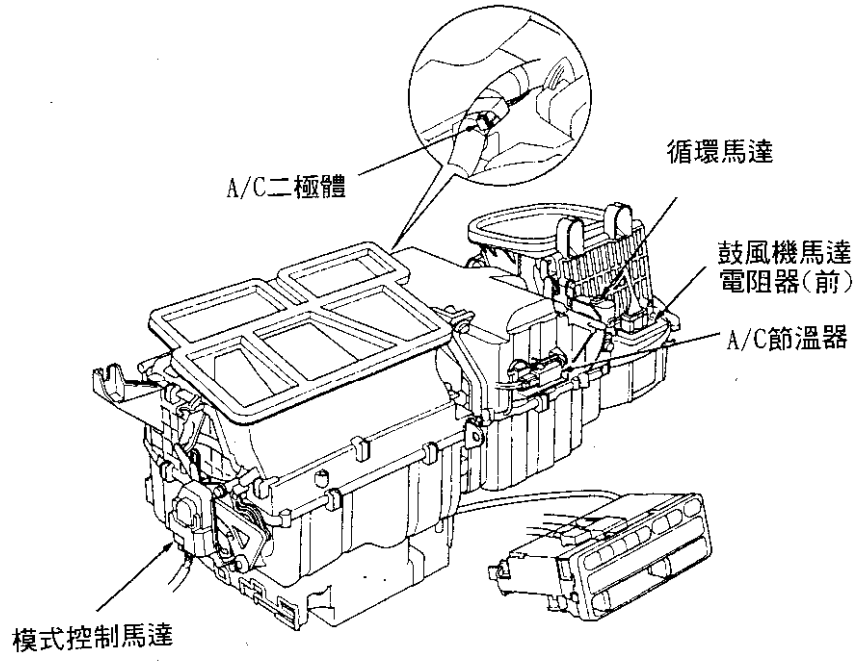
A/C二極體
循環馬達
鼓風機馬達
電阻器(前)
A/C節溫器
模式控制馬達

笛威汽車技術研討會

HONDA 全車系引擎技術規格資料

1988-91 CIVIC 1.6i-16/CRX PGM-FI 噴射.....附～ 1
1988-91 CIVIC 1.6i/CRX PGM-FI 噴射.....附～ 2
1988-91 CIVIC 1.6i-16/CRX 有觸媒 PGM-FI 噴射.....附～ 3
1988-91 CIVIC Shuttle 4x4 有觸媒 PGM-FI 噴射.....附～ 4
1988-91 CIVIC 1.6i/CRX 有觸媒 PGM-FI 噴射.....附～ 5
1990-91 CIVIC CRX 有觸媒 PGM-FI 噴射.....附～ 6
1991-94 CIVIC 1.5i 16V 有觸媒 PGM-FI 噴射.....附～ 7
1991-95 CIVIC 1.5i 16VT有觸媒 PGM-FI 噴射.....附～ 8
1994-95 CIVIC Coupe 1.5 16V有觸媒 PGM-FI 噴射.....附～ 9
1991-94 CIVIC VTEC 1.6i 16V有觸媒 PGM-FI 噴射.....附～10
1992-97 CIVIC CRX 1.6i-VT 有觸媒 PGM-FI 噴射.....附～11
1994-95 CIVIC Coupe 16i 16v VTEC 有觸媒 PGM-FI 噴射...附～12
1991-95 CIVIC 16i-VT 有觸媒 PGM-FI 噴射.....附～13
1992-95 CIVIC CRX 1.6-VT 有觸媒 PGM-FI 噴射.....附～14
1995-97 CIVIC 1.4 有觸媒 PGM-FI 噴射.....附～15
1996-97 CIVIC 1.4 有觸媒 PGM-FI 噴射.....附～16
1995-97 CIVIC 1.5V TEC-E 有觸媒 PGM-FI 噴射.....附～17
1996-97 CIVIC 1.5iVTEC 有觸媒 PGM-FI 噴射.....附～18
1995-97 CIVIC 1.6i 有觸媒 PGM-FI 噴射.....附～19
1995-97 CIVIC 1.6 VTEC 有觸媒 PGM-FI 噴射.....附～20
1996-97 CIVIC 1.6 VTEC 有觸媒 PGM-FI 噴射.....附～21
1996-97 CIVIC 1.6i VTEC 有觸媒 PGM-FI 噴射.....附～22
1988-91 CIVIC Shuttle 4x4 PGM-FI 噴射.....附～23
1987-89 Ballade 1.5i PGM-FI 噴射.....附～24
1988-89 Integra 1.6i PGM-FI 噴射.....附～25
1990-95 Concerto 1.5i 有觸媒 PGM-FI 噴射.....附～26
1990-94 Concerto 1.6i PGM-FI 噴射.....附～27
1990-95 Concerto 1.6 有觸媒 PGM-FI 噴射.....附～28
1990-95 Concerto 1.6i有觸媒 PGM-FI 噴射.....附～29
1986-90 Accord 2.0i PGM-FI 噴射.....附～30
1987-90 Accord 2.0i PGM-FI 噴射.....附～31
1987-90 Accord 2.0i 有觸媒 PGM-FI 噴射.....附～32

1990-93 Accord 2.0i PGM-FI 噴射.....附～33
1990-93 Accord 2.0i 有觸媒 PGM-FI 噴射.....附～34
1991-93 Accord 2.0i 有觸媒 PGM-FI 噴射.....附～35
1992-97 Accord Coupe 2.0i 有觸媒 PGM-FI 噴射.....附～36
1990-93 Accord 2.2i 有觸媒 PGM-FI 噴射.....附～37
1992-97 Accord 2.2 Aerodeck 有觸媒 PGM-FI 噴射.....附～38
1993-97 Accord 2.0i 有觸媒 PGM-FI 噴射.....附～39
1993-97 Accord 2.0i Aerodeck 有觸媒 PGM-FI 噴射.....附～40
1993-97 Accord 2.0i 有觸媒 PGM-FI 噴射.....附～41
1993-97 Accord 2.3i 有觸媒 PGM-FI 噴射.....附～42
1987-92 Prelude 4WS 2.0i 16V PGM-FI 噴射.....附～43
1987-92 Prelude 4WS 2.0i 16V 有觸媒 PGM-FI 噴射.....附～44
1992-96 Prelude 2.0i 有觸媒 PGM-FI 噴射.....附～45
1993-96 Prelude 2.2i-VT 有觸媒 PGM-FI 噴射.....附～46
1992-96 Prelude 2.3i 有觸媒 PGM-FI 噴射.....附～47
1987-91 Legend/Coupe 2.7i有觸媒 PGM-FI 噴射.....附～48
1987-91 Legend/Coupe 2.7i PGM-FI 噴射.....附～49
1991-96 Legend/Coupe 3.2i 有觸媒 PGM-FI 噴射.....附～50
1996-97 Legend 3.5i 有觸媒 PGM-FI 噴射.....附～51
1995-97 Shuttle 2.2i 有觸媒 PGM-FI 噴射.....附～52
引擎碼及VIN板識別碼位置及備註:.....附～53

車型		CIVIC		型式	BCPR6E-11
		1.6i-16/CRX	火星塞間隙	mm	1.1
			進氣門間隙	mm	0.13-0.17(冷車)
年份		1988-91	排氣門間隙	mm	0.15-0.19(冷車)
引擎型式		D16A9	壓縮壓力	bar	9.5-13.5
缸數	型式	4/DOHC	油壓	bar/rpm	4.8/3000
輸出動力	KW(DIN hp) RPM	96(130)6800	機油規格	SAE(API)	15W/40(SF)
辛烷值	RON	98/95	齒輪油油品	SAE	10W/30-40
點火系統	類型	Map-i	自動變速箱油品	型式	Dexron II
	觸發方式	分電盤	差速器油品	SAE	
燃油系統	型式	PGM-FI	燃油泵浦輸出壓力	bar	
空氣流量計	型式	進氣壓力式	無負空調節油壓	bar	
燃油電腦與點火電腦結合		有	負空調節後油壓	bar	2.5
一次線圈電阻	歐姆	0.38-0.46	水溫感知器	歐姆/℃	
二次線圈電阻	歐姆	9440-14160	RPM/TDC感知器電阻	歐姆	700-1000
點火順序		1-3-4-2	噴油咀電阻	歐姆	1.5-2.5
分電盤(ECU)	料號		噴油咀開啓時間(熱車時)	ms/rpm	
基本正時	度數/rpm	16±2/800	怠速控制閥電阻	歐姆	8-15
點火提前	度數/rpm	ECU控制	含氧感知器加熱電阻	歐姆	
a.無負空，無基本正時	度數/rpm		汽缸蓋 鎖緊方式	步驟1	30Nm
b.無負空，有基本正時				步驟2	68Nm
c.有負空，有基本正時	度數/rpm			步驟3	
怠速	rpm	800±50	主軸承 鎖緊方式	步驟1	36Nm
測量CO時油溫	℃	60		步驟2	67Nm
怠速時尾管CO值	Vol.%	1.0±1.0	連桿大端軸 承鎖緊方式	步驟1	16Nm
怠速時CO_2/O_2值	Vol.%	13-16/0.5-2.0		步驟2	32Nm
怠速時Hc值	ppm	300			
測量CO提速值	rpm		凸輪軸上蓋		12Nm
提速後CO值	Vol.%		參考圖例	汽缸配置圖	圖一
提速後Lambda值	λ		參考圖例	正時記號	圖二
火星塞	廠牌	NGK	參考圖例	CO調節	圖三

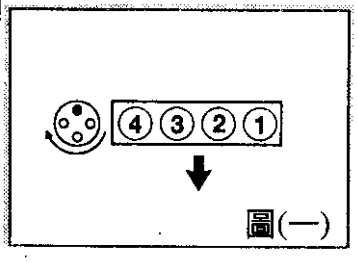

圖(一)

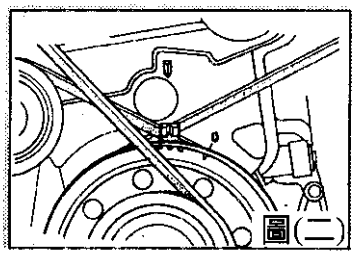
圖(二)

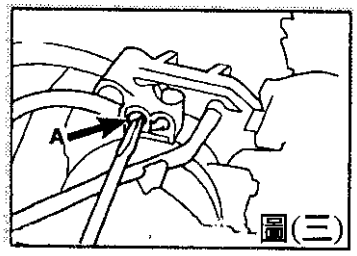

圖(三)

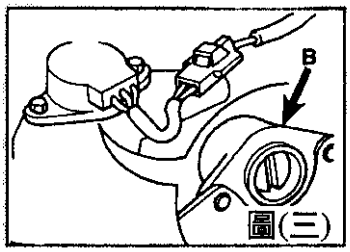

圖(三)

車型		CIVIC		型式	BCPR6E-11
		1.6i/CRX	火星塞間隙	mm	1.1
			進氣門間隙	mm	0.17-0.22(冷車)
年份		1988-91	排氣門間隙	mm	0.22-0.27(冷車)
引擎型式		D16A7	壓縮壓力	bar	9.5-13
缸數	型式	4/OHC	油壓	bar/rpm	4.6/3000
輸出動力	KW(DIN hp) RPM	註1	機油規格	SAE(API)	15W/40(SF)
辛烷值	RON	95	齒輪油油品	SAE	10W/30-40
點火系統	類型	Map-i	自動變速箱油品	型式	Dexron II
	觸發方式	分電盤	差速器油品	SAE	
燃油系統	型式	PGM-FI	燃油泵浦輸出壓力	bar	
空氣流量計	型式	進氣壓力式	無眞空調節油壓	bar	
燃油電腦與點火電腦結合		有	眞空調節後油壓	bar	2.55-2.85
一次線圈電阻	歐姆	0.38-0.46	水溫感知器	歐姆/℃	
二次線圈電阻	歐姆	9440-14160	RPM/TDC感知器電阻	歐姆	350-550
點火順序		1-3-4-2	噴油咀電阻	歐姆	1.5-2.5
分電盤(ECU)	料號		噴油咀開啓時間(熱車時)	ms/rpm	
基本正時	度數/rpm	18±2/750	怠速控制閥電阻	歐姆	8-15
點火提前	度數/rpm	ECU控制	含氧感知器加熱電阻	歐姆	
a.無眞空，無基本正時 b.無眞空，有基本正時	度數/rpm		汽缸蓋 鎖緊方式	步驟1	30Nm
c.有眞空，有基本正時	度數/rpm			步驟2	68Nm
怠速	rpm	750±50		步驟3	
測量CO時油溫	℃	60	主軸承 鎖緊方式	步驟1	26Nm
怠速時尾管CO值	Vol.%	1.0±1.0		步驟2	53Nm
怠速時CO_2/O_2值	Vol.%	13-16/0.5-2.0	連桿大端軸 承鎖緊方式	步驟1	16Nm
怠速時Hc值	ppm	300		步驟2	32Nm
測量CO提速值	rpm		凸輪軸上蓋		註2
提速後CO值	Vol.%		參考圖例	汽缸配置圖	圖一
提速後Lambda值	λ		參考圖例	正時記號	圖二
火星塞	廠牌	NGK	參考圖例	CO調節	圖三

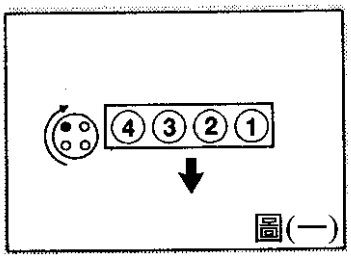

圖(一)

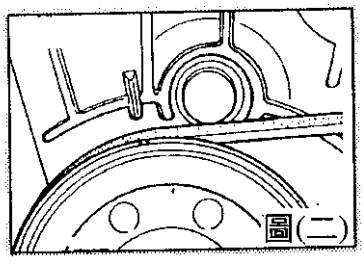
圖(二)

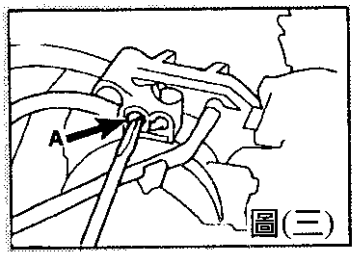

圖(三)

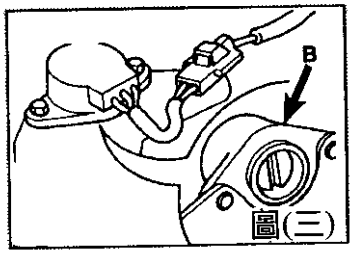

圖(三)

車型		CIVIC		型式	BCPR6E-11
		1.6i-16/CRX	火星塞間隙	mm	1.1
		有觸媒	進氣門間隙	mm	0.13-0.17(冷車)
年份		1988-91	排氣門間隙	mm	0.15-0.19(冷車)
引擎型式		D16A8	壓縮壓力	bar	9.5-13.5
缸數	型式	4/DOHC	油壓	bar/rpm	4.8/3000
輸出動力	KW(DIN hp) RPM	80(110)6800	機油規格	SAE(API)	15W/40(SF)
辛烷值	RON	95	齒輪油油品	SAE	10W/30-40
點火系統	類型	Map-i	自動變速箱油品	型式	Dexron II
	觸發方式	分電盤	差速器油品	SAE	
燃油系統	型式	PGM-FI	燃油泵浦輸出壓力	bar	
空氣流量計	型式	進氣壓力式	無眞空調節油壓	bar	
燃油電腦與點火電腦結合		有	眞空調節後油壓	bar	2.5
一次線圈電阻	歐姆	0.38-0.46	水溫感知器	歐姆/℃	
二次線圈電阻	歐姆	9440-14160	RPM/TDC感知器電阻	歐姆	350-550
點火順序		1-3-4-2	噴油咀電阻	歐姆	1.5-2.5
分電盤(ECU)	料號		噴油咀開啓時間(熱車時)	ms/rpm	
基本正時	度數/rpm	16±2/800	怠速控制閥電阻	歐姆	8-15
點火提前	度數/rpm	ECU控制	含氧感知器加熱電阻	歐姆	
a.無眞空，無基本正時	度數/rpm		汽缸蓋 鎖緊方式	步驟1	30Nm
b.無眞空，有基本正時				步驟2	68Nm
c.有眞空，有基本正時	度數/rpm			步驟3	
怠速	rpm	800±50			
測量CO時油溫	℃	80	主軸承 鎖緊方式	步驟1	38Nm
怠速時尾管CO值	Vol.%	1.0Max(不可調整)		步驟2	67Nm
怠速時CO_2/O_2值	Vol.%	14.5-16/0.1-0.5	連桿大端軸 承鎖緊方式	步驟1	16Nm
怠速時Hc值	ppm	100		步驟2	32Nm
測量CO提速值	rpm	2300-2700	凸輪軸上蓋		12Nm
提速後CO值	Vol.%	0.3	參考圖例	汽缸配置圖	圖一
提速後Lambda值	λ	0.97-1.03	參考圖例	正時記號	圖二
火星塞	廠牌	NGK	參考圖例	CO調節	圖三

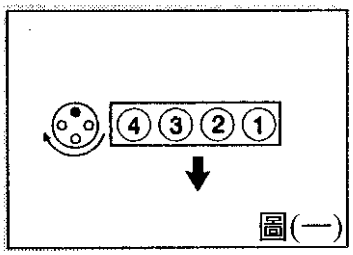

圖(一)

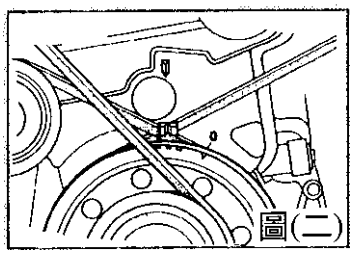
圖(二)

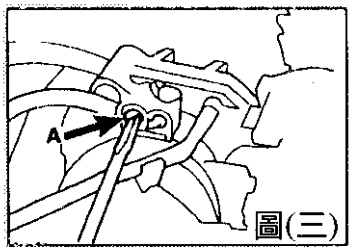

圖(三)

車型		CIVIC		型式	BCPR6E-11
		Shuttle 4×4	火星塞間隙	mm	1.1
		有觸媒	進氣門間隙	mm	0.17-0.22(冷車)
年份		1988-91	排氣門間隙	mm	0.22-0.27(冷車)
引擎型式		D16A6	壓縮壓力	bar	9.3-12.7
缸數	型式	4/OHC	油壓	bar/rpm	4.7/3000
輸出動力	KW(DIN hp) RPM	80(110)6300	機油規格	SAE(API)	15W/40(SF)
辛烷值	RON	95	齒輪油油品	SAE	10W/30-40
點火系統	類型	Map-i	自動變速箱油品	型式	
	觸發方式	分電盤	差速器油品	SAE	80W/90
燃油系統	型式	PGM-FI	燃油泵浦輸出壓力	bar	
空氣流量計	型式	進氣壓力式	無負空調節油壓	bar	2.8-3.3
燃油電腦與點火電腦結合		有	負空調節後油壓	bar	2.15-2.65
一次線圈電阻	歐姆	0.4-0.5	水溫感知器	歐姆/℃	
二次線圈電阻	歐姆	9440-14160	RPM/TDC感知器電阻	歐姆	350-550
點火順序		1-3-4-2	噴油咀電阻	歐姆	1.5-2.5
分電盤(ECU)	料號		噴油咀開啓時間(熱車時)	ms/rpm	
基本正時	度數/rpm	18±2/750	怠速控制閥電阻	歐姆	8-15
點火提前	度數/rpm	ECU控制	含氧感知器加熱電阻	歐姆	
a.無負空，無基本正時 b.無負空，有基本正時 c.有負空，有基本正時	度數/rpm 度數/rpm		汽缸蓋 鎖緊方式	步驟1 步驟2 步驟3	30Nm 68Nm
怠速	rpm	750±50			
測量CO時油溫	℃	80	主軸承 鎖緊方式	步驟1	38Nm
怠速時尾管CO值	Vol.%	0.1Max(不可調整)		步驟2	67Nm
怠速時CO_2/O_2值	Vol.%	14.5-16/0.1-0.5	連桿大端軸 承鎖緊方式	步驟1	16Nm
怠速時Hc值	ppm	100		步驟2	32Nm
測量CO提速值	rpm	2300-2700	凸輪軸上蓋		註2
提速後CO值	Vol.%	0.3	參考圖例	汽缸配置圖	圖一
提速後Lambda值	λ	0.97-1.03	參考圖例	正時記號	圖二
火星塞	廠牌	NGK	參考圖例	CO調節	圖三

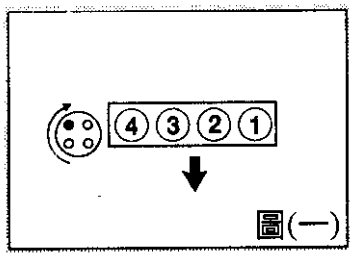

圖(一)

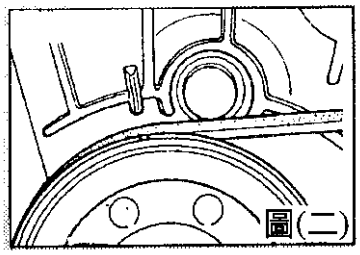
圖(二)

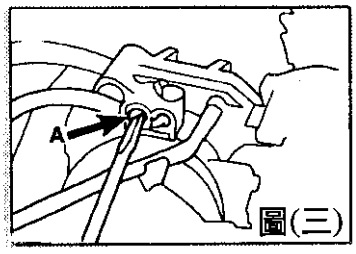

圖(三)

車型		CIVIC		型式	BCPR6E-11
		1.6i/CRX	火星塞間隙	mm	1.1
		有觸媒	進氣門間隙	mm	0.17-0.22(冷車)
年份		1988-91	排氣門間隙	mm	0.22-0.27(冷車)
引擎型式		D16A6	壓縮壓力	bar	9.5-13
缸數	型式	4/OHC	油壓	bar/rpm	4.6/3000
輸出動力	KW(DIN hp) RPM	註1	機油規格	SAE(API)	15W/40(SF)
辛烷值	RON	95	齒輪油油品	SAE	10W/30-40
點火系統	類型	Map-i	自動變速箱油品	型式	Dexron II
	觸發方式	分電盤	差速器油品	SAE	
燃油系統	型式	PGM-FI	燃油泵浦輸出壓力	bar	
空氣流量計	型式	進氣壓力式	無負空調節油壓	bar	
燃油電腦與點火電腦結合		有	負空調節後油壓	bar	2.55-2.85
一次線圈電阻	歐姆	0.38-0.46	水溫感知器	歐姆/℃	
二次線圈電阻	歐姆	9440-14160	RPM/TDC感知器電阻	歐姆	350-550
點火順序		1-3-4-2	噴油咀電阻	歐姆	1.5-2.5
分電盤(ECU)	料號		噴油咀開啓時間(熱車時)	ms/rpm	
基本正時	度數/rpm	18±2/750	怠速控制閥電阻	歐姆	8-15
點火提前	度數/rpm	ECU控制	含氧感知器加熱電阻	歐姆	
a.無負空，無基本正時	度數/rpm		汽缸蓋 鎖緊方式	步驟1	30Nm
b.無負空，有基本正時				步驟2	68Nm
c.有負空，有基本正時	度數/rpm			步驟3	
怠速	rpm	750±50	主軸承 鎖緊方式	步驟1	38Nm
測量CO時油溫	℃	80		步驟2	67Nm
怠速時尾管CO值	Vol.%	0.1Max(不可調整)	連桿大端軸 承鎖緊方式	步驟1	16Nm
怠速時CO_2/O_2值	Vol.%	14.5-16/0.1-0.5		步驟2	32Nm
怠速時Hc值	ppm	100	凸輪軸上蓋		註2
測量CO提速值	rpm	2300-2700	參考圖例	汽缸配置圖	圖一
提速後CO值	Vol.%	0.3	參考圖例	正時記號	圖二
提速後Lambda值	λ	0.97-1.03	參考圖例	CO調節	圖三
火星塞	廠牌	NGK			

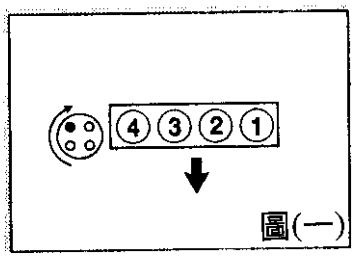

圖(一)

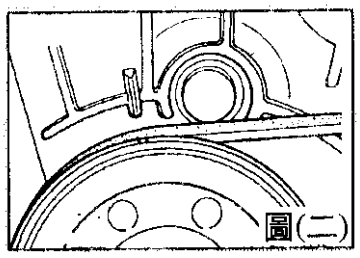
圖(二)

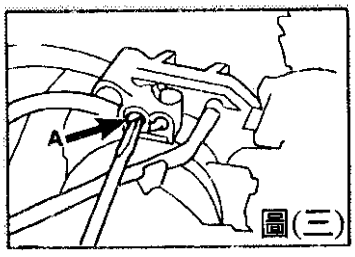

圖(三)

車型		CIVIC		型式	BKR6EN-11
		CIVIC CRX	火星塞間隙	mm	1.1
		有觸媒	進氣門間隙	mm	0.15-0.19(冷車)
年份		1990-91	排氣門間隙	mm	0.17-0.21(冷車)
引擎型式		B16A1	壓縮壓力	bar	9.5-13
缸數	型式	4/DOHC	油壓	bar/rpm	3.5/3000
輸出動力	KW(DIN hp) RPM	110(150)7600	機油規格	SAE(API)	10W/30(SG)
辛烷值	RON	95	齒輪油油品	SAE	10W/30-40
點火系統	類型	Map-i	自動變速箱油品	型式	
	觸發方式	分電盤	差速器油品	SAE	
燃油系統	型式	PGM-FI	燃油泵浦輸出壓力	bar	
空氣流量計	型式	進氣壓力式	無眞空調節油壓	bar	2.4-2.79
燃油電腦與點火電腦結合		有	眞空調節後油壓	bar	1.75-2.14
一次線圈電阻	歐姆	0.63-0.77	水溫感知器	歐姆/℃	
二次線圈電阻	歐姆	9760-14640	RPM/TDC感知器電阻	歐姆	350-700
點火順序		1-3-4-2	噴油咀電阻	歐姆	1.5-2.5
分電盤(ECU)	料號		噴油咀開啓時間(熱車時)	ms/rpm	
基本正時	度數/rpm	15±2/700	怠速控制閥電阻	歐姆	8-15
點火提前	度數/rpm	ECU控制	含氧感知器加熱電阻	歐姆	
a.無眞空，無基本正時	度數/rpm		汽缸蓋 鎖緊方式	步驟1	30Nm
b.無眞空，有基本正時				步驟2	85Nm
c.有眞空，有基本正時	度數/rpm			步驟3	
怠速	rpm	750±50	主軸承 鎖緊方式	步驟1	
測量CO時油溫	℃	80		步驟2	
怠速時尾管CO值	Vol.%	0.1Max(不可調整)	連桿大端軸 承鎖緊方式	步驟1	
怠速時CO_2/O_2值	Vol.%	14.5-16/0.1-0.5		步驟2	
怠速時Hc值	ppm	100	凸輪軸上蓋		註3
測量CO提速值	rpm	2800-3100	參考圖例	汽缸配置圖	圖一
提速後CO值	Vol.%	0.3	參考圖例	正時記號	圖二
提速後Lambda值	λ	0.97-1.03	參考圖例	CO調節	圖三
火星塞	廠牌	NGK			

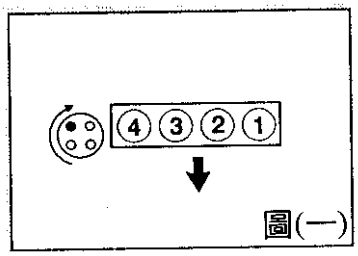

圖(一)

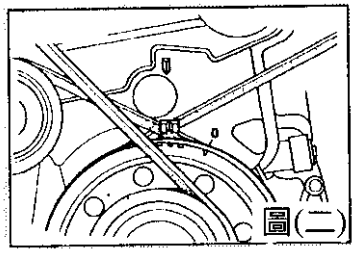
圖(二)

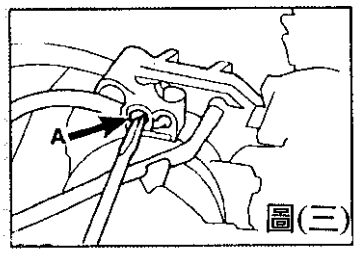

圖(三)

車型		CIVIC		型式	BKR6E-11
		1.5i 16V	火星塞間隙	mm	1.1
		有觸媒	進氣門間隙	mm	0.18-0.22(冷車)
年份		1991-94	排氣門間隙	mm	0.23-0.27(冷車)
引擎型式		D15B2	壓縮壓力	bar	9.5-13
缸數	型式	4/OHC	油壓	bar/rpm	3.5/3000
輸出動力	KW(DIN hp) RPM	66(89)6000	機油規格	SAE(API)	10W/30(SG)
辛烷值	RON	91	齒輪油油品	SAE	10W/30-40
點火系統	類型	Map-i	自動變速箱油品	型式	Dexron II
	觸發方式	分電盤	差速器油品	SAE	
燃油系統	型式	PGM-FI	燃油泵浦輸出壓力	bar	
空氣流量計	型式	進氣壓力式	無負空調節油壓	bar	
燃油電腦與點火電腦結合		有	負空調節後油壓	bar	2.45-2.85
一次線圈電阻	歐姆	0.6-0.8	水溫感知器	歐姆/℃	
二次線圈電阻	歐姆	13200-19800	RPM/TDC感知器電阻	歐姆	350-700
點火順序		1-3-4-2	噴油咀電阻	歐姆	註4
分電盤(ECU)	料號		噴油咀開啓時間(熱車時)	ms/rpm	
基本正時	度數/rpm	16/750	怠速控制閥電阻	歐姆	
點火提前	度數/rpm	ECU控制	含氧感知器加熱電阻	歐姆	
a.無負空，無基本正時	度數/rpm		汽缸蓋 鎖緊方式	步驟1	30Nm
b.無負空，有基本正時 c.有負空，有基本正時	度數/rpm			步驟2	65Nm
怠速	rpm	800±50		步驟3	
測量CO時油溫	℃	80	主軸承 鎖緊方式	步驟1	23Nm
怠速時尾管CO值	Vol.%	0.1Max(不可調整)		步驟2	45Nm
怠速時CO_2/O_2值	Vol.%	14.5-16/0.1-0.5	連桿大端軸 承鎖緊方式	步驟1	16Nm
怠速時Hc值	ppm	100		步驟2	32Nm
測量CO提速值	rpm	2800-3100	凸輪軸上蓋		註2
提速後CO值	Vol.%	0.3	參考圖例	汽缸配置圖	圖一
提速後Lambda值	λ	0.97-1.03	參考圖例	正時記號	圖二
火星塞	廠牌	NGK	參考圖例	CO調節	

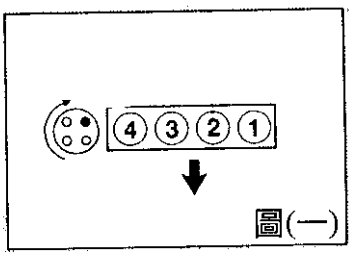

圖(一)

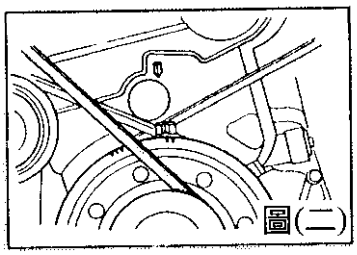
圖(二)

車型		CIVIC
		1.5i-VT
		有觸媒
年份		1991-95
引擎型式		D15Z1
缸數	型式	4/OHC
輸出動力	KW(DIN hp) RPM	66(89)5500
辛烷值	RON	91
點火系統	類型	Map-i
	觸發方式	分電盤
燃油系統	型式	PGM-FI
空氣流量計	型式	進氣壓力式
燃油電腦與點火電腦結合		有
一次線圈電阻	歐姆	0.6-0.8
二次線圈電阻	歐姆	13200-19800
點火順序		1-3-4-2
分電盤(ECU)	料號	
基本正時	度數/rpm	16/600
點火提前 a.無眞空，無基本正時	度數/rpm	ECU控制
b.無眞空，有基本正時	度數/rpm	
c.有眞空，有基本正時	度數/rpm	
怠速	rpm	600±50
測量CO時油溫	℃	80
怠速時尾管CO值	Vol.%	0.1Max(不可調整)
怠速時CO_2/O_2值	Vol.%	14.5-16/0.1-0.5
怠速時Hc值	ppm	100
測量CO提速值	rpm	2800-3100
提速後CO值	Vol.%	0.3
提速後Lambda值	λ	0.97-1.03
火星塞	廠牌	NGK

火星塞間隙	mm	1.1
進氣門間隙	mm	0.18-0.22(冷車)
排氣門間隙	mm	0.23-0.27(冷車)
壓縮壓力	bar	11.5-13
油壓	bar/rpm	3.5/3000
機油規格	SAE(API)	10W/30(SG)
齒輪油油品	SAE	10W/30-40
自動變速箱油品	型式	Dexron II
差速器油品	SAE	
燃油泵浦輸出壓力	bar	
無眞空調節油壓	bar	2.8-3.3
眞空調節後油壓	bar	
水溫感知器	歐姆/℃	
RPM/TDC感知器電阻	歐姆	350-700
噴油咀電阻	歐姆	10-13
噴油咀開啓時間(熱車時)	ms/rpm	
怠速控制閥電阻	歐姆	
含氧感知器加熱電阻	歐姆	3-13
汽缸蓋 鎖緊方式	步驟1	30Nm
	步驟2	73Nm
	步驟3	
主軸承 鎖緊方式	步驟1	23Nm
	步驟2	45Nm
連桿大端軸 承鎖緊方式	步驟1	16Nm
	步驟2	32Nm
凸輪軸上蓋		註2
參考圖例	汽缸配置圖	圖一
參考圖例	正時記號	圖二
參考圖例	CO調節	

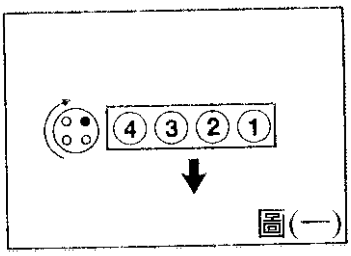

圖(一)

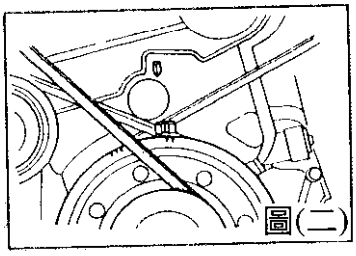
圖(二)

車型		CIVIC Coupe		型式	KJ16CR-11
		1.5 16V	火星塞間隙	mm	1.0-1.1
		有觸媒	進氣門間隙	mm	0.18-0.22(冷車)
年份		1994-95	排氣門間隙	mm	0.23-0.27(冷車)
引擎型式		D15B7	壓縮壓力	bar	9.5-13
缸數	型式	4/OHC	油壓	bar/rpm	3.5/3000
輸出動力	KW(DIN hp) RPM	75(102)5900	機油規格	SAE(API)	15W/40(SG)
辛烷值	RON	91	齒輪油油品	SAE	10W/30-40
點火系統	類型	Map-i	自動變速箱油品	型式	Dexron II
	觸發方式	分電盤	差速器油品	SAE	
燃油系統	型式	PGM-FI	燃油泵浦輸出壓力	bar	
空氣流量計	型式	進氣壓力式	無負空調節油壓	bar	2.8-3.3
燃油電腦與點火電腦結合		有	負空調節後油壓	bar	
一次線圈電阻	歐姆	0.6-0.8	水溫感知器	歐姆/℃	
二次線圈電阻	歐姆	13200-19800	RPM/TDC感知器電阻	歐姆	350-750
點火順序		1-3-4-2	噴油咀電阻	歐姆	10-13
分電盤(ECU)	料號		噴油咀開啓時間(熱車時)	ms/rpm	
基本正時	度數/rpm	16±2/750	怠速控制閥電阻	歐姆	
點火提前	度數/rpm	ECU控制	含氧感知器加熱電阻	歐姆	3-13
a.無負空，無基本正時	度數/rpm		汽缸蓋	步驟1	30Nm
b.無負空，有基本正時			鎖緊方式		
c.有負空，有基本正時	度數/rpm			步驟2	65Nm
怠速	rpm	750±50		步驟3	
測量CO時油溫	℃	80	主軸承	步驟1	23Nm
怠速時尾管CO值	Vol.%	0.1Max(不可調整)	鎖緊方式	步驟2	45Nm
怠速時CO_2/O_2值	Vol.%	14.5-16/0.1-0.5	連桿大端軸	步驟1	16Nm
怠速時Hc值	ppm	100	承鎖緊方式	步驟2	32Nm
測量CO提速值	rpm	2800-3100	凸輪軸上蓋		註2
提速後CO值	Vol.%	0.3	參考圖例	汽缸配置圖	圖一
提速後Lambda值	λ	0.97-1.03	參考圖例	正時記號	圖二
火星塞	廠牌	Nippon Denso	參考圖例	CO調節	圖三

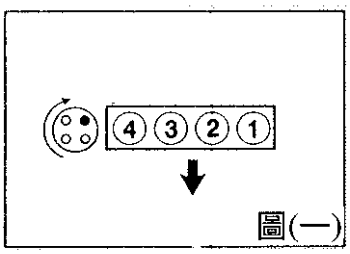

圖(一)

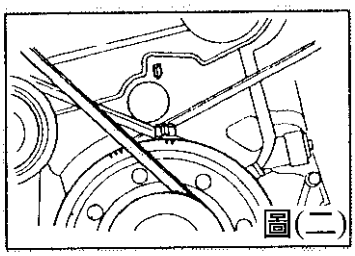
圖(二)

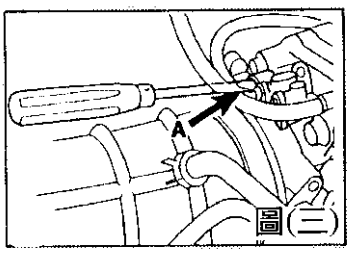

圖(三)

車型		CIVIC VTEC		型式	BKR6EN-11
		1.6i 16V	火星塞間隙	mm	1.1
		有觸媒	進氣門間隙	mm	0.18-0.22(冷車)
年份		1991-94	排氣門間隙	mm	0.23-0.27(冷車)
引擎型式		D16Z6	壓縮壓力	bar	11.5-13
缸數	型式	4/OHC	油壓	bar/rpm	3.5/3000
輸出動力	KW(DIN hp) RPM	91(123)6500	機油規格	SAE(API)	10W/30(SG)
辛烷值	RON	91	齒輪油油品	SAE	10W/30-40
點火系統	類型	Map-i	自動變速箱油品	型式	Dexron II
	觸發方式	分電盤	差速器油品	SAE	
燃油系統	型式	PGM-FI	燃油泵浦輸出壓力	bar	
空氣流量計	型式	進氣壓力式	無眞空調節油壓	bar	2.8-3.3
燃油電腦與點火電腦結合		有	眞空調節後油壓	bar	2.15-2.65
一次線圈電阻	歐姆	0.6-0.8	水溫感知器	歐姆/℃	
二次線圈電阻	歐姆	13200-19800	RPM/TDC感知器電阻	歐姆	350-700
點火順序		1-3-4-2	噴油咀電阻	歐姆	10-13
分電盤(ECU)	料號		噴油咀開啓時間(熱車時)	ms/rpm	
基本正時	度數/rpm	16/750	怠速控制閥電阻	歐姆	8-15
點火提前	度數/rpm	ECU控制	含氧感知器加熱電阻	歐姆	
a.無眞空，無基本正時	度數/rpm		汽缸蓋 鎖緊方式	步驟1	30Nm
b.無眞空，有基本正時				步驟2	73Nm
c.有眞空，有基本正時	度數/rpm			步驟3	
怠速	rpm	750±50		步驟1	25Nm
測量CO時油溫	℃	80	主軸承 鎖緊方式	步驟2	52Nm
怠速時尾管CO值	Vol.%	0.1Max(不可調整)		步驟1	16Nm
怠速時CO_2/O_2值	Vol.%	14.5-16/0.1-0.5	連桿大端軸 承鎖緊方式	步驟2	32Nm
怠速時Hc值	ppm	100			註2
測量CO提速值	rpm	2800-3100	凸輪軸上蓋	汽缸配置圖	圖一
提速後CO值	Vol.%	0.3	參考圖例	正時記號	圖二
提速後Lambda值	λ	0.97-1.03	參考圖例	CO調節	
火星塞	廠牌	NGK	參考圖例		

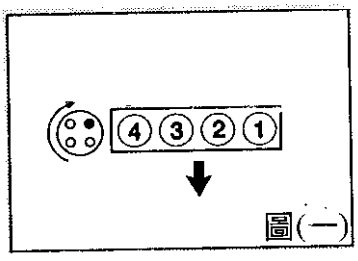

圖(一)

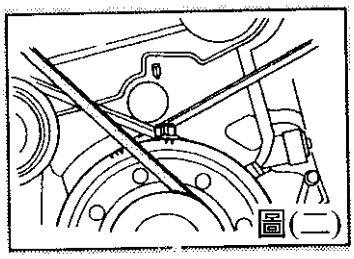
圖(二)

車型		CIVIC CRX		型式	BKR6EN-11
		1.6i-VT	火星塞間隙	mm	1.1
		有觸媒	進氣門間隙	mm	0.18-0.22(冷車)
年份		1992-97	排氣門間隙	mm	0.23-0.27(冷車)
引擎型式		D16Z6/D16Z7	壓縮壓力	bar	11.5-13
缸數	型式	4/OHC	油壓	bar/rpm	3.5/3000
輸出動力	KW(DIN hp) RPM	92(125)6500	機油規格	SAE(API)	15W/40(SF)
辛烷值	RON	95	齒輪油油品	SAE	10W/30-40
點火系統	類型	Map-i	自動變速箱油品	型式	Dexron II
	觸發方式	分電盤	差速器油品	SAE	
燃油系統	型式	PGM-FI	燃油泵浦輸出壓力	bar	
空氣流量計	型式	進氣壓力式	無眞空調節油壓	bar	2.8-3.3
燃油電腦與點火電腦結合		有	眞空調節後油壓	bar	2.15-2.65
一次線圈電阻	歐姆	0.6-0.8	水溫感知器	歐姆/℃	
二次線圈電阻	歐姆	12800-19200	RPM/TDC感知器電阻	歐姆	350-700
點火順序		1-3-4-2	噴油咀電阻	歐姆	10-13
分電盤(ECU)	料號		噴油咀開啓時間(熱車時)	ms/rpm	
基本正時	度數/rpm	16/750	怠速控制閥電阻	歐姆	8-15
點火提前	度數/rpm	ECU控制	含氧感知器加熱電阻	歐姆	
a.無眞空，無基本正時	度數/rpm		汽缸蓋 鎖緊方式	步驟1	30Nm
b.無眞空，有基本正時				步驟2	73Nm
c.有眞空，有基本正時	度數/rpm			步驟3	
怠速	rpm	750±50	主軸承 鎖緊方式	步驟1	25Nm
測量CO時油溫	℃	80		步驟2	52Nm
怠速時尾管CO值	Vol.%	0.1Max(不可調整)	連桿大端軸 承鎖緊方式	步驟1	16Nm
怠速時CO_2/O_2值	Vol.%	14.5-16/0.1-0.5		步驟2	32Nm
怠速時Hc值	ppm	100			
測量CO提速值	rpm	2800-3100	凸輪軸上蓋		註2
提速後CO值	Vol.%	0.3	參考圖例	汽缸配置圖	圖一
提速後Lambda值	λ	0.97-1.03	參考圖例	正時記號	圖二
火星塞	廠牌	NGK	參考圖例	CO調節	圖三

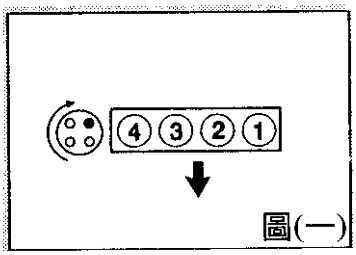

圖(一)

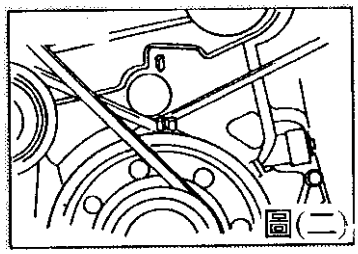
圖(二)

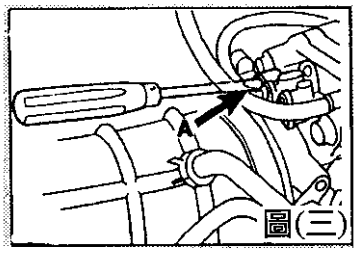
圖(三)

車型		CIVIC Coupe		型式	K20PRU-11
		1.6i 16V V-Tec	火星塞間隙	mm	1.0-1.1
		有觸媒	進氣門間隙	mm	0.18-0.22(冷車)
年份		1994-95	排氣門間隙	mm	0.23-0.27(冷車)
引擎型式		D16Z9	壓縮壓力	bar	9.5-13
缸數	型式	4/OHC	油壓	bar/rpm	3.5/3000
輸出動力	KW(DIN hp) RPM	92(125)6500	機油規格	SAE(API)	15W/40(SG)
辛烷值	RON	95	齒輪油油品	SAE	10W/30-40
點火系統	類型	Map-i	自動變速箱油品	型式	Dexron II
	觸發方式	分電盤	差速器油品	SAE	
燃油系統	型式	PGM-FI	燃油泵浦輸出壓力	bar	
空氣流量計	型式	進氣壓力式	無負空調節油壓	bar	2.8-3.3
燃油電腦與點火電腦結合		有	負空調節後油壓	bar	
一次線圈電阻	歐姆	0.6-0.8	水溫感知器	歐姆/℃	
二次線圈電阻	歐姆	13200-19800	RPM/TDC感知器電阻	歐姆	350-700
點火順序		1-3-4-2	噴油咀電阻	歐姆	10-13
分電盤(ECU)	料號		噴油咀開啓時間(熱車時)	ms/rpm	
基本正時	度數/rpm	16±2/750	怠速控制閥電阻	歐姆	8-15
點火提前	度數/rpm	ECU控制	含氧感知器加熱電阻	歐姆	3-13
a.無負空，無基本正時	度數/rpm		汽缸蓋 鎖緊方式	步驟1	30Nm
b.無負空，有基本正時				步驟2	73Nm
c.有負空，有基本正時	度數/rpm			步驟3	
怠速	rpm	750±50	主軸承 鎖緊方式	步驟1	25Nm
測量CO時油溫	℃	80		步驟2	52Nm
怠速時尾管CO值	Vol.%	0.1Max(不可調整)	連桿大端軸 承鎖緊方式	步驟1	16Nm
怠速時CO_2/O_2值	Vol.%	14.5-16/0.1-0.5		步驟2	32Nm
怠速時Hc值	ppm	100			
測量CO提速值	rpm	2800-3100	凸輪軸上蓋		註2
提速後CO值	Vol.%	0.3	參考圖例	汽缸配置圖	圖一
提速後Lambda值	λ	0.97-1.03	參考圖例	正時記號	圖二
火星塞	廠牌	Nippon Denso	參考圖例	CO調節	圖三

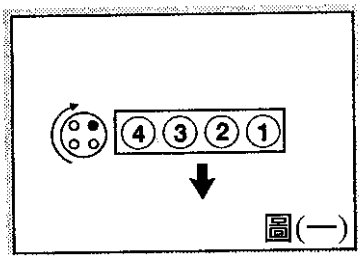

圖(一)

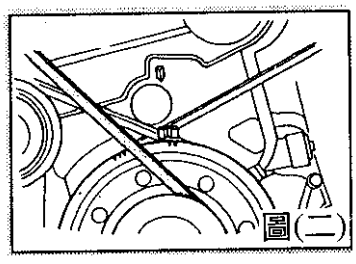
圖(二)

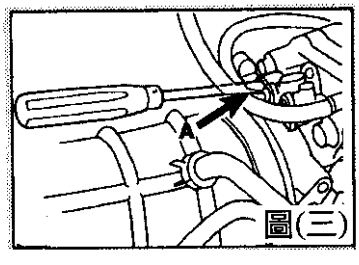
圖(三)

車型		CIVIC		型式	BKR6EN-11
		1.6i-VT	火星塞間隙	mm	1.1
		有觸媒	進氣門間隙	mm	0.15-0.19(冷車)
年份		1991-95	排氣門間隙	mm	0.17-0.21(冷車)
引擎型式		B16A2	壓縮壓力	bar	9.5-13
缸數	型式	4/DOHC	油壓	bar/rpm	3.5/3000
輸出動力	KW(DIN hp) RPM	118(160)7600	機油規格	SAE(API)	10W/30(SG)
辛烷值	RON	91	齒輪油油品	SAE	10W/30-40
點火系統	類型	Map-i	自動變速箱油品	型式	
	觸發方式	分電盤	差速器油品	SAE	
燃油系統	型式	PGM-FI	燃油泵浦輸出壓力	bar	
空氣流量計	型式	進氣壓力式	無眞空調節油壓	bar	2.8-3.3
燃油電腦與點火電腦結合		有	眞空調節後油壓	bar	2.15-2.65
一次線圈電阻	歐姆	0.6-0.8	水溫感知器	歐姆/℃	
二次線圈電阻	歐姆	12900-19300	RPM/TDC感知器電阻	歐姆	350-700
點火順序		1-3-4-2	噴油咀電阻	歐姆	10-13
分電盤(ECU)	料號		噴油咀開啓時間(熱車時)	ms/rpm	
基本正時	度數/rpm	16/750	怠速控制閥電阻	歐姆	8-15
點火提前	度數/rpm	ECU控制	含氧感知器加熱電阻	歐姆	10-14
a.無眞空，無基本正時					
b.無眞空，有基本正時	度數/rpm		汽缸蓋鎖緊方式	步驟1	30Nm
c.有眞空，有基本正時	度數/rpm			步驟2	85Nm
怠速	rpm	760±50		步驟3	
測量CO時油溫	℃	80	主軸承鎖緊方式	步驟1	38Nm
怠速時尾管CO值	Vol.%	0.1Max(不可調整)		步驟2	78Nm
怠速時CO_2/O_2值	Vol.%	14.5-16/0.1-0.5	連桿大端軸承鎖緊方式	步驟1	20Nm
怠速時Hc值	ppm	100		步驟2	41Nm
測量CO提速值	rpm	2800-3100	凸輪軸上蓋		註3
提速後CO值	Vol.%	0.3	參考圖例	汽缸配置圖	圖一
提速後Lambda值	λ	0.97-1.03	參考圖例	正時記號	圖二
火星塞	廠牌	NGK	參考圖例	CO調節	

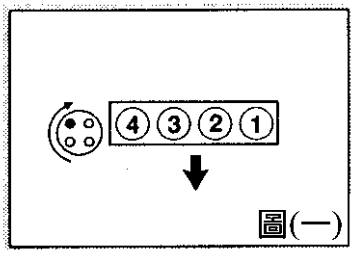

圖(一)

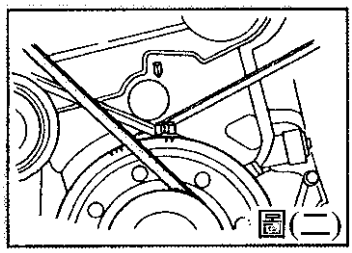
圖(二)

車型		CIVIC CRX		型式	BKR6EN-11
		1.6-VT	火星塞間隙	mm	1.1
		有觸媒	進氣門間隙	mm	0.15-0.19(冷車)
年份		1992-95	排氣門間隙	mm	0.17-0.21(冷車)
引擎型式		B16A2	壓縮壓力	bar	9.5-13
缸數	型式	4/DOHC	油壓	bar/rpm	3.5/3000
輸出動力	KW(DIN hp) RPM	118(160)7600	機油規格	SAE(API)	15W/40(SF)
辛烷值	RON	95	齒輪油油品	SAE	10W/30-40
點火系統	類型	Map-i	自動變速箱油品	型式	
	觸發方式	分電盤	差速器油品	SAE	
燃油系統	型式	PGM-FI	燃油泵浦輸出壓力	bar	
空氣流量計	型式	進氣壓力式	無負空調節油壓	bar	2.8-3.3
燃油電腦與點火電腦結合		有	負空調節後油壓	bar	2.15-2.65
一次線圈電阻	歐姆	0.6-0.8	水溫感知器	歐姆/℃	
二次線圈電阻	歐姆	12800-19200	RPM/TDC感知器電阻	歐姆	350-700
點火順序		1-3-4-2	噴油咀電阻	歐姆	10-13
分電盤(ECU)	料號		噴油咀開啓時間(熱車時)	ms/rpm	
基本正時	度數/rpm	16/750	怠速控制閥電阻	歐姆	8-15
點火提前	度數/rpm	ECU控制	含氧感知器加熱電阻	歐姆	10-14
a.無負空，無基本正時	度數/rpm		汽缸蓋 鎖緊方式	步驟1	30Nm
b.無負空，有基本正時				步驟2	85Nm
c.有負空，有基本正時	度數/rpm			步驟3	
怠速	rpm	750±50	主軸承 鎖緊方式	步驟1	38Nm
測量CO時油溫	℃	80		步驟2	78Nm
怠速時尾管CO值	Vol.%	0.1Max(不可調整)	連桿大端軸 承鎖緊方式	步驟1	20Nm
怠速時CO_2/O_2值	Vol.%	14.5-16/0.1-0.5		步驟2	41Nm
怠速時Hc值	ppm	100			
測量CO提速值	rpm	2800-3100	凸輪軸上蓋		
提速後CO值	Vol.%	0.3	參考圖例	汽缸配置圖	圖一
提速後Lambda值	λ	0.97-1.03	參考圖例	正時記號	圖二
火星塞	廠牌	NGK	參考圖例	CO調節	圖三

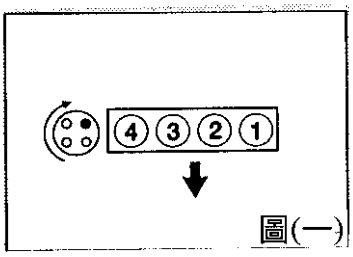

圖(一)

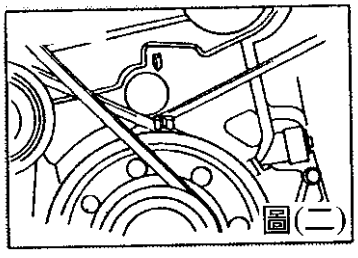
圖(二)

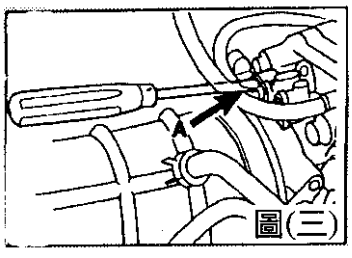
圖(三)

車型		CIVIC		型式	BKR6E-11
		1.4i	火星塞間隙	mm	1.1
		有觸媒	進氣門間隙	mm	0.18-0.22(冷車)
年份		1995-97	排氣門間隙	mm	0.23-0.27(冷車)
引擎型式		D14A2	壓縮壓力	bar	
缸數	型式	4/OHC	油壓	bar/rpm	3.5/3000
輸出動力	KW(DIN hp) RPM	66(89)6200	機油規格	SAE(API)	15W/40(SG)
辛烷值	RON	91	齒輪油油品	SAE	10W/30-40
點火系統	類型	Map-i	自動變速箱油品	型式	Dexron-II
	觸發方式	分電盤	差速器油品	SAE	
燃油系統	型式	PGM-FI	燃油泵浦輸出壓力	bar	
空氣流量計	型式	進氣壓力式	無負空調節油壓	bar	2.8-3.3
燃油電腦與點火電腦結合		有	負空調節後油壓	bar	2.2-2.7
一次線圈電阻	歐姆	0.6-0.8	水溫感知器	歐姆/℃	200-400/80
二次線圈電阻	歐姆		RPM/TDC感知器電阻	歐姆	350-700
點火順序		1-3-4-2	噴油咀電阻	歐姆	10-13
分電盤(ECU)	料號		噴油咀開啓時間(熱車時)	ms/rpm	
基本正時	度數/rpm	16±2/750	怠速控制閥電阻	歐姆	
點火提前	度數/rpm	ECU控制	含氧感知器加熱電阻	歐姆	
a.無負空，無基本正時	度數/rpm		汽缸蓋 鎖緊方式	步驟1	29Nm
b.無負空，有基本正時				步驟2	64Nm
c.有負空，有基本正時	度數/rpm			步驟3	
怠速	rpm	750±50			
測量CO時油溫	℃	80	主軸承 鎖緊方式	步驟1	25Nm
怠速時尾管CO值	Vol.%	0.1Max(不可調整)		步驟2	44Nm
怠速時CO_2/O_2值	Vol.%	14.5-16/0.1-0.5	連桿大端軸 承鎖緊方式	步驟1	16Nm
怠速時Hc值	ppm	100		步驟2	31Nm
測量CO提速值	rpm	2500-2800	凸輪軸上蓋		註2
提速後CO值	Vol.%	0.3	參考圖例	汽缸配置圖	圖一
提速後Lambda值	λ	0.98-1.02	參考圖例	正時記號	圖二
火星塞	廠牌	NGK	參考圖例	CO調節	

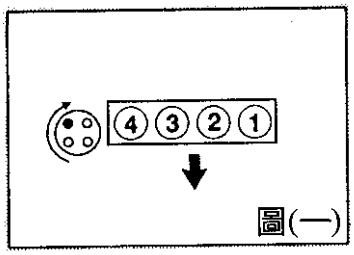

圖(一)

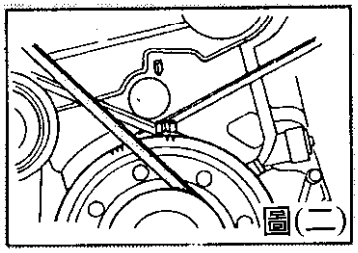
圖(二)

車型		CIVIC		型式	K16P-U11
		1.4i	火星塞間隙	mm	1.0-1.1
		有觸媒	進氣門間隙	mm	0.18-0.22(冷車)
年份		1996-97	排氣門間隙	mm	0.23-0.27(冷車)
引擎型式		D14A4	壓縮壓力	bar	9.3-13.0
缸數	型式	4/OHC	油壓	bar/rpm	3.4/3000
輸出動力	KW(DIN hp) RPM	66(89)6200	機油規格	SAE(API)	10W/40(SG)
辛烷值	RON	91	齒輪油油品	SAE	10W/30-40
點火系統	類型	Map-i	自動變速箱油品	型式	Dexron-II
	觸發方式	分電盤	差速器油品	SAE	
燃油系統	型式	PGM-FI	燃油泵浦輸出壓力	bar	
空氣流量計	型式	進氣壓力式	無負空調節油壓	bar	2.3-2.8
燃油電腦與點火電腦結合		有	負空調節後油壓	bar	1.6-2.1
一次線圈電阻	歐姆		水溫感知器	歐姆/℃	200-400/80
二次線圈電阻	歐姆		RPM/TDC感知器電阻	歐姆	
點火順序		1-3-4-2	噴油咀電阻	歐姆	10-13
分電盤(ECU)	料號		噴油咀開啓時間(熱車時)	ms/rpm	
基本正時	度數/rpm	12±2/750	怠速控制閥電阻	歐姆	16-28
點火提前	度數/rpm	ECU控制	含氧感知器加熱電阻	歐姆	
a.無負空，無基本正時	度數/rpm		汽缸蓋鎖緊方式	步驟1	20Nm
b.無負空，有基本正時				步驟2	49Nm
c.有負空，有基本正時	度數/rpm			步驟3	67Nm
怠速	rpm	750±50	主軸承鎖緊方式	步驟1	22Nm
測量CO時油溫	℃	80		步驟2	44Nm
怠速時尾管CO值	Vol.%	0.1Max(不可調整)	連桿大端軸承鎖緊方式	步驟1	15Nm
怠速時CO_2/O_2值	Vol.%	14.5-16/0.1-0.5		步驟2	31Nm
怠速時Hc值	ppm	100	凸輪軸上蓋		註5
測量CO提速值	rpm	2500-2800	參考圖例	汽缸配置圖	圖一
提速後CO值	Vol.%	0.3	參考圖例	正時記號	圖二
提速後Lambda值	λ	0.98-1.02	參考圖例	CO調節	圖三
火星塞	廠牌	Nippon Denso			

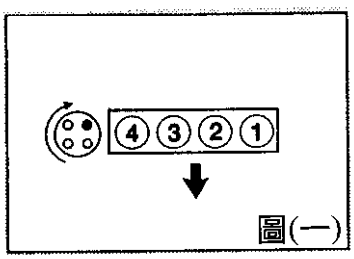

圖(一)

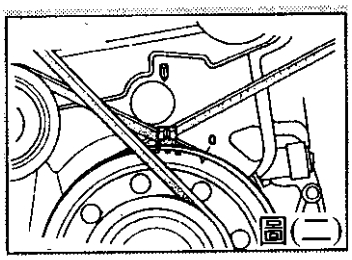
圖(二)

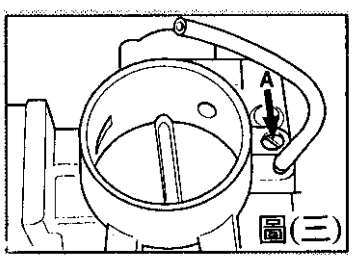

圖(三)

車型		CIVIC		型式	ZFR5F-11
		1.5 VTEC-E	火星塞間隙	mm	1.1
		有觸媒	進氣門間隙	mm	0.18-0.22(冷車)
年份		1995-97	排氣門間隙	mm	0.23-0.27(冷車)
引擎型式		D15Z3	壓縮壓力	bar	
缸數	型式	4/OHC	油壓	bar/rpm	3.5/3000
輸出動力	KW(DIN hp) RPM	66(89)5500	機油規格	SAE(API)	15W/40(SG)
辛烷值	RON	91	齒輪油油品	SAE	10W/30-40
點火系統	類型	Map-i	自動變速箱油品	型式	Denron-II
	觸發方式	分電盤	差速器油品	SAE	
燃油系統	型式	PGM-FI	燃油泵浦輸出壓力	bar	
空氣流量計	型式	進氣壓力式	無負空調節油壓	bar	2.8-3.3
燃油電腦與點火電腦結合		有	負空調節後油壓	bar	2.2-2.7
一次線圈電阻	歐姆	0.6-0.8	水溫感知器	歐姆/℃	200-400/80
二次線圈電阻	歐姆		RPM/TDC感知器電阻	歐姆	350-700
點火順序		1-3-4-2	噴油咀電阻	歐姆	10-13
分電盤(ECU)	料號		噴油咀開啓時間(熱車時)	ms/rpm	
基本正時	度數/rpm	16±2/750	怠速控制閥電阻	歐姆	
點火提前	度數/rpm	ECU控制	含氧感知器加熱電阻	歐姆	2-13
a.無負空，無基本正時	度數/rpm		汽缸蓋鎖緊方式	步驟1	29Nm
b.無負空，有基本正時					
c.有負空，有基本正時	度數/rpm			步驟2	72Nm
				步驟3	
怠速	rpm	750±50			
測量CO時油溫	℃	80	主軸承鎖緊方式	步驟1	25Nm
怠速時尾管CO值	Vol.%	0.1Max(不可調整)		步驟2	44Nm
怠速時CO_2/O_2值	Vol.%	14.5-16/0.1-0.5	連桿大端軸承鎖緊方式	步驟1	16Nm
怠速時Hc值	ppm	100		步驟2	31Nm
測量CO提速值	rpm	2500-2800	凸輪軸上蓋		註2
提速後CO值	Vol.%	0.3	參考圖例	汽缸配置圖	圖一
提速後Lambda值	λ	0.98-1.02	參考圖例	正時記號	圖二
火星塞	廠牌	NGK	參考圖例	CO調節	

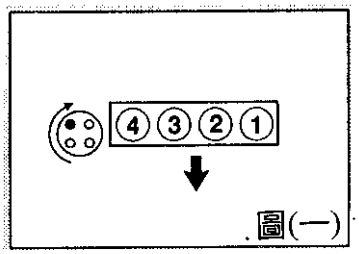

圖(一)

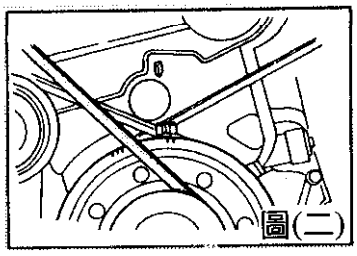
圖(二)

車型		CIVIC		型式	KJ16CR-L11
		1.5i VTEC	火星塞間隙	mm	1.0-1.1
		有觸媒	進氣門間隙	mm	0.18-0.22(冷車)
年份		1996-97	排氣門間隙	mm	0.23-0.27(冷車)
引擎型式		D15Z6	壓縮壓力	bar	9.3-13
缸數	型式	4/OHC	油壓	bar/rpm	3.4/3000
輸出動力	KW(DIN hp) RPM	84(114)6300	機油規格	SAE(API)	10W/40(SG)
辛烷值	RON	91	齒輪油油品	SAE	10W/30-40
點火系統	類型	Map-i	自動變速箱油品	型式	Dexron-II
	觸發方式	分電盤	差速器油品	SAE	
燃油系統	型式	PGM-FI	燃油泵浦輸出壓力	bar	
空氣流量計	型式	進氣壓力式	無眞空調節油壓	bar	2.3-2.7
燃油電腦與點火電腦結合		有	眞空調節後油壓	bar	1.6-2.1
一次線圈電阻	歐姆		水溫感知器	歐姆/℃	200-400/80
二次線圈電阻	歐姆		RPM/TDC感知器電阻	歐姆	350-700
點火順序		1-3-4-2	噴油咀電阻	歐姆	
分電盤(ECU)	料號		噴油咀開啓時間(熱車時)	ms/rpm	
基本正時	度數/rpm	12±2/700	怠速控制閥電阻	歐姆	16-28
點火提前	度數/rpm	ECU控制	含氧感知器加熱電阻	歐姆	
a.無眞空，無基本正時	度數/rpm		汽缸蓋鎖緊方式	步驟1	20Nm
b.無眞空，有基本正時				步驟2	49Nm
c.有眞空，有基本正時	度數/rpm			步驟3	67Nm
怠速	rpm	700±50	主軸承鎖緊方式	步驟1	22Nm
測量CO時油溫	℃	80		步驟2	44Nm
怠速時尾管CO值	Vol.%	0.1Max(不可調整)	連桿大端軸承鎖緊方式	步驟1	15Nm
怠速時CO_2/O_2值	Vol.%	14.5-16/0.1-0.5		步驟2	31Nm
怠速時Hc值	ppm	100	凸輪軸上蓋		註5
測量CO提速值	rpm	2500-2800	參考圖例	汽缸配置圖	圖一
提速後CO值	Vol.%	0.3	參考圖例	正時記號	圖二
提速後Lambda值	λ	0.98-1.02	參考圖例	CO調節	圖三
火星塞	廠牌	Nippon Denso			

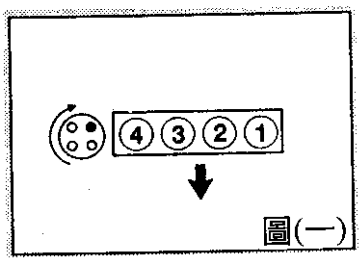

圖(一)

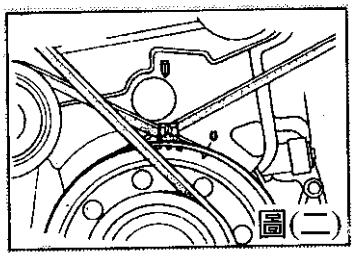
圖(二)

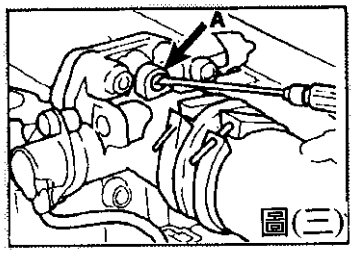

圖(三)

車型		CIVIC		型式	BKR6E-11
		1.6i	火星塞間隙	mm	1.1
		有觸媒	進氣門間隙	mm	0.18-0.22(冷車)
年份		1995-97	排氣門間隙	mm	0.23-0.27(冷車)
引擎型式		D16Y3	壓縮壓力	bar	
缸數	型式	4/OHC	油壓	bar/rpm	3.5/3000
輸出動力	KW(DIN hp) RPM	83(111)6200	機油規格	SAE(API)	15W/40(SG)
辛烷值	RON	91	齒輪油油品	SAE	10W/30-40
點火系統	類型	Map-i	自動變速箱油品	型式	Dexron-II
	觸發方式	分電盤	差速器油品	SAE	
燃油系統	型式	PGM-FI	燃油泵浦輸出壓力	bar	
空氣流量計	型式	進氣壓力式	無負空調節油壓	bar	2.8-3.3
燃油電腦與點火電腦結合		有	負空調節後油壓	bar	2.2-2.7
一次線圈電阻	歐姆	0.6-0.8	水溫感知器	歐姆/℃	200-400/80
二次線圈電阻	歐姆		RPM/TDC感知器電阻	歐姆	350-700
點火順序		1-3-4-2	噴油咀電阻	歐姆	10-13
分電盤(ECU)	料號		噴油咀開啓時間(熱車時)	ms/rpm	
基本正時	度數/rpm	16±2/750	怠速控制閥電阻	歐姆	
點火提前	度數/rpm	ECU控制	含氧感知器加熱電阻	歐姆	
a.無負空，無基本正時	度數/rpm		汽缸蓋 鎖緊方式	步驟1	29Nm
b.無負空，有基本正時				步驟2	64Nm
c.有負空，有基本正時	度數/rpm			步驟3	
怠速	rpm	750±50			
測量CO時油溫	℃	80	主軸承 鎖緊方式	步驟1	25Nm
怠速時尾管CO值	Vol.%	0.1Max(不可調整)		步驟2	51Nm
怠速時CO_2/O_2值	Vol.%	14.5-16/0.1-0.5	連桿大端軸 承鎖緊方式	步驟1	16Nm
怠速時Hc值	ppm	100		步驟2	31Nm
測量CO提速值	rpm	2500-2800	凸輪軸上蓋		註2
提速後CO值	Vol.%	0.3	參考圖例	汽缸配置圖	圖一
提速後Lambda值	λ	0.98-1.02	參考圖例	正時記號	圖二
火星塞	廠牌	NGK	參考圖例	CO調節	

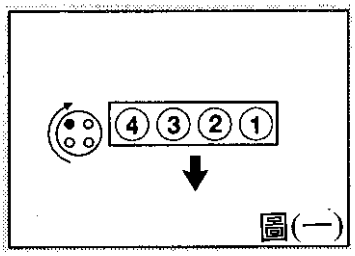

圖(一)

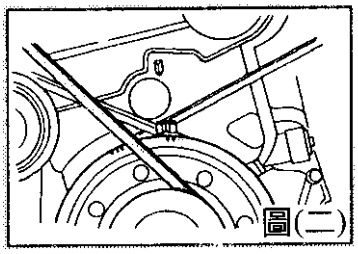
圖(二)

車型		CIVIC		型式	BKR6E-11
		1.6 VTEC	火星塞間隙	mm	1.1
		有觸媒	進氣門間隙	mm	0.18-0.22(冷車)
年份		1995-97	排氣門間隙	mm	0.23-0.27(冷車)
引擎型式		D16Y2	壓縮壓力	bar	
缸數	型式	4/OHC	油壓	bar/rpm	3.5/3000
輸出動力	KW(DIN hp) RPM	93(124)6500	機油規格	SAE(API)	15W/40(SG)
辛烷值	RON	95	齒輪油油品	SAE	10W/30-40
點火系統	類型	Map-i	自動變速箱油品	型式	Dexron-II
	觸發方式	分電盤	差速器油品	SAE	
燃油系統	型式	PGM-FI	燃油泵浦輸出壓力	bar	
空氣流量計	型式	進氣壓力式	無眞空調節油壓	bar	2.8-3.3
燃油電腦與點火電腦結合		有	眞空調節後油壓	bar	2.2-2.7
一次線圈電阻	歐姆	0.6-0.8	水溫感知器	歐姆/℃	200-400/80
二次線圈電阻	歐姆		RPM/TDC感知器電阻	歐姆	350-700
點火順序		1-3-4-2	噴油咀電阻	歐姆	10-13
分電盤(ECU)	料號		噴油咀開啓時間(熱車時)	ms/rpm	
基本正時	度數/rpm	16±2/750	怠速控制閥電阻	歐姆	
點火提前	度數/rpm	ECU控制	含氧感知器加熱電阻	歐姆	10-40
a.無眞空，無基本正時	度數/rpm		汽缸蓋 鎖緊方式	步驟1	29Nm
b.無眞空，有基本正時	度數/rpm			步驟2	72Nm
c.有眞空，有基本正時				步驟3	
怠速	rpm	750±50	主軸承 鎖緊方式	步驟1	25Nm
測量CO時油溫	℃	80		步驟2	51Nm
怠速時尾管CO值	Vol.%	0.1Max(不可調整)	連桿大端軸 承鎖緊方式	步驟1	16Nm
怠速時CO_2/O_2值	Vol.%	14.5-16/0.1-0.5		步驟2	31Nm
怠速時Hc值	ppm	100	凸輪軸上蓋		註2
測量CO提速值	rpm	2500-2800	參考圖例	汽缸配置圖	圖一
提速後CO值	Vol.%	0.3	參考圖例	正時記號	
提速後Lambda值	λ	0.98-1.02	參考圖例	CO調節	
火星塞	廠牌	NGK			

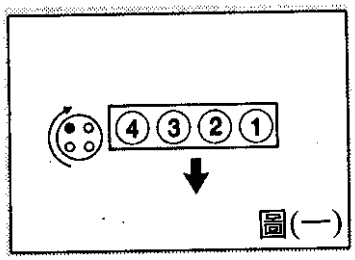

圖(一)

車型		CIVIC		型式	KJ16CR-L11
		1.6i VTEC	火星塞間隙	mm	1.0-1.1
		有觸媒	進氣門間隙	mm	0.18-0.27(冷車)
年份		1996-97	排氣門間隙	mm	0.23-0.27(冷車)
引擎型式		D16Y5	壓縮壓力	bar	9.3-13
缸數	型式	4/OHC	油壓	bar/rpm	3.4/3000
輸出動力	KW(DIN hp) RPM	84(114)6300	機油規格	SAE(API)	10W/40(SG)
辛烷值	RON	91	齒輪油油品	SAE	
點火系統	類型	Map-i	自動變速箱油品	型式	ATF(CVT)
	觸發方式	分電盤	差速器油品	SAE	
燃油系統	型式	PGM-FI	燃油泵浦輸出壓力	bar	
空氣流量計	型式	進氣壓力式	無眞空調節油壓	bar	2.6-3.1
燃油電腦與點火電腦結合		有	眞空調節後油壓	bar	2.0-2.5
一次線圈電阻	歐姆		水溫感知器	歐姆/℃	200-400/80
二次線圈電阻	歐姆		RPM/TDC感知器電阻	歐姆	350-700
點火順序		1-3-4-2	噴油咀電阻	歐姆	
分電盤(ECU)	料號		噴油咀開啓時間(熱車時)	ms/rpm	
基本正時	度數/rpm	12±2/700	怠速控制閥電阻	歐姆	16-28
點火提前	度數/rpm	ECU控制	含氧感知器加熱電阻	歐姆	
a.無眞空，無基本正時	度數/rpm		汽缸蓋 鎖緊方式	步驟1	20Nm
b.無眞空，有基本正時				步驟2	49Nm
c.有眞空，有基本正時	度數/rpm			步驟3	
怠速	rpm	700±50			
測量CO時油溫	℃	80	主軸承 鎖緊方式	步驟1	25Nm
怠速時尾管CO值	Vol.%	0.1Max(不可調整)		步驟2	51Nm
怠速時CO_2/O_2值	Vol.%	14.5-16/0.1-0.5	連桿大端軸 承鎖緊方式	步驟1	15Nm
怠速時Hc值	ppm	100		步驟2	31Nm
測量CO提速值	rpm	2500-2800	凸輪軸上蓋		註5
提速後CO值	Vol.%	0.3	參考圖例	汽缸配置圖	
提速後Lambda值	λ	0.98-1.02	參考圖例	正時記號	圖一
火星塞	廠牌	Nippon Denso	參考圖例	CO調節	

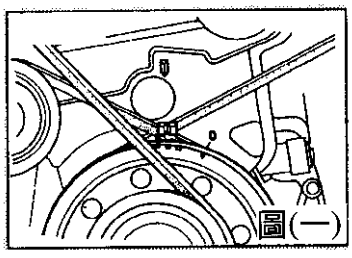

圖(一)

車型		CIVIC		型式	K20PR-L11
		1.6i VTEC	火星塞間隙	mm	1.0-1.1
		有觸媒	進氣門間隙	mm	0.15-0.19(冷車)
年份		1996-97	排氣門間隙	mm	0.17-0.21(冷車)
引擎型式		B16A2	壓縮壓力	bar	9.3-15.2
缸數	型式	4/DOHC	油壓	bar/rpm	3.4/3000
輸出動力	KW(DIN hp) RPM	116(158)7600	機油規格	SAE(API)	10W/40(SG)
辛烷值	RON	95	齒輪油油品	SAE	10W/30-40
點火系統	類型	Map-i	自動變速箱油品	型式	
	觸發方式	分電盤	差速器油品	SAE	
燃油系統	型式	PGM-FI	燃油泵浦輸出壓力	bar	
空氣流量計	型式	進氣壓力式	無眞空調節油壓	bar	2.7-3.2
燃油電腦與點火電腦結合		有	眞空調節後油壓	bar	2.1-2.6
一次線圈電阻	歐姆		水溫感知器	歐姆/℃	200-400/80
二次線圈電阻	歐姆		RPM/TDC感知器電阻	歐姆	350-700
點火順序		1-3-4-2	噴油咀電阻	歐姆	
分電盤(ECU)	料號		噴油咀開啓時間(熱車時)	ms/rpm	
基本正時	度數/rpm	16±2/750	怠速控制閥電阻	歐姆	16-28
點火提前	度數/rpm	ECU控制	含氧感知器加熱電阻	歐姆	
a.無眞空，無基本正時	度數/rpm		汽缸蓋 鎖緊方式	步驟1	29Nm
b.無眞空，有基本正時				步驟2	83Nm
c.有眞空，有基本正時	度數/rpm			步驟3	
怠速	rpm	750±50	主軸承 鎖緊方式	步驟1	38Nm
測量CO時油溫	℃	80		步驟2	76Nm
怠速時尾管CO值	Vol.%	0.1Max(不可調整)	連桿大端軸 承鎖緊方式	步驟1	20Nm
怠速時CO_2/O_2值	Vol.%	14.5-16/0.1-0.5		步驟2	40Nm
怠速時Hc值	ppm	100	凸輪軸上蓋		註6
測量CO提速值	rpm	2500-2800	參考圖例	汽缸配置圖	圖一
提速後CO值	Vol.%	0.3	參考圖例	正時記號	圖二
提速後Lambda值	λ	0.98-1.02	參考圖例	CO調節	
火星塞	廠牌	Nippon Denso			

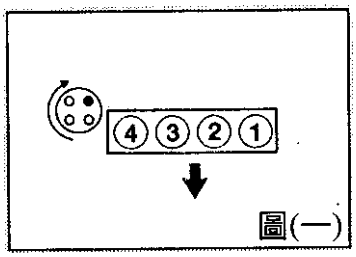

圖(一)

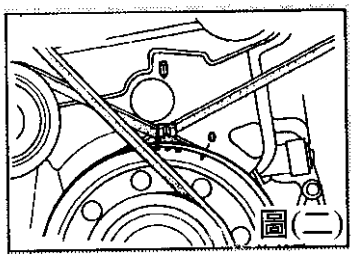
圖(二)

車型		CIVIC		型式	BCPR6E-11
		Shuttle 4×4	火星塞間隙	mm	1.1
			進氣門間隙	mm	0.17-0.22(冷車)
年份		1988-91	排氣門間隙	mm	0.22-0.27(冷車)
引擎型式		D16A7	壓縮壓力	bar	9.3-12.7
缸數	型式	4/OHC	油壓	bar/rpm	4.7/3000
輸出動力	KW(DIN hp) RPM	80(110)6300	機油規格	SAE(API)	15W/40(SF)
辛烷值	RON	95	齒輪油油品	SAE	15W/40
點火系統	類型	Map-i	自動變速箱油品	型式	
	觸發方式	分電盤	差速器油品	SAE	80W/90
燃油系統	型式	PGM-FI	燃油泵浦輸出壓力	bar	
空氣流量計	型式	進氣壓力式	無負空調節油壓	bar	2.8-3.3
燃油電腦與點火電腦結合		有	負空調節後油壓	bar	2.15-2.65
一次線圈電阻	歐姆	0.4-0.5	水溫感知器	歐姆/℃	
二次線圈電阻	歐姆	9440-14160	RPM/TDC感知器電阻	歐姆	350-550
點火順序		1-3-4-2	噴油咀電阻	歐姆	1.5-2.5
分電盤(ECU)	料號		噴油咀開啓時間(熱車時)	ms/rpm	
基本正時	度數/rpm	18±2/750	怠速控制閥電阻	歐姆	8-15
點火提前	度數/rpm	ECU控制	含氧感知器加熱電阻	歐姆	
a.無負空，無基本正時	度數/rpm		汽缸蓋鎖緊方式	步驟1	30Nm
b.無負空，有基本正時				步驟2	68Nm
c.有負空，有基本正時	度數/rpm			步驟3	
怠速	rpm	750±50	主軸承鎖緊方式	步驟1	26Nm
測量CO時油溫	℃	60		步驟2	53Nm
怠速時尾管CO值	Vol.%	1.0±1.0	連桿大端軸承鎖緊方式	步驟1	16Nm
怠速時CO_2/O_2值	Vol.%	13-16/0.5-2.0		步驟2	32Nm
怠速時Hc值	ppm	300	凸輪軸上蓋		註2
測量CO提速值	rpm		參考圖例	汽缸配置圖	圖一
提速後CO值	Vol.%		參考圖例	正時記號	圖二
提速後Lambda值	λ		參考圖例	CO調節	
火星塞	廠牌	NGK			

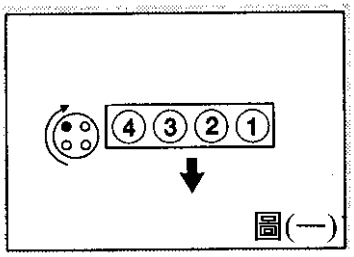

圖(一)

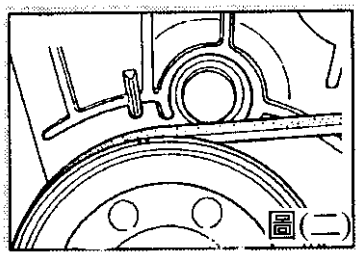
圖(二)

車型		Ballade		型式	BPR6EY-11
		1.5i	火星塞間隙	mm	1.1
			進氣門間隙	mm	0.17-0.22(冷車)
年份		1987-89	排氣門間隙	mm	0.22-0.27(冷車)
引擎型式		EW3	壓縮壓力	bar	11-13
缸數	型式	4/OHC	油壓	bar/rpm	
輸出動力	KW(DIN hp) RPM	74(100)5750	機油規格	SAE(API)	10W/30(SF)
辛烷值	RON	91	齒輪油油品	SAE	15W/40
點火系統	類型	Trans-i	自動變速箱油品	型式	Dexron-II
	觸發方式	分電盤	差速器油品	SAE	
燃油系統	型式	PGM-FI	燃油泵浦輸出壓力	bar	
空氣流量計	型式	進氣壓力式	無負空調節油壓	bar	
燃油電腦與點火電腦結合		有	負空調節後油壓	bar	2.35-2.75
一次線圈電阻	歐姆	1.24-1.46	水溫感知器	歐姆/℃	
二次線圈電阻	歐姆	8000-12000	RPM/TDC感知器電阻	歐姆	
點火順序		1-3-4-2	噴油咀電阻	歐姆	
分電盤(ECU)	料號	TD-03J	噴油咀開啓時間(熱車時)	ms/rpm	
基本正時	度數/rpm	16±2/850	怠速控制閥電阻	歐姆	
點火提前	度數/rpm	0-4/1200(a)	含氧感知器加熱電阻	歐姆	
a.無負空，無基本正時	度數/rpm	14-18/3100(a)	汽缸蓋 鎖緊方式	步驟1	30Nm
b.無負空，有基本正時				步驟2	60Nm
c.有負空，有基本正時	度數/rpm	19-23/5500(a)		步驟3	
怠速	rpm	800-900	主軸承 鎖緊方式	步驟1	25Nm
測量CO時油溫	℃	60		步驟2	50Nm
怠速時尾管CO值	Vol.%	1.5Max	連桿大端軸 承鎖緊方式	步驟1	14Nm
怠速時CO_2/O_2值	Vol.%	13-16/0.5-2.0		步驟2	28Nm
怠速時Hc值	ppm	300	凸輪軸上蓋		
測量CO提速值	rpm		參考圖例	汽缸配置圖	圖一
提速後CO值	Vol.%		參考圖例	正時記號	圖二
提速後Lambda值	λ		參考圖例	CO調節	圖三
火星塞	廠牌	NGK			

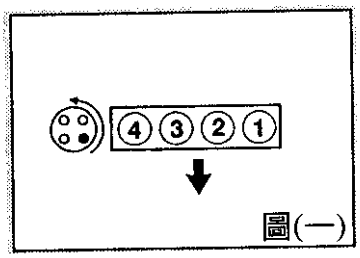

圖(一)

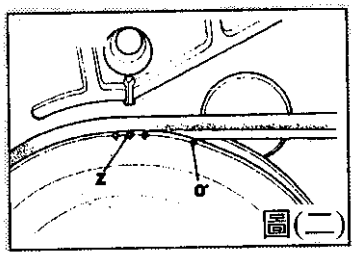
圖(二)

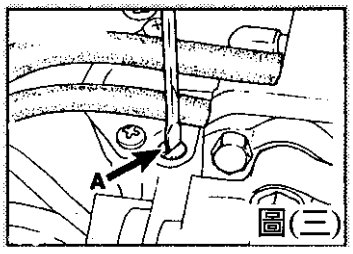

圖(三)

車型		Integra		型式	BCPR6E-11
		1.6i	火星塞間隙	mm	1.1
			進氣門間隙	mm	0.13-0.17(冷車)
年份		1988-89	排氣門間隙	mm	0.15-0.19(冷車)
引擎型式		D16A2	壓縮壓力	bar	
缸數	型式	4/DOHC	油壓	bar/rpm	4.1-5.4/3000
輸出動力	KW(DIN hp) RPM	92(125)6500	機油規格	SAE(API)	10W/30(SF)
辛烷值	RON	95	齒輪油油品	SAE	10W/30(SF)
點火系統	類型	Trans-i	自動變速箱油品	型式	10W/30-40
	觸發方式	分電盤	差速器油品	SAE	Dexron-II
燃油系統	型式	PGM-FI	燃油泵浦輸出壓力	bar	
空氣流量計	型式	進氣壓力式	無眞空調節油壓	bar	
燃油電腦與點火電腦結合		無	眞空調節後油壓	bar	2.5
一次線圈電阻	歐姆	1.24-1.46	水溫感知器	歐姆/℃	
二次線圈電阻	歐姆	8000-12000	RPM/TDC感知器電阻	歐姆	650-850
點火順序		1-3-4-2	噴油咀電阻	歐姆	1.5-2.5
分電盤(ECU)	料號		噴油咀開啓時間(熱車時)	ms/rpm	
基本正時	度數/rpm	20±2/800	怠速控制閥電阻	歐姆	8-15
點火提前	度數/rpm		含氧感知器加熱電阻	歐姆	
a.無眞空，無基本正時	度數/rpm		汽缸蓋 鎖緊方式	步驟1	30Nm
b.無眞空，有基本正時				步驟2	66Nm
c.有眞空，有基本正時	度數/rpm			步驟3	
怠速	rpm	800±50			
測量CO時油溫	℃	60	主軸承 鎖緊方式	步驟1	30Nm
怠速時尾管CO值	Vol.%	0.1		步驟2	63Nm
怠速時CO_2/O_2值	Vol.%	13-16/0.5-2.0	連桿大端軸 承鎖緊方式	步驟1	16Nm
怠速時Hc值	ppm	300		步驟2	32Nm
測量CO提速值	rpm		凸輪軸上蓋		12Nm
提速後CO值	Vol.%		參考圖例	汽缸配置圖	
提速後Lambda值	λ		參考圖例	正時記號	圖一
火星塞	廠牌	NGK	參考圖例	CO調節	

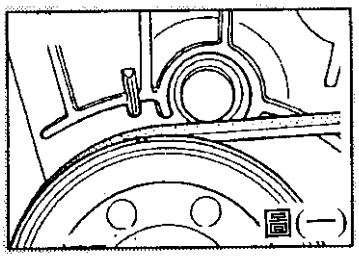
圖(一)

車型		Concerto		型式	BCPR6E-11
		1.5i	火星塞間隙	mm	1.1
		有觸媒	進氣門間隙	mm	0.17-0.22(冷車)
年份		1990-95	排氣門間隙	mm	0.22-0.27(冷車)
引擎型式		D15B2	壓縮壓力	bar	9.3-12.7
缸數	型式	4/OHC	油壓	bar/rpm	3.4/3000
輸出動力	KW(DIN hp) RPM	66(90)6000	機油規格	SAE(API)	10W/30(SG)
辛烷值	RON	91	齒輪油油品	SAE	10W/40
點火系統	類型	Map-i	自動變速箱油品	型式	Dexron-II
	觸發方式	分電盤	差速器油品	SAE	
燃油系統	型式	PGM-FI	燃油泵浦輸出壓力	bar	
空氣流量計	型式	進氣壓力式	無眞空調節油壓	bar	2.45-2.55
燃油電腦與點火電腦結合		有	眞空調節後油壓	bar	2.05-2.45
一次線圈電阻	歐姆	0.3-0.5	水溫感知器	歐姆/℃	
二次線圈電阻	歐姆	9440-14160	RPM/TDC感知器電阻	歐姆	350-550
點火順序		1-3-4-2	噴油咀電阻	歐姆	註4
分電盤(ECU)	料號		噴油咀開啓時間(熱車時)	ms/rpm	
基本正時	度數/rpm	18±2/800	怠速控制閥電阻	歐姆	8-15
點火提前	度數/rpm	ECU控制	含氧感知器加熱電阻	歐姆	
a.無眞空，無基本正時	度數/rpm		汽缸蓋鎖緊方式	步驟1	30Nm
b.無眞空，有基本正時				步驟2	65Nm
c.有眞空，有基本正時	度數/rpm			步驟3	
怠速	rpm	800±50	主軸承鎖緊方式	步驟1	26Nm
測量CO時油溫	℃	80		步驟2	53Nm
怠速時尾管CO值	Vol.%	0.1Max(不可調整)	連桿大端軸承鎖緊方式	步驟1	16Nm
怠速時CO_2/O_2值	Vol.%	14.5-16/0.1-0.5		步驟2	32Nm
怠速時Hc值	ppm	100			
測量CO提速值	rpm	2800-3100	凸輪軸上蓋		註2
提速後CO值	Vol.%	0.3	參考圖例	汽缸配置圖	圖一
提速後Lambda值	λ	0.97-1.03	參考圖例	正時記號	
火星塞	廠牌	NGK	參考圖例	CO調節	圖二

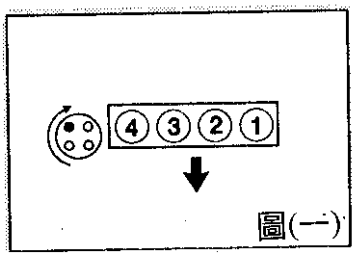

圖(一)

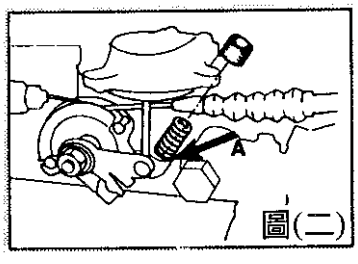

圖(二)

車型		Concetro		型式	BCPR6E-11
		1.6i	火星塞間隙	mm	1.1
			進氣門間隙	mm	0.12-0.17(冷車)
年份		1990-94	排氣門間隙	mm	0.14-0.19(冷車)
引擎型式		D16A9	壓縮壓力	bar	9.3-13.2
缸數	型式	4/DOHC	油壓	bar/rpm	3.4/3000
輸出動力	KW(DIN hp) RPM	96(130)6800	機油規格	SAE(API)	10W/30(SG)
辛烷值	RON	95	齒輪油油品	SAE	10W/40
點火系統	類型	Map-i	自動變速箱油品	型式	Dexron-II
	觸發方式	分電盤	差速器油品	SAE	
燃油系統	型式	PGM-FI	燃油泵浦輸出壓力	bar	
空氣流量計	型式	進氣壓力式	無真空調節油壓	bar	
燃油電腦與點火電腦結合		有	真空調節後油壓	bar	2.5
一次線圈電阻	歐姆	0.3-0.5	水溫感知器	歐姆/℃	
二次線圈電阻	歐姆	9440-14160	RPM/TDC感知器電阻	歐姆	700-1000
點火順序		1-3-4-2	噴油咀電阻	歐姆	1.5-2.5
分電盤(ECU)	料號		噴油咀開啓時間(熱車時)	ms/rpm	
基本正時	度數/rpm	16±2/800	怠速控制閥電阻	歐姆	8-15
點火提前	度數/rpm	ECU控制	含氧感知器加熱電阻	歐姆	
a.無真空，無基本正時	度數/rpm		汽缸蓋鎖緊方式	步驟1	30Nm
b.無真空，有基本正時				步驟2	68Nm
c.有真空，有基本正時	度數/rpm			步驟3	
怠速	rpm	800±50			
測量CO時油溫	℃	60	主軸承鎖緊方式	步驟1	36Nm
怠速時尾管CO值	Vol.%	0.2-1.0		步驟2	67Nm
怠速時CO_2/O_2值	Vol.%	13-16/0.5-2.0	連桿大端軸承鎖緊方式	步驟1	16Nm
怠速時Hc值	ppm	300		步驟2	32Nm
測量CO提速值	rpm		凸輪軸上蓋		12Nm
提速後CO值	Vol.%		參考圖例	汽缸配置圖	
提速後Lambda值	λ		參考圖例	正時記號	圖一
火星塞	廠牌	NGK	參考圖例	CO調節	圖二

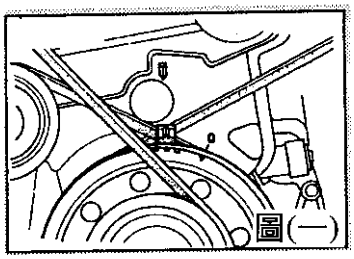
圖(一)

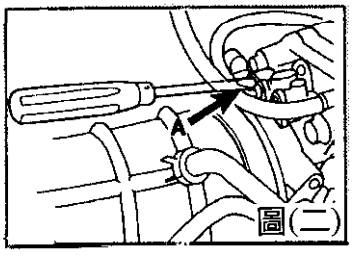

圖(二)

車型		Concerto		型式	BCPR6E-11
		1.6	火星塞間隙	mm	1.1
		有觸媒	進氣門間隙	mm	0.17-0.22(冷車)
年份		1990-95	排氣門間隙	mm	0.22-0.27(冷車)
引擎型式		D16Z2	壓縮壓力	bar	9.3-12.7
缸數	型式	4/OHC	油壓	bar/rpm	3.4/3000
輸出動力	KW(DIN hp) RPM	80(109)6300	機油規格	SAE(API)	10W/30(SG)
辛烷值	RON	91	齒輪油油品	SAE	10W/40
點火系統	類型	Map-i	自動變速箱油品	型式	Dexron-II
	觸發方式	分電盤	差速器油品	SAE	
燃油系統	型式	PGM-FI	燃油泵浦輸出壓力	bar	
空氣流量計	型式	進氣壓力式	無眞空調節油壓	bar	
燃油電腦與點火電腦結合		有	眞空調節後油壓	bar	2.5
一次線圈電阻	歐姆	0.3-0.5	水溫感知器	歐姆/℃	200-400/80
二次線圈電阻	歐姆	9440-14160	RPM/TDC感知器電阻	歐姆	350-550
點火順序		1-3-4-2	噴油咀電阻	歐姆	1.5-2.5
分電盤(ECU)	料號		噴油咀開啓時間(熱車時)	ms/rpm	
基本正時	度數/rpm	18±2/780	怠速控制閥電阻	歐姆	8-15
點火提前	度數/rpm	ECU控制	含氧感知器加熱電阻	歐姆	
a.無眞空，無基本正時	度數/rpm		汽缸蓋 鎖緊方式	步驟1	30Nm
b.無眞空，有基本正時				步驟2	65Nm
c.有眞空，有基本正時	度數/rpm			步驟3	
怠速	rpm	780±50			
測量CO時油溫	℃	80	主軸承 鎖緊方式	步驟1	38Nm
怠速時尾管CO值	Vol.%	0.1Max(不可調整)		步驟2	67Nm
怠速時CO_2/O_2值	Vol.%	14.5-16/0.1-0.5	連桿大端軸 承鎖緊方式	步驟1	16Nm
怠速時Hc值	ppm	100		步驟2	32Nm
測量CO提速值	rpm	2800-3100	凸輪軸上蓋		註2
提速後CO值	Vol.%	0.3	參考圖例	汽缸配置圖	圖一
提速後Lambda值	λ	0.97-1.03	參考圖例	正時記號	圖二
火星塞	廠牌	NGK	參考圖例	CO調節	圖三

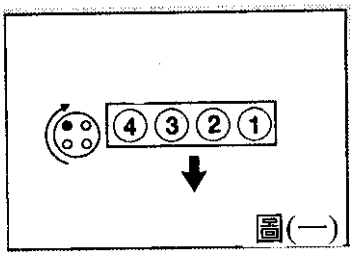

圖(一)

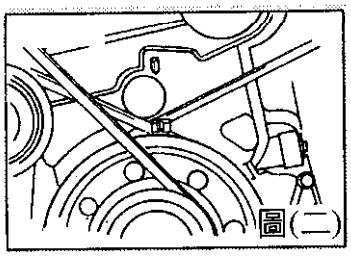
圖(二)

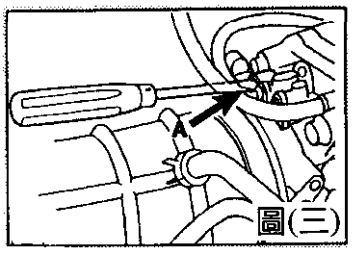
圖(三)

車型		Concetro		型式	BCPR6E-11
		1.6i	火星塞間隙	mm	1.1
		有觸媒	進氣門間隙	mm	0.12-0.17(冷車)
年份		1990-95	排氣門間隙	mm	0.14-0.19(冷車)
引擎型式		D16A8	壓縮壓力	bar	9.3-13.2
缸數	型式	4/DOHC	油壓	bar/rpm	3.4/3000
輸出動力	KW(DIN hp) RPM	91(130)6800	機油規格	SAE(API)	10W/30(SG)
辛烷值	RON	95	齒輪油油品	SAE	10W/40
點火系統	類型	Map-i	自動變速箱油品	型式	Dexron-II
	觸發方式	分電盤	差速器油品	SAE	
燃油系統	型式	PGM-FI	燃油泵浦輸出壓力	bar	
空氣流量計	型式	進氣壓力式	無眞空調節油壓	bar	
燃油電腦與點火電腦結合		有	眞空調節後油壓	bar	2.5
一次線圈電阻	歐姆	0.3-0.5	水溫感知器	歐姆/℃	200-400/80
二次線圈電阻	歐姆	9440-14160	RPM/TDC感知器電阻	歐姆	350-550
點火順序		1-3-4-2	噴油咀電阻	歐姆	1.5-2.5
分電盤(ECU)	料號		噴油咀開啓時間(熱車時)	ms/rpm	
基本正時	度數/rpm	16±2/800	怠速控制閥電阻	歐姆	8-15
點火提前	度數/rpm	ECU控制	含氧感知器加熱電阻	歐姆	
a.無眞空，無基本正時 b.無眞空，有基本正時	度數/rpm		汽缸蓋 鎖緊方式	步驟1	30Nm
c.有眞空，有基本正時	度數/rpm			步驟2	68Nm
怠速	rpm	800±50		步驟3	
測量CO時油溫	℃	80	主軸承 鎖緊方式	步驟1	33Nm
怠速時尾管CO值	Vol.%	0.1Max(不可調整)		步驟2	67Nm
怠速時CO_2/O_2值	Vol.%	14.5-16/0.1-0.5	連桿大端軸 承鎖緊方式	步驟1	16Nm
怠速時Hc值	ppm	100		步驟2	32Nm
測量CO提速值	rpm	2300-2700	凸輪軸上蓋		12Nm
提速後CO值	Vol.%	0.3	參考圖例	汽缸配置圖	
提速後Lambda值	λ	0.97-1.03	參考圖例	正時記號	圖一
火星塞	廠牌	NGK	參考圖例	CO調節	圖二

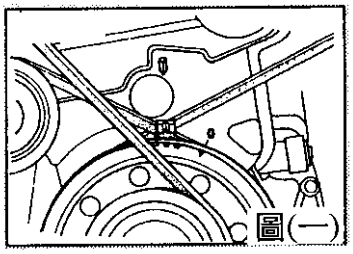
圖(一)

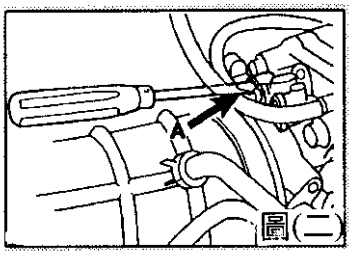

圖(二)

車型		Accord		型式	BPR6EY-11
		2.0i	火星塞間隙	mm	1.1
			進氣門間隙	mm	0.12-0.17(冷車)
年份		1986-90	排氣門間隙	mm	0.25-0.30(冷車)
引擎型式		A20A4	壓縮壓力	bar	10.5-12.5
缸數	型式	4/OHC	油壓	bar/rpm	3.8-4.6/3000
輸出動力	KW(DIN hp) RPM	90(122)5500	機油規格	SAE(API)	10W/40(SF)
辛烷值	RON	98/95	齒輪油油品	SAE	10W/30-40
點火系統	類型	Trans-i	自動變速箱油品	型式	Dexron-II
	觸發方式	分電盤	差速器油品	SAE	
燃油系統	型式	PGM-FI	燃油泵浦輸出壓力	bar	
空氣流量計	型式	進氣壓力式	無眞空調節油壓	bar	
燃油電腦與點火電腦結合		有	眞空調節後油壓	bar	2.35-2.75
一次線圈電阻	歐姆	1.2-1.5	水溫感知器	歐姆/℃	200-350/80
二次線圈電阻	歐姆	11000-11500	RPM/TDC感知器電阻	歐姆	650-850
點火順序		1-3-4-2	噴油咀電阻	歐姆	1.5-2.5
分電盤(ECU)	料號		噴油咀開啓時間(熱車時)	ms/rpm	
基本正時	度數/rpm	15/750	怠速控制閥電阻	歐姆	
點火提前 a.無眞空，無基本正時	度數/rpm		含氧感知器加熱電阻	歐姆	
b.無眞空，有基本正時	度數/rpm		汽缸蓋 鎖緊方式	步驟1	30Nm
c.有眞空，有基本正時	度數/rpm			步驟2	68Nm
怠速	rpm	750±50		步驟3	
測量CO時油溫	℃	60	主軸承 鎖緊方式	步驟1	34Nm
怠速時尾管CO值	Vol.%	1.0±1.0		步驟2	68Nm
怠速時CO_2/O_2值	Vol.%	13-16/0.5-2.0	連桿大端軸 承鎖緊方式	步驟1	16Nm
怠速時Hc值	ppm	300		步驟2	32Nm
測量CO提速值	rpm		凸輪軸上蓋		註2
提速後CO值	Vol.%		參考圖例	汽缸配置圖	圖一
提速後Lambda值	λ		參考圖例	正時記號	圖二
火星塞	廠牌	NGK	參考圖例	CO調節	

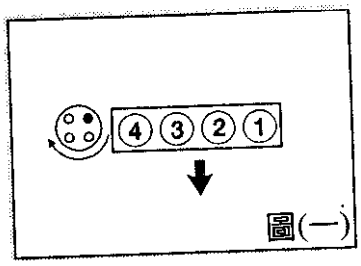

圖(一)

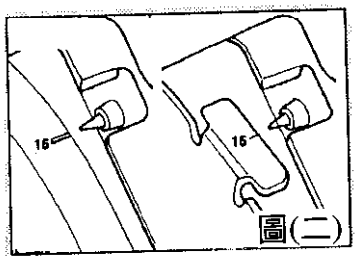

圖(二)

車型		Accord		型式	BCPR6E-11
		2.0i	火星塞間隙	mm	1.1
			進氣門間隙	mm	0.08-0.12(冷車)
年份		1987-90	排氣門間隙	mm	0.16-0.20(冷車)
引擎型式		B20A2	壓縮壓力	bar	10.5-12.5
缸數	型式	4/DOHC	油壓	bar/rpm	4.8-5.7/3000
輸出動力	KW(DIN hp) RPM	101(137)6000	機油規格	SAE(API)	10W/30(SF)
辛烷值	RON	95	齒輪油油品	SAE	10W/30-40
點火系統	類型	Map-i	自動變速箱油品	型式	
	觸發方式	分電盤	差速器油品	SAE	
燃油系統	型式	PGM-FI	燃油泵浦輸出壓力	bar	
空氣流量計	型式	進氣壓力式	無眞空調節油壓	bar	
燃油電腦與點火電腦結合		有	眞空調節後油壓	bar	2.35-2.75
一次線圈電阻	歐姆	1.2-1.5	水溫感知器	歐姆/℃	220-350/80
二次線圈電阻	歐姆	11000-11500	RPM/TDC感知器電阻	歐姆	650-850
點火順序		1-3-4-2	噴油咀電阻	歐姆	1.5-2.5
分電盤(ECU)	料號		噴油咀開啓時間(熱車時)	ms/rpm	
基本正時	度數/rpm	15±2/800	怠速控制閥電阻	歐姆	
點火提前	度數/rpm	ECU控制	含氧感知器加熱電阻	歐姆	
a.無眞空，無基本正時	度數/rpm		汽缸蓋 鎖緊方式	步驟1	30Nm
b.無眞空，有基本正時					
c.有眞空，有基本正時	度數/rpm			步驟2	68Nm
怠速	rpm	800±50		步驟3	
測量CO時油溫	℃	60	主軸承 鎖緊方式	步驟1	34Nm
怠速時尾管CO值	Vol.%	1.0±1.0		步驟2	68Nm
怠速時CO_2/O_2值	Vol.%	13-16/0.5-2.0	連桿大端軸 承鎖緊方式	步驟1	23Nm
怠速時Hc值	ppm	300		步驟2	45Nm
測量CO提速值	rpm		凸輪軸上蓋		12Nm
提速後CO值	Vol.%		參考圖例	汽缸配置圖	
提速後Lambda值	λ		參考圖例	正時記號	圖一
火星塞	廠牌	NGK	參考圖例	CO調節	圖二

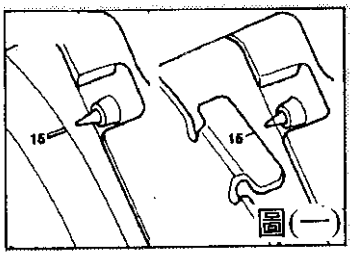

圖(一)

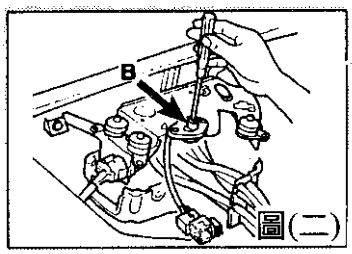

圖(二)

車型		Accord		型式	BCPR6E-11
		2.0i	火星塞間隙	mm	1.1
		有觸媒	進氣門間隙	mm	0.08-0.12(冷車)
年份		1987-90	排氣門間隙	mm	0.16-0.20(冷車)
引擎型式		B20A8	壓縮壓力	bar	10.5-12.5
缸數	型式	4/DOHC	油壓	bar/rpm	4.8-5.7/3000
輸出動力	KW(DIN hp) RPM	98(133)6000	機油規格	SAE(API)	10W/30(SF)
辛烷值	RON	95	齒輪油油品	SAE	10W/30-40
點火系統	類型	Map-i	自動變速箱油品	型式	
	觸發方式	分電盤	差速器油品	SAE	
燃油系統	型式	PGM-FI	燃油泵浦輸出壓力	bar	
空氣流量計	型式	進氣壓力式	無眞空調節油壓	bar	2.35-2.75
燃油電腦與點火電腦結合		有	眞空調節後油壓	bar	
一次線圈電阻	歐姆	1.2-1.5	水溫感知器	歐姆/℃	220-350/80
二次線圈電阻	歐姆	11000-11500	RPM/TDC感知器電阻	歐姆	650-850
點火順序		1-3-4-2	噴油咀電阻	歐姆	1.5-2.5
分電盤(ECU)	料號		噴油咀開啓時間(熱車時)	ms/rpm	
基本正時	度數/rpm	15±2/800	怠速控制閥電阻	歐姆	
點火提前	度數/rpm	ECU控制	含氧感知器加熱電阻	歐姆	
a.無眞空，無基本正時	度數/rpm		汽缸蓋鎖緊方式	步驟1	30Nm
b.無眞空，有基本正時				步驟2	68Nm
c.有眞空，有基本正時	度數/rpm			步驟3	
怠速	rpm	800±50	主軸承鎖緊方式	步驟1	34Nm
測量CO時油溫	℃	80		步驟2	68Nm
怠速時尾管CO值	Vol.%	0.1Max(不可調整)	連桿大端軸承鎖緊方式	步驟1	23Nm
怠速時CO_2/O_2值	Vol.%	14.5-16/0.1-0.5		步驟2	45Nm
怠速時Hc值	ppm	100			
測量CO提速值	rpm	2300-2700	凸輪軸上蓋		10Nm
提速後CO值	Vol.%	0.3	參考圖例	汽缸配置圖	圖一
提速後Lambda值	λ	0.97-1.03	參考圖例	正時記號	圖二
火星塞	廠牌	NGK	參考圖例	CO調節	圖三

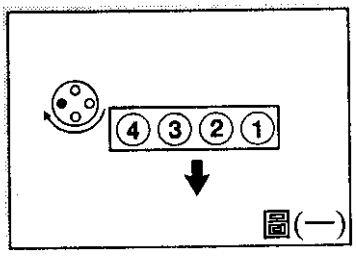

圖(一)

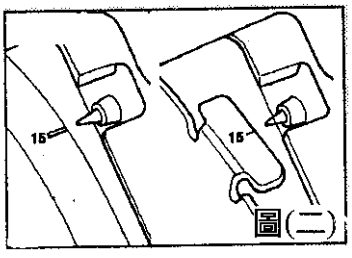

圖(二)

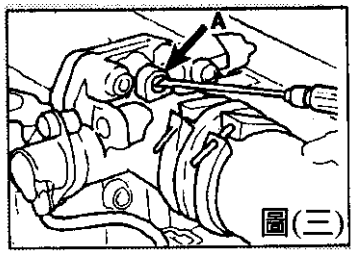

圖(三)

車型		Accord		型式	ZFR6F-11
		2.0i	火星塞間隙	mm	1.1
			進氣門間隙	mm	0.24-0.28(冷車)
年份		1990-93	排氣門間隙	mm	0.28-0.32(冷車)
引擎型式		F20A5	壓縮壓力	bar	9.3-12.3
缸數	型式	4/OHC	油壓	bar/rpm	3.4/3000
輸出動力	KW(DIN hp) RPM	99(135)5400	機油規格	SAE(API)	10W/30(SF)
辛烷值	RON	95	齒輪油油品	SAE	10W/30-40
點火系統	類型	Map-i	自動變速箱油品	型式	Dexron II
	觸發方式	分電盤	差速器油品	SAE	
燃油系統	型式	PGM-FI	燃油泵浦輸出壓力	bar	
空氣流量計	型式	進氣壓力式	無眞空調節油壓	bar	2.45-3.05
燃油電腦與點火電腦結合		有	眞空調節後油壓	bar	1.85-2.45
一次線圈電阻	歐姆	0.6-0.8	水溫感知器	歐姆/℃	220-350/80
二次線圈電阻	歐姆	12900-19300	RPM/TDC感知器電阻	歐姆	350-700
點火順序		1-3-4-2	噴油咀電阻	歐姆	1.5-2.5
分電盤(ECU)	料號		噴油咀開啓時間(熱車時)	ms/rpm	
基本正時	度數/rpm	15±2/770	怠速控制閥電阻	歐姆	8-15
點火提前	度數/rpm	ECU控制	含氧感知器加熱電阻	歐姆	
a.無眞空，無基本正時	度數/rpm		汽缸蓋鎖緊方式	步驟1	40Nm
b.無眞空，有基本正時				步驟2	70Nm
c.有眞空，有基本正時	度數/rpm			步驟3	108Nm
怠速	rpm	770±50	主軸承鎖緊方式	步驟1	35Nm
測量CO時油溫	℃	60		步驟2	75Nm
怠速時尾管CO值	Vol.%	1.0±1.0	連桿大端軸承鎖緊方式	步驟1	16Nm
怠速時CO_2/O_2值	Vol.%	13-16/0.5-2.0		步驟2	32Nm
怠速時Hc值	ppm	300	凸輪軸上蓋		註2
測量CO提速值	rpm		參考圖例	汽缸配置圖	
提速後CO值	Vol.%		參考圖例	正時記號	圖一
提速後Lambda值	λ		參考圖例	CO調節	圖二
火星塞	廠牌	NGK			

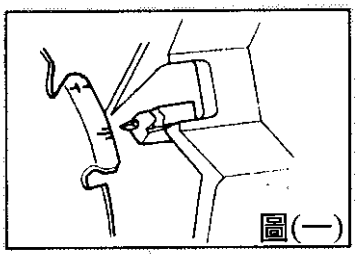
圖(一)

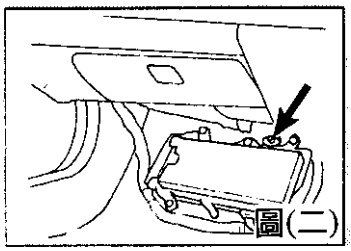
圖(二)

車型		Accord		型式	ZFR6F-11
		2.0i	火星塞間隙	mm	1.1
		有觸媒	進氣門間隙	mm	0.24-0.28(冷車)
年份		1990-93	排氣門間隙	mm	0.28-0.32(冷車)
引擎型式		F20A4	壓縮壓力	bar	9.3-12.3
缸數	型式	4/OHC	油壓	bar/rpm	3.4/3000
輸出動力	KW(DIN hp) RPM	99(135)5400	機油規格	SAE(API)	10W/30(SF)
辛烷值	RON	95	齒輪油油品	SAE	10W/30-40
點火系統	類型	Map-i	自動變速箱油品	型式	Dexron II
	觸發方式	分電盤	差速器油品	SAE	
燃油系統	型式	PGM-FI	燃油泵浦輸出壓力	bar	
空氣流量計	型式	進氣壓力式	無負空調節油壓	bar	2.45-3.05
燃油電腦與點火電腦結合		有	負空調節後油壓	bar	1.85-2.45
一次線圈電阻	歐姆	0.6-0.8	水溫感知器	歐姆/℃	200-300/80
二次線圈電阻	歐姆	12900-19300	RPM/TDC感知器電阻	歐姆	350-700
點火順序		1-3-4-2	噴油咀電阻	歐姆	1.5-2.5
分電盤(ECU)	料號		噴油咀開啓時間(熱車時)	ms/rpm	
基本正時	度數/rpm	15±2/770	怠速控制閥電阻	歐姆	8-15
點火提前	度數/rpm	ECU控制	含氧感知器加熱電阻	歐姆	10-40
a.無負空，無基本正時	度數/rpm		汽缸蓋 鎖緊方式	步驟1	40Nm
b.無負空，有基本正時					
c.有負空，有基本正時	度數/rpm			步驟2	70Nm
怠速	rpm	770±50		步驟3	108Nm
測量CO時油溫	℃	80	主軸承 鎖緊方式	步驟1	35Nm
怠速時尾管CO值	Vol.%	0.1Max(不可調整)		步驟2	75Nm
怠速時CO_2/O_2值	Vol.%	14.5-16/0.1-0.5	連桿大端軸 承鎖緊方式	步驟1	16Nm
怠速時Hc值	ppm	100		步驟2	32Nm
測量CO提速值	rpm	2300-2700	凸輪軸上蓋		註2
提速後CO值	Vol.%	0.3	參考圖例	汽缸配置圖	
提速後Lambda值	λ	0.97-1.03	參考圖例	正時記號	圖一
火星塞	廠牌	NGK	參考圖例	CO調節	圖二

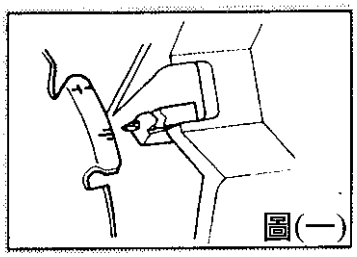
圖(一)

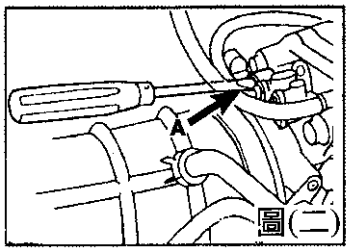

圖(二)

車型		Accord		型式	ZFR6F-11
		2.0i	火星塞間隙	mm	1.1
		有觸媒	進氣門間隙	mm	0.23-0.28(冷車)
年份		1991-93	排氣門間隙	mm	0.27-0.32(冷車)
引擎型式		F20A8	壓縮壓力	bar	9.3-12.3
缸數	型式	4/OHC	油壓	bar/rpm	3.4/3000
輸出動力	KW(DIN hp) RPM	98(133)5400	機油規格	SAE(API)	10W/30(SF)
辛烷值	RON	95	齒輪油油品	SAE	10W/30-40
點火系統	類型	Map-i	自動變速箱油品	型式	Dexron II
	觸發方式	分電盤	差速器油品	SAE	
燃油系統	型式	PGM-FI	燃油泵浦輸出壓力	bar	
空氣流量計	型式	進氣壓力式	無眞空調節油壓	bar	2.7-3.2
燃油電腦與點火電腦結合		有	眞空調節後油壓	bar	2.4-2.8
一次線圈電阻	歐姆	0.6-0.8	水溫感知器	歐姆/℃	200-300/80
二次線圈電阻	歐姆	12800-19200	RPM/TDC感知器電阻	歐姆	350-700
點火順序		1-3-4-2	噴油咀電阻	歐姆	1.5-2.5
分電盤(ECU)	料號		噴油咀開啓時間(熱車時)	ms/rpm	
基本正時	度數/rpm	15±2/770	怠速控制閥電阻	歐姆	8-15
點火提前	度數/rpm	ECU控制	含氧感知器加熱電阻	歐姆	10-40
a.無眞空，無基本正時	度數/rpm		汽缸蓋鎖緊方式	步驟1	40Nm
b.無眞空，有基本正時				步驟2	70Nm
c.有眞空，有基本正時	度數/rpm			步驟3	108Nm
怠速	rpm	770±50	主軸承鎖緊方式	步驟1	35Nm
測量CO時油溫	℃	80		步驟2	75Nm
怠速時尾管CO值	Vol.%	0.1Max(不可調整)	連桿大端軸承鎖緊方式	步驟1	16Nm
怠速時CO_2/O_2值	Vol.%	14.5-16/0.1-0.5		步驟2	32Nm
怠速時Hc值	ppm	100	凸輪軸上蓋		註2
測量CO提速值	rpm	2300-2700	參考圖例	汽缸配置圖	圖一
提速後CO值	Vol.%	0.3	參考圖例	正時記號	圖二
提速後Lambda值	λ	0.97-1.03	參考圖例	CO調節	圖三
火星塞	廠牌	NGK			

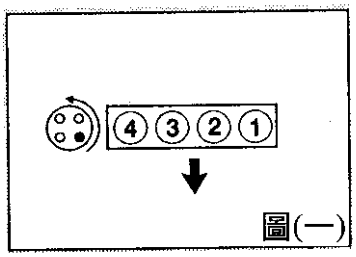

圖(一)

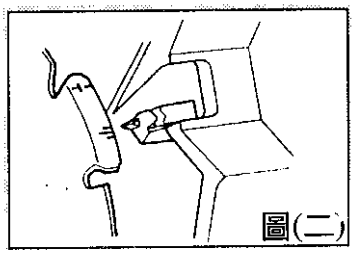
圖(二)

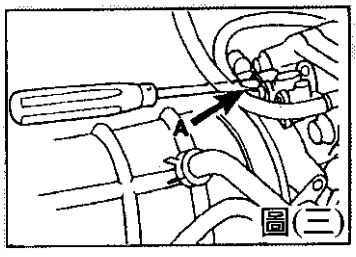
圖(三)

車型		Accord Coupe		型式	ZFR6F-11
		2.0i	火星塞間隙	mm	1.1
		有觸媒	進氣門間隙	mm	0.23-0.28(冷車)
年份		1992-97	排氣門間隙	mm	0.27-0.32(冷車)
引擎型式		F20A7	壓縮壓力	bar	9.3-12.3
缸數	型式	4/OHC	油壓	bar/rpm	3.4/3000
輸出動力	KW(DIN hp) RPM	98(133)5400	機油規格	SAE(API)	10W/30(SF)
辛烷值	RON	95	齒輪油油品	SAE	10W/30-40
點火系統	類型	Map-i	自動變速箱油品	型式	Dexron II
	觸發方式	分電盤	差速器油品	SAE	
燃油系統	型式	PGM-FI	燃油泵浦輸出壓力	bar	
空氣流量計	型式	進氣壓力式	無負空調節油壓	bar	2.7-3.2
燃油電腦與點火電腦結合		有	負空調節後油壓	bar	2.2-2.6
一次線圈電阻	歐姆	0.6-0.8	水溫感知器	歐姆/℃	200-300/80
二次線圈電阻	歐姆	12800-19200	RPM/TDC感知器電阻	歐姆	350-700
點火順序		1-3-4-2	噴油咀電阻	歐姆	1.5-2.5
分電盤(ECU)	料號		噴油咀開啓時間(熱車時)	ms/rpm	
基本正時	度數/rpm	15±2/770	怠速控制閥電阻	歐姆	8-15
點火提前	度數/rpm	ECU控制	含氧感知器加熱電阻	歐姆	10-40
a.無負空，無基本正時	度數/rpm		汽缸蓋 鎖緊方式	步驟1	40Nm
b.無負空，有基本正時					
c.有負空，有基本正時	度數/rpm			步驟2	70Nm
怠速	rpm	770±50		步驟3	108Nm
測量CO時油溫	℃	80	主軸承 鎖緊方式	步驟1	35Nm
怠速時尾管CO值	Vol.%	0.1Max(不可調整)		步驟2	75Nm
怠速時CO_2/O_2值	Vol.%	14.5-16/0.1-0.5	連桿大端軸 承鎖緊方式	步驟1	16Nm
怠速時Hc值	ppm	100		步驟2	32Nm
測量CO提速值	rpm	2300-2700	凸輪軸上蓋		註2
提速後CO值	Vol.%	0.3	參考圖例	汽缸配置圖	圖一
提速後Lambda值	λ	0.97-1.03	參考圖例	正時記號	圖二
火星塞	廠牌	NGK	參考圖例	CO調節	圖三

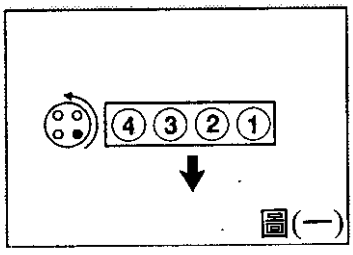

圖(一)

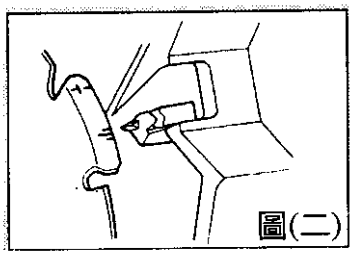
圖(二)

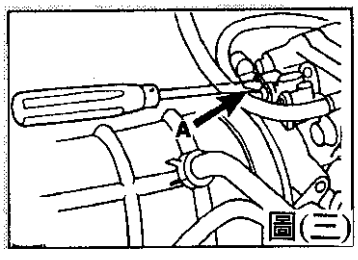

圖(三)

車型		Accord		型式	ZFR6F-11
		2.2i	火星塞間隙	mm	1.1
		有觸媒	進氣門間隙	mm	0.24-0.28(冷車)
年份		1990-93	排氣門間隙	mm	0.28-0.32(冷車)
引擎型式		F22A3	壓縮壓力	bar	9.3-12.3
缸數	型式	4/OHC	油壓	bar/rpm	3.4/3000
輸出動力	KW(DIN hp) RPM	註7	機油規格	SAE(API)	10W/30(SF)
辛烷值	RON	95	齒輪油油品	SAE	10W/30-40
點火系統	類型	Map-i	自動變速箱油品	型式	Dexron II
	觸發方式	分電盤	差速器油品	SAE	
燃油系統	型式	PGM-FI	燃油泵浦輸出壓力	bar	
空氣流量計	型式	進氣壓力式	無眞空調節油壓	bar	2.45-2.85
燃油電腦與點火電腦結合		有	眞空調節後油壓	bar	2.04-2.45
一次線圈電阻	歐姆	0.6-0.8	水溫感知器	歐姆/℃	200-300/80
二次線圈電阻	歐姆	12900-19300	RPM/TDC感知器電阻	歐姆	350-700
點火順序		1-3-4-2	噴油咀電阻	歐姆	1.5-2.5
分電盤(ECU)	料號		噴油咀開啓時間(熱車時)	ms/rpm	
基本正時	度數/rpm	15±2/770	怠速控制閥電阻	歐姆	8-15
點火提前	度數/rpm	ECU控制	含氧感知器加熱電阻	歐姆	10-40
a.無眞空，無基本正時	度數/rpm		汽缸蓋 鎖緊方式	步驟1	40Nm
b.無眞空，有基本正時					
c.有眞空，有基本正時	度數/rpm			步驟2	70Nm
怠速	rpm	770±50		步驟3	108Nm
測量CO時油溫	℃	80	主軸承 鎖緊方式	步驟1	35Nm
怠速時尾管CO值	Vol.%	0.1Max(不可調整)		步驟2	75Nm
怠速時CO_2/O_2值	Vol.%	14.5-16/0.1-0.5	連桿大端軸 承鎖緊方式	步驟1	23Nm
怠速時Hc值	ppm	100		步驟2	47Nm
測量CO提速值	rpm	2300-2700	凸輪軸上蓋		註2
提速後CO值	Vol.%	0.3	參考圖例	汽缸配置圖	圖一
提速後Lambda值	λ	0.97-1.03	參考圖例	正時記號	圖二
火星塞	廠牌	NGK	參考圖例	CO調節	圖三

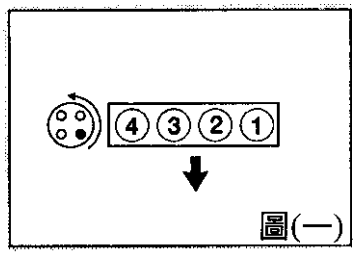

圖(一)

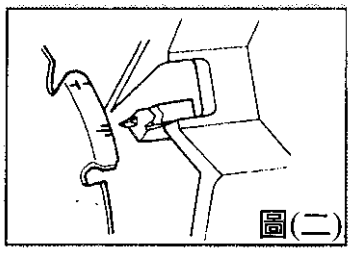
圖(二)

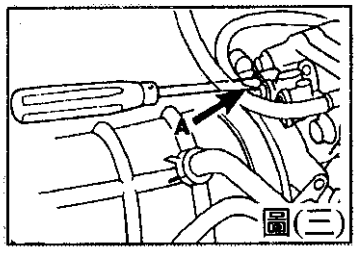

圖(三)

車型		Accord 2.2		型式	ZFR6F-11
		Aerodeck	火星塞間隙	mm	1.1
		有觸媒	進氣門間隙	mm	0.23-0.28(冷車)
年份		1992-97	排氣門間隙	mm	0.27-0.32(冷車)
引擎型式		F22A7/8	壓縮壓力	bar	9.3-12.3
缸數	型式	4/OHC	油壓	bar/rpm	3.4/3000
輸出動力	KW(DIN hp) RPM	註7	機油規格	SAE(API)	10W/30(SF)
辛烷值	RON	95	齒輪油油品	SAE	10W/30-40
點火系統	類型	Map-i	自動變速箱油品	型式	Dexron II
	觸發方式	分電盤	差速器油品	SAE	
燃油系統	型式	PGM-FI	燃油泵浦輸出壓力	bar	
空氣流量計	型式	進氣壓力式	無眞空調節油壓	bar	2.7-3.2
燃油電腦與點火電腦結合		有	眞空調節後油壓	bar	2.4-2.8
一次線圈電阻	歐姆	0.6-0.8	水溫感知器	歐姆/℃	200-300/80
二次線圈電阻	歐姆	12800-19200	RPM/TDC感知器電阻	歐姆	350-700
點火順序		1-3-4-2	噴油咀電阻	歐姆	1.5-2.5
分電盤(ECU)	料號		噴油咀開啓時間(熱車時)	ms/rpm	
基本正時	度數/rpm	15±2/770	怠速控制閥電阻	歐姆	8-15
點火提前	度數/rpm	ECU控制	含氧感知器加熱電阻	歐姆	10-40
a.無眞空，無基本正時	度數/rpm		汽缸蓋 鎖緊方式	步驟1	40Nm
b.無眞空，有基本正時	度數/rpm			步驟2	70Nm
c.有眞空，有基本正時				步驟3	108Nm
怠速	rpm	770±50	主軸承 鎖緊方式	步驟1	35Nm
測量CO時油溫	℃	80		步驟2	75Nm
怠速時尾管CO值	Vol.%	0.1Max(不可調整)	連桿大端軸 承鎖緊方式	步驟1	23Nm
怠速時CO_2/O_2值	Vol.%	14.5-16/0.1-0.5		步驟2	47Nm
怠速時Hc值	ppm	100	凸輪軸上蓋		註2
測量CO提速值	rpm	2300-2700	參考圖例	汽缸配置圖	圖一
提速後CO值	Vol.%	0.3	參考圖例	正時記號	圖二
提速後Lambda值	λ	0.97-1.03	參考圖例	CO調節	圖三
火星塞	廠牌	NGK			

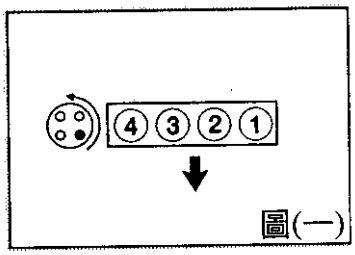

圖(一)

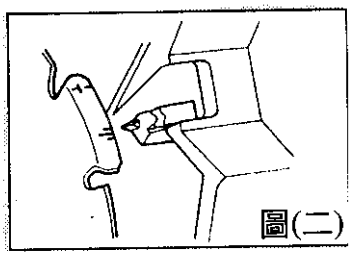
圖(二)

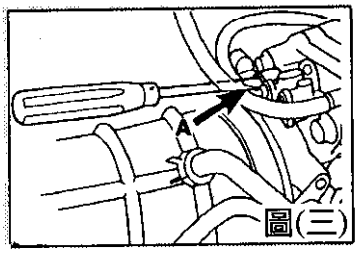

圖(三)

車型		Accord		型式	ZFR6F-11
		2.0i	火星塞間隙	mm	1.1
		有觸媒	進氣門間隙	mm	0.23-0.28(冷車)
年份		1993-97	排氣門間隙	mm	0.27-0.32(冷車)
引擎型式		F20Z2	壓縮壓力	bar	9.5-12.5
缸數	型式	4/OHC	油壓	bar/rpm	3.5/3000
輸出動力	KW(DIN hp) RPM	85(115)5300	機油規格	SAE(API)	10W/30(SF)
辛烷值	RON	95	齒輪油油品	SAE	10W/30-40
點火系統	類型	Map-i	自動變速箱油品	型式	Dexron II
	觸發方式	分電盤	差速器油品	SAE	
燃油系統	型式	PGM-FI	燃油泵浦輸出壓力	bar	
空氣流量計	型式	進氣壓力式	無負空調節油壓	bar	2.8-3.3
燃油電腦與點火電腦結合		有	負空調節後油壓	bar	
一次線圈電阻	歐姆	0.6-0.8	水溫感知器	歐姆/℃	200-300/80
二次線圈電阻	歐姆	13000-19000	RPM/TDC感知器電阻	歐姆	260-500
點火順序		1-3-4-2	噴油咀電阻	歐姆	1.5-2.5
分電盤(ECU)	料號		噴油咀開啓時間(熱車時)	ms/rpm	
基本正時	度數/rpm	15±2/770	怠速控制閥電阻	歐姆	
點火提前	度數/rpm	ECU控制	含氧感知器加熱電阻	歐姆	10-40
a.無負空，無基本正時	度數/rpm		汽缸蓋 鎖緊方式	步驟1	40Nm
b.無負空，有基本正時				步驟2	70Nm
c.有負空，有基本正時	度數/rpm			步驟3	100Nm
怠速	rpm	770±50	主軸承 鎖緊方式	步驟1	38Nm
測量CO時油溫	℃	80		步驟2	75Nm
怠速時尾管CO值	Vol.%	0.2Max(不可調整)	連桿大端軸 承鎖緊方式	步驟1	16Nm
怠速時CO_2/O_2值	Vol.%	14.5-16/0.1-0.5		步驟2	32Nm
怠速時Hc值	ppm	100	凸輪軸上蓋		註2
測量CO提速值	rpm	2300-2700	參考圖例	汽缸配置圖	圖一
提速後CO值	Vol.%	0.3	參考圖例	正時記號	圖二
提速後Lambda值	λ	0.97-1.03	參考圖例	CO調節	圖三
火星塞	廠牌	NGK			

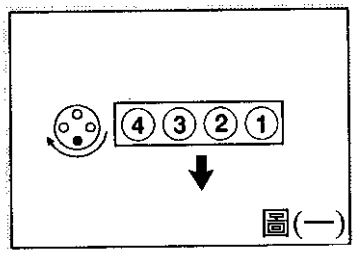

圖(一)

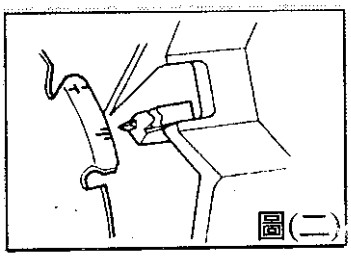
圖(二)

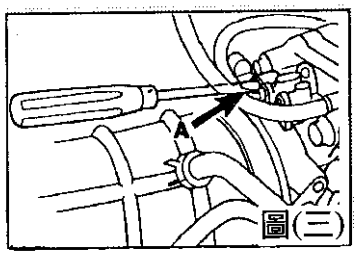

圖(三)

車型		Accord 2.0i		型式	ZFR6F-11
		Aerodeck	火星塞間隙	mm	1.1
		有觸媒	進氣門間隙	mm	0.23-0.28(冷車)
年份		1993-97	排氣門間隙	mm	0.27-0.32(冷車)
引擎型式		F20Z3	壓縮壓力	bar	9.3-12.5
缸數	型式	4/OHC	油壓	bar/rpm	3.5/3000
輸出動力	KW(DIN hp) RPM	96(131)5400	機油規格	SAE(API)	10W/30(SF)
辛烷值	RON	95	齒輪油油品	SAE	10W/30-40
點火系統	類型	Map-i	自動變速箱油品	型式	
	觸發方式	分電盤	差速器油品	SAE	
燃油系統	型式	PGM-FI	燃油泵浦輸出壓力	bar	
空氣流量計	型式	進氣壓力式	無眞空調節油壓	bar	2.8-3.3
燃油電腦與點火電腦結合		有	眞空調節後油壓	bar	
一次線圈電阻	歐姆	0.6-0.8	水溫感知器	歐姆/℃	200-300/80
二次線圈電阻	歐姆	13000-19000	RPM/TDC感知器電阻	歐姆	260-500
點火順序		1-3-4-2	噴油咀電阻	歐姆	1.5-2.5
分電盤(ECU)	料號		噴油咀開啓時間(熱車時)	ms/rpm	
基本正時	度數/rpm	15±2/770	怠速控制閥電阻	歐姆	
點火提前	度數/rpm	ECU控制	含氧感知器加熱電阻	歐姆	10-40
a.無眞空，無基本正時 b.無眞空，有基本正時	度數/rpm		汽缸蓋 鎖緊方式	步驟1	40Nm
c.有眞空，有基本正時	度數/rpm			步驟2	70Nm
怠速	rpm	770±50		步驟3	100Nm
測量CO時油溫	℃	80	主軸承 鎖緊方式	步驟1	38Nm
怠速時尾管CO值	Vol.%	0.2Max(不可調整)		步驟2	75Nm
怠速時CO_2/O_2值	Vol.%	14.5-16/0.1-0.5	連桿大端軸 承鎖緊方式	步驟1	16Nm
怠速時Hc值	ppm	100		步驟2	32Nm
測量CO提速值	rpm	2300-2700	凸輪軸上蓋		註2
提速後CO值	Vol.%	0.3	參考圖例	汽缸配置圖	
提速後Lambda值	λ	0.97-1.03	參考圖例	正時記號	
火星塞	廠牌	NGK	參考圖例	CO調節	

車型		Accord		型式	ZFR6F-11
		2.0i	火星塞間隙	mm	1.1
		有觸媒	進氣門間隙	mm	0.23-0.28(冷車)
年份		1993-97	排氣門間隙	mm	0.27-0.32(冷車)
引擎型式		F20Z1	壓縮壓力	bar	9.5-12.5
缸數	型式	4/OHC	油壓	bar/rpm	3.5/3000
輸出動力	KW(DIN hp) RPM	96(131)5400	機油規格	SAE(API)	10W/30(SF)
辛烷值	RON	95	齒輪油油品	SAE	10W/30-40
點火系統	類型	Map-i	自動變速箱油品	型式	Dexron II
	觸發方式	分電盤	差速器油品	SAE	
燃油系統	型式	PGM-FI	燃油泵浦輸出壓力	bar	
空氣流量計	型式	進氣壓力式	無負空調節油壓	bar	2.8-3.3
燃油電腦與點火電腦結合		有	負空調節後油壓	bar	
一次線圈電阻	歐姆	0.6-0.8	水溫感知器	歐姆/℃	200-300/80
二次線圈電阻	歐姆	13000-19000	RPM/TDC感知器電阻	歐姆	260-500
點火順序		1-3-4-2	噴油咀電阻	歐姆	1.5-2.5
分電盤(ECU)	料號		噴油咀開啓時間(熱車時)	ms/rpm	
基本正時	度數/rpm	15±2/770	怠速控制閥電阻	歐姆	
點火提前	度數/rpm	ECU控制	含氧感知器加熱電阻	歐姆	10-40
a.無負空，無基本正時	度數/rpm		汽缸蓋 鎖緊方式	步驟1	40Nm
b.無負空，有基本正時					
c.有負空，有基本正時	度數/rpm			步驟2	70Nm
怠速	rpm	770±50		步驟3	100Nm
測量CO時油溫	℃	80	主軸承 鎖緊方式	步驟1	38Nm
怠速時尾管CO值	Vol.%	0.2Max(不可調整)		步驟2	75Nm
怠速時CO_2/O_2值	Vol.%	14.5-16/0.1-0.5	連桿大端軸 承鎖緊方式	步驟1	16Nm
怠速時Hc值	ppm	100		步驟2	32Nm
測量CO提速值	rpm	2300-2700	凸輪軸上蓋		註2
提速後CO值	Vol.%	0.3	參考圖例	汽缸配置圖	
提速後Lambda值	λ	0.97-1.03	參考圖例	正時記號	
火星塞	廠牌	NGK	參考圖例	CO調節	

車型		Accord		型式	KJ20CR-L11
		2.3i	火星塞間隙	mm	1.0-1.1
		有觸媒	進氣門間隙	mm	0.07-0.11(冷車)
年份		1993-97	排氣門間隙	mm	0.15-0.19(冷車)
引擎型式		H23A3	壓縮壓力	bar	9.5-12.5
缸數	型式	4/DOHC	油壓	bar/rpm	3.5/3000
輸出動力	KW(DIN hp) RPM	118(160)5800	機油規格	SAE(API)	10W/30(SG)
辛烷值	RON	95	齒輪油油品	SAE	10W/30-40
點火系統	類型	Map-i	自動變速箱油品	型式	Dexron II
	觸發方式	分電盤	差速器油品	SAE	
燃油系統	型式	PGM-FI	燃油泵浦輸出壓力	bar	
空氣流量計	型式	進氣壓力式	無眞空調節油壓	bar	2.8-3.3
燃油電腦與點火電腦結合		有	眞空調節後油壓	bar	
一次線圈電阻	歐姆	0.6-0.8	水溫感知器	歐姆/℃	300-400/80
二次線圈電阻	歐姆	13000-19000	RPM/TDC感知器電阻	歐姆	
點火順序		1-3-4-2	噴油咀電阻	歐姆	
分電盤(ECU)	料號		噴油咀開啓時間(熱車時)	ms/rpm	
基本正時	度數/rpm	15±2/770	怠速控制閥電阻	歐姆	
點火提前	度數/rpm	ECU控制	含氧感知器加熱電阻	歐姆	
a.無眞空，無基本正時	度數/rpm		汽缸蓋鎖緊方式	步驟1	40Nm
b.無眞空，有基本正時				步驟2	70Nm
c.有眞空，有基本正時	度數/rpm			步驟3	100Nm
怠速	rpm	770±50	主軸承鎖緊方式	步驟1	35Nm
測量CO時油溫	℃	80		步驟2	75Nm
怠速時尾管CO值	Vol.%	0.2Max(不可調整)	連桿大端軸承鎖緊方式	步驟1	23Nm
怠速時CO_2/O_2值	Vol.%	14.5-16/0.1-0.5		步驟2	47Nm
怠速時Hc值	ppm	100	凸輪軸上蓋		註2
測量CO提速值	rpm	2300-2700	參考圖例	汽缸配置圖	圖一
提速後CO值	Vol.%	0.3	參考圖例	正時記號	
提速後Lambda值	λ	0.97-1.03	參考圖例	CO調節	
火星塞	廠牌	Nippon Denso			

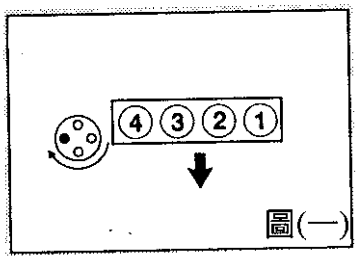

圖(一)

車型		Prelude 4WS		型式	BCPR6E-11
		2.0i 16V	火星塞間隙	mm	1.1
			進氣門間隙	mm	0.08-0.12(冷車)
年份		1987-92	排氣門間隙	mm	0.16-0.20(冷車)
引擎型式		B20A7	壓縮壓力	bar	9.5-12.5
缸數	型式	4/DOHC	油壓	bar/rpm	5.3-6.1/3000
輸出動力	KW(DIN hp) RPM	110(150)6000	機油規格	SAE(API)	15W/40(SF)
辛烷值	RON	95	齒輪油油品	SAE	10W/30-40
點火系統	類型	Map-i	自動變速箱油品	型式	Dexron II
	觸發方式	分電盤	差速器油品	SAE	
燃油系統	型式	PGM-FI	燃油泵浦輸出壓力	bar	
空氣流量計	型式	進氣壓力式	無負空調節油壓	bar	2.45-2.85
燃油電腦與點火電腦結合		有	負空調節後油壓	bar	
一次線圈電阻	歐姆	1.2-1.5	水溫感知器	歐姆/℃	
二次線圈電阻	歐姆	9000-13600	RPM/TDC感知器電阻	歐姆	700-1000
點火順序		1-3-4-2	噴油咀電阻	歐姆	1.5-2.5
分電盤(ECU)	料號		噴油咀開啓時間(熱車時)	ms/rpm	
基本正時	度數/rpm	15±2/800	怠速控制閥電阻	歐姆	8-15
點火提前	度數/rpm	ECU控制	含氧感知器加熱電阻	歐姆	
a.無負空，無基本正時	度數/rpm		汽缸蓋鎖緊方式	步驟1	30Nm
b.無負空，有基本正時	度數/rpm			步驟2	68Nm
c.有負空，有基本正時				步驟3	
怠速	rpm	800±50	主軸承鎖緊方式	步驟1	34Nm
測量CO時油溫	℃	60		步驟2	68Nm
怠速時尾管CO值	Vol.%	1.0±1.0	連桿大端軸承鎖緊方式	步驟1	23Nm
怠速時CO_2/O_2值	Vol.%	13-16/0.5-2.0		步驟2	45Nm
怠速時Hc值	ppm	300	凸輪軸上蓋		12Nm
測量CO提速值	rpm		參考圖例	汽缸配置圖	
提速後CO值	Vol.%		參考圖例	正時記號	圖一
提速後Lambda值	λ		參考圖例	CO調節	圖二
火星塞	廠牌	NGK			

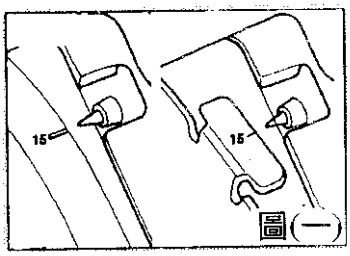

圖(一)

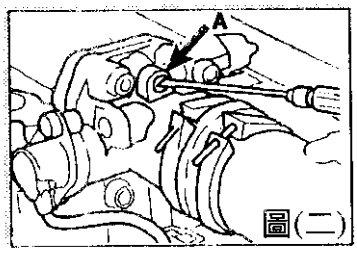

圖(二)

車型		Prelude 4WS		型式	BCPR6E-11
		2.0i 16V	火星塞間隙	mm	1.1
		有觸媒	進氣門間隙	mm	0.08-0.12(冷車)
年份		1987-92	排氣門間隙	mm	0.16-0.20(冷車)
引擎型式		B20A5	壓縮壓力	bar	9.5-12.5
缸數	型式	4/DOHC	油壓	bar/rpm	5.3-6.1/3000
輸出動力	KW(DIN hp) RPM	110(130)6000	機油規格	SAE(API)	15W/40(SF)
辛烷值	RON	95	齒輪油油品	SAE	10W/30-40
點火系統	類型	Map-i	自動變速箱油品	型式	Dexron II
	觸發方式	分電盤	差速器油品	SAE	
燃油系統	型式	PGM-FI	燃油泵浦輸出壓力	bar	
空氣流量計	型式	進氣壓力式	無眞空調節油壓	bar	2.45-2.85
燃油電腦與點火電腦結合		有	眞空調節後油壓	bar	
一次線圈電阻	歐姆	1.2-1.5	水溫感知器	歐姆/℃	
二次線圈電阻	歐姆	9000-13600	RPM/TDC感知器電阻	歐姆	700-1000
點火順序		1-3-4-2	噴油咀電阻	歐姆	1.5-2.5
分電盤(ECU)	料號		噴油咀開啓時間(熱車時)	ms/rpm	
基本正時	度數/rpm	15±2/800	怠速控制閥電阻	歐姆	8-15
點火提前 a.無眞空，無基本正時 b.無眞空，有基本正時 c.有眞空，有基本正時	度數/rpm	ECU控制	含氧感知器加熱電阻	歐姆	
	度數/rpm		汽缸蓋 鎖緊方式	步驟1	30Nm
	度數/rpm			步驟2	68Nm
怠速	rpm	750±50		步驟3	
測量CO時油溫	℃	80	主軸承 鎖緊方式	步驟1	34Nm
怠速時尾管CO值	Vol.%	0.1Max(不可調整)		步驟2	68Nm
怠速時CO_2/O_2值	Vol.%	14.5-16/0.1-0.5	連桿大端軸 承鎖緊方式	步驟1	23Nm
怠速時Hc值	ppm	100		步驟2	45Nm
測量CO提速值	rpm	2300-2700	凸輪軸上蓋		12Nm
提速後CO值	Vol.%	0.3	參考圖例	汽缸配置圖	
提速後Lambda值	λ	0.97-1.03	參考圖例	正時記號	
火星塞	廠牌	NGK	參考圖例	CO調節	圖一

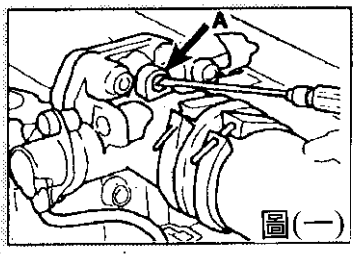

圖(一)

車型		Prelude		型式	ZFR6F-11
		2.0i	火星塞間隙	mm	1.1
		有觸媒	進氣門間隙	mm	0.23-0.28(冷車)
年份		1992-96	排氣門間隙	mm	0.27-0.32(冷車)
引擎型式		F20A4	壓縮壓力	bar	9.5-12.5
缸數	型式	4/OHC	油壓	bar/rpm	3.5/3000
輸出動力	KW(DIN hp) RPM	98(133)5300	機油規格	SAE(API)	15W/40(SF)
辛烷值	RON	95	齒輪油油品	SAE	10W/30-40
點火系統	類型	Map-i	自動變速箱油品	型式	Dexron II
	觸發方式	分電盤	差速器油品	SAE	
燃油系統	型式	PGM-FI	燃油泵浦輸出壓力	bar	
空氣流量計	型式	進氣壓力式	無負空調節油壓	bar	2.45-2.85
燃油電腦與點火電腦結合		有	負空調節後油壓	bar	
一次線圈電阻	歐姆	0.63-0.77	水溫感知器	歐姆/℃	300-400/80
二次線圈電阻	歐姆	12800-19200	RPM/TDC感知器電阻	歐姆	350-700
點火順序		1-3-4-2	噴油咀電阻	歐姆	1.5-2.5
分電盤(ECU)	料號		噴油咀開啓時間(熱車時)	ms/rpm	
基本正時	度數/rpm	15±2/770	怠速控制閥電阻	歐姆	
點火提前	度數/rpm	ECU控制	含氧感知器加熱電阻	歐姆	
a.無負空，無基本正時	度數/rpm		汽缸蓋 鎖緊方式	步驟1	40Nm
b.無負空，有基本正時 c.有負空，有基本正時	度數/rpm			步驟2	70Nm
怠速	rpm	770±50		步驟3	100Nm
測量CO時油溫	℃	80	主軸承 鎖緊方式	步驟1	38Nm
怠速時尾管CO值	Vol.%	0.1Max(不可調整)		步驟2	75Nm
怠速時CO_2/O_2值	Vol.%	14.5-16/0.1-0.5	連桿大端軸 承鎖緊方式	步驟1	24Nm
怠速時Hc值	ppm	100		步驟2	47Nm
測量CO提速值	rpm	2300-2700	凸輪軸上蓋		註2
提速後CO值	Vol.%	0.3	參考圖例	汽缸配置圖	圖一
提速後Lambda值	λ	0.97-1.03	參考圖例	正時記號	圖二
火星塞	廠牌	NGK	參考圖例	CO調節	圖三

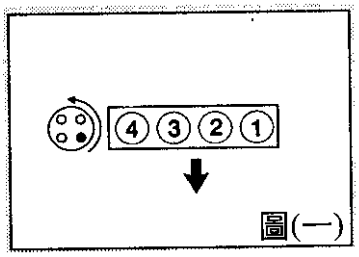

圖(一)

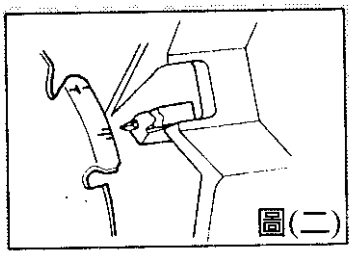
圖(二)

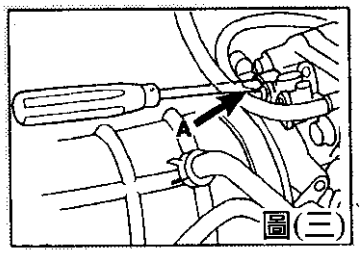
圖(三)

車型		Prelude		型式	ZFR6F-11
		2.2i-VT	火星塞間隙	mm	1.1
		有觸媒	進氣門間隙	mm	0.15-0.19(冷車)
年份		1993-96	排氣門間隙	mm	0.17-0.21(冷車)
引擎型式		H22A2	壓縮壓力	bar	9.5-13
缸數	型式	4/DOHC	油壓	bar/rpm	3.5/3000
輸出動力	KW(DIN hp) RPM	136(185)6800	機油規格	SAE(API)	15W/40(SF)
辛烷值	RON	95	齒輪油油品	SAE	10W/30-40
點火系統	類型	Map-i	自動變速箱油品	型式	Dexron II
	觸發方式	分電盤	差速器油品	SAE	
燃油系統	型式	PGM-FI	燃油泵浦輸出壓力	bar	
空氣流量計	型式	進氣壓力式	無眞空調節油壓	bar	2.45-2.85
燃油電腦與點火電腦結合		有	眞空調節後油壓	bar	1.85-2.45
一次線圈電阻	歐姆	0.63-0.77	水溫感知器	歐姆/℃	300-400/80
二次線圈電阻	歐姆	12800-19200	RPM/TDC感知器電阻	歐姆	350-700
點火順序		1-3-4-2	噴油咀電阻	歐姆	1.5-2.5
分電盤(ECU)	料號		噴油咀開啓時間(熱車時)	ms/rpm	
基本正時	度數/rpm	15±2/790	怠速控制閥電阻	歐姆	
點火提前	度數/rpm	ECU控制	含氧感知器加熱電阻	歐姆	
a.無眞空，無基本正時	度數/rpm		汽缸蓋 鎖緊方式	步驟1	40Nm
b.無眞空，有基本正時				步驟2	70Nm
c.有眞空，有基本正時	度數/rpm			步驟3	100Nm
怠速	rpm	790±50	主軸承 鎖緊方式	步驟1	38Nm
測量CO時油溫	℃	80		步驟2	75Nm
怠速時尾管CO值	Vol.%	0.1Max(不可調整)	連桿大端軸 承鎖緊方式	步驟1	24Nm
怠速時CO_2/O_2值	Vol.%	14.5-16/0.1-0.5		步驟2	47Nm
怠速時Hc值	ppm	100	凸輪軸上蓋		註3
測量CO提速值	rpm	2300-2700	參考圖例	汽缸配置圖	
提速後CO值	Vol.%	0.3	參考圖例	正時記號	圖一
提速後Lambda值	λ	0.97-1.03	參考圖例	CO調節	圖二
火星塞	廠牌	NGK			

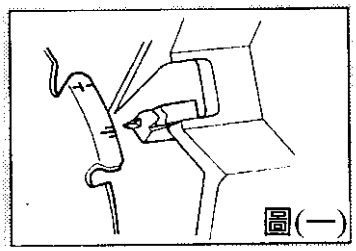
圖(一)

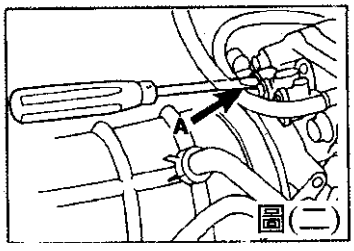

圖(二)

車型		Prelude		型式	ZFR6F-11
		2.3i	火星塞間隙	mm	1.1
		有觸媒	進氣門間隙	mm	0.07-0.11(冷車)
年份		1992-96	排氣門間隙	mm	0.15-0.19(冷車)
引擎型式		H23A2	壓縮壓力	bar	9.5-12.5
缸數	型式	4/DOHC	油壓	bar/rpm	3.5/3000
輸出動力	KW(DIN hp) RPM	118(160)5800	機油規格	SAE(API)	10W/30(SF)
辛烷值	RON	95	齒輪油油品	SAE	10W/30-40
點火系統	類型	Map-i	自動變速箱油品	型式	Dexron II
	觸發方式	分電盤	差速器油品	SAE	
燃油系統	型式	PGM-FI	燃油泵浦輸出壓力	bar	
空氣流量計	型式	進氣壓力式	無負空調節油壓	bar	2.45-3.05
燃油電腦與點火電腦結合		有	負空調節後油壓	bar	1.85-2.45
一次線圈電阻	歐姆	0.63-0.77	水溫感知器	歐姆/℃	300-400/80
二次線圈電阻	歐姆	12800-19200	RPM/TDC感知器電阻	歐姆	350-700
點火順序		1-3-4-2	噴油咀電阻	歐姆	1.5-2.5
分電盤(ECU)	料號		噴油咀開啓時間(熱車時)	ms/rpm	
基本正時	度數/rpm	15±2/770	怠速控制閥電阻	歐姆	
點火提前	度數/rpm	ECU控制	含氧感知器加熱電阻	歐姆	
a.無負空，無基本正時	度數/rpm		汽缸蓋 鎖緊方式	步驟1	40Nm
b.無負空，有基本正時					
c.有負空，有基本正時	度數/rpm			步驟2	70Nm
怠速	rpm	780±50		步驟3	100Nm
測量CO時油溫	℃	80	主軸承 鎖緊方式	步驟1	38Nm
怠速時尾管CO值	Vol.%	0.1Max(不可調整)		步驟2	75Nm
怠速時CO_2/O_2值	Vol.%	14.5-16/0.1-0.5	連桿大端軸 承鎖緊方式	步驟1	24Nm
怠速時Hc值	ppm	100		步驟2	47Nm
測量CO提速值	rpm	2300-2700	凸輪軸上蓋		註2
提速後CO值	Vol.%	0.3	參考圖例	汽缸配置圖	圖一
提速後Lambda值	λ	0.97-1.03	參考圖例	正時記號	圖二
火星塞	廠牌	NGK	參考圖例	CO調節	圖三

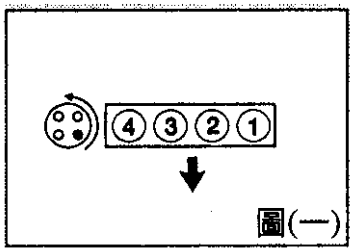

圖(一)

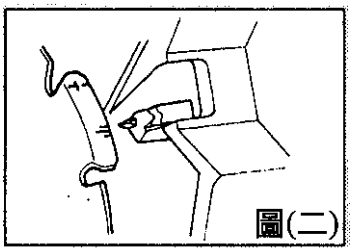
圖(二)

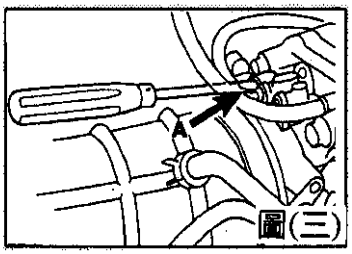
圖(三)

車型		Legend/Coupe		型式	BCPR6E-11
		2.7i	火星塞間隙	mm	1.1
		有觸媒	進氣門間隙	mm	液壓
年份		1987-91	排氣門間隙	mm	液壓
引擎型式		C27A1	壓縮壓力	bar	10-12
缸數	型式	6/OHC	油壓	bar/rpm	5-5.8/3000
輸出動力	KW(DIN hp) RPM	132(177)6000	機油規格	SAE(API)	15W/40(SF)
辛烷值	RON	95	齒輪油油品	SAE	15W/40
點火系統	類型	Map-i	自動變速箱油品	型式	Dexron II
	觸發方式	分電盤，曲軸	差速器油品	SAE	
燃油系統	型式	PGM-FI	燃油泵浦輸出壓力	bar	
空氣流量計	型式	進氣壓力式	無眞空調節油壓	bar	2.55-2.85
燃油電腦與點火電腦結合		有	眞空調節後油壓	bar	
一次線圈電阻	歐姆	0.32-0.38	水溫感知器	歐姆/℃	
二次線圈電阻	歐姆	9000-13600	RPM/TDC感知器電阻	歐姆	500-1000
點火順序		1-4-2-5-3-6	噴油咀電阻	歐姆	1.5-2.5
分電盤(ECU)	料號		噴油咀開啓時間(熱車時)	ms/rpm	
基本正時	度數/rpm	15±2/800	怠速控制閥電阻	歐姆	8-15
點火提前 a.無眞空，無基本正時	度數/rpm	ECU控制	含氧感知器加熱電阻	歐姆	
b.無眞空，有基本正時	度數/rpm		汽缸蓋 鎖緊方式	步驟1	40Nm
c.有眞空，有基本正時	度數/rpm			步驟2	78Nm
怠速	rpm	680±50		步驟3	
測量CO時油溫	℃	80	主軸承 鎖緊方式	步驟1	註11
怠速時尾管CO值	Vol.%	0.1Max(不可調整)		步驟2	
怠速時CO_2/O_2值	Vol.%	14.5-16/0.1-0.5	連桿大端軸 承鎖緊方式	步驟1	23Nm
怠速時Hc值	ppm	100		步驟2	45Nm
測量CO提速值	rpm	2300-2700	凸輪軸上蓋		註12
提速後CO值	Vol.%	0.3	參考圖例	汽缸配置圖	圖一
提速後Lambda值	λ	0.97-1.03	參考圖例	正時記號	
火星塞	廠牌	NGK	參考圖例	CO調節	圖二

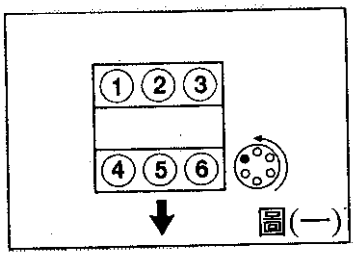

圖(一)

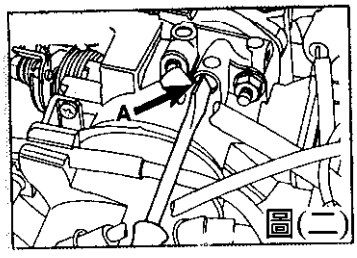

圖(二)

車型		Legend/Coupe		型式	BCPR6E-11
		2.7i	火星塞間隙	mm	1.1
			進氣門間隙	mm	液壓
年份		1987-91	排氣門間隙	mm	液壓
引擎型式		C27A2	壓縮壓力	bar	10-12
缸數	型式	6/OHC	油壓	bar/rpm	5-5.8/3000
輸出動力	KW(DIN hp) RPM	132(177)6000	機油規格	SAE(API)	15W/40(SF)
辛烷值	RON	98/95	齒輪油油品	SAE	Dexron II
點火系統	類型	Map-i	自動變速箱油品	型式	
	觸發方式	分電盤，曲軸	差速器油品	SAE	
燃油系統	型式	PGM-FI	燃油泵浦輸出壓力	bar	
空氣流量計	型式	進氣壓力式	無眞空調節油壓	bar	2.55-2.85
燃油電腦與點火電腦結合		有	眞空調節後油壓	bar	
一次線圈電阻	歐姆	0.32-0.38	水溫感知器	歐姆/℃	
二次線圈電阻	歐姆	9000-13600	RPM/TDC感知器電阻	歐姆	500-1000
點火順序		1-4-2-5-3-6	噴油咀電阻	歐姆	1.5-2.5
分電盤(ECU)	料號		噴油咀開啓時間(熱車時)	ms/rpm	
基本正時	度數/rpm	15±2/720	怠速控制閥電阻	歐姆	8-15
點火提前	度數/rpm	ECU控制	含氧感知器加熱電阻	歐姆	
a.無眞空，無基本正時	度數/rpm		汽缸蓋 鎖緊方式	步驟1	40Nm
b.無眞空，有基本正時 c.有眞空，有基本正時	度數/rpm			步驟2	78Nm
				步驟3	
怠速	rpm	720±50	主軸承 鎖緊方式	步驟1	註11
測量CO時油溫	℃	80		步驟2	
怠速時尾管CO值	Vol.%	2.0Max	連桿大端軸 承鎖緊方式	步驟1	23Nm
怠速時CO_2/O_2值	Vol.%	13-16/0.5-2.0		步驟2	45Nm
怠速時Hc值	ppm	300	凸輪軸上蓋		註12
測量CO提速值	rpm		參考圖例	汽缸配置圖	圖一
提速後CO值	Vol.%		參考圖例	正時記號	
提速後Lambda值	λ		參考圖例	CO調節	圖二
火星塞	廠牌	NGK			

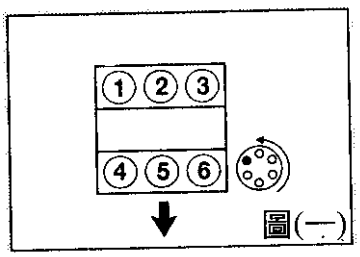

圖(一)

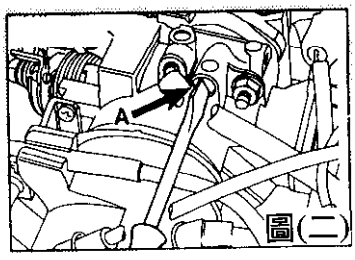

圖(二)

車型		Legend/Coupe		型式	PFR6G-11
		3.2i	火星塞間隙	mm	1.1
		有觸媒	進氣門間隙	mm	液壓
年份		1991-96	排氣門間隙	mm	液壓
引擎型式		C32A2	壓縮壓力	bar	13.5
缸數	型式	6/OHC	油壓	bar/rpm	3.5/3000
輸出動力	KW(DIN hp) RPM	151(201)5500	機油規格	SAE(API)	10W/40(SG)
辛烷值	RON	95	齒輪油油品	SAE	15W/40
點火系統	類型	Map-DI	自動變速箱油品	型式	Dexron II
	觸發方式	曲軸	差速器油品	SAE	90
燃油系統	型式	PGM-FI	燃油泵浦輸出壓力	bar	
空氣流量計	型式	進氣壓力式	無眞空調節油壓	bar	2.7-3.2
燃油電腦與點火電腦結合		有	眞空調節後油壓	bar	2.1-2.6
一次線圈電阻	歐姆	0.9-1.1	水溫感知器	歐姆/℃	
二次線圈電阻	歐姆		RPM/TDC感知器電阻	歐姆	650-900
點火順序		1-4-2-5-3-6	噴油咀電阻	歐姆	1.5-2.5
分電盤(ECU)	料號		噴油咀開啓時間(熱車時)	ms/rpm	
基本正時	度數/rpm	15±2/650	怠速控制閥電阻	歐姆	
點火提前	度數/rpm	ECU控制	含氧感知器加熱電阻	歐姆	
a.無眞空，無基本正時	度數/rpm		汽缸蓋 鎖緊方式	步驟1	30Nm
b.無眞空，有基本正時				步驟2	78Nm
c.有眞空，有基本正時	度數/rpm			步驟3	
怠速	rpm	650±50			
測量CO時油溫	℃	80	主軸承 鎖緊方式	步驟1	註10
怠速時尾管CO值	Vol.%	0.1Max(不可調整)		步驟2	
怠速時CO_2/O_2值	Vol.%	14.5-16/0.1-0.5	連桿大端軸 承鎖緊方式	步驟1	23Nm
怠速時Hc值	ppm	100		步驟2	45Nm
測量CO提速值	rpm	2300-2700	凸輪軸上蓋		註2
提速後CO值	Vol.%	0.3	參考圖例	汽缸配置圖	
提速後Lambda值	λ	0.97-1.03	參考圖例	正時記號	
火星塞	廠牌	NGK	參考圖例	CO調節	圖一

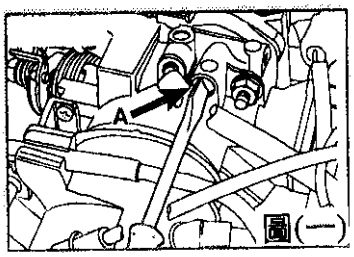

圖(一)

車型	Legend		型式	PK20PR-L11
	3.5i	火星塞間隙	mm	1.0-1.1
	有觸媒	進氣門間隙	mm	液壓
年份	1996-97	排氣門間隙	mm	液壓
引擎型式	C35A2	壓縮壓力	bar	9.8-14
缸數 型式	6/OHC	油壓	bar/rpm	3.4/3000
輸出動力 KW(DIN hp) RPM	151(205)5200	機油規格	SAE(API)	15W/40(SG)
辛烷值 RON	95	齒輪油油品	SAE	
點火系統 類型	Map-DI	自動變速箱油品	型式	Dexron II
觸發方式	凸輪軸	差速器油品	SAE	90
燃油系統 型式	PGM-FI	燃油泵浦輸出壓力	bar	
空氣流量計 型式	進氣壓力式	無眞空調節油壓	bar	3.0-3.5
燃油電腦與點火電腦結合	有	眞空調節後油壓	bar	2.4-2.9
一次線圈電阻 歐姆		水溫感知器	歐姆/℃	200-400/80
二次線圈電阻 歐姆		RPM/TDC感知器電阻	歐姆	650-850
點火順序	1-4-2-5-3-6	噴油咀電阻	歐姆	10-13
分電盤(ECU) 料號		噴油咀開啓時間(熱車時)	ms/rpm	
基本正時 度數/rpm	15±2/650(不可調整)	怠速控制閥電阻	歐姆	
點火提前 度數/rpm	ECU控制	含氧感知器加熱電阻	歐姆	10-14
a.無眞空，無基本正時 度數/rpm		汽缸蓋 鎖緊方式	步驟1	38Nm
b.無眞空，有基本正時 c.有眞空，有基本正時 度數/rpm			步驟2	76Nm
怠速 rpm	650±50		步驟3	
測量CO時油溫 ℃	80	主軸承 鎖緊方式	步驟1	註10
怠速時尾管CO值 Vol.%	0.1Max(不可調整)		步驟2	
怠速時CO_2/O_2值 Vol.%	14.5-16/0.1-0.5	連桿大端軸 承鎖緊方式	步驟1	22Nm
怠速時Hc值 ppm	100		步驟2	44Nm
測量CO提速值 rpm	2300-2700	凸輪軸上蓋		註2
提速後CO值 Vol.%	0.3	參考圖例	汽缸配置圖	
提速後Lambda值 λ	0.97-1.03	參考圖例	正時記號	
火星塞 廠牌	Nippon Denso	參考圖例	CO調節	圖一

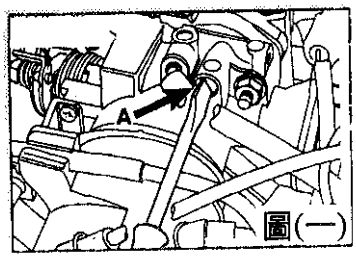

圖(一)

車型		Shuttle		型式	KJ20CR-L11
		2.2i	火星塞間隙	mm	1.1
		有觸媒	進氣門間隙	mm	0.26±0.02(冷車)
年份		1995-97	排氣門間隙	mm	0.30±0.02(冷車)
引擎型式		F22B8	壓縮壓力	bar	9.3-12.3
缸數	型式	4/OHC	油壓	bar/rpm	3.5/3000
輸出動力	KW(DIN hp) RPM	110(150)5600	機油規格	SAE(API)	10W/30(SG)
辛烷值	RON	95	齒輪油油品	SAE	
點火系統	類型	Map-i	自動變速箱油品	型式	Dexron II
	觸發方式	分電盤	差速器油品	SAE	
燃油系統	型式	PGM-FI	燃油泵浦輸出壓力	bar	
空氣流量計	型式	進氣壓力式	無眞空調節油壓	bar	2.7-3.2
燃油電腦與點火電腦結合		有	眞空調節後油壓	bar	2.1-2.6
一次線圈電阻	歐姆	註8	水溫感知器	歐姆/℃	200-300/80
二次線圈電阻	歐姆	註9	RPM/TDC感知器電阻	歐姆	350-700
點火順序		1-3-4-2	噴油咀電阻	歐姆	1.5-2.5
分電盤(ECU)	料號		噴油咀開啓時間(熱車時)	ms/rpm	
基本正時	度數/rpm	15±2/770	怠速控制閥電阻	歐姆	
點火提前	度數/rpm	ECU控制	含氧感知器加熱電阻	歐姆	10-40
a.無眞空，無基本正時 b.無眞空，有基本正時	度數/rpm		汽缸蓋 鎖緊方式	步驟1	39Nm
c.有眞空，有基本正時	度數/rpm			步驟2	69Nm
怠速	rpm	770±50		步驟3	98Nm
測量CO時油溫	℃	80	主軸承 鎖緊方式	步驟1	29Nm
怠速時尾管CO值	Vol.%	0.1Max(不可調整)		步驟2	74Nm
怠速時CO_2/O_2值	Vol.%	14.5-16/0.1-0.5	連桿大端軸 承鎖緊方式	步驟1	23Nm
怠速時Hc值	ppm	100		步驟2	46Nm
測量CO提速值	rpm	2300-2700	凸輪軸上蓋		22Nm
提速後CO值	Vol.%	0.3	參考圖例	汽缸配置圖	圖一
提速後Lambda值	λ	0.97-1.03	參考圖例	正時記號	圖二
火星塞	廠牌	NGK	參考圖例	CO調節	圖三

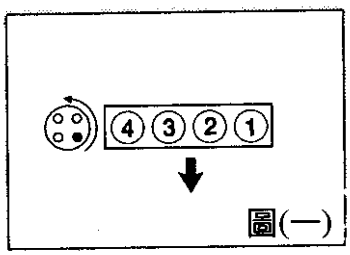

圖(一)

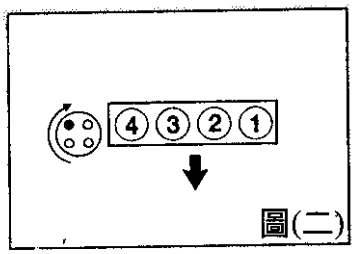

圖(二)

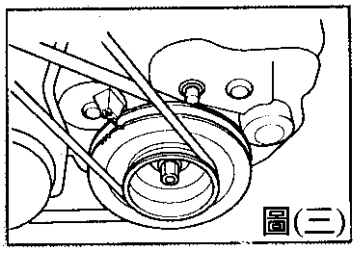
圖(三)

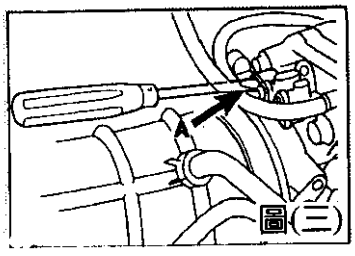
圖(三)

引擎碼及VIN板識別碼位置

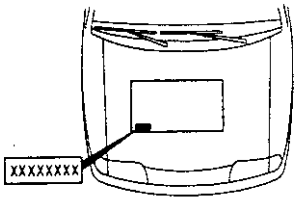

所有車型除了Legend 3.2/3.5

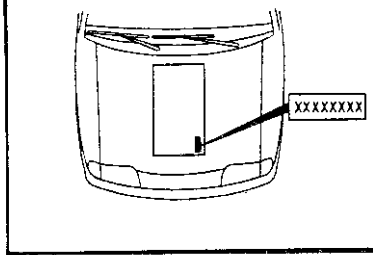

Legend 3.2/3.5

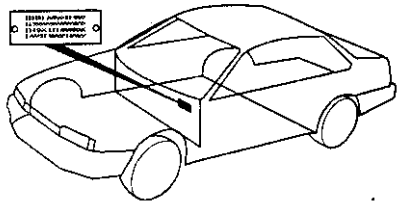

Civic/CRX/Shuttle 91以前

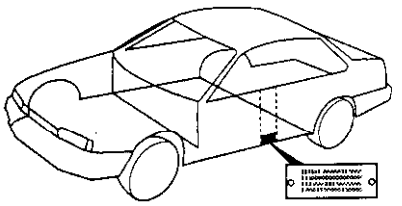

Concerto

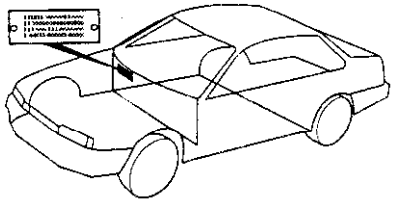

Accord 90以前/Civic91-94
及Legend 3.5

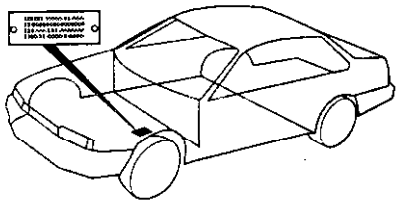

Accord 90以後/Brelude 92以後

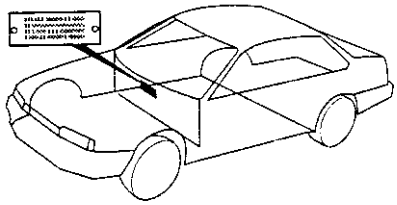

Integra/Ballade/Prelude 92以前/Legend 3.2/
Shuttle/Civic 95以後/CRX/Civic/Shuttle 91以後

備註:

註1 引擎輸出動力
Civic=80(110)6300
CRX=88(120)6300

註2 凸輪軸上蓋
M8=22Nm
M6=12Nm

註3 凸輪軸上蓋
M8=22Nm
M6=10Nm

註4 噴油咀阻抗
主噴油咀=0.6～1.6Ω
輔助噴油咀=6～10Ω

註5 凸輪軸上蓋
M8=20Nm
M6=12Nm

註6 凸輪軸上蓋
M8=27Nm
M6=10Nm

註7 引擎輸出動力
MT=110(150)5900
AT=108(148)3900

註8 點火線圈一次側阻抗
Hitachi=0.4～0.6Ω
TEC=0.6～0.8Ω

註9 點火線圈二次側阻抗
Hitachi=22400～33600Ω
TEC=12800～19200Ω

註10 主軸承
M9=40Nm
M10=50Nm
M11=78Nm

註11 主軸承
鎖緊 9mm螺栓到40Nm
鎖緊11mm螺栓到50Nm

註12 凸輪軸上蓋
M8=28Nm
M6=12Nm

笛威汽車技術研討會

Snap-on | 笛威
TECH SYSTEMS

汽車電腦診斷技術專家
☆ TDB＋SCANNER ☆
◎ 歐、美、日電腦診斷儀 — OBD-II掃瞄 ◎

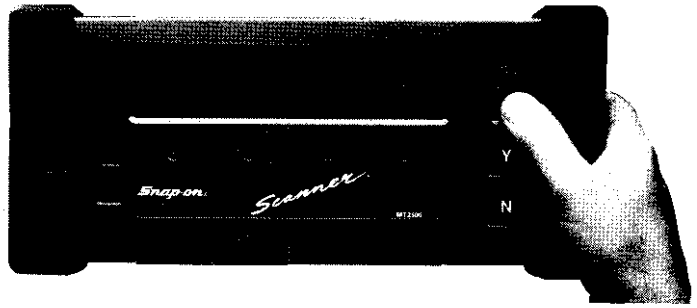

笛威科技股份有限公司
電話：(02) 225-2959
服務專線 (02) 225-3233

◎ 一套超強功能的汽車電腦檢修系統只要 ⚠ 萬。

TDB — 您就擁有世界級品牌的專業修護設備！ 資料庫

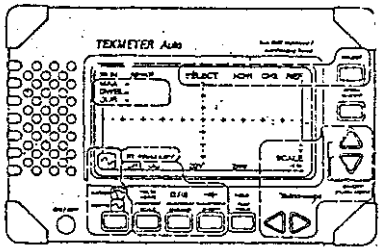

◎ 波形顯示與儲存記憶 ◎
獨立式電腦廢氣分析儀

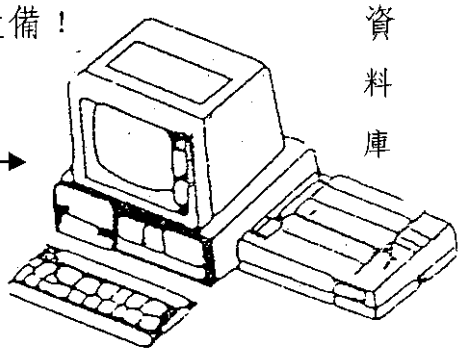

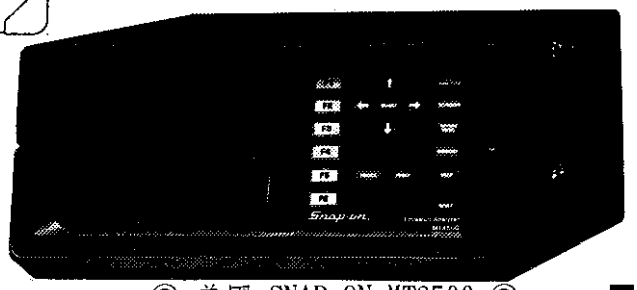

綜合分析

線分連析

THM570手提式
汽車專用示波器
◎ 美國 Tektronix ◎
■ 標準值接點火配備。
1. 具有歐、美、日各車系直接點火波形測試功能。
2. 可同時顯示 1-12缸波形。
3. 雙軌，雙比較同步波形。
4. 具有 24組記憶功能。
5. 可測試電流波形功能。

◎ 美國 SNAP-ON-MT3500 ◎
■ 完整功能項目:
1. 動態顯示記憶圖型。
2. 具有: CO、HC、CO2、O2、λ、空燃比、RPM及温度同時讀值功能。
3. 適用於各型點火系統測試精準的RPM值，含直接點火。

笛威中文資料庫
◎ TDB 版 ◎
■ 具有 TECH-95動態數值分析顯示功能。
1. 具備專業儀器連線處理。
2. 具有 GM TECH-15功能。
3. 具有歐、美、日 TECH-95功能。
4. 具有歐、美、日中文技術修護資料庫功能。
5. 具有光碟資料庫連線功能。

GM／Ford／Chry	亞洲車／含台灣本地系統	歐、日福特專用	歐寶 OPEL 專用診斷軟體
◎ GM診斷軟體含 SATURN。 ◎ Ford診斷軟體具數值分析。 ◎ Chry診斷軟體具 95年軟體。	◎ 美規亞洲車: Acura、GEO、Daigatsu、Honda、Isuzu、Hyundai、Lexus、Mazda、Mitsubishi、Nissan、Subaru、Toyota Chry-Imports。 ◎ 歐、日規亞洲車: Toyota、Suzuki、Mitsubishi、Hyundai等。	◎ 具有 Mazda車系及Ford車系、EEC、MECS、MCU。 ◎ Mazda-323、626、929、RX7、TX3、TX5、Laser、Mondeo、Telstar、Festive、SCORPIO、SIERRA完全適用台灣車系。	◎ 具有 OPEL原廠系統。 ◎ ASTRA、KADETT、MIDI、FRONTERA、CORSA、NOVA、CAVALIER、VECTRA、CARLTON、OMEGA、CALIBRA、REKORD、SENATOR MONZA、MANTA、ASCONA、BELMONT、RASCAL、BRAVA等車系。

笛威汽車技術研討會

笛威手提式多功能雙軌汽車專用示波器

◎ 當你要測試 BMW、VOLVO、BENZ、GM、SAAB、Mitsubishi、Mondeo等各車種 IDI、C3I、EI、直接點火的一次、二次波型及各種感知器的信號，你不再需要付出幾拾萬的代價！

◎ 笛威汽車科技公司正式代理引進， 超小汽車專用的手提式示波器— TEKMETER — THM570型示波器。

◎ 一部可以讓你解決問題的超強功能示波器 ◎

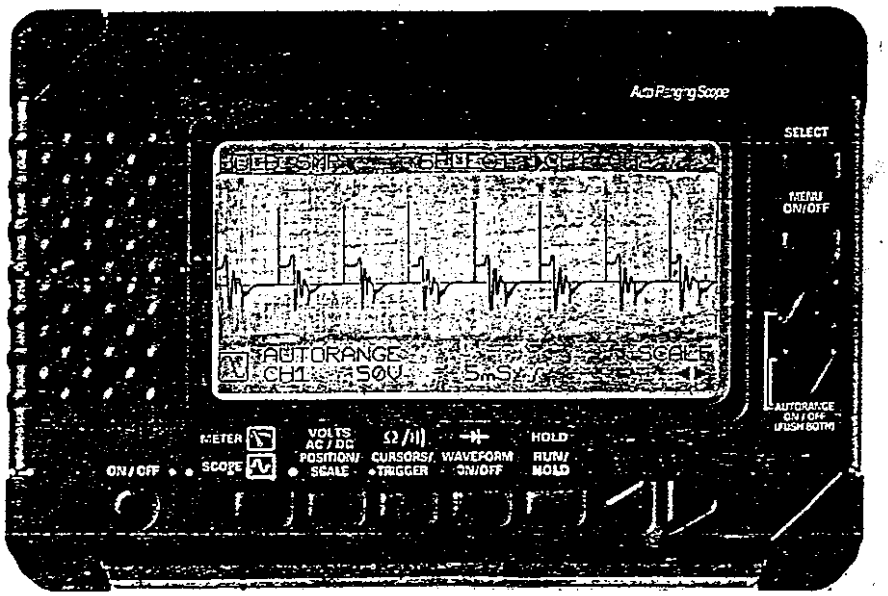

◎ 長： 21公分 ◎ 寬： 14公分 ◎ 厚： 4.5公分

◎ 螢幕尺寸： 對角 15公分(長： 14-1公分、寬： 7.5-1公分)

◎ 標準配備：1. 可測試所有直接點火系統功能。

2. 如附件 1～9項圖示。

☆ 只要你會使用三用電錶，就會用笛威手提式示波器 — THM570。.
☆ 只要你買 THM570若要升級購買 —— SNAP-ON MT3000A 示波器只要補差額!

◎ 公司電話： 台北 — (02) 225-2959、225-3060

台中 — (04) 236-9911、236-5138

高雄 — (07) 331-4210、331-4230