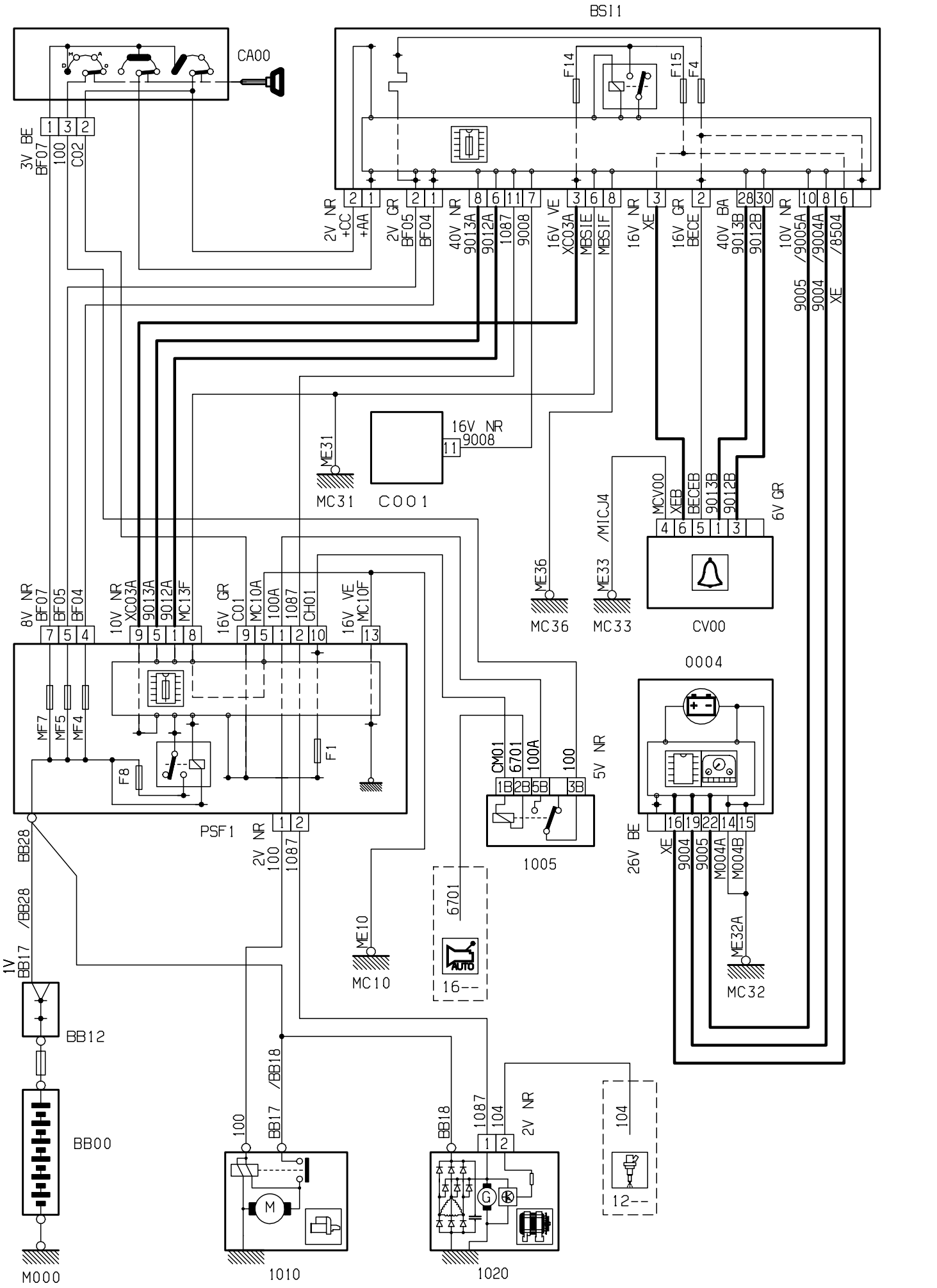
BSI1
CA00
F14
F15
F4
3V BE
BF07
100
CO2
2V NR
+CC
+AA
2V GR
BF05
BF04
40V NR
9013A
9012A
1087
9008
16V VE
XC03A
MBS1E
MBS1F
16V NR
XE
16V GR
BECE
40V BA
9013B
9012B
10V NR
/9005A
/9004A
/8504
9005
9004
XE
16V NR
9008
ME31
MC31
C001
MCV00
XEB
BECEB
9013B
9012B
6V GR
/M1CJ4
ME36
MC36
ME33
MC33
CV00
8V NR
BF07
BF05
BF04
10V NR
XC03A
9013A
9012A
MC13F
16V GR
C01
MC10A
100A
1087
CH01
16V VE
MC10F
0004
MF7
MF5
MF4
F8
F1
CM01
6701
100A
100
5V NR
1B
2B
5B
3B
1005
PSF1
2V NR
100
1087
26V BE
XE
9004
9005
M004A
M004B
ME32A
MC32
BB28
/BB28
1V
BB17
6701
AUTO
16--
ME10
MC10
BB12
/BB18
100
BB17
BB18
1087
104
2V NR
104
12--
BB00
M000
1010
1020

D3ARGCJR

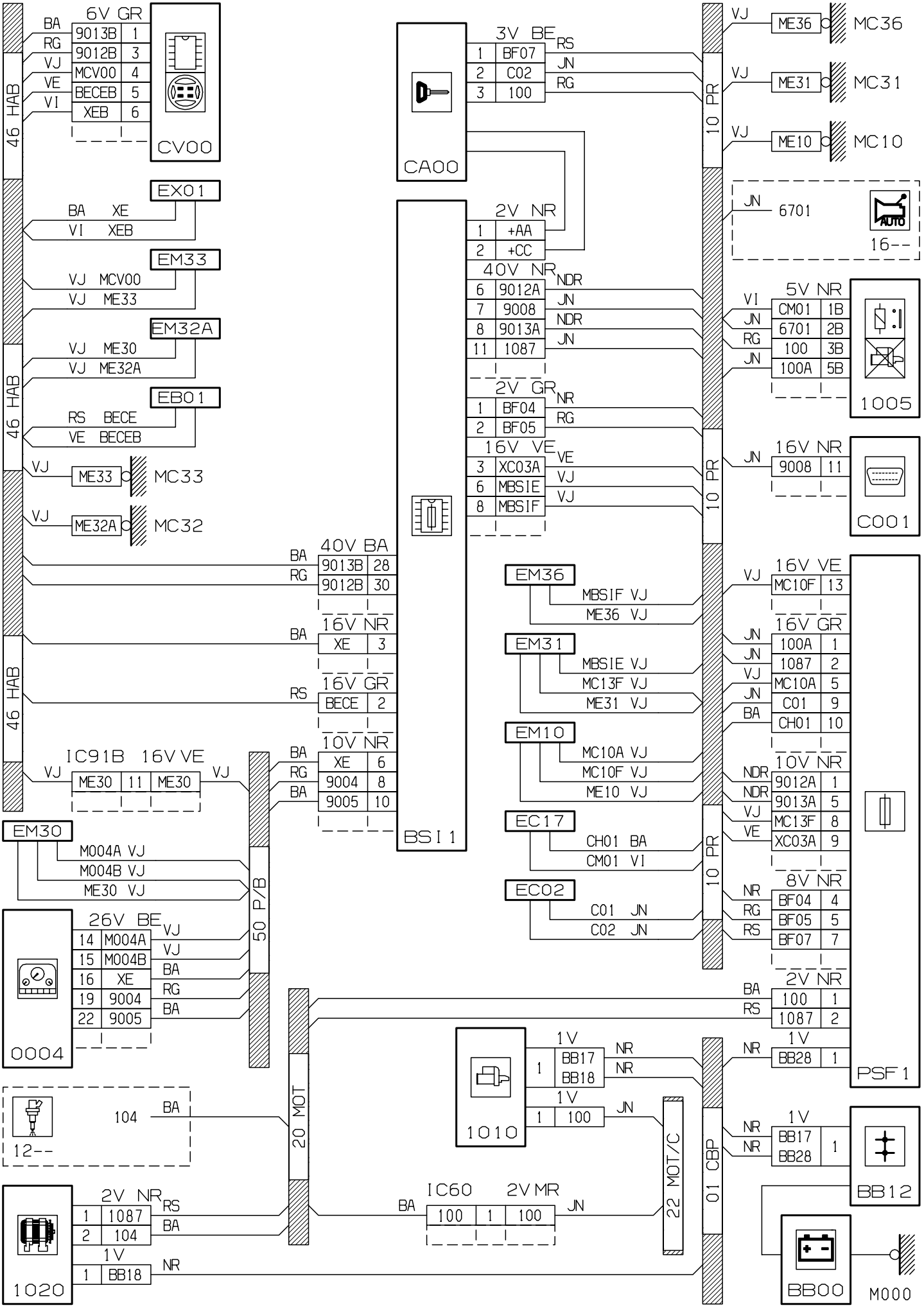
46 HAB
6V GR
BA 9013B 1
RG 9012B 3
VJ MCV00 4
VE BECEB 5
VI XEB 6
CV00
EX01
BA XE
VI XEB
EM33
VJ MCV00
VJ ME33
EM32A
VJ ME30
VJ ME32A
EB01
RS BECE
VE BECEB
VJ ME33 MC33
VJ ME32A MC32
40V BA
BA 9013B 28
RG 9012B 30
16V NR
BA XE 3
16V GR
RS BECE 2
10V NR
BA XE 6
RG 9004 8
BA 9005 10
IC91B 16V VE
VJ ME30 11 ME30 VJ
EM30
M004A VJ
M004B VJ
ME30 VJ
26V BE
14 M004A VJ
15 M004B VJ
16 XE BA
19 9004 RG
22 9005 BA
0004
50 P/B
20 MOT
12--
104 BA
1020
2V NR
1 1087 RS
2 104 BA
1V
1 BB18 NR
CA00
3V BE
1 BF07 RS
2 C02 JN
3 100 RG
2V NR
1 +AA
2 +CC
40V NR
6 9012A NDR
7 9008 JN
8 9013A NDR
11 1087 JN
2V GR
1 BF04 NR
2 BF05 RG
16V VE
3 XC03A VE
6 MBSIE VJ
8 MBSIF VJ
BSI 1
EM36
MBSIF VJ
ME36 VJ
EM31
MBSIE VJ
MC13F VJ
ME31 VJ
EM10
MC10A VJ
MC10F VJ
ME10 VJ
EC17
CH01 BA
CM01 VI
EC02
C01 JN
C02 JN
10 PR
VJ ME36 MC36
VJ ME31 MC31
VJ ME10 MC10
JN 6701
16--
5V NR
VI CM01 1B
JN 6701 2B
RG 100 3B
JN 100A 5B
1005
JN 16V NR 9008 11
C001
16V VE
VJ MC10F 13
16V GR
JN 100A 1
JN 1087 2
VJ MC10A 5
JN C01 9
BA CH01 10
10V NR
NDR 9012A 1
NDR 9013A 5
VJ MC13F 8
VE XC03A 9
8V NR
NR BF04 4
RG BF05 5
RS BF07 7
2V NR
BA 100 1
RS 1087 2
PSF 1
1010
1V
1 BB17 NR
BB18 NR
1V
1 100 JN
22 MOT/C
IC60 2V MR
BA 100 1 100 JN
01 CBP
NR 1V BB28 1
NR 1V BB17 BB28 1
BB12
BB00
M000

D3ARGCJG

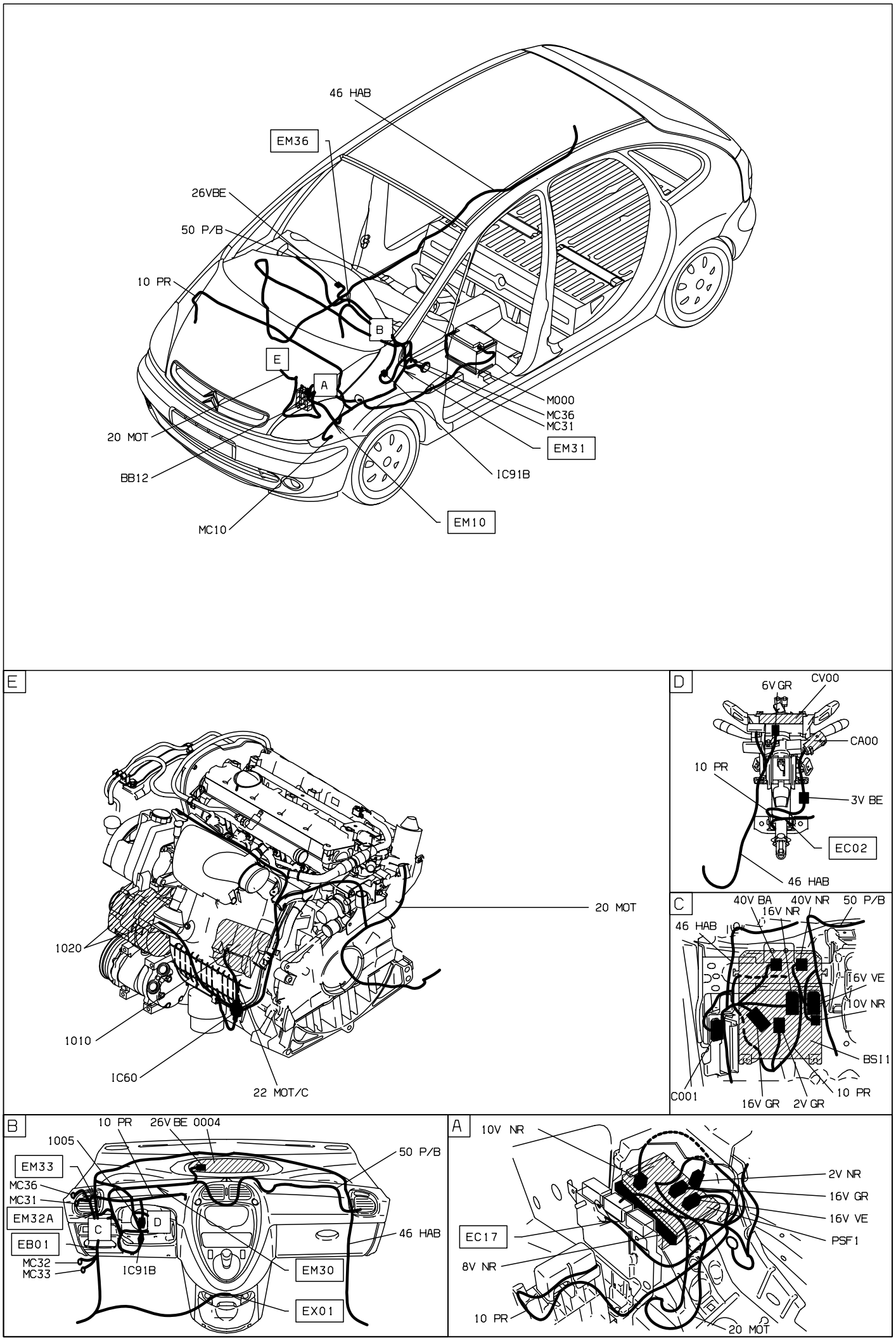
46 HAB
EM36
26VBE
50 P/B
10 PR
B
E
A
M000
MC36
MC31
EM31
20 MOT
BB12
IC91B
MC10
EM10
E
20 MOT
1020
1010
IC60
22 MOT/C
D
6V GR
CV00
CA00
10 PR
3V BE
EC02
46 HAB
C
40V BA
40V NR
50 P/B
16V NR
46 HAB
16V VE
10V NR
BSI1
C001
16V GR
2V GR
10 PR
B
10 PR
26V BE 0004
1005
50 P/B
EM33
MC36
MC31
EM32A
C
D
EB01
46 HAB
MC32
MC33
IC91B
EM30
EX01
A
10V NR
2V NR
16V GR
16V VE
PSF1
EC17
8V NR
10 PR
20 MOT

D3ARGCJ1

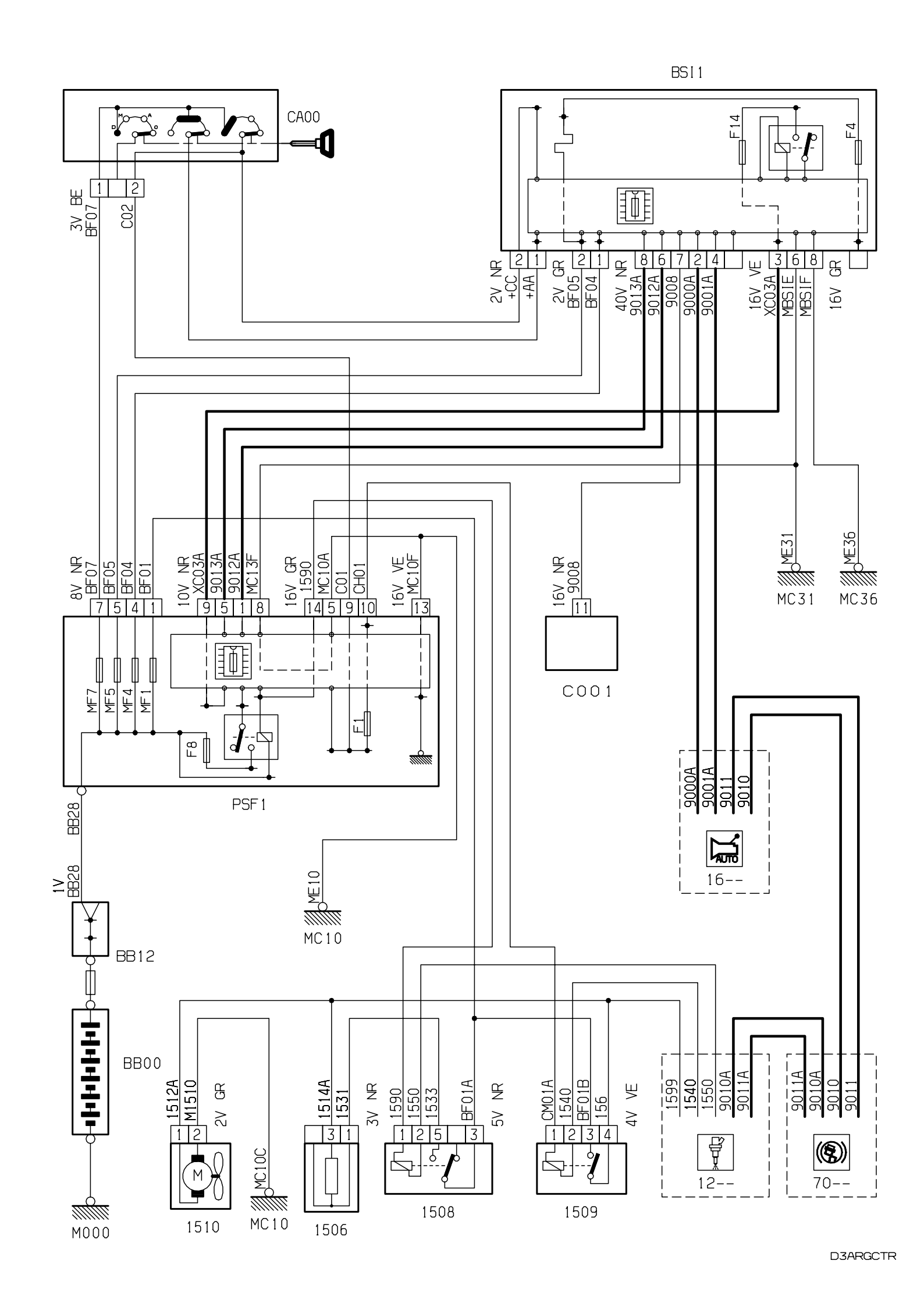
BSI1
CA00
F14
F4
3V BE
BF07
C02
2V NR
+CC
+AA
2V GR
BF05
BF04
40V NR
9013A
9012A
9008
9000A
9001A
16V VE
XC03A
MBSIE
MBSIF
16V GR
8V NR
BF07
BF05
BF04
BF01
10V NR
XC03A
9013A
9012A
MC13F
16V GR
1590
MC10A
C01
CH01
16V VE
MC10F
16V NR
9008
ME31
ME36
MC31
MC36
C001
MF7
MF5
MF4
MF1
F8
F1
PSF1
9000A
9001A
9011
9010
16--
BB28
1V
BB28
ME10
MC10
BB12
BB00
1512A
M1510
2V GR
1514A
1531
3V NR
1590
1550
1533
BF01A
5V NR
CM01A
1540
BF01B
156
4V VE
1599
1540
1550
9010A
9011A
9011A
9010A
9010
9011
12--
70--
M000
1510
MC10C
MC10
1506
1508
1509

D3ARGCTR

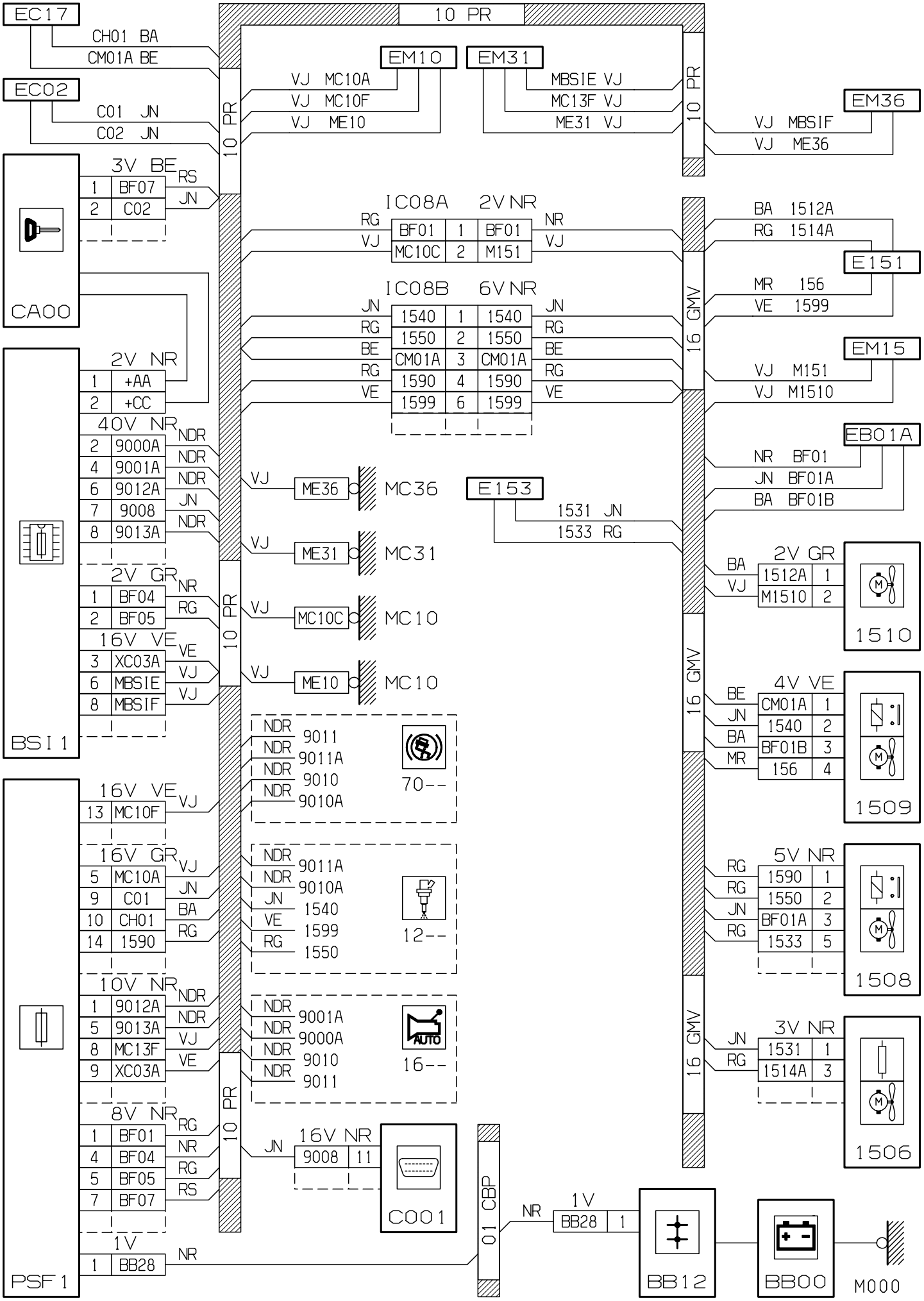
EC17
CH01 BA
CM01A BE
EC02
C01 JN
C02 JN
10 PR
EM10
EM31
VJ MC10A
VJ MC10F
VJ ME10
MBSIE VJ
MC13F VJ
ME31 VJ
EM36
VJ MBSIF
VJ ME36
3V BE
1 BF07 RS
2 C02 JN
CA00
IC08A 2V NR
RG BF01 1 BF01 NR
VJ MC10C 2 M151 VJ
IC08B 6V NR
JN 1540 1 1540 JN
RG 1550 2 1550 RG
BE CM01A 3 CM01A BE
RG 1590 4 1590 RG
VE 1599 6 1599 VE
16 GMV
BA 1512A
RG 1514A
E151
MR 156
VE 1599
EM15
VJ M151
VJ M1510
2V NR
1 +AA
2 +CC
40V NR
2 9000A NDR
4 9001A NDR
6 9012A NDR
7 9008 JN
8 9013A NDR
VJ ME36 MC36
E153
1531 JN
1533 RG
EB01A
NR BF01
JN BF01A
BA BF01B
VJ ME31 MC31
2V GR
1 BF04 NR
2 BF05 RG
VJ MC10C MC10
BA 1512A 1
VJ M1510 2
1510
16V VE
3 XC03A VE
6 MBSIE VJ
8 MBSIF VJ
VJ ME10 MC10
BSI1
NDR 9011
NDR 9011A
NDR 9010
NDR 9010A
70--
4V VE
BE CM01A 1
JN 1540 2
BA BF01B 3
MR 156 4
1509
16V VE
13 MC10F VJ
16V GR
5 MC10A VJ
9 C01 JN
10 CH01 BA
14 1590 RG
NDR 9011A
NDR 9010A
JN 1540
VE 1599
RG 1550
12--
5V NR
RG 1590 1
RG 1550 2
JN BF01A 3
RG 1533 5
1508
10V NR
1 9012A NDR
5 9013A NDR
8 MC13F VJ
9 XC03A VE
NDR 9001A
NDR 9000A
NDR 9010
NDR 9011
16--
3V NR
JN 1531 1
RG 1514A 3
1506
8V NR
1 BF01 RG
4 BF04 NR
5 BF05 RG
7 BF07 RS
JN 16V NR
9008 11
C001
01 CBP
NR 1V
BB28 1
BB12
BB00
M000
PSF1
1V
1 BB28 NR
D3ARGCTG

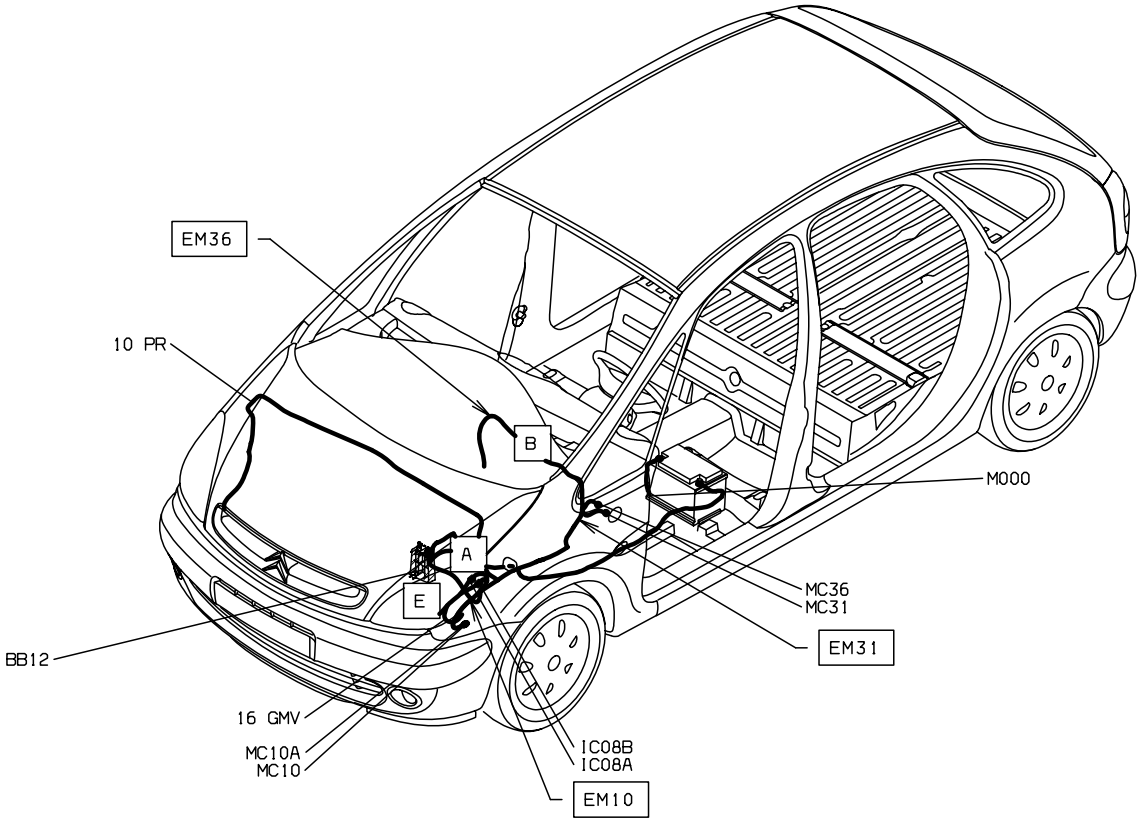
EM36
10 PR
B
M000
A
E
MC36
MC31
EM31
BB12
16 GMV
MC10A
MC10
IC08B
IC08A
EM10

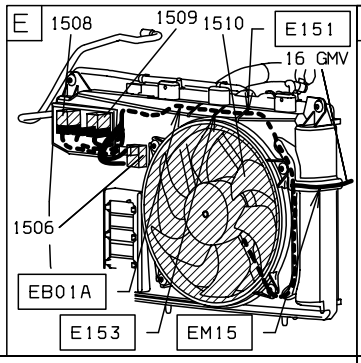
E
1508
1509
1510
E151
16 GMV
1506
EB01A
E153
EM15

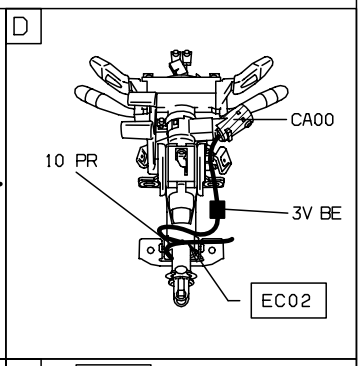
D
CA00
10 PR
3V BE
EC02

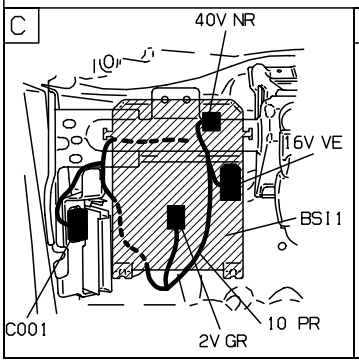
C
40V NR
16V VE
BS11
C001
2V GR
10 PR

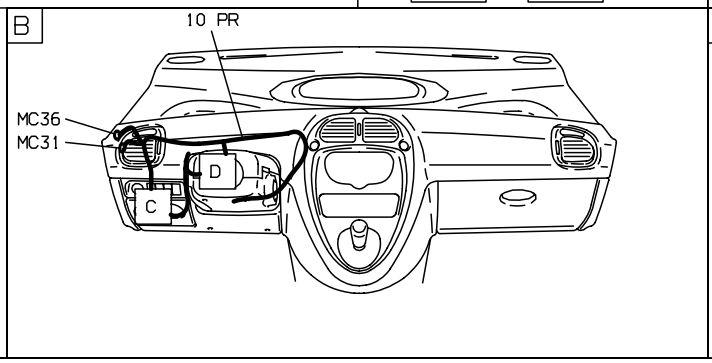
B
10 PR
MC36
MC31
D
C

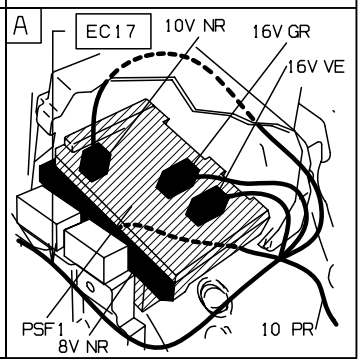
A
EC17
10V NR
16V GR
16V VE
PSF1
8V NR
10 PR

D3ARGCT I

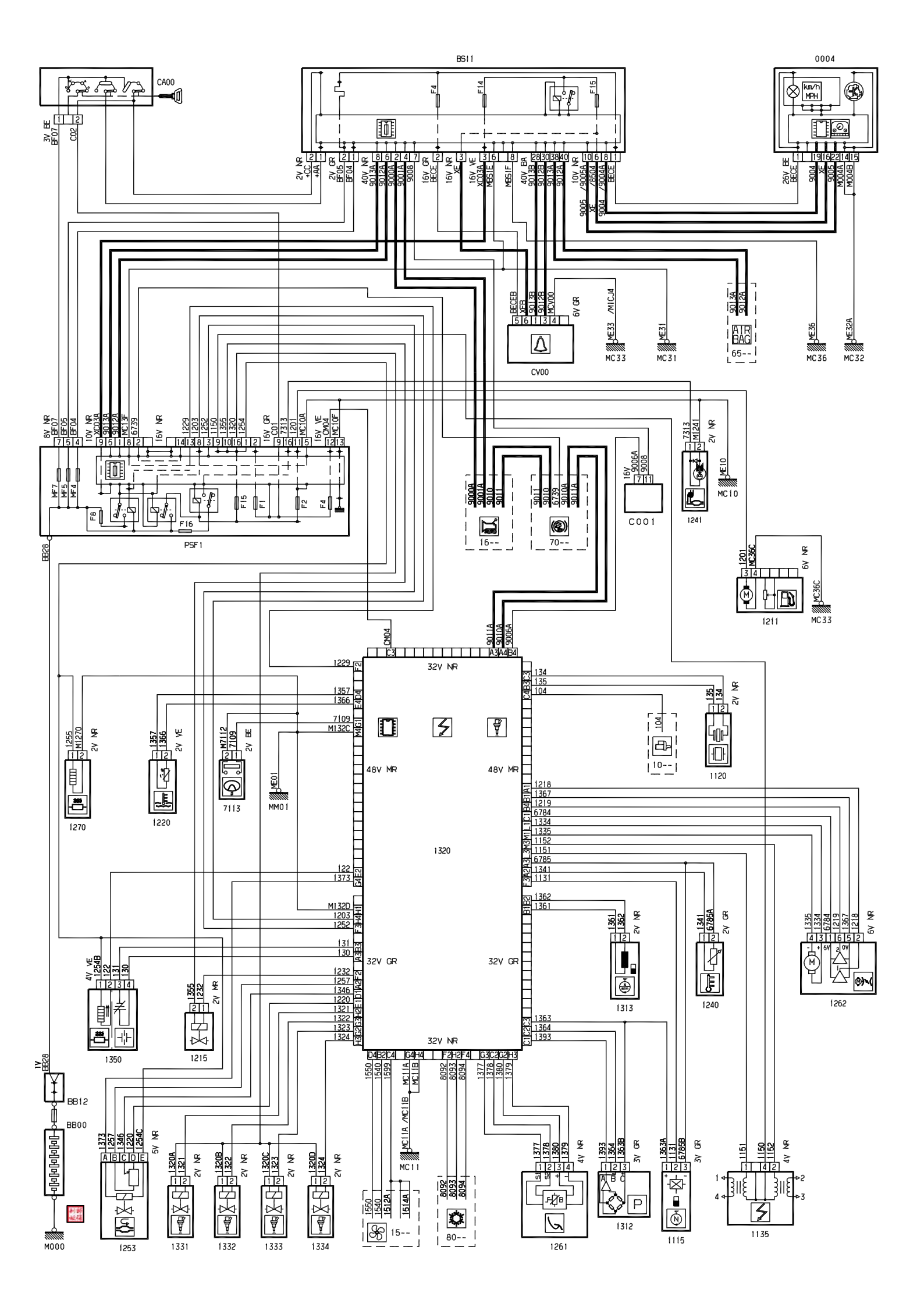
BSI1
0004
CA00
CV00
PSF1
C001
1211
1241
1120
1270
1220
7113
1320
1350
1215
1313
1240
1262
1253
1331
1332
1333
1334
1261
1312
1115
1135
M000
BB00
BB12
BB28
MC33
MC31
MC36
MC32
MC10
MC11
MM01
16--
70--
10--
15--
80--
65--
AIR BAG

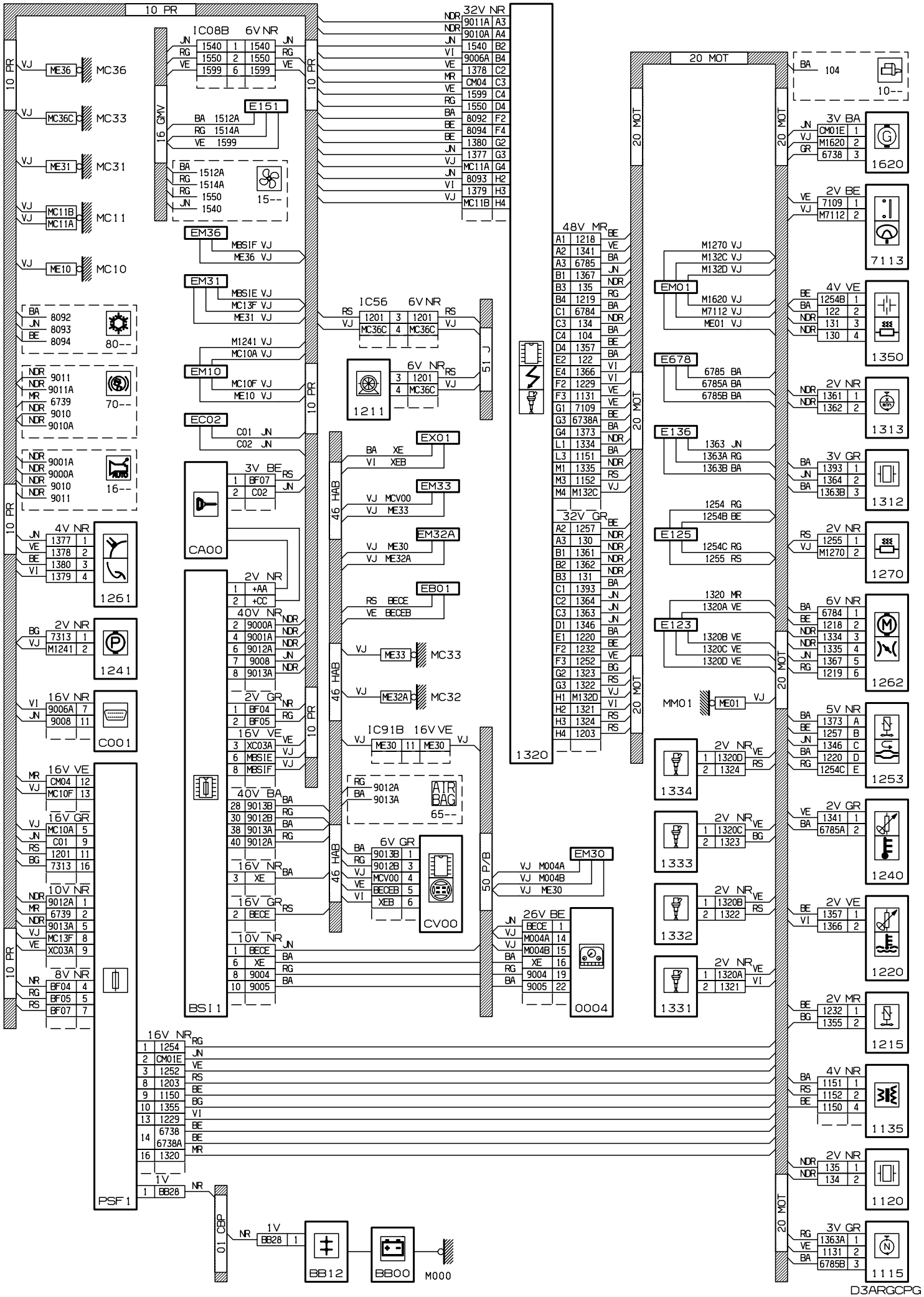
10 PR
IC08B 6V NR
E151
EM36
EM31
EM10
EC02
CA00
BSI1
PSF1
MC36
MC33
MC31
MC11
MC10
80--
70--
16--
1261
1241
C001
15--
32V NR
48V MR
32V GR
1320
20 MOT
1620
7113
1350
1313
1312
1270
1262
1253
1240
1220
1215
1135
1120
1115
1334
1333
1332
1331
MM01
ME01
E678
E136
E125
E123
104
10--
IC56 6V NR
1211
51 J
EX01
EM33
EM32A
EB01
46 HAB
IC91B 16V VE
65--
CV00
50 P/B
EM30
26V BE
0004
16 GMV
01 CBP
BB12
BB00
M000
D3ARGCPG

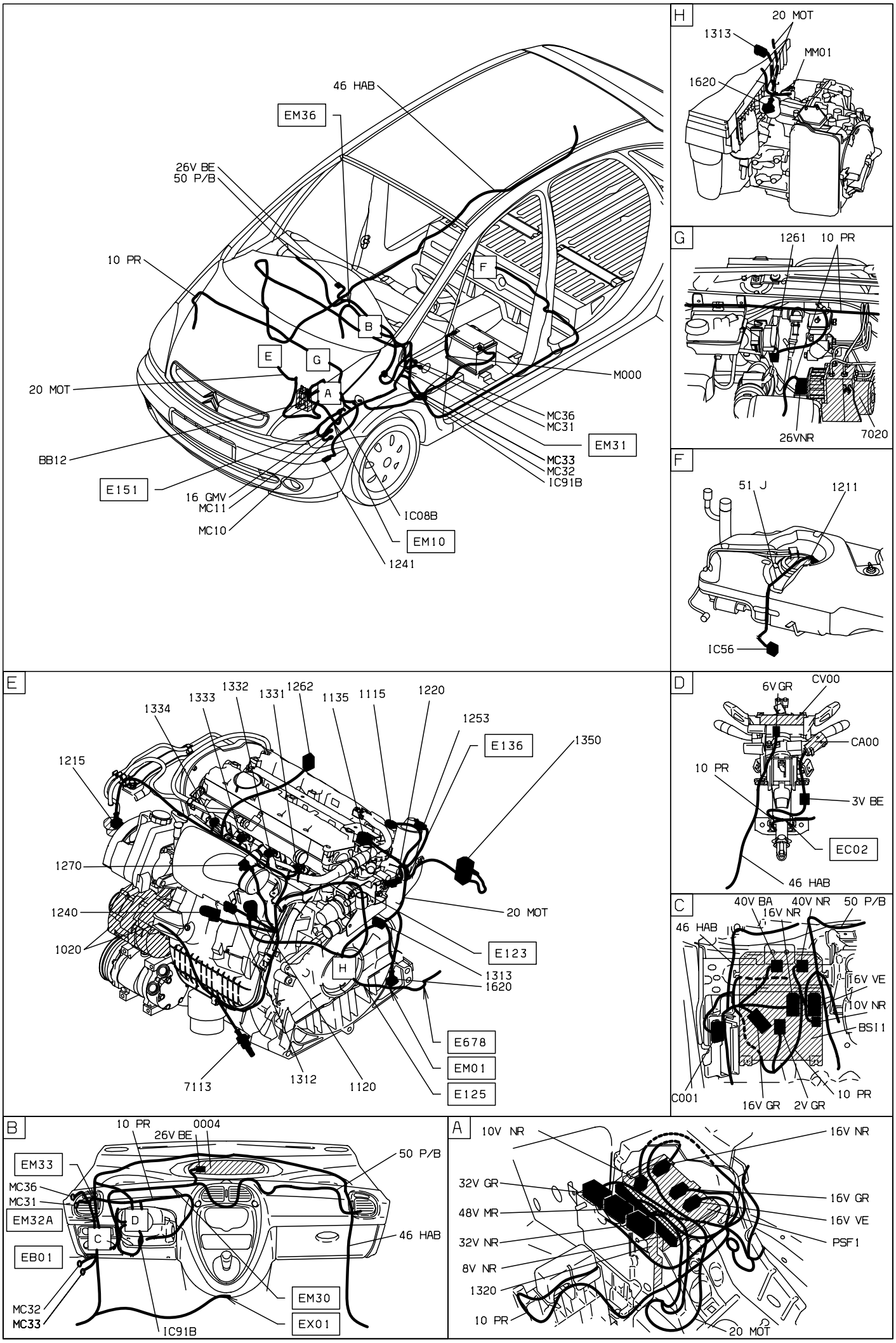
46 HAB
EM36
26V BE
50 P/B
10 PR
F
B
E
G
A
20 MOT
M000
MC36
MC31
EM31
MC33
MC32
IC91B
BB12
E151
16 GMV
MC11
MC10
IC08B
EM10
1241
H
20 MOT
1313
MM01
1620
G
1261
10 PR
26VNR
7020
F
51 J
1211
IC56
E
1332
1262
1333
1331
1135
1115
1220
1334
1253
E136
1350
1215
1270
1240
20 MOT
1020
E123
H
1313
1620
E678
EM01
E125
7113
1312
1120
D
6V GR
CV00
CA00
10 PR
3V BE
EC02
46 HAB
C
40V BA
40V NR
50 P/B
16V NR
46 HAB
16V VE
10V NR
BSI1
C001
16V GR
2V GR
10 PR
B
10 PR
0004
26V BE
50 P/B
EM33
MC36
MC31
EM32A
D
C
46 HAB
EB01
EM30
MC32
MC33
IC91B
EX01
A
10V NR
16V NR
32V GR
16V GR
48V MR
16V VE
32V NR
PSF1
8V NR
1320
10 PR
20 MOT

D3ARGCP1

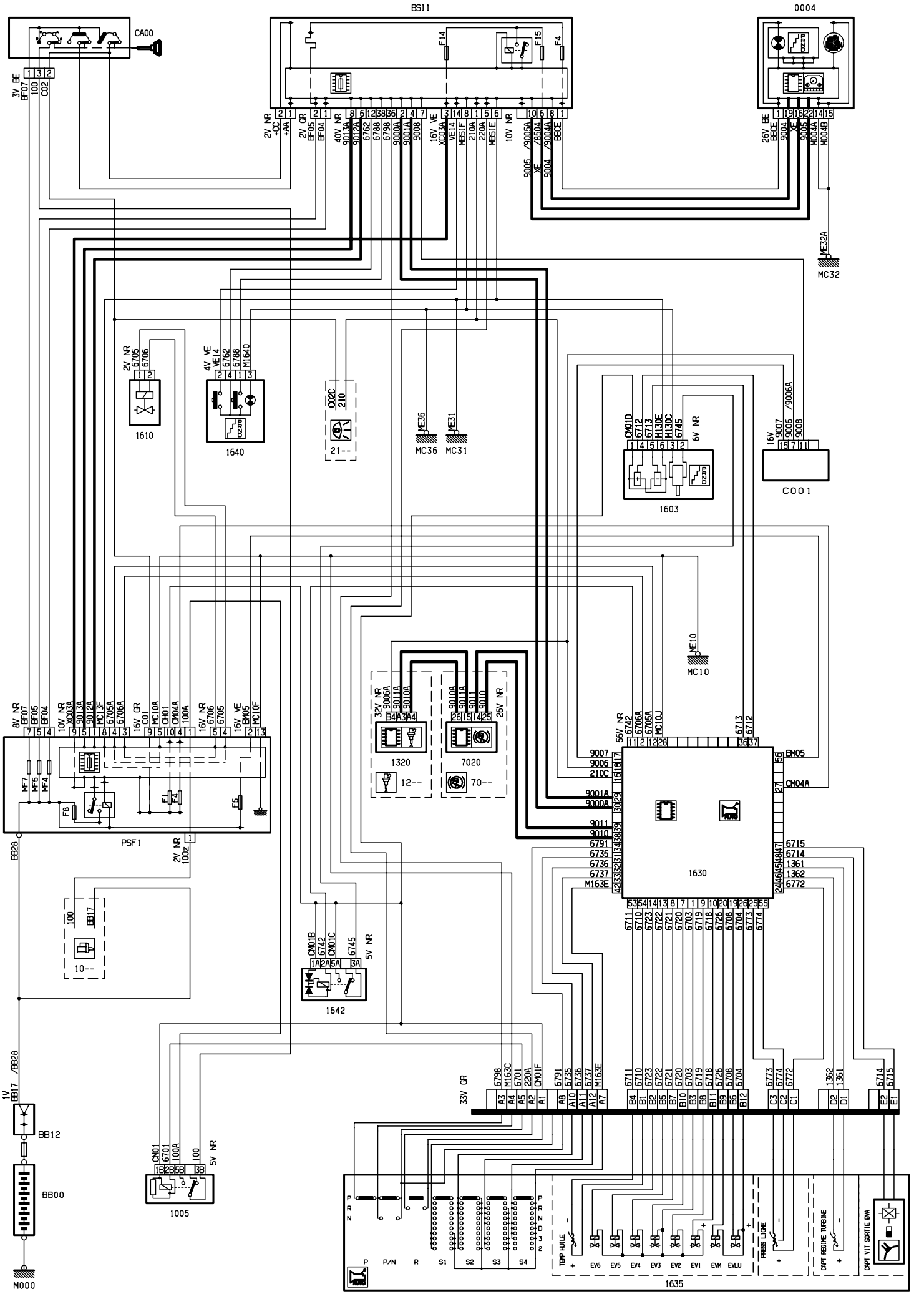
BSI1
0004
CA00
1610
1640
21--
MC36
MC31
1603
COO1
MC32
MC10
1320
12--
7020
70--
PSF1
1630
1642
1005
BB12
BB00
M000
1635
TEMP HUILE
PRESS LIQUE
CAPT REGIME TURBINE
CAPT VIT SORTIE BVA
D3ARGCVR

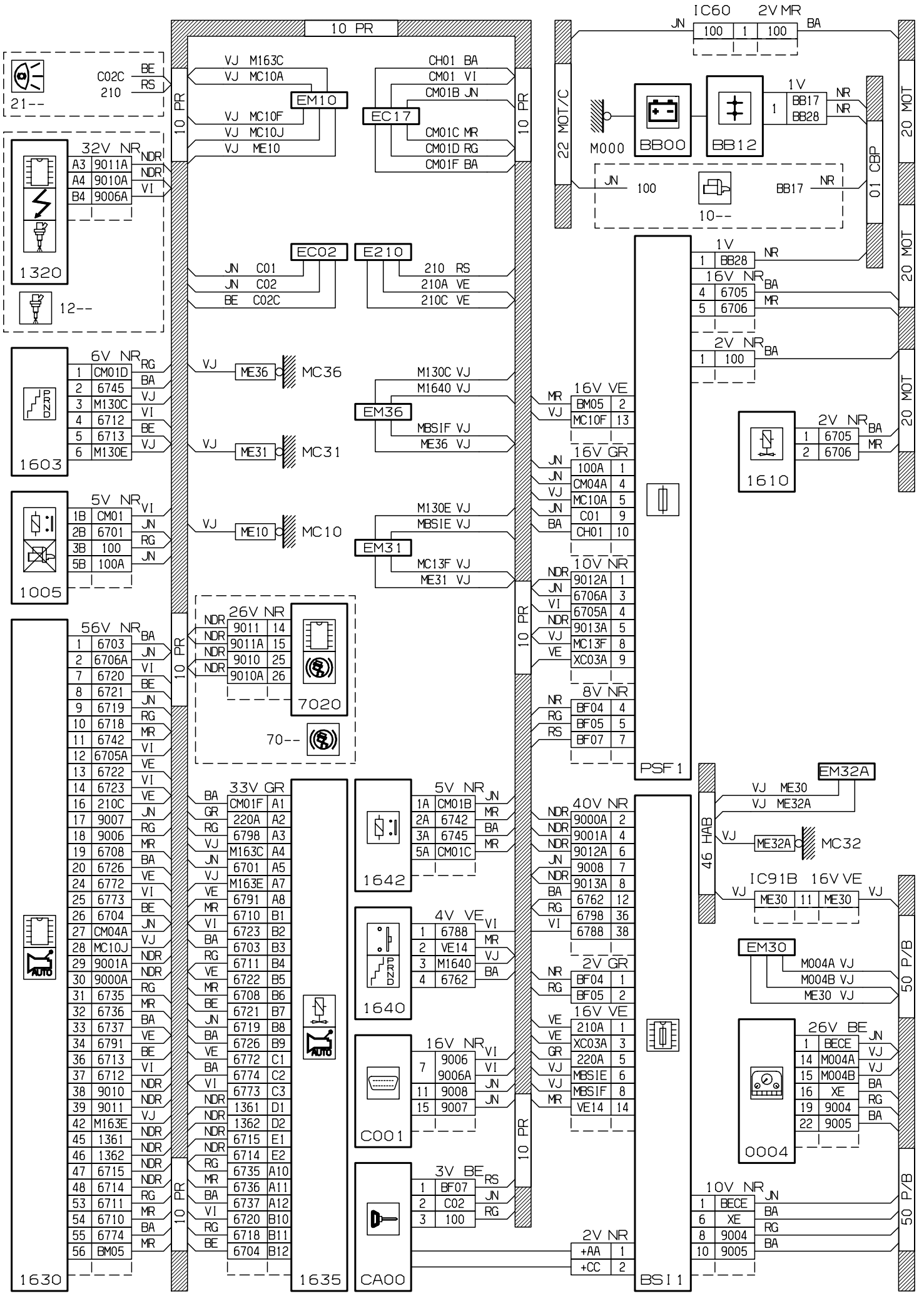
10 PR
21--
C02C 210
BE
RS
VJ M163C
VJ MC10A
EM10
VJ MC10F
VJ MC10J
VJ ME10
CH01 BA
CM01 VI
CM01B JN
EC17
CM01C MR
CM01D RG
CM01F BA
1320
32V NR
A3 9011A NDR
A4 9010A NDR
B4 9006A VI
12--
EC02
JN C01
JN C02
BE C02C
E210
210 RS
210A VE
210C VE
1603
6V NR
1 CM01D RG
2 6745 BA
3 M130C VJ
4 6712 VI
5 6713 BE
6 M130E VJ
VJ ME36 MC36
VJ ME31 MC31
M130C VJ
M1640 VJ
EM36
MBSIF VJ
ME36 VJ
1005
5V NR
1B CM01 VI
2B 6701 JN
3B 100 RG
5B 100A JN
VJ ME10 MC10
M130E VJ
MBSIE VJ
EM31
MC13F VJ
ME31 VJ
26V NR
NDR 9011 14
NDR 9011A 15
NDR 9010 25
NDR 9010A 26
7020
70--
1630
56V NR
1 6703 BA
2 6706A JN
7 6720 VI
8 6721 BE
9 6719 JN
10 6718 RG
11 6742 MR
12 6705A VI
13 6722 VE
14 6723 VI
16 210C VE
17 9007 JN
18 9006 RG
19 6708 MR
20 6726 BA
24 6772 VE
25 6773 VI
26 6704 BE
27 CM04A JN
28 MC10J VJ
29 9001A NDR
30 9000A NDR
31 6735 RG
32 6736 MR
33 6737 BA
34 6791 VE
36 6713 BE
37 6712 VI
38 9010 NDR
39 9011 NDR
42 M163E VJ
45 1361 NDR
46 1362 NDR
47 6715 NDR
48 6714 NDR
53 6711 RG
54 6710 MR
55 6774 BA
56 BM05 MR
33V GR
BA CM01F A1
GR 220A A2
RG 6798 A3
VJ M163C A4
JN 6701 A5
VJ M163E A7
VE 6791 A8
MR 6710 B1
VI 6723 B2
BA 6703 B3
RG 6711 B4
VE 6722 B5
MR 6708 B6
BE 6721 B7
JN 6719 B8
BA 6726 B9
VE 6772 C1
BA 6774 C2
VI 6773 C3
NDR 1361 D1
NDR 1362 D2
NDR 6715 E1
NDR 6714 E2
RG 6735 A10
MR 6736 A11
BA 6737 A12
VI 6720 B10
RG 6718 B11
BE 6704 B12
1635
1642
5V NR
1A CM01B JN
2A 6742 MR
3A 6745 BA
5A CM01C MR
1640
4V VE
1 6788 VI
2 VE14 MR
3 M1640 VJ
4 6762 BA
C001
16V NR
7 9006 VI
9006A VI
11 9008 JN
15 9007 JN
CA00
3V BE
1 BF07 RS
2 C02 JN
3 100 RG
IC60 2V MR
JN 100 1 100 BA
22 MOT/C
M000
BB00
BB12
1V
1 BB17 NR
BB28 NR
01 CBP
JN 100
BB17 NR
10--
20 MOT
1V
1 BB28 NR
16V NR
4 6705 BA
5 6706 MR
2V NR
1 100 BA
1610
2V NR
1 6705 BA
2 6706 MR
PSF 1
16V VE
MR BM05 2
VJ MC10F 13
16V GR
JN 100A 1
JN CM04A 4
VJ MC10A 5
JN C01 9
BA CH01 10
10V NR
NDR 9012A 1
JN 6706A 3
VI 6705A 4
NDR 9013A 5
VJ MC13F 8
VE XC03A 9
8V NR
NR BF04 4
RG BF05 5
RS BF07 7
40V NR
NDR 9000A 2
NDR 9001A 4
NDR 9012A 6
JN 9008 7
NDR 9013A 8
BA 6762 12
RG 6798 36
VI 6788 38
2V GR
NR BF04 1
RG BF05 2
16V VE
VE 210A 1
VE XC03A 3
GR 220A 5
VJ MBSIE 6
VJ MBSIF 8
MR VE14 14
2V NR
+AA 1
+CC 2
BSI 1
46 HAB
EM32A
VJ ME30
VJ ME32A
VJ ME32A MC32
IC91B 16V VE
VJ ME30 11 ME30 VJ
EM30
M004A VJ
M004B VJ
ME30 VJ
50 P/B
26V BE
1 BECE JN
14 M004A VJ
15 M004B VJ
16 XE BA
19 9004 RG
22 9005 BA
0004
10V NR
1 BECE JN
6 XE BA
8 9004 RG
10 9005 BA
D3ARGCVG

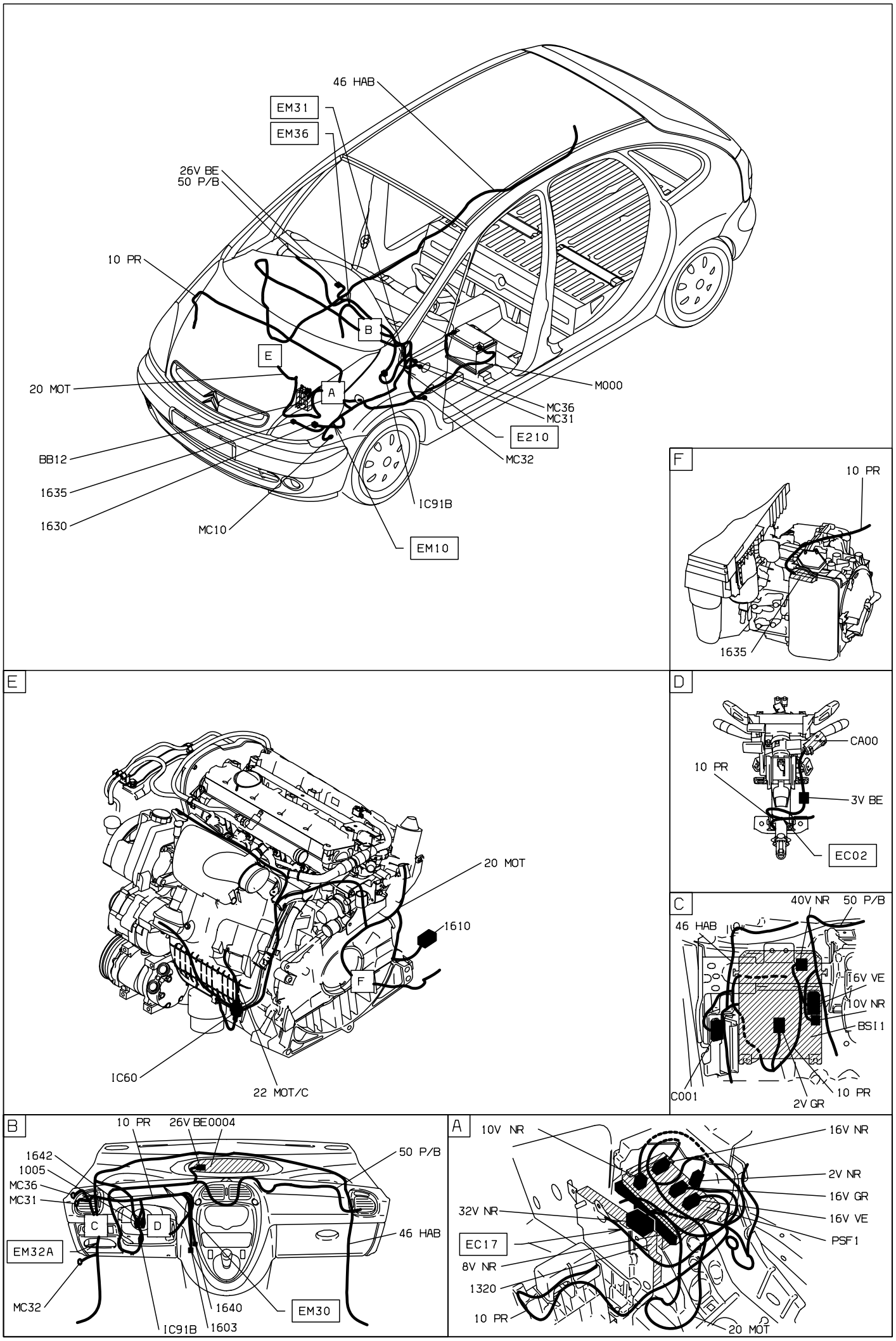
46 HAB
EM31
EM36
26V BE
50 P/B
10 PR
B
E
20 MOT
A
M000
MC36
MC31
E210
MC32
BB12
1635
1630
IC91B
MC10
EM10
F
10 PR
1635
E
20 MOT
1610
F
IC60
22 MOT/C
D
CA00
10 PR
3V BE
EC02
C
40V NR
50 P/B
46 HAB
16V VE
10V NR
BSI1
C001
10 PR
2V GR
B
10 PR
26V BE0004
1642
1005
MC36
MC31
50 P/B
C
D
EM32A
46 HAB
MC32
1640
EM30
IC91B
1603
A
10V NR
16V NR
2V NR
16V GR
32V NR
16V VE
PSF1
EC17
8V NR
1320
10 PR
20 MOT

D3ARGCVI

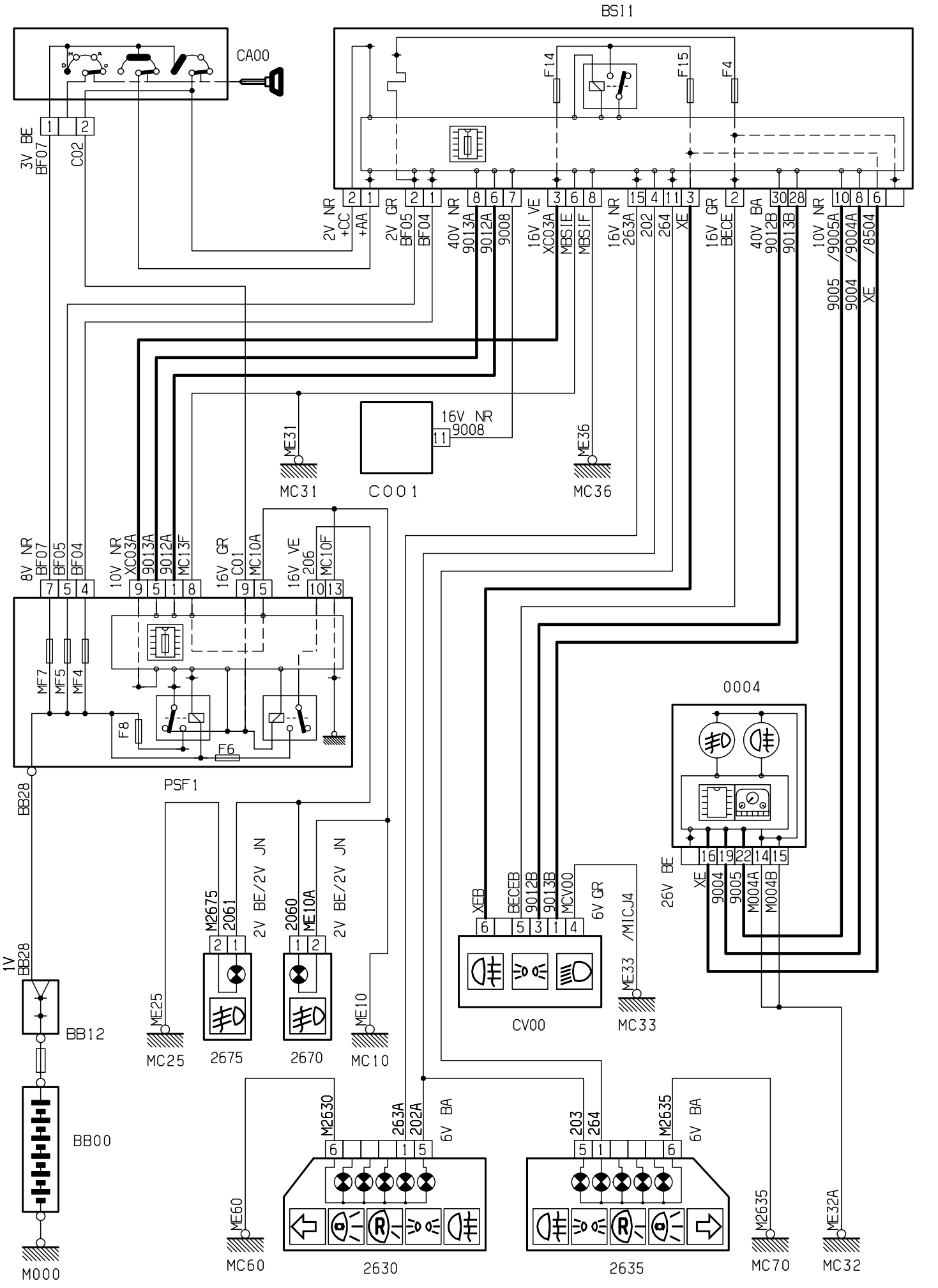
BSI1
CA00
F14
F15
F4
3V BE
BF07
C02
2V NR
+CC
+AA
2V GR
BF05
BF04
40V NR
9013A
9012A
9008
16V VE
XC03A
MBSIE
MBSIF
16V NR
263A
202
264
XE
16V GR
BECE
40V BA
9012B
9013B
10V NR
/9005A
/9004A
/8504
9005
9004
XE
16V NR
9008
ME31
MC31
C001
ME36
MC36
8V NR
BF07
BF05
BF04
10V NR
XC03A
9013A
9012A
MC13F
16V GR
C01
MC10A
16V VE
206
MC10F
MF7
MF5
MF4
F8
F6
PSF1
BB28
0004
26V BE
XE
9004
9005
M004A
M004B
XEB
BECEB
9012B
9013B
MCV00
6V GR
/M1CJ4
ME33
MC33
CV00
1V
BB28
BB12
BB00
M000
M2675
2061
2V BE/2V JN
2060
ME10A
2V BE/2V JN
ME25
MC25
2675
2670
ME10
MC10
M2630
263A
202A
6V BA
203
264
M2635
6V BA
ME60
MC60
2630
2635
M2635
MC70
ME32A
MC32

D3ARGCWR

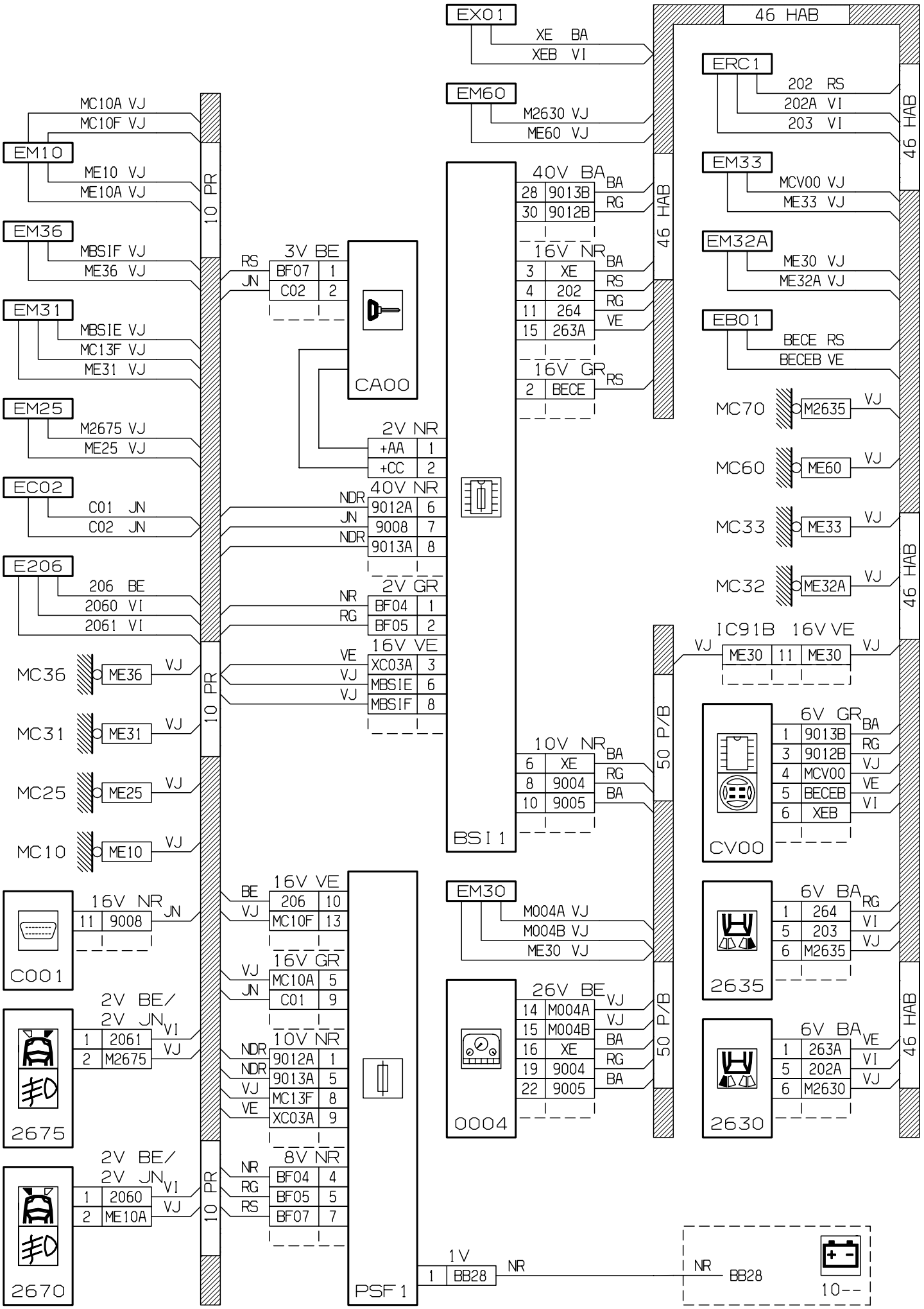
EX01
XE BA
XEB VI
EM60
M2630 VJ
ME60 VJ
46 HAB
ERC1
202 RS
202A VI
203 VI
EM33
MCV00 VJ
ME33 VJ
EM32A
ME30 VJ
ME32A VJ
EB01
BECE RS
BECEB VE
MC70
M2635
VJ
MC60
ME60
VJ
MC33
ME33
VJ
MC32
ME32A
VJ
MC10A VJ
MC10F VJ
EM10
ME10 VJ
ME10A VJ
10 PR
EM36
MBSIF VJ
ME36 VJ
EM31
MBSIE VJ
MC13F VJ
ME31 VJ
EM25
M2675 VJ
ME25 VJ
EC02
C01 JN
C02 JN
E206
206 BE
2060 VI
2061 VI
MC36
ME36
VJ
MC31
ME31
VJ
MC25
ME25
VJ
MC10
ME10
VJ
3V BE
RS
JN
BF07 1
C02 2
CA00
2V NR
+AA 1
+CC 2
40V NR
NDR
JN
NDR
9012A 6
9008 7
9013A 8
2V GR
NR
RG
BF04 1
BF05 2
16V VE
VE
VJ
VJ
XC03A 3
MBSIE 6
MBSIF 8
40V BA
28 9013B BA
30 9012B RG
16V NR
3 XE BA
4 202 RS
11 264 RG
15 263A VE
16V GR
2 BECE RS
BSI 1
10V NR
6 XE BA
8 9004 RG
10 9005 BA
50 P/B
IC91B 16V VE
VJ
ME30 11 ME30
VJ
6V GR
1 9013B BA
3 9012B RG
4 MCV00 VJ
5 BECEB VE
6 XEB VI
CV00
6V BA
1 264 RG
5 203 VI
6 M2635 VJ
2635
6V BA
1 263A VE
5 202A VI
6 M2630 VJ
2630
16V NR
11 9008 JN
C001
16V VE
BE
VJ
206 10
MC10F 13
16V GR
VJ
JN
MC10A 5
C01 9
2V BE/
2V JN
1 2061 VI
2 M2675 VJ
2675
10V NR
NDR
NDR
VJ
VE
9012A 1
9013A 5
MC13F 8
XC03A 9
EM30
M004A VJ
M004B VJ
ME30 VJ
26V BE
14 M004A VJ
15 M004B VJ
16 XE BA
19 9004 RG
22 9005 BA
0004
2V BE/
2V JN
1 2060 VI
2 ME10A VJ
2670
8V NR
NR
RG
RS
BF04 4
BF05 5
BF07 7
PSF 1
1V
1 BB28 NR
NR BB28
10--
D3ARGCWG

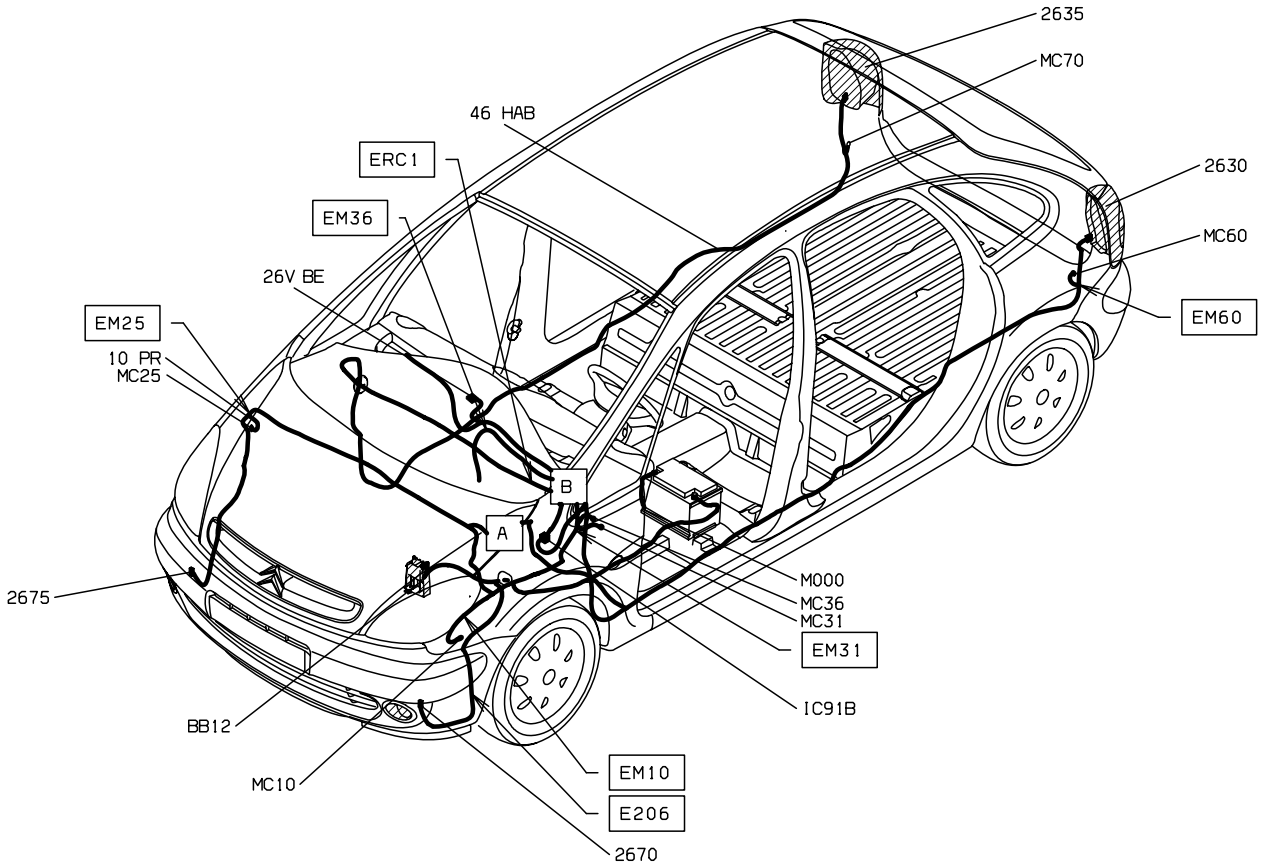
2635
MC70
46 HAB
ERC1
2630
EM36
MC60
26V BE
EM60
EM25
10 PR
MC25
B
A
2675
M000
MC36
MC31
EM31
IC91B
BB12
EM10
MC10
E206
2670

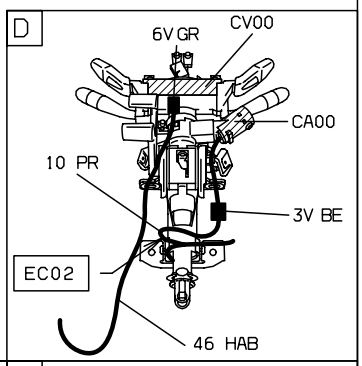
D
6V GR
CV00
CA00
10 PR
3V BE
EC02
46 HAB

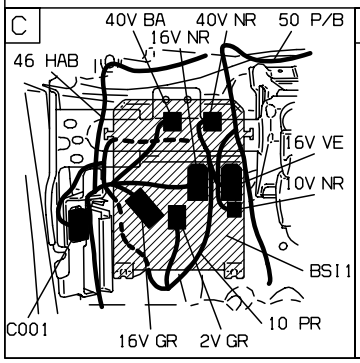
C
40V BA
40V NR
50 P/B
16V NR
46 HAB
16V VE
10V NR
BSI1
C001
16V GR
2V GR
10 PR

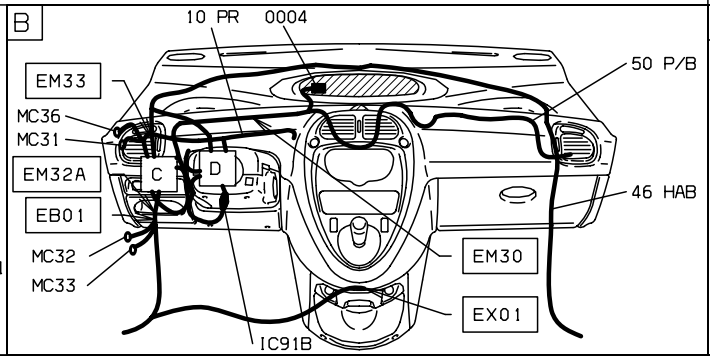
B
10 PR
0004
50 P/B
EM33
MC36
MC31
EM32A
C
D
EB01
46 HAB
MC32
MC33
EM30
EX01
IC91B

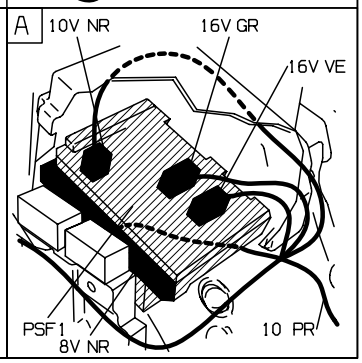
A
10V NR
16V GR
16V VE
PSF1
8V NR
10 PR

D3ARGCW1

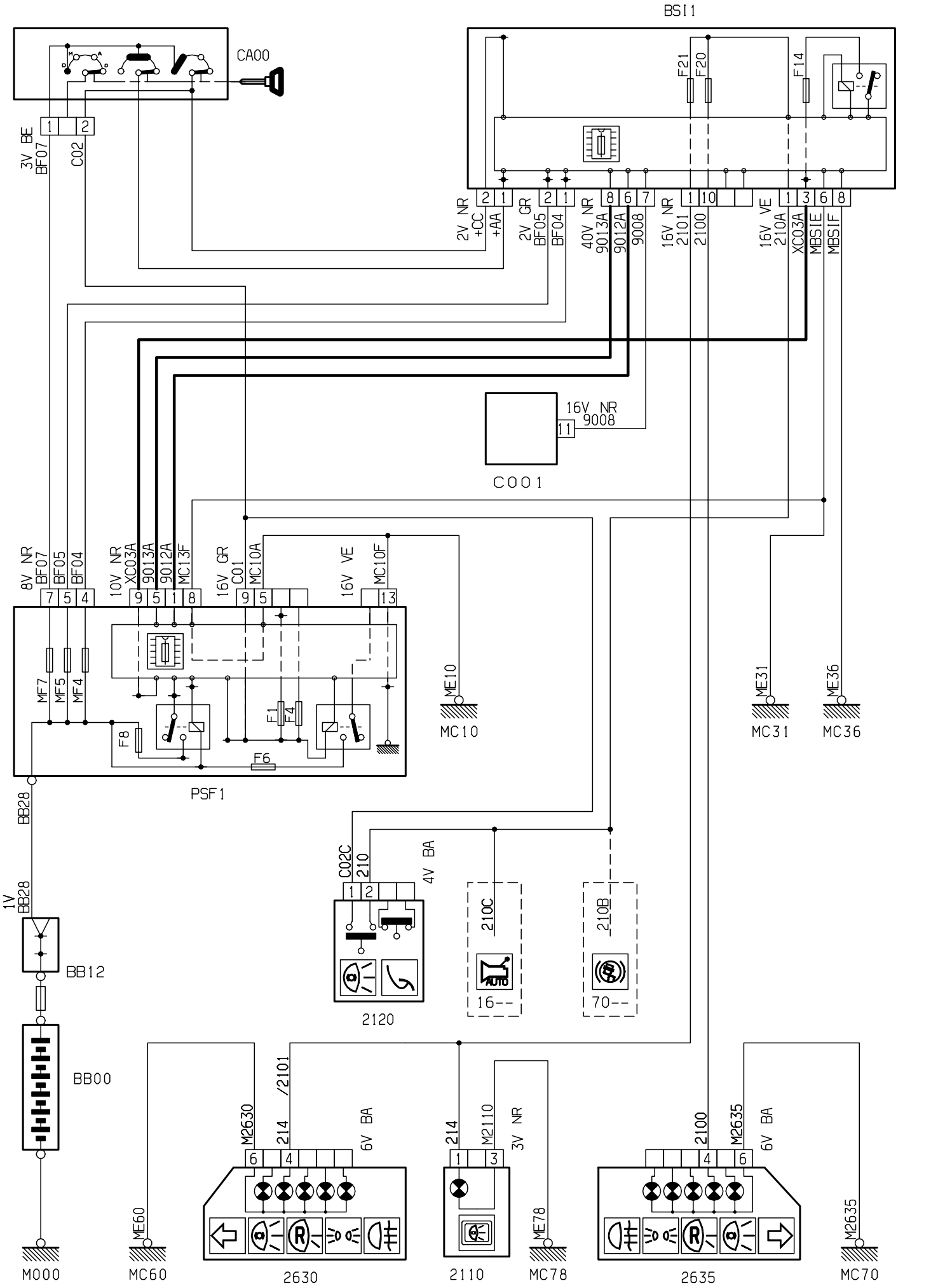
BSI1
CA00
F21
F20
F14
3V BE
BF07
C02
2V NR
+CC
+AA
2V GR
BF05
BF04
40V NR
9013A
9012A
9008
16V NR
2101
2100
16V VE
210A
XC03A
MBSIE
MBSIF
16V NR
9008
C001
8V NR
BF07
BF05
BF04
10V NR
XC03A
9013A
9012A
MC13F
16V GR
C01
MC10A
16V VE
MC10F
MF7
MF5
MF4
F8
F1
F4
F6
PSF1
ME10
MC10
ME31
MC31
ME36
MC36
BB28
1V
BB28
BB12
BB00
M000
C02C
210
4V BA
2120
210C
16--
210B
70--
M2630
214
/2101
6V BA
ME60
MC60
2630
214
M2110
3V NR
2110
ME78
MC78
2100
M2635
6V BA
2635
M2635
MC70
D3ARGCYR

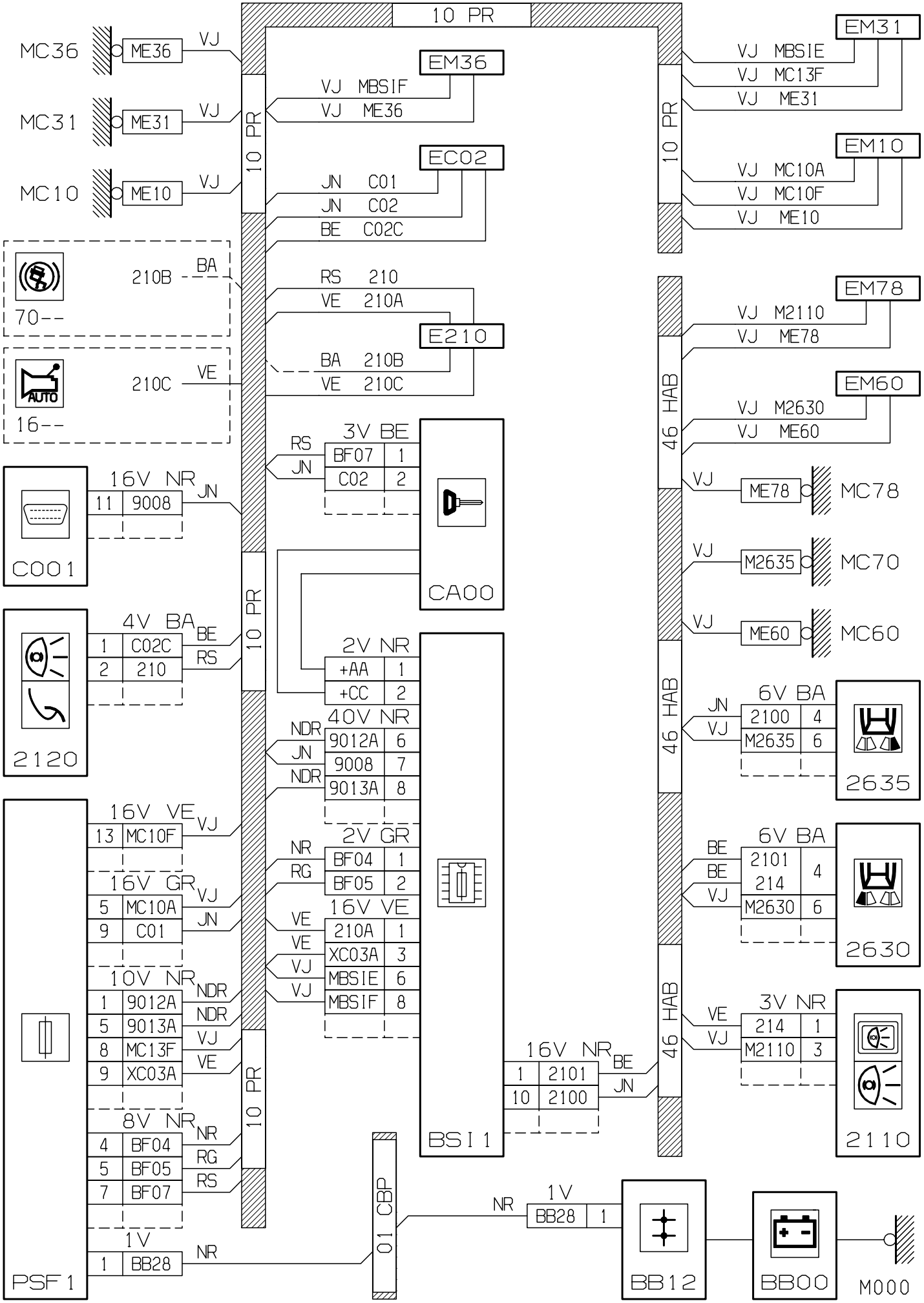
10 PR
MC36
ME36
VJ
MC31
ME31
VJ
MC10
ME10
VJ
EM36
VJ MBSIF
VJ ME36
EC02
JN C01
JN C02
BE C02C
70--
210B
BA
RS 210
VE 210A
E210
BA 210B
VE 210C
16--
210C
VE
3V BE
RS
JN
BF07 1
C02 2
16V NR
11 9008
JN
C001
CA00
4V BA
1 C02C
2 210
BE
RS
2120
2V NR
+AA 1
+CC 2
40V NR
NDR
JN
NDR
9012A 6
9008 7
9013A 8
16V VE
13 MC10F
VJ
2V GR
NR
RG
BF04 1
BF05 2
16V GR
5 MC10A
9 C01
VJ
JN
16V VE
VE
VE
VJ
VJ
210A 1
XC03A 3
MBSIE 6
MBSIF 8
10V NR
1 9012A
5 9013A
8 MC13F
9 XC03A
NDR
NDR
VJ
VE
8V NR
4 BF04
5 BF05
7 BF07
NR
RG
RS
1V
1 BB28
NR
PSF 1
BSI 1
16V NR
1 2101
10 2100
BE
JN
01 CBP
NR
1V
BB28 1
BB12
BB00
M000
EM31
VJ MBSIE
VJ MC13F
VJ ME31
EM10
VJ MC10A
VJ MC10F
VJ ME10
EM78
VJ M2110
VJ ME78
EM60
VJ M2630
VJ ME60
46 HAB
VJ
ME78
MC78
VJ
M2635
MC70
VJ
ME60
MC60
6V BA
JN
VJ
2100 4
M2635 6
2635
6V BA
BE
BE
VJ
2101
214
4
M2630 6
2630
3V NR
VE
VJ
214 1
M2110 3
2110
D3ARGCYG

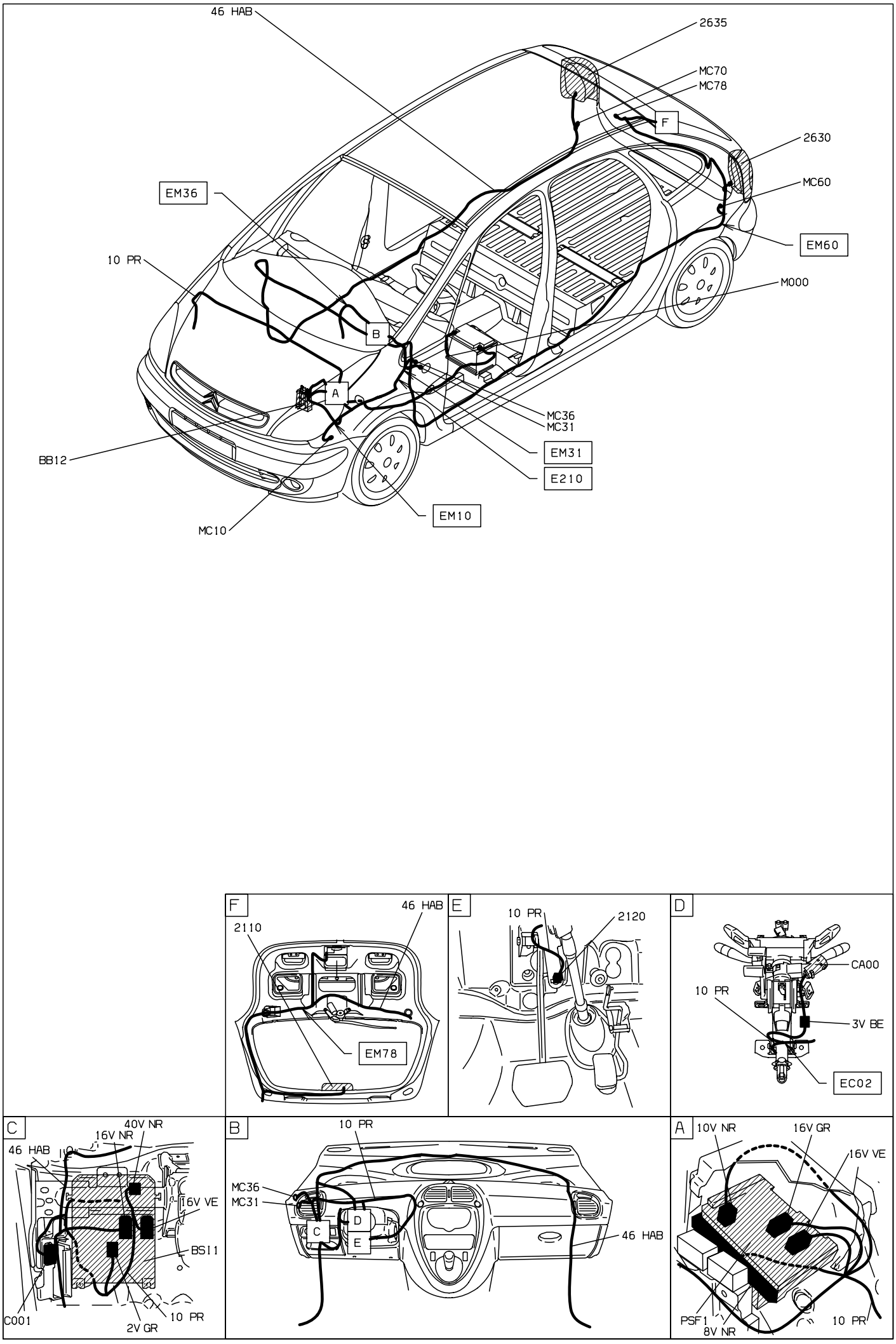
46 HAB
2635
MC70
MC78
F
2630
MC60
EM36
EM60
10 PR
M000
B
A
MC36
MC31
BB12
EM31
E210
EM10
MC10
F
46 HAB
2110
EM78
E
10 PR
2120
D
CA00
10 PR
3V BE
EC02
C
40V NR
16V NR
46 HAB
16V VE
BSI1
C001
2V GR
10 PR
B
10 PR
MC36
MC31
C
D
E
46 HAB
A
10V NR
16V GR
16V VE
PSF1
8V NR
10 PR

D3ARGCYI

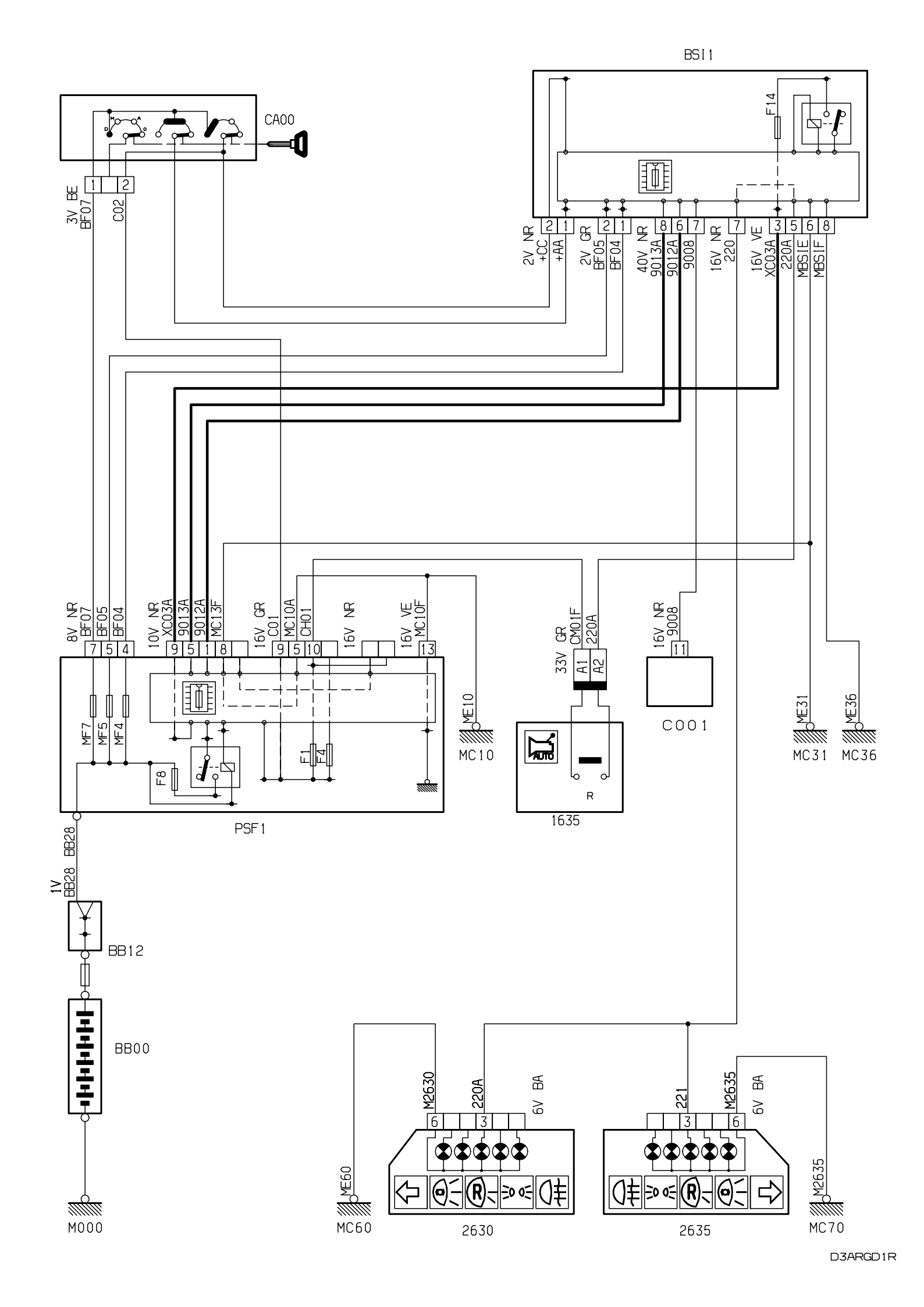
BSI1
F14
CA00
3V BE
BF07
C02
2V NR
+CC
+AA
2V GR
BF05
BF04
40V NR
9013A
9012A
9008
16V NR
220
16V VE
XC03A
220A
MBS1E
MBS1F
8V NR
BF07
BF05
BF04
10V NR
XC03A
9013A
9012A
MC13F
16V GR
C01
MC10A
CH01
16V NR
16V VE
MC10F
33V GR
CM01F
220A
A1
A2
16V NR
9008
MF7
MF5
MF4
F8
F1
F4
PSF1
ME10
MC10
AUTO
R
1635
C001
ME31
MC31
ME36
MC36
BB28
1V
BB28
BB12
BB00
M000
M2630
220A
6V BA
ME60
MC60
2630
221
M2635
6V BA
2635
M2635
MC70
D3ARGD1R

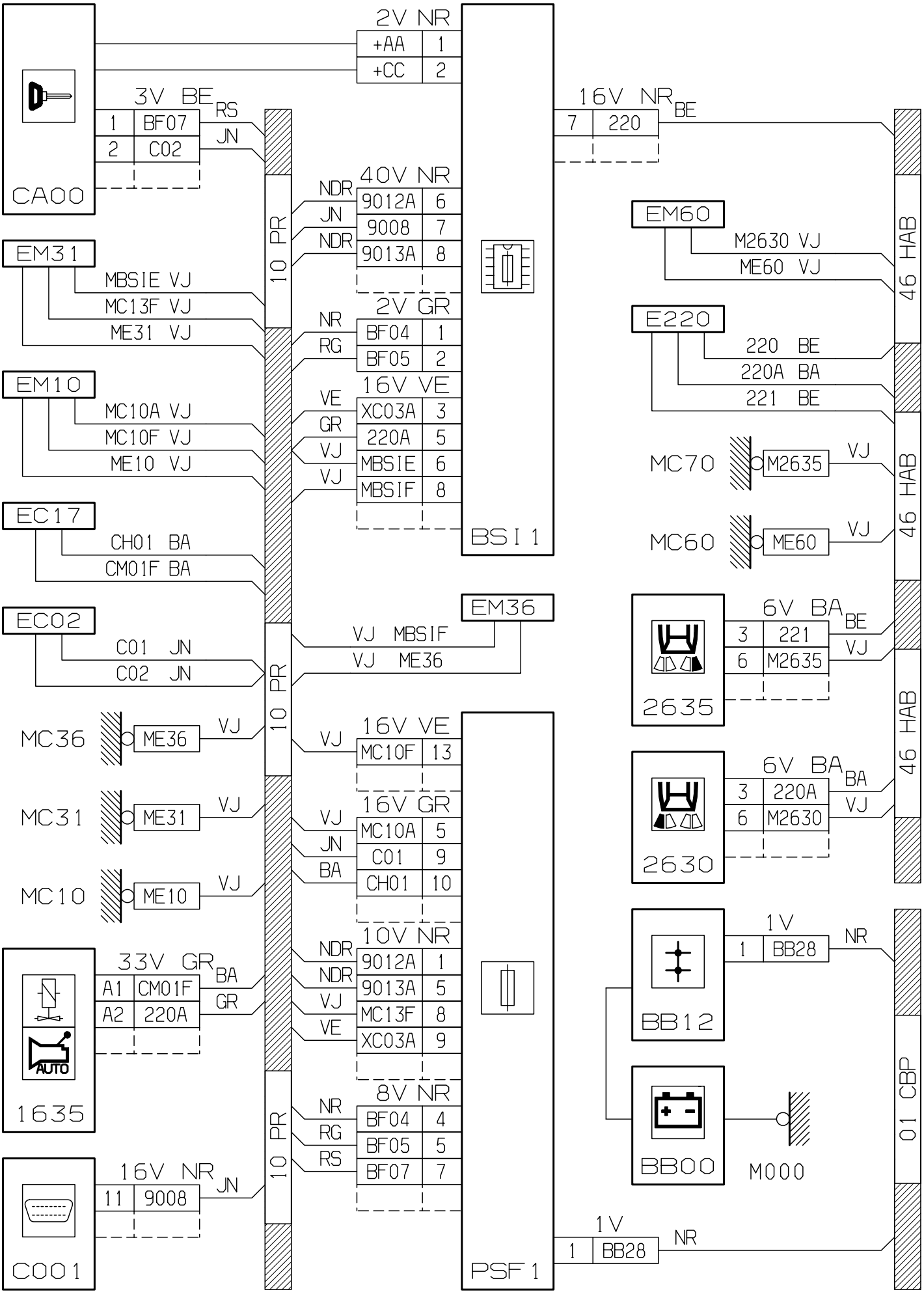
CA00
2V NR
+AA 1
+CC 2
3V BE
1 BF07 RS
2 C02 JN
16V NR BE
7 220
40V NR
NDR 9012A 6
JN 9008 7
NDR 9013A 8
2V GR
NR BF04 1
RG BF05 2
16V VE
VE XC03A 3
GR 220A 5
VJ MBSIE 6
VJ MBSIF 8
BSI 1
EM60
M2630 VJ
ME60 VJ
46 HAB
E220
220 BE
220A BA
221 BE
EM31
MBSIE VJ
MC13F VJ
ME31 VJ
10 PR
EM10
MC10A VJ
MC10F VJ
ME10 VJ
MC70
M2635
VJ
MC60
ME60
VJ
EC17
CH01 BA
CM01F BA
EC02
C01 JN
C02 JN
EM36
VJ MBSIF
VJ ME36
6V BA
3 221 BE
6 M2635 VJ
2635
MC36
ME36
VJ
16V VE
VJ MC10F 13
MC31
ME31
VJ
16V GR
VJ MC10A 5
JN C01 9
BA CH01 10
6V BA
3 220A BA
6 M2630 VJ
2630
MC10
ME10
VJ
1V
1 BB28 NR
BB12
10V NR
NDR 9012A 1
NDR 9013A 5
VJ MC13F 8
VE XC03A 9
33V GR
A1 CM01F BA
A2 220A GR
1635
AUTO
BB00
M000
01 CBP
8V NR
NR BF04 4
RG BF05 5
RS BF07 7
16V NR
11 9008 JN
C001
PSF 1
1V
1 BB28 NR
D3ARGD1G

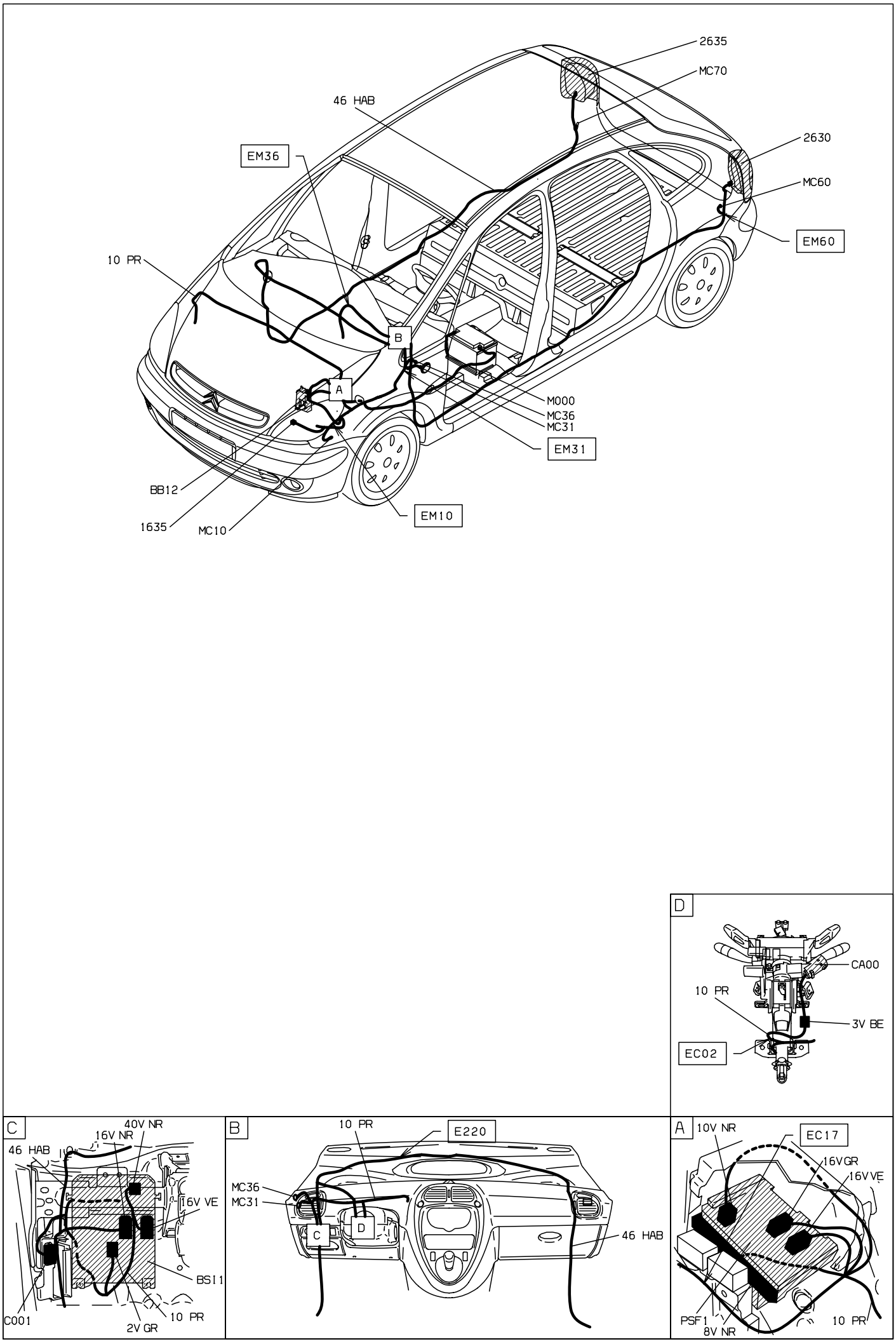
2635
MC70
46 HAB
2630
EM36
MC60
EM60
10 PR
B
A
M000
MC36
MC31
EM31
BB12
EM10
1635
MC10
D
CA00
10 PR
3V BE
EC02
C
40V NR
16V NR
46 HAB
16V VE
BSI1
C001
10 PR
2V GR
B
10 PR
E220
MC36
MC31
C
D
46 HAB
A
10V NR
EC17
16VGR
16VVE
PSF1
8V NR
10 PR

D3ARGD1I

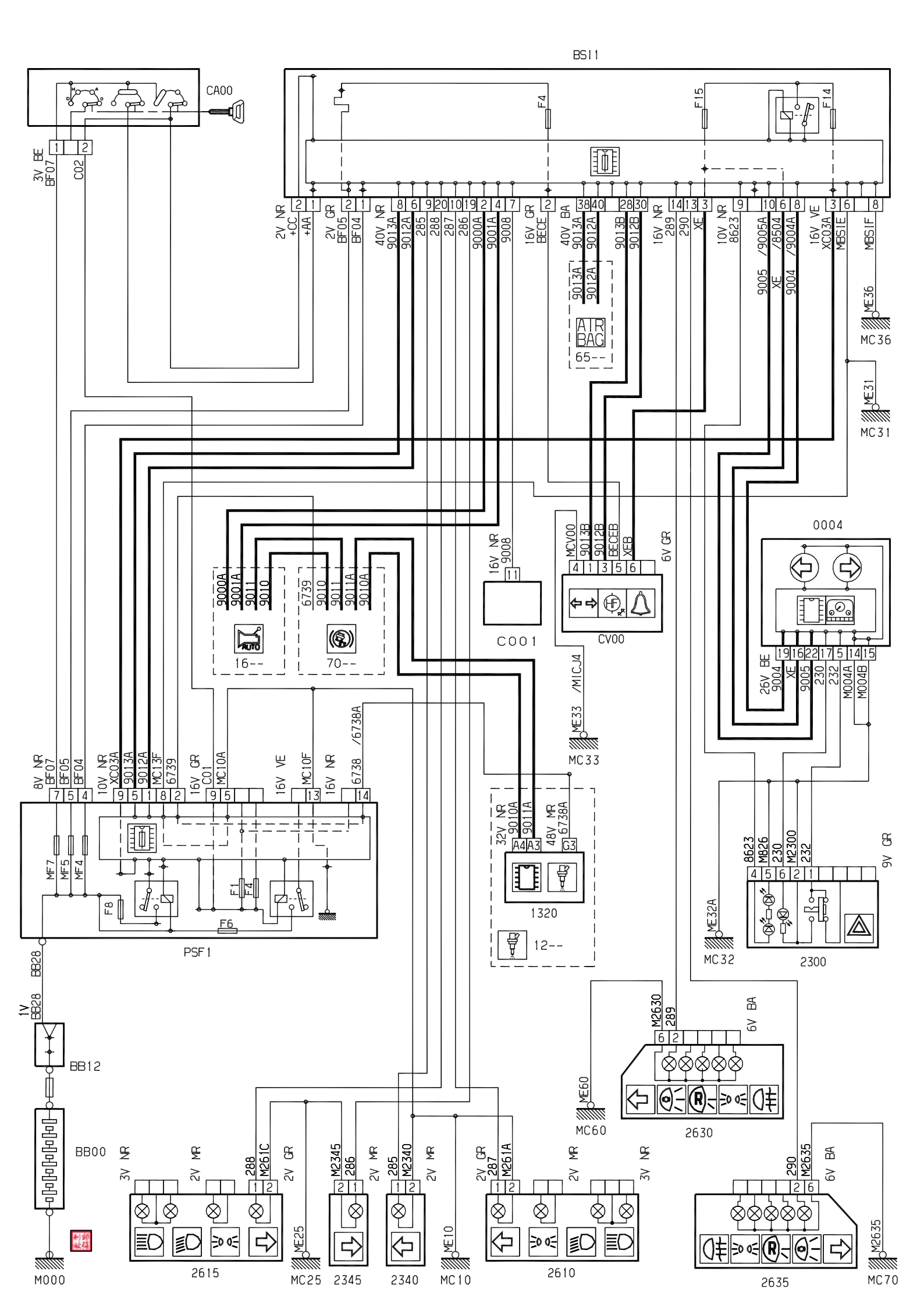
BS11
CA00
F4
F15
F14
3V BE BF07
C02
2V NR +CC
+AA
2V GR BF05
BF04
40V NR 9013A
9012A
285
288
287
286
9000A
9001A
9008
16V GR BECE
40V BA 9013A
9012A
9013B
9012B
16V NR 289
290
XE
10V NR 8623
/9005A
/8504
/9004A
16V VE XC03A
MBS1E
MBS1F
9005
XE
9004
ME36
MC36
ATR BAG
65--
ME31
MC31
9000A
9001A
9011
9010
6739
9010
9011
9011A
9010A
16--
70--
16V NR 9008
C001
MCV00
9013B
9012B
BECEB
XEB
6V GR
CV00
0004
26V BE 9004
XE
9005
230
232
M004A
M004B
/M1CJ4
ME33
MC33
8V NR BF07
BF05
BF04
10V NR XC03A
9013A
9012A
MC13F
6739
16V GR C01
MC10A
16V VE
MC10F
16V NR
6738
/6738A
MF7
MF5
MF4
F8
F1
F4
F6
PSF1
32V NR 9010A
9011A
48V MR 6738A
A4
A3
G3
1320
12--
8623
M826
230
M2300
232
9V GR
ME32A
MC32
2300
BB28
1V BB28
BB12
BB00
M000
M2630
289
6V BA
ME60
MC60
2630
3V NR
2V MR
288
M261C
2V GR
M2345
286
2V MR
285
M2340
2V MR
2V GR
287
M261A
2V MR
3V NR
290
M2635
6V BA
ME25
MC25
2345
2340
ME10
MC10
2610
2635
M2635
MC70
2615

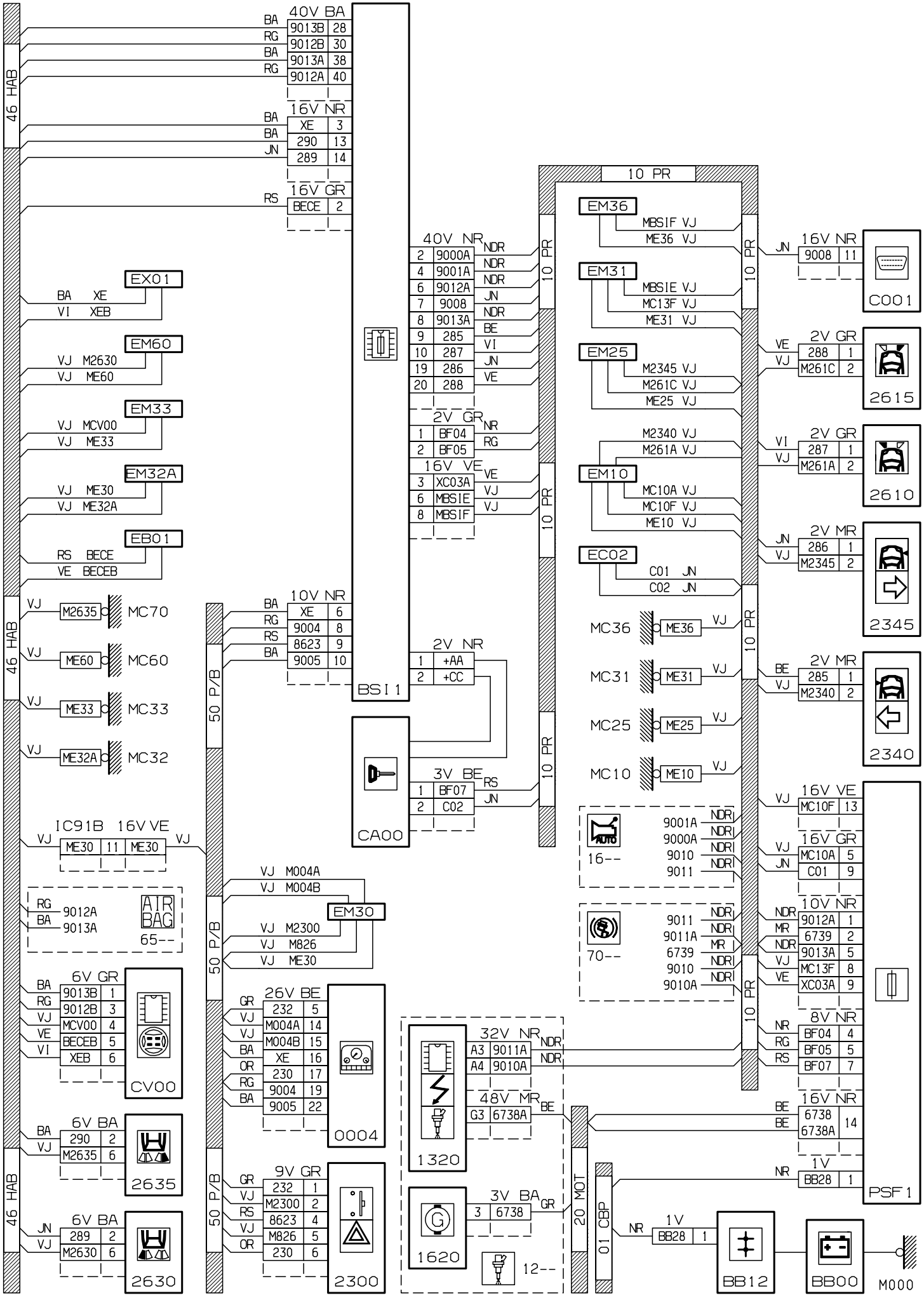
46 HAB
40V BA
9013B 28
9012B 30
9013A 38
9012A 40
16V NR
XE 3
290 13
289 14
16V GR
BECE 2
EX01
EM60
EM33
EM32A
EB01
MC70
MC60
MC33
MC32
IC91B 16V VE
ME30 11 ME30
AIR BAG
65--
6V GR
9013B 1
9012B 3
MCV00 4
BECEB 5
XEB 6
CV00
6V BA
290 2
M2635 6
2635
6V BA
289 2
M2630 6
2630
50 P/B
10V NR
XE 6
9004 8
8623 9
9005 10
26V BE
232 5
M004A 14
M004B 15
XE 16
230 17
9004 19
9005 22
0004
9V GR
232 1
M2300 2
8623 4
M826 5
230 6
2300
EM30
BSI 1
CA00
40V NR
9000A
9001A
9012A
9008
9013A
285
287
286
288
2V GR
BF04
BF05
16V VE
XC03A
MBSIE
MBSIF
2V NR
+AA
+CC
3V BE
BF07
C02
10 PR
EM36
EM31
EM25
EM10
EC02
MC36
MC31
MC25
MC10
ME36
ME31
ME25
ME10
16--
70--
16V NR
9008 11
C001
2V GR
288 1
M261C 2
2615
2V GR
287 1
M261A 2
2610
2V MR
286 1
M2345 2
2345
2V MR
285 1
M2340 2
2340
16V VE
MC10F 13
16V GR
MC10A 5
C01 9
10V NR
9012A 1
6739 2
9013A 5
MC13F 8
XC03A 9
8V NR
BF04 4
BF05 5
BF07 7
16V NR
6738 14
6738A
1V
BB28 1
PSF 1
32V NR
9011A
9010A
48V MR
6738A
3V BA
6738
1320
1620
12--
20 MOT
01 CBP
BB12
BB00
M000
D3ARGD5G

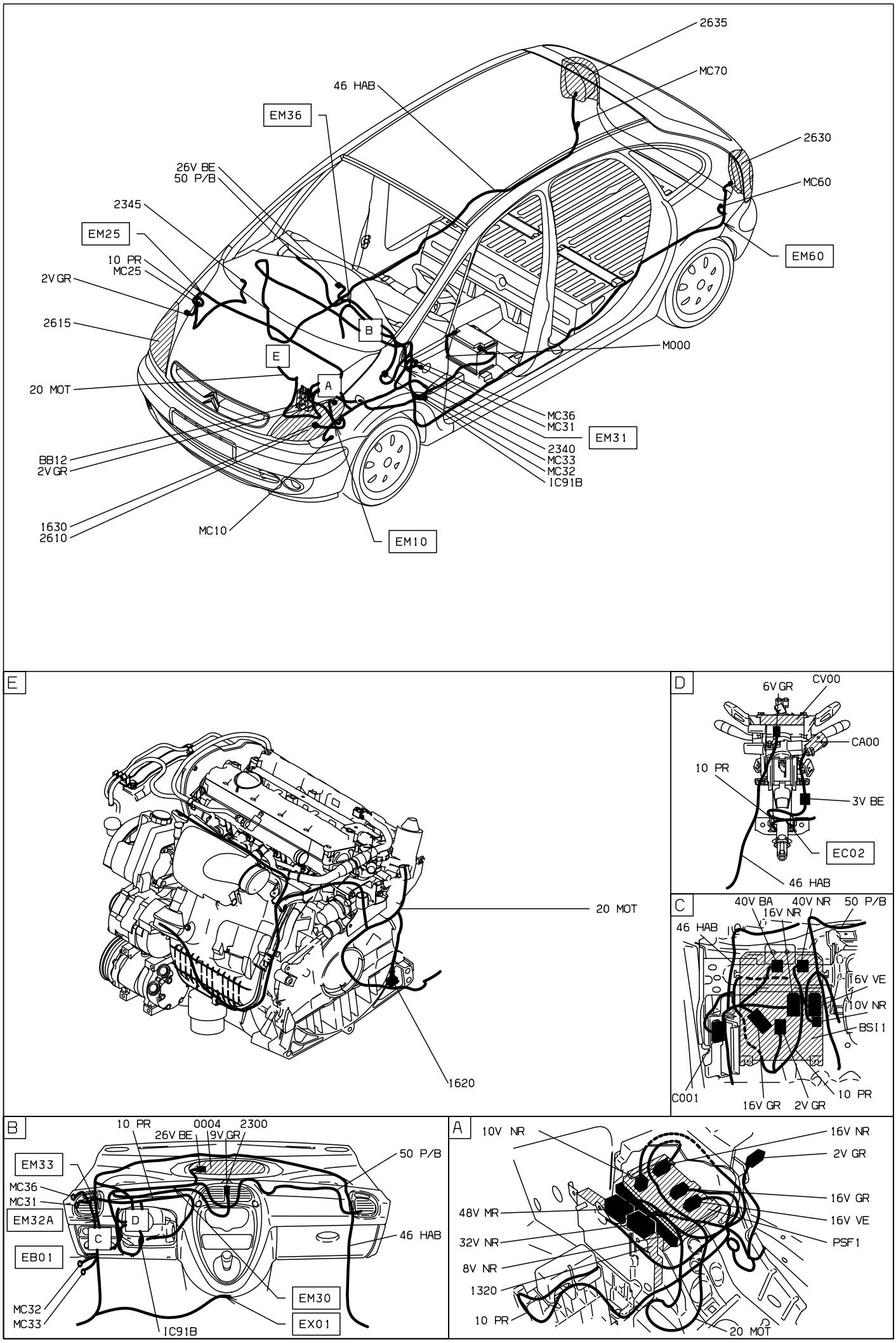
2635
MC70
46 HAB
EM36
2630
26V BE
50 P/B
MC60
2345
EM25
EM60
10 PR
MC25
2V GR
2615
B
M000
E
20 MOT
A
MC36
MC31
EM31
2340
MC33
MC32
IC91B
BB12
2V GR
1630
2610
MC10
EM10
E
20 MOT
1620
D
6V GR
CV00
CA00
10 PR
3V BE
EC02
46 HAB
C
40V BA
40V NR
50 P/B
16V NR
46 HAB
16V VE
10V NR
BSI1
C001
16V GR
2V GR
10 PR
B
10 PR
0004
2300
26V BE
9V GR
50 P/B
EM33
MC36
MC31
EM32A
D
C
EB01
46 HAB
EM30
EX01
MC32
MC33
IC91B
A
10V NR
16V NR
2V GR
16V GR
48V MR
16V VE
32V NR
PSF1
8V NR
1320
10 PR
20 MOT

D3ARGD5I

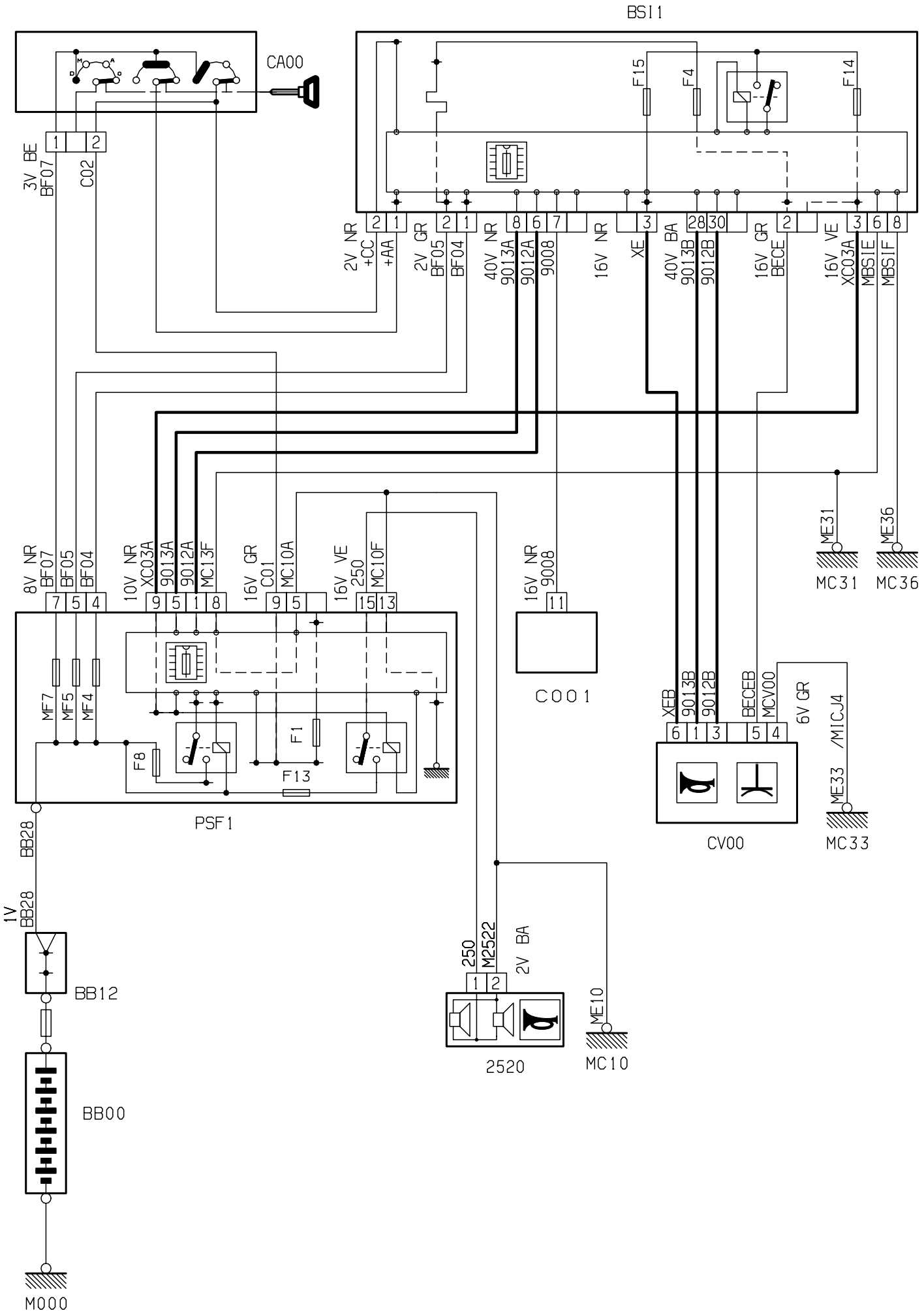
BSI1
CA00
F15
F4
F14
3V BE
BF07
CO2
2V NR
+CC
+AA
2V GR
BF05
BF04
40V NR
9013A
9012A
9008
16V NR
XE
40V BA
9013B
9012B
16V GR
BECE
16V VE
XC03A
MBS1E
MBS1F
ME31
ME36
MC31
MC36
8V NR
BF07
BF05
BF04
10V NR
XC03A
9013A
9012A
MC13F
16V GR
C01
MC10A
16V VE
250
MC10F
16V NR
9008
C001
MF7
MF5
MF4
F8
F1
F13
PSF1
XEB
9013B
9012B
BECEB
MCV00
6V GR
/M1CJ4
CV00
ME33
MC33
BB28
1V
BB28
BB12
BB00
M000
250
M2522
2V BA
2520
ME10
MC10

D3ARGD7R

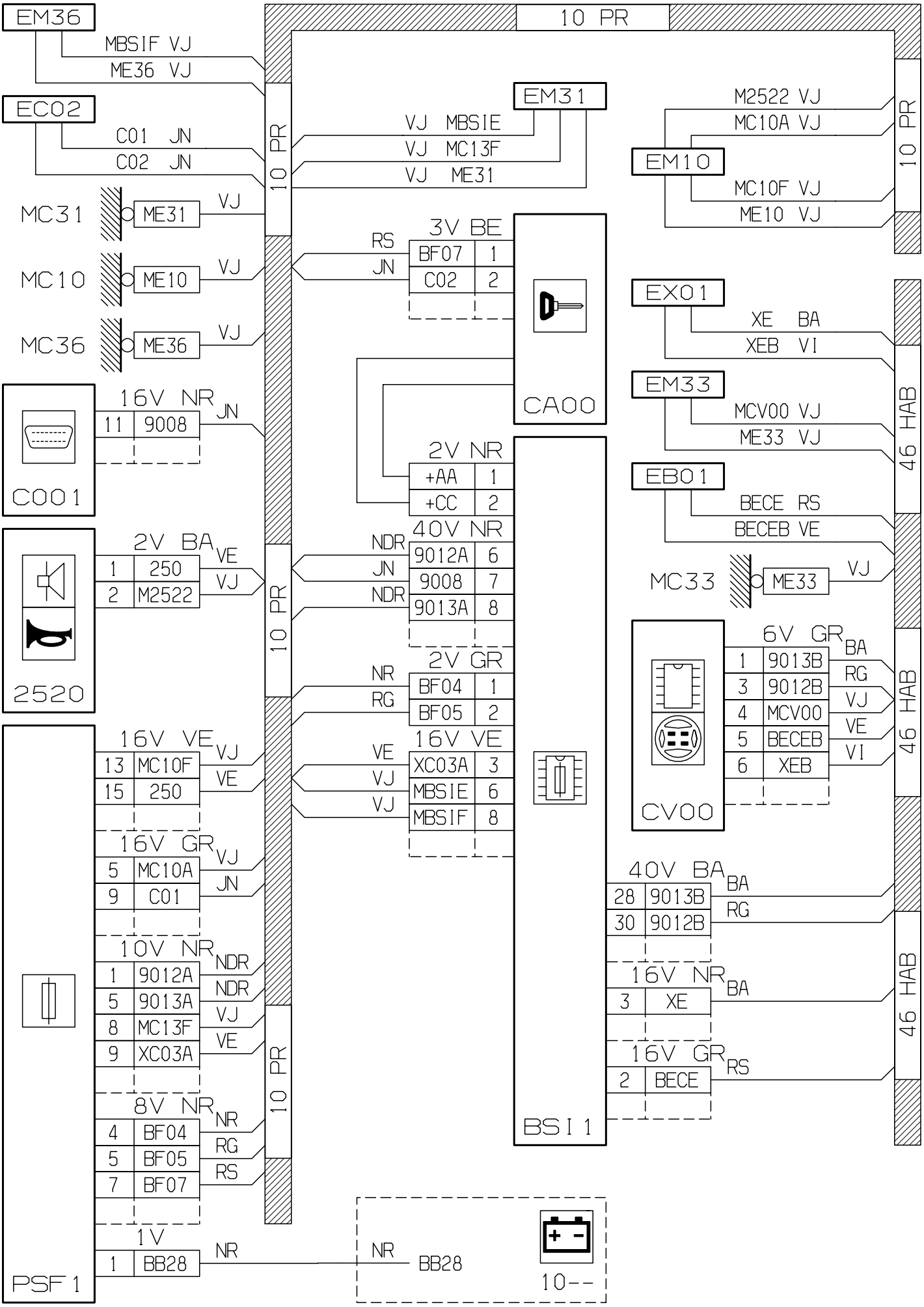
EM36
MBSIF VJ
ME36 VJ
EC02
C01 JN
C02 JN
MC31
ME31
VJ
MC10
ME10
VJ
MC36
ME36
VJ
16V NR
11 9008
JN
C001
2V BA
1 250
VE
2 M2522
VJ
2520
16V VE
13 MC10F
VJ
15 250
VE
16V GR
5 MC10A
VJ
9 C01
JN
10V NR
1 9012A
NDR
5 9013A
NDR
8 MC13F
VJ
9 XC03A
VE
8V NR
4 BF04
NR
5 BF05
RG
7 BF07
RS
1V
1 BB28
NR
PSF 1
10 PR
10 PR
10 PR
10 PR
EM31
VJ MBSIE
VJ MC13F
VJ ME31
3V BE
RS
BF07 1
JN
C02 2
CA00
2V NR
+AA 1
+CC 2
40V NR
NDR
9012A 6
JN
9008 7
NDR
9013A 8
2V GR
NR
BF04 1
RG
BF05 2
16V VE
VE
XC03A 3
VJ
MBSIE 6
VJ
MBSIF 8
BSI 1
NR
BB28
10--
M2522 VJ
MC10A VJ
EM10
MC10F VJ
ME10 VJ
EX01
XE BA
XEB VI
EM33
MCV00 VJ
ME33 VJ
EB01
BECE RS
BECEB VE
MC33
ME33
VJ
6V GR
1 9013B
BA
3 9012B
RG
4 MCV00
VJ
5 BECEB
VE
6 XEB
VI
CV00
40V BA
28 9013B
BA
30 9012B
RG
16V NR
3 XE
BA
16V GR
2 BECE
RS
46 HAB
46 HAB
46 HAB
46 HAB

D3ARGD7G

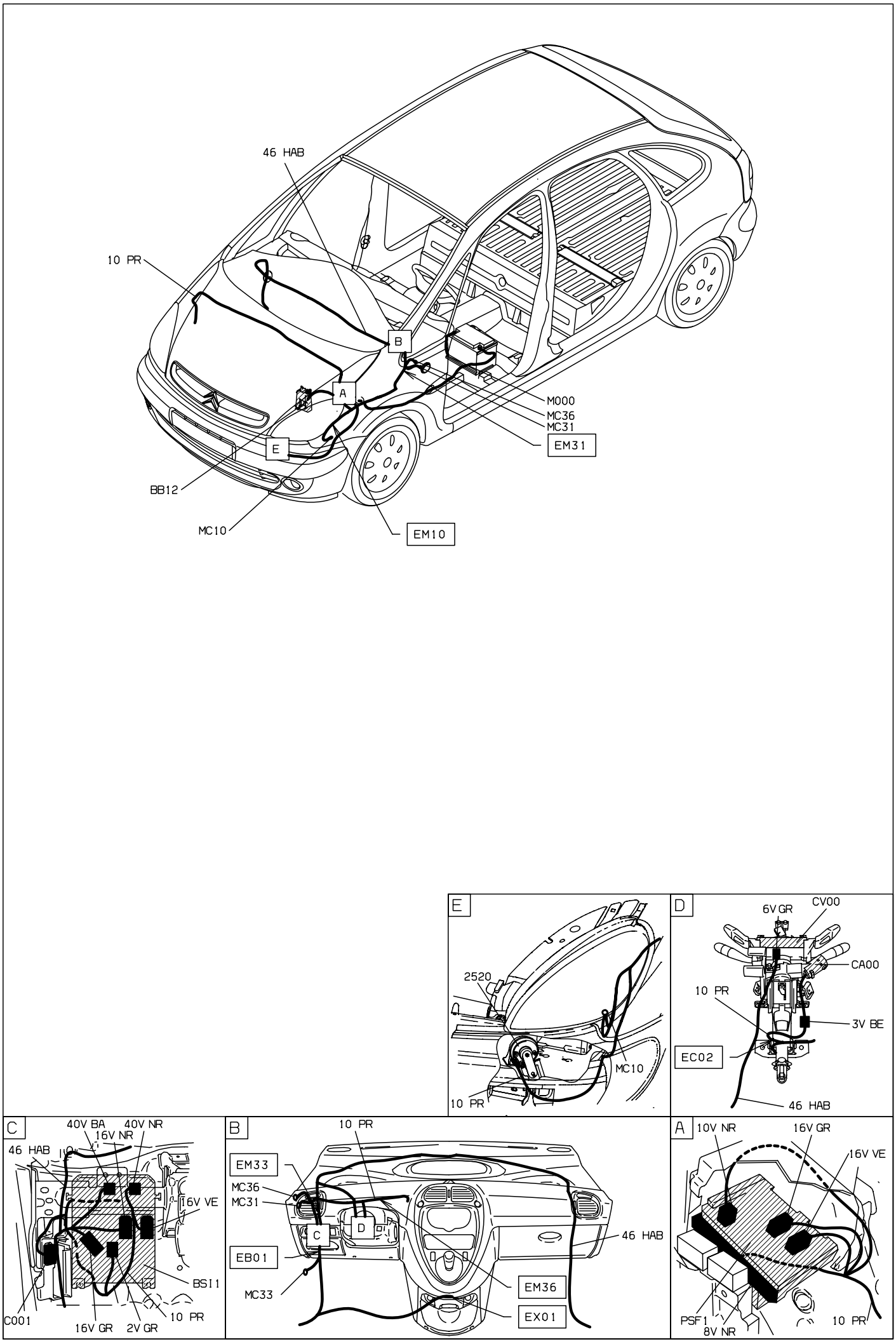
46 HAB
10 PR
B
A
E
M000
MC36
MC31
EM31
BB12
MC10
EM10
E
2520
MC10
10 PR
D
6V GR
CV00
CA00
10 PR
3V BE
EC02
46 HAB
C
40V BA
16V NR
40V NR
46 HAB
16V VE
BSI1
C001
16V GR
2V GR
10 PR
B
10 PR
EM33
MC36
MC31
C
D
46 HAB
EB01
MC33
EM36
EX01
A
10V NR
16V GR
16V VE
PSF1
8V NR
10 PR

D3ARGD7I

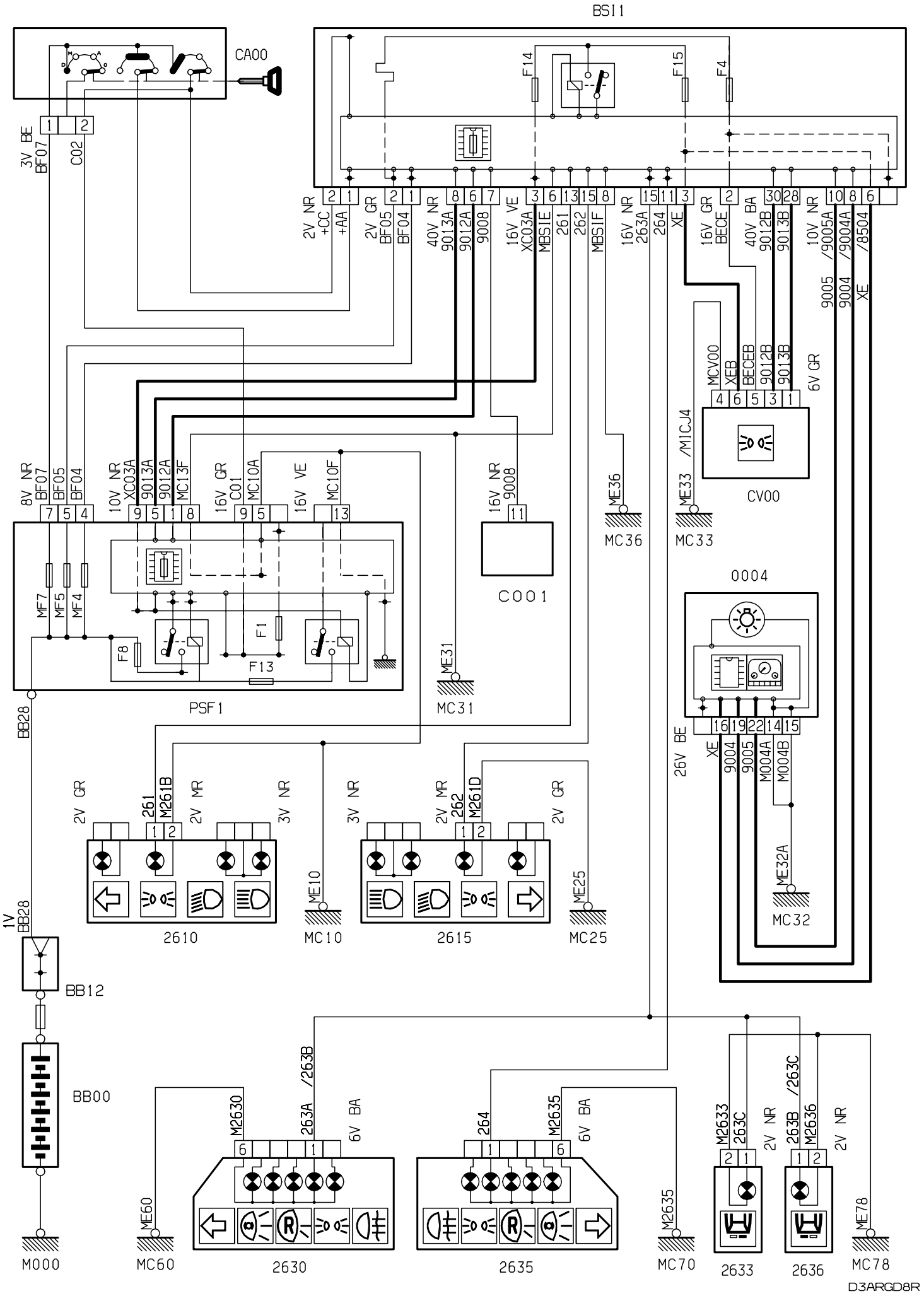
BSI1
CA00
F14
F15
F4
3V BE
BF07
C02
2V NR
+CC
+AA
2V GR
BF05
BF04
40V NR
9013A
9012A
9008
16V VE
XC03A
MBSIE
261
262
MBSIF
16V NR
263A
264
XE
16V GR
BECE
40V BA
9012B
9013B
10V NR
/9005A
/9004A
/8504
9005
9004
XE
MCV00
XEB
BECEB
9012B
9013B
6V GR
/M1CJ4
CV00
ME33
MC33
ME36
MC36
8V NR
BF07
BF05
BF04
10V NR
XC03A
9013A
9012A
MC13F
16V GR
C01
MC10A
16V VE
MC10F
16V NR
9008
C001
MF7
MF5
MF4
F8
F1
F13
PSF1
ME31
MC31
0004
16V BE
XE
9004
9005
M004A
M004B
ME32A
MC32
BB28
2V GR
261
M261B
2V MR
3V NR
2610
ME10
MC10
3V NR
2V MR
262
M261D
2V GR
2615
ME25
MC25
1V
BB28
BB12
BB00
M000
/263B
M2630
263A
6V BA
ME60
MC60
2630
264
M2635
6V BA
M2635
MC70
2635
M2633
263C
2V NR
/263C
263B
M2636
2V NR
ME78
MC78
2633
2636
D3ARGD8R

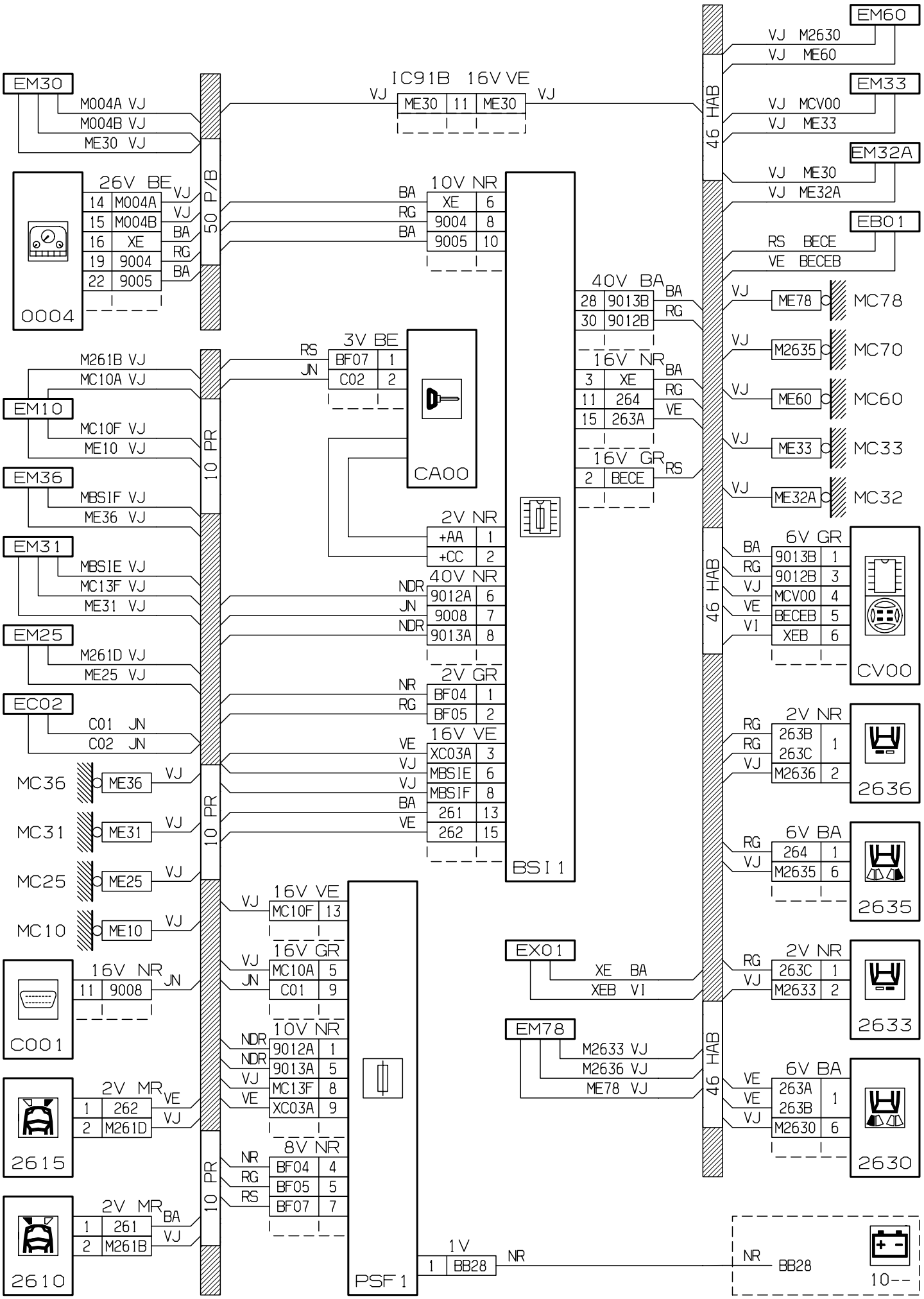
EM30
M004A VJ
M004B VJ
ME30 VJ
0004
26V BE
14 M004A VJ
15 M004B VJ
16 XE BA
19 9004 RG
22 9005 BA
50 P/B
IC91B 16V VE
VJ ME30 11 ME30 VJ
10V NR
BA XE 6
RG 9004 8
BA 9005 10
46 HAB
EM60
VJ M2630
VJ ME60
EM33
VJ MCV00
VJ ME33
EM32A
VJ ME30
VJ ME32A
EB01
RS BECE
VE BECEB
40V BA
28 9013B BA
30 9012B RG
16V NR
3 XE BA
11 264 RG
15 263A VE
16V GR
2 BECE RS
VJ ME78 MC78
VJ M2635 MC70
VJ ME60 MC60
VJ ME33 MC33
VJ ME32A MC32
M261B VJ
MC10A VJ
EM10
MC10F VJ
ME10 VJ
EM36
MBSIF VJ
ME36 VJ
EM31
MBSIE VJ
MC13F VJ
ME31 VJ
EM25
M261D VJ
ME25 VJ
EC02
C01 JN
C02 JN
10 PR
3V BE
RS BF07 1
JN C02 2
CA00
2V NR
+AA 1
+CC 2
40V NR
NDR 9012A 6
JN 9008 7
NDR 9013A 8
2V GR
NR BF04 1
RG BF05 2
16V VE
VE XC03A 3
VJ MBSIE 6
VJ MBSIF 8
BA 261 13
VE 262 15
BSI 1
6V GR
BA 9013B 1
RG 9012B 3
VJ MCV00 4
VE BECEB 5
VI XEB 6
CV00
2V NR
RG 263B
RG 263C 1
VJ M2636 2
2636
6V BA
RG 264 1
VJ M2635 6
2635
2V NR
RG 263C 1
VJ M2633 2
2633
6V BA
VE 263A
VE 263B 1
VJ M2630 6
2630
MC36 ME36 VJ
MC31 ME31 VJ
MC25 ME25 VJ
MC10 ME10 VJ
16V VE
VJ MC10F 13
16V GR
VJ MC10A 5
JN C01 9
10V NR
NDR 9012A 1
NDR 9013A 5
VJ MC13F 8
VE XC03A 9
8V NR
NR BF04 4
RG BF05 5
RS BF07 7
PSF 1
C001
16V NR
11 9008 JN
2615
2V MR
1 262 VE
2 M261D VJ
2610
2V MR
1 261 BA
2 M261B VJ
EX01
XE BA
XEB VI
EM78
M2633 VJ
M2636 VJ
ME78 VJ
1V
1 BB28 NR
NR BB28
10--
D3ARGD8G

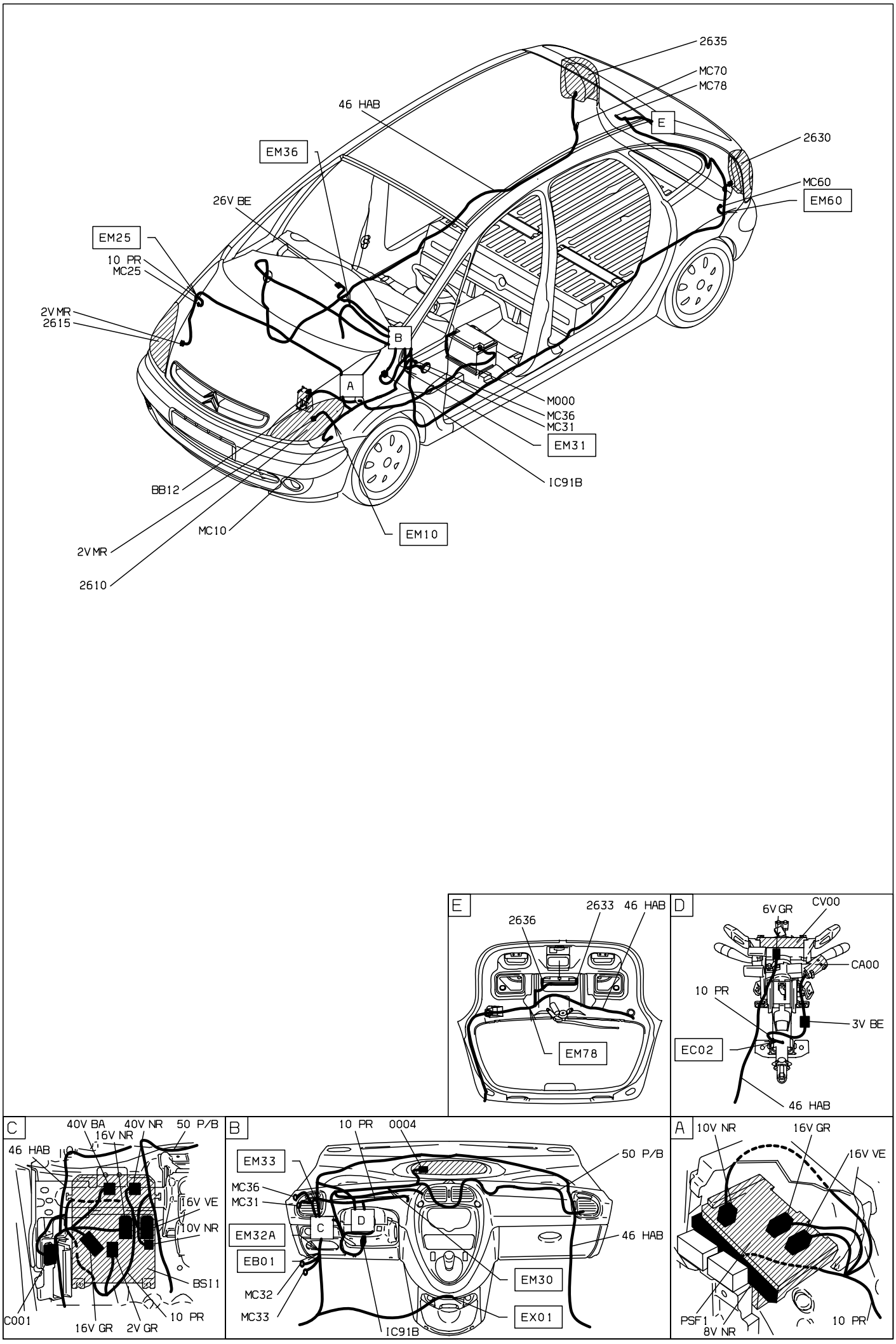
2635
MC70
MC78
46 HAB
E
2630
EM36
MC60
EM60
26V BE
EM25
10 PR
MC25
2V MR
2615
B
A
M000
MC36
MC31
EM31
IC91B
BB12
MC10
EM10
2V MR
2610
E
2633 46 HAB
2636
EM78
D
6V GR
CV00
CA00
10 PR
3V BE
EC02
46 HAB
C
40V BA
40V NR
50 P/B
16V NR
46 HAB
16V VE
10V NR
BSI1
C001
16V GR
2V GR
10 PR
B
10 PR
0004
EM33
50 P/B
MC36
MC31
EM32A
EB01
46 HAB
EM30
MC32
MC33
EX01
IC91B
A
10V NR
16V GR
16V VE
PSF1
8V NR
10 PR

D3ARGD8 I

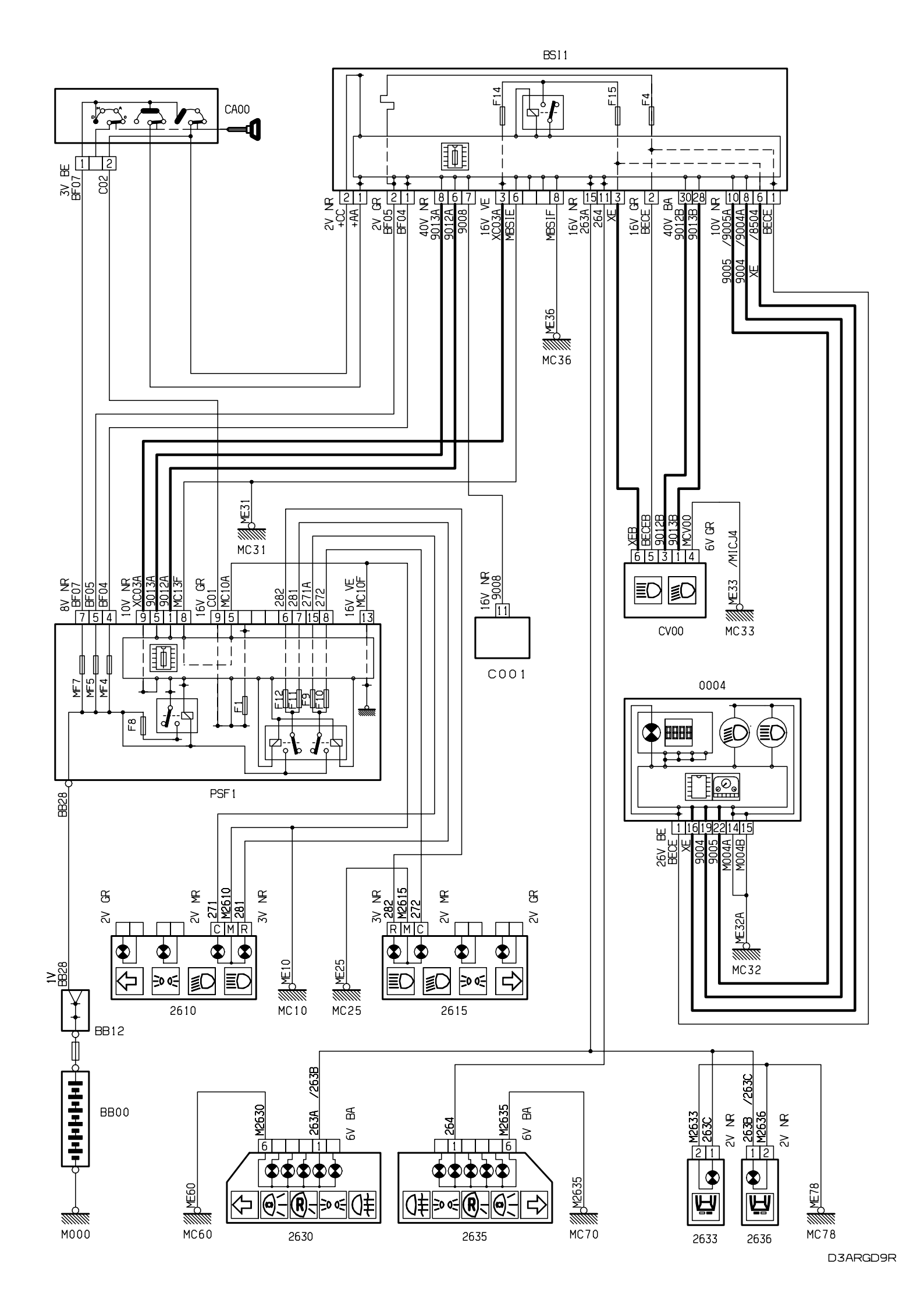
BSI1
CA00
F14
F15
F4
3V BE
BF07
C02
2V NR
+CC
+AA
2V GR
BF05
BF04
40V NR
9013A
9012A
9008
16V VE
XC03A
MBS1E
MBS1F
16V NR
263A
264
XE
16V GR
BECE
40V BA
9012B
9013B
10V NR
/9005A
/9004A
/8504
BECE
9005
9004
XE
ME36
MC36
ME31
MC31
8V NR
BF07
BF05
BF04
10V NR
XC03A
9013A
9012A
MC13F
16V GR
C01
MC10A
282
281
271A
272
16V VE
MC10F
MF7
MF5
MF4
F8
F1
F12
F11
F9
F10
PSF1
BB28
16V NR
9008
C001
XEB
BECEB
9012B
9013B
MCV00
6V GR
/M1CJ4
CV00
ME33
MC33
0004
26V BE
BECE
XE
9004
9005
M004A
M004B
ME32A
MC32
2V GR
2V MR
271
M2610
281
3V NR
C M R
ME10
MC10
ME25
MC25
3V NR
282
M2615
272
2V MR
2V GR
R M C
2610
2615
1V
BB28
BB12
BB00
M000
M2630
263A
/263B
6V BA
ME60
MC60
2630
264
M2635
6V BA
M2635
MC70
2635
M2633
263C
2V NR
263B
/263C
M2636
2V NR
ME78
MC78
2633
2636
D3ARGD9R

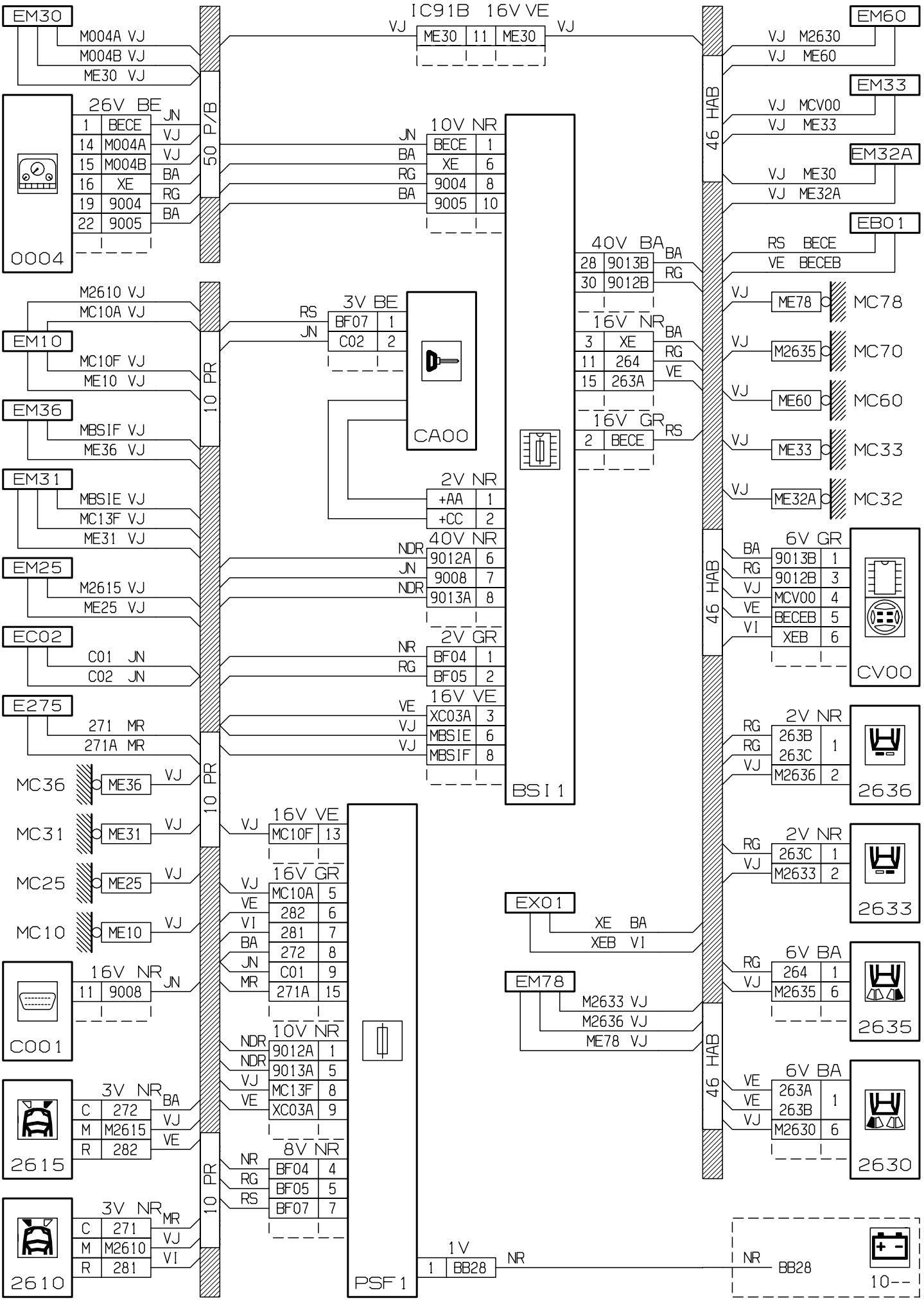
EM30
M004A VJ
M004B VJ
ME30 VJ
IC91B 16V VE
VJ ME30 11 ME30 VJ
EM60
VJ M2630
VJ ME60
EM33
VJ MCV00
VJ ME33
EM32A
VJ ME30
VJ ME32A
EB01
RS BECE
VE BECEB
26V BE
1 BECE JN
14 M004A VJ
15 M004B VJ
16 XE BA
19 9004 RG
22 9005 BA
0004
50 P/B
10V NR
JN BECE 1
BA XE 6
RG 9004 8
BA 9005 10
46 HAB
40V BA
28 9013B BA
30 9012B RG
16V NR
3 XE BA
11 264 RG
15 263A VE
16V GR
2 BECE RS
M2610 VJ
MC10A VJ
EM10
MC10F VJ
ME10 VJ
EM36
MBSIF VJ
ME36 VJ
EM31
MBSIE VJ
MC13F VJ
ME31 VJ
EM25
M2615 VJ
ME25 VJ
EC02
C01 JN
C02 JN
E275
271 MR
271A MR
10 PR
3V BE
RS BF07 1
JN C02 2
CA00
2V NR
+AA 1
+CC 2
40V NR
NDR 9012A 6
JN 9008 7
NDR 9013A 8
2V GR
NR BF04 1
RG BF05 2
16V VE
VE XC03A 3
VJ MBSIE 6
VJ MBSIF 8
BSI 1
ME78 MC78
M2635 MC70
ME60 MC60
ME33 MC33
ME32A MC32
6V GR
BA 9013B 1
RG 9012B 3
VJ MCV00 4
VE BECEB 5
VI XEB 6
CV00
2V NR
RG 263B 263C 1
RG
VJ M2636 2
2636
2V NR
RG 263C 1
VJ M2633 2
2633
6V BA
RG 264 1
VJ M2635 6
2635
6V BA
VE 263A 263B 1
VE
VJ M2630 6
2630
MC36 ME36 VJ
MC31 ME31 VJ
MC25 ME25 VJ
MC10 ME10 VJ
16V VE
VJ MC10F 13
16V GR
VJ MC10A 5
VE 282 6
VI 281 7
BA 272 8
JN C01 9
MR 271A 15
EX01
XE BA
XEB VI
EM78
M2633 VJ
M2636 VJ
ME78 VJ
C001
16V NR
11 9008 JN
10V NR
NDR 9012A 1
NDR 9013A 5
VJ MC13F 8
VE XC03A 9
2615
3V NR
C 272 BA
M M2615 VJ
R 282 VE
8V NR
NR BF04 4
RG BF05 5
RS BF07 7
2610
3V NR
C 271 MR
M M2610 VJ
R 281 VI
PSF 1
1V
1 BB28 NR
NR BB28
10--
D3ARGD9G

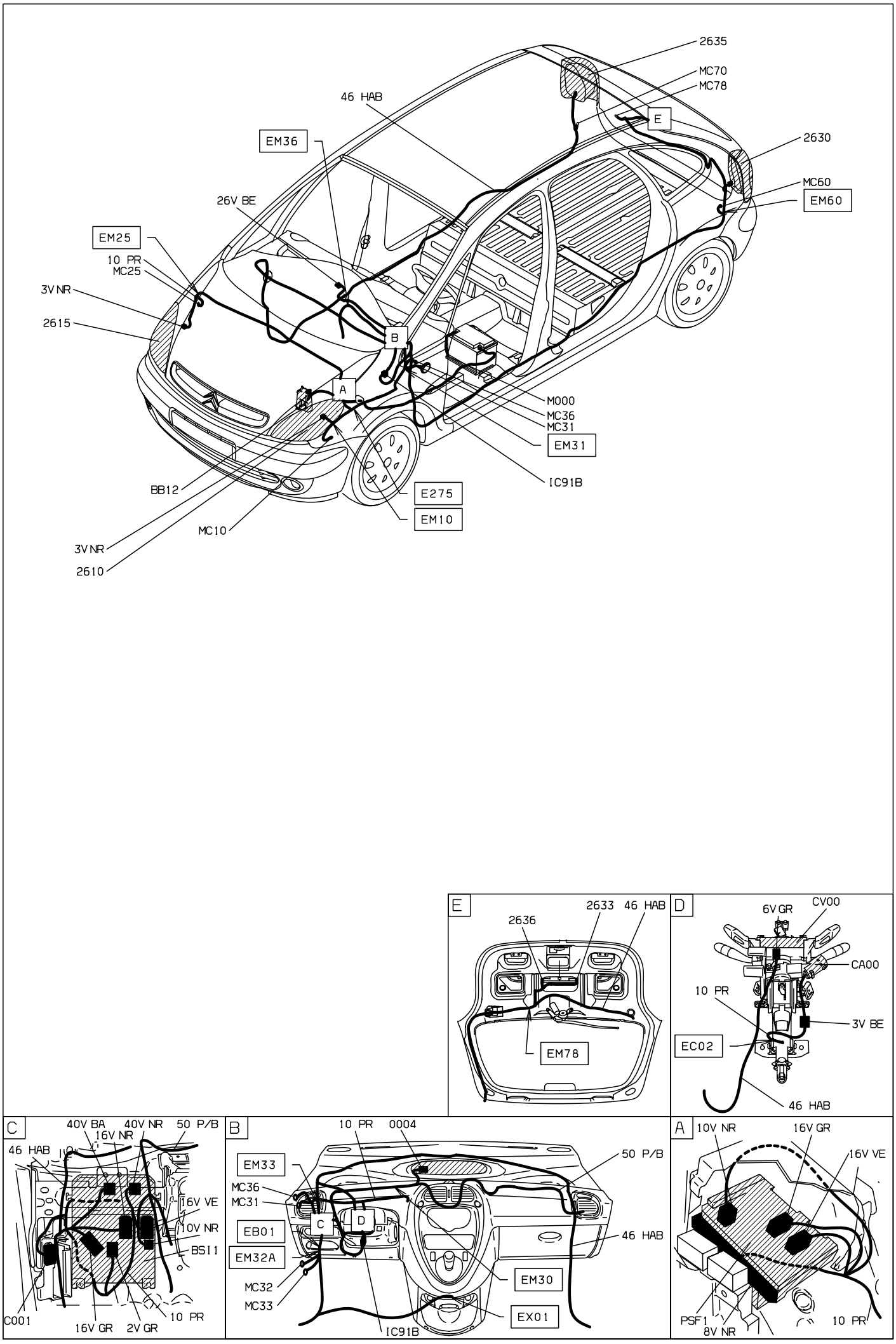
2635
MC70
MC78
46 HAB
E
EM36
2630
MC60
EM60
26V BE
EM25
10 PR
MC25
3V NR
2615
B
A
M000
MC36
MC31
EM31
IC91B
BB12
E275
EM10
MC10
3V NR
2610
E
2633 46 HAB
2636
EM78
D
6V GR
CV00
CA00
10 PR
3V BE
EC02
46 HAB
C
40V BA
40V NR
50 P/B
16V NR
46 HAB
16V VE
10V NR
BSI1
C001
16V GR
2V GR
10 PR
B
10 PR
0004
EM33
50 P/B
MC36
MC31
C
D
EB01
46 HAB
EM32A
EM30
MC32
MC33
EX01
IC91B
A
10V NR
16V GR
16V VE
PSF1
8V NR
10 PR

D3ARGD9I

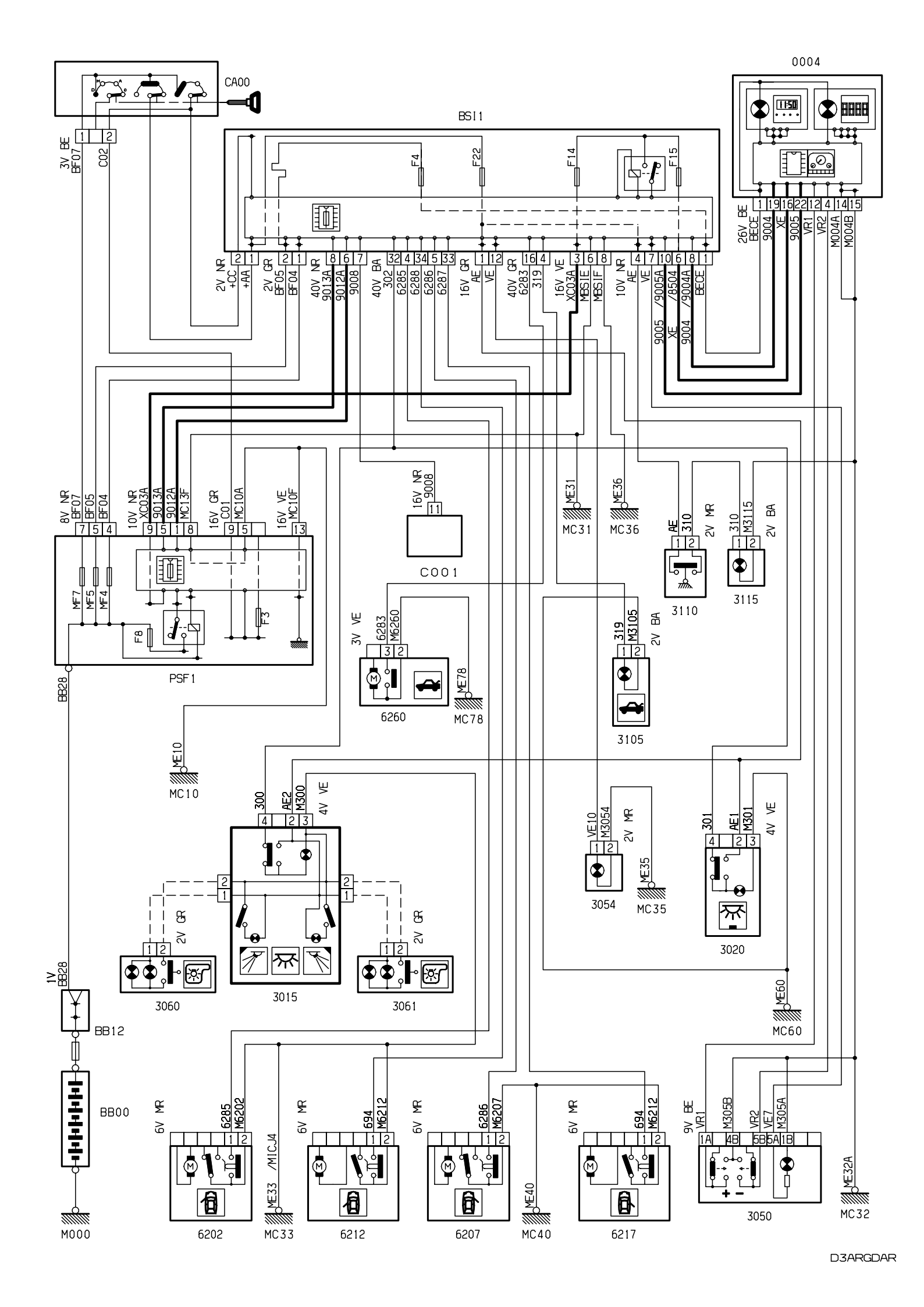
CA00
BSI1
0004
F4
F22
F14
F15
3V BE
BF07
C02
26V BE
BECE
9004
XE
9005
VR1
VR2
M004A
M004B
2V NR
+CC
+AA
2V GR
BF05
BF04
40V NR
9013A
9012A
9008
40V BA
302
6285
6288
6286
6287
16V GR
AE
VE
40V GR
6283
319
16V VE
XC03A
MBSIE
MBSIF
10V NR
/9005A
/8504
/9004A
BECE
8V NR
BF07
BF05
BF04
10V NR
XC03A
9013A
9012A
MC13F
16V GR
C01
MC10A
16V VE
MC10F
16V NR
9008
CO01
ME31
MC31
ME36
MC36
AE
310
2V MR
3110
310
M3115
2V BA
3115
MF7
MF5
MF4
F8
F3
PSF1
BB28
3V VE
6283
M6260
6260
ME78
MC78
319
M3105
2V BA
3105
ME10
MC10
300
AE2
M300
4V VE
3015
VE10
M3054
2V MR
3054
ME35
MC35
301
AE1
M301
4V VE
3020
2V GR
3060
2V GR
3061
ME60
MC60
1V
BB28
BB12
BB00
M000
6V MR
6285
M6202
6202
/M1CJ4
ME33
MC33
6V MR
694
M6212
6212
6V MR
6286
M6207
6207
ME40
MC40
6V MR
694
M6212
6217
9V BE
VR1
M305B
VR2
VE7
M305A
3050
ME32A
MC32
D3ARGDAR

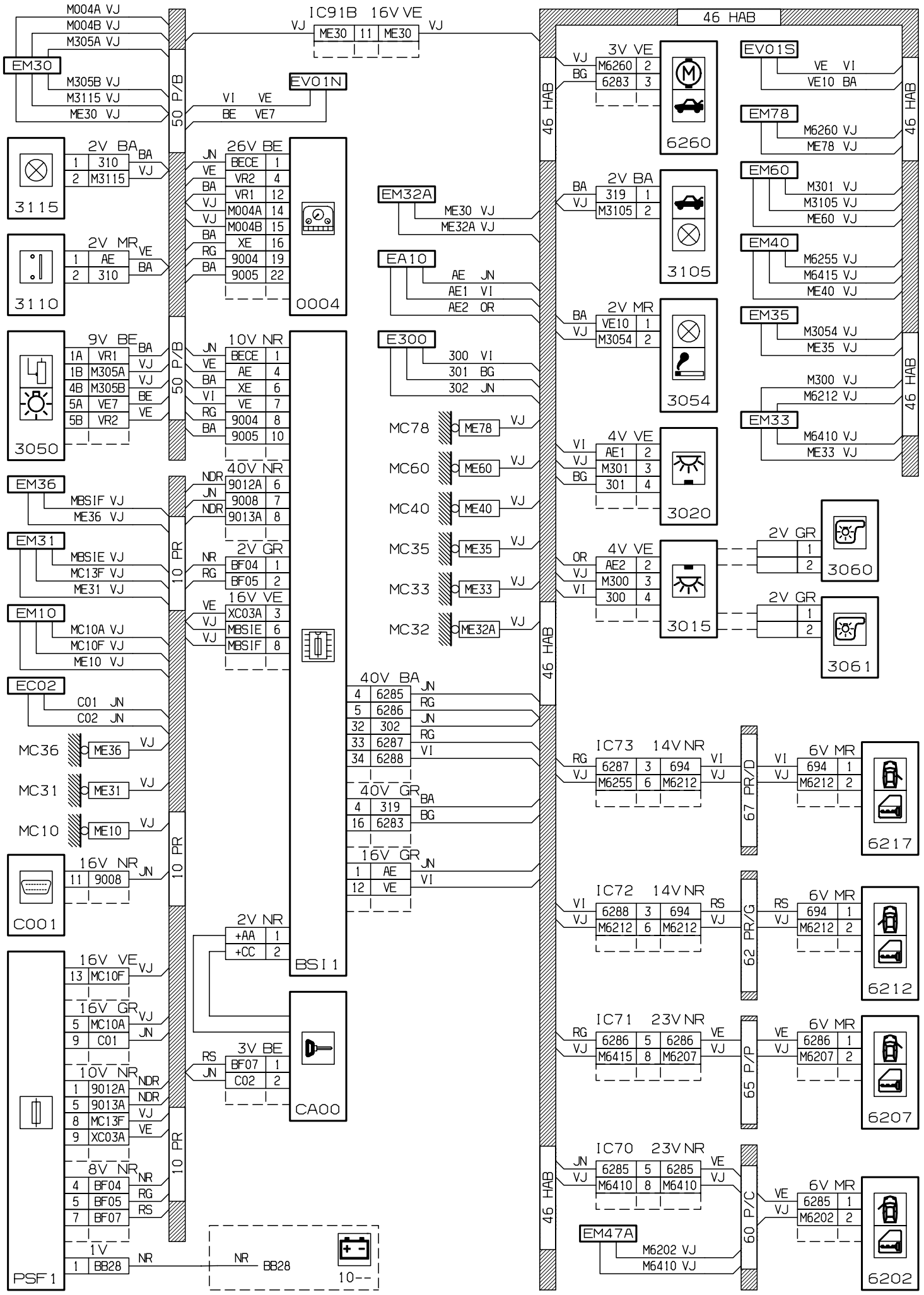
EM30
M004A VJ
M004B VJ
M305A VJ
M305B VJ
M3115 VJ
ME30 VJ
50 P/B
IC91B 16V VE
ME30 11 ME30
EV01N
VI VE
BE VE7
46 HAB
3115
2V BA
310
M3115
3110
2V MR
AE
310
3050
9V BE
VR1
M305A
M305B
VE7
VR2
26V BE
BECE
VR2
VR1
M004A
M004B
XE
9004
9005
0004
10V NR
BECE
AE
XE
VE
9004
9005
EM32A
ME30 VJ
ME32A VJ
EA10
AE JN
AE1 VI
AE2 OR
E300
300 VI
301 BG
302 JN
MC78
ME78
MC60
ME60
MC40
ME40
MC35
ME35
MC33
ME33
MC32
ME32A
EM36
MBSIF VJ
ME36 VJ
EM31
MBSIE VJ
MC13F VJ
ME31 VJ
EM10
MC10A VJ
MC10F VJ
ME10 VJ
EC02
C01 JN
C02 JN
MC36
ME36
MC31
ME31
MC10
ME10
C001
16V NR
9008
10 PR
40V NR
9012A
9008
9013A
2V GR
BF04
BF05
16V VE
XC03A
MBSIE
MBSIF
BSI1
40V BA
6285
6286
302
6287
6288
40V GR
319
6283
16V GR
AE
VE
2V NR
+AA
+CC
CA00
3V BE
BF07
C02
PSF1
16V VE
MC10F
16V GR
MC10A
C01
10V NR
9012A
9013A
MC13F
XC03A
8V NR
BF04
BF05
BF07
1V
BB28
NR
BB28
10--
3V VE
M6260
6283
6260
EV01S
VE VI
VE10 BA
EM78
M6260 VJ
ME78 VJ
2V BA
319
M3105
3105
EM60
M301 VJ
M3105 VJ
ME60 VJ
EM40
M6255 VJ
M6415 VJ
ME40 VJ
2V MR
VE10
M3054
3054
EM35
M3054 VJ
ME35 VJ
M300 VJ
M6212 VJ
EM33
M6410 VJ
ME33 VJ
4V VE
AE1
M301
301
3020
4V VE
AE2
M300
300
3015
2V GR
3060
3061
IC73 14V NR
6287
M6255
694
M6212
67 PR/D
6V MR
6217
IC72 14V NR
6288
M6212
694
M6212
62 PR/G
6212
IC71 23V NR
6286
M6415
6286
M6207
65 P/P
6207
IC70 23V NR
6285
M6410
6285
M6410
60 P/C
EM47A
M6202 VJ
M6410 VJ
6202

D3ARGDAG

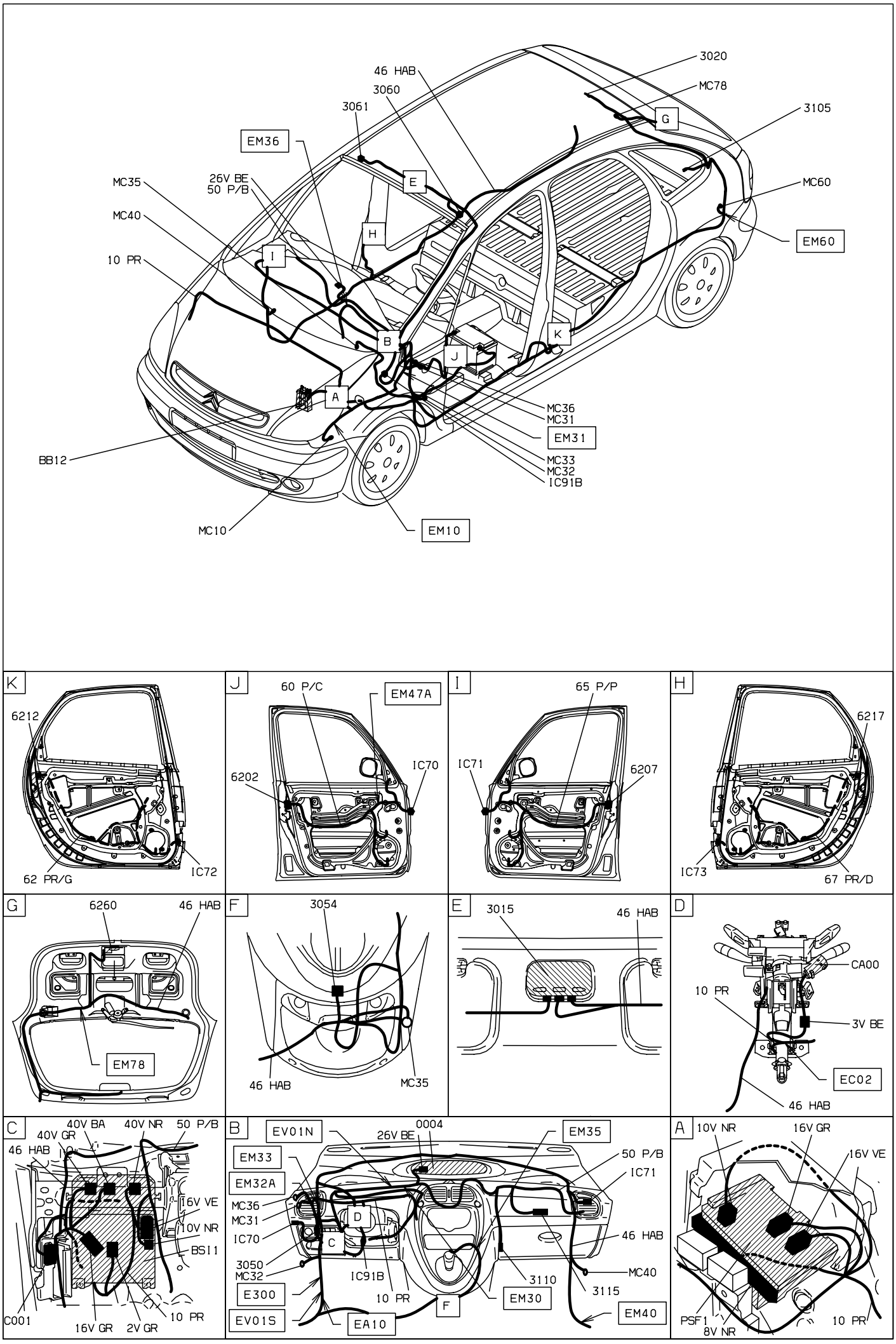
3020
MC78
46 HAB
3060
3061
G
3105
EM36
E
MC35
26V BE
50 P/B
MC60
MC40
H
EM60
I
10 PR
B
K
J
A
MC36
MC31
EM31
BB12
MC33
MC32
IC91B
MC10
EM10
K
6212
62 PR/G
IC72
J
60 P/C
EM47A
6202
IC70
I
65 P/P
IC71
6207
H
6217
IC73
67 PR/D
G
6260
46 HAB
EM78
F
3054
46 HAB
MC35
E
3015
46 HAB
D
CA00
10 PR
3V BE
EC02
46 HAB
C
40V BA
40V NR
50 P/B
40V GR
46 HAB
16V VE
10V NR
BSI1
C001
16V GR
2V GR
10 PR
B
EV01N
26V BE
0004
EM35
EM33
50 P/B
EM32A
IC71
MC36
MC31
IC70
46 HAB
3050
MC32
IC91B
MC40
3110
3115
E300
10 PR
EM30
EV01S
EA10
F
EM40
A
10V NR
16V GR
16V VE
PSF1
8V NR
10 PR

D3ARGDA I

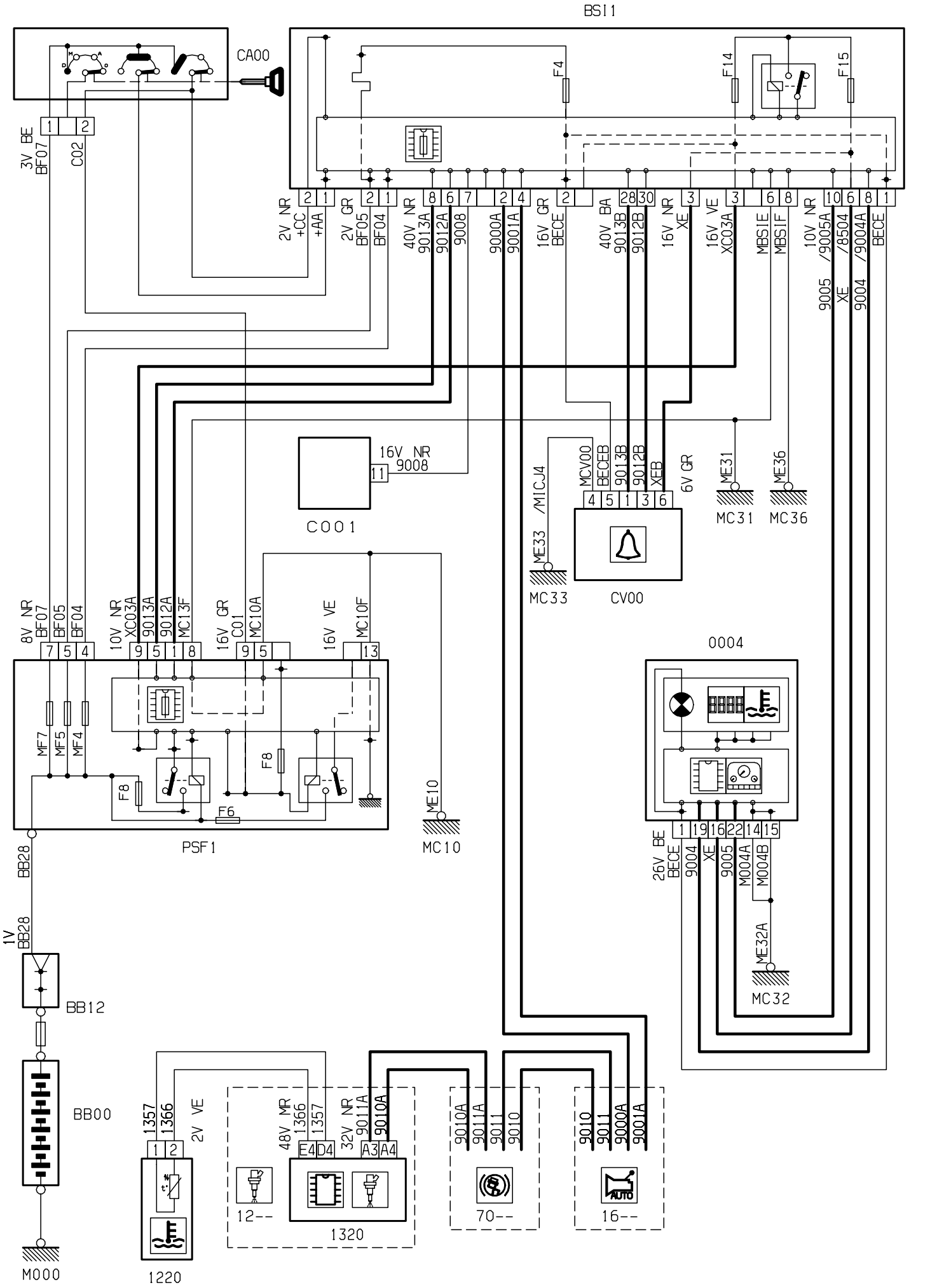
BSI1
CA00
F4
F14
F15
3V BE
BF07
C02
2V NR
+CC
+AA
2V GR
BF05
BF04
40V NR
9013A
9012A
9008
9000A
9001A
16V GR
BECE
40V BA
9013B
9012B
16V NR
XE
16V VE
XC03A
MBS1E
MBS1F
10V NR
/9005A
/8504
/9004A
9005
XE
9004
16V NR
9008
C001
MCV00
BECEB
9013B
9012B
XEB
6V GR
/MICJ4
ME31
ME36
MC31
MC36
ME33
MC33
CV00
8V NR
BF07
BF05
BF04
10V NR
XC03A
9013A
9012A
MC13F
16V GR
C01
MC10A
16V VE
MC10F
MF7
MF5
MF4
F8
F8
F6
PSF1
ME10
MC10
0004
26V BE
BECE
9004
XE
9005
M004A
M004B
ME32A
MC32
BB28
1V
BB28
BB12
BB00
M000
1357
1366
2V VE
1220
48V MR
1366
1357
32V NR
9011A
9010A
12--
1320
9010A
9011A
9011
9010
70--
9010
9011
9000A
9001A
16--
D3ARGDDR

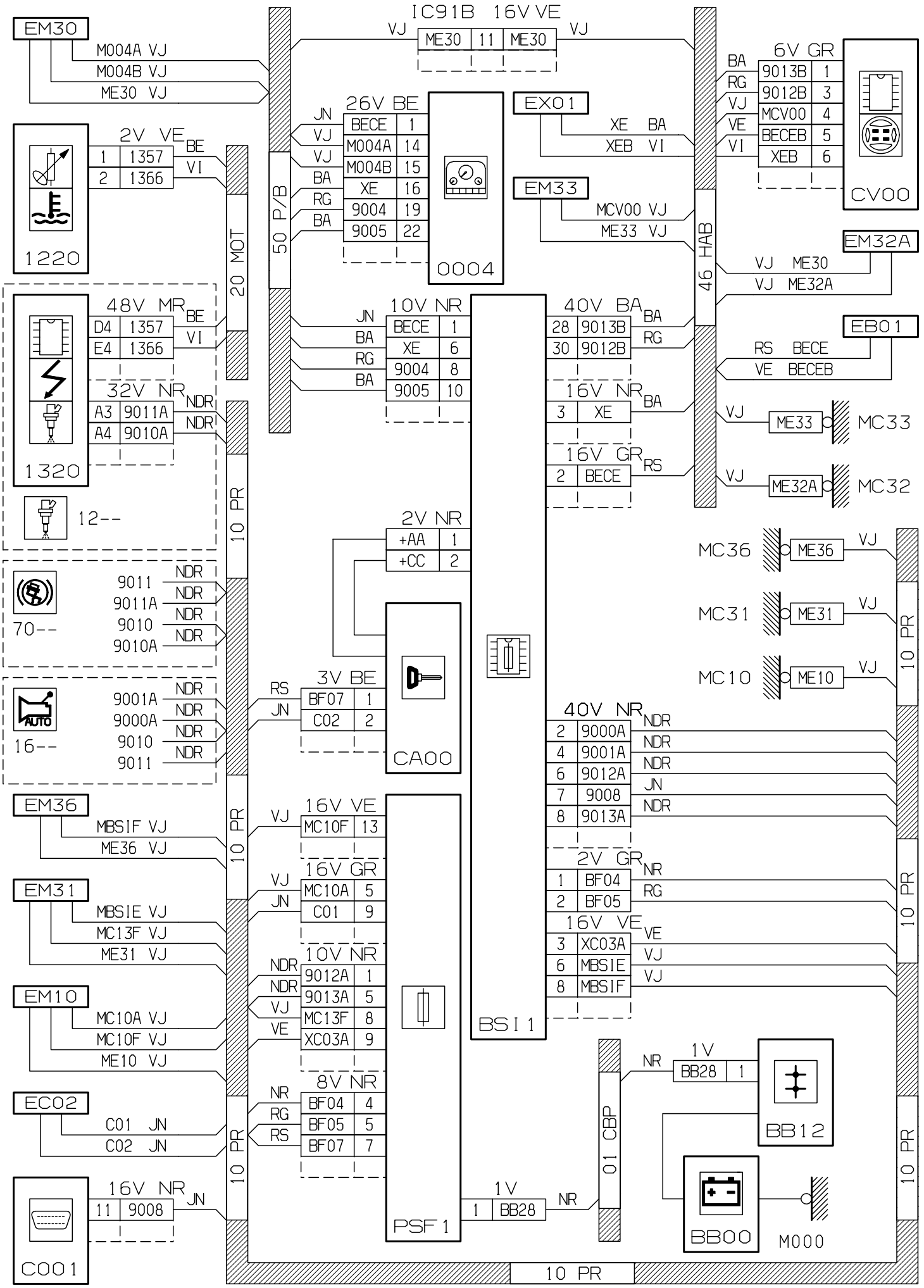
EM30
M004A VJ
M004B VJ
ME30 VJ
IC91B 16V VE
VJ ME30 11 ME30 VJ
2V VE
1 1357 BE
2 1366 VI
1220
48V MR
D4 1357 BE
E4 1366 VI
32V NR
A3 9011A NDR
A4 9010A NDR
1320
12--
70--
9011 NDR
9011A NDR
9010 NDR
9010A NDR
16--
9001A NDR
9000A NDR
9010 NDR
9011 NDR
EM36
MBSIF VJ
ME36 VJ
EM31
MBSIE VJ
MC13F VJ
ME31 VJ
EM10
MC10A VJ
MC10F VJ
ME10 VJ
EC02
C01 JN
C02 JN
C001
16V NR
11 9008 JN
20 MOT
10 PR
50 P/B
26V BE
JN BECE 1
VJ M004A 14
VJ M004B 15
BA XE 16
RG 9004 19
BA 9005 22
0004
10V NR
JN BECE 1
BA XE 6
RG 9004 8
BA 9005 10
2V NR
+AA 1
+CC 2
CA00
3V BE
RS BF07 1
JN C02 2
16V VE
VJ MC10F 13
16V GR
VJ MC10A 5
JN C01 9
10V NR
NDR 9012A 1
NDR 9013A 5
VJ MC13F 8
VE XC03A 9
8V NR
NR BF04 4
RG BF05 5
RS BF07 7
PSF 1
EX01
XE BA
XEB VI
EM33
MCV00 VJ
ME33 VJ
46 HAB
6V GR
BA 9013B 1
RG 9012B 3
VJ MCV00 4
VE BECEB 5
VI XEB 6
CV00
EM32A
VJ ME30
VJ ME32A
EB01
RS BECE
VE BECEB
40V BA
28 9013B BA
30 9012B RG
16V NR
3 XE BA
16V GR
2 BECE RS
VJ ME33 MC33
VJ ME32A MC32
MC36 ME36 VJ
MC31 ME31 VJ
MC10 ME10 VJ
40V NR
2 9000A NDR
4 9001A NDR
6 9012A NDR
7 9008 JN
8 9013A NDR
2V GR
1 BF04 NR
2 BF05 RG
16V VE
3 XC03A VE
6 MBSIE VJ
8 MBSIF VJ
BSI 1
1V
BB28 1
NR
01 CBP
BB12
BB00
M000
1V
1 BB28 NR

D3ARGDDG

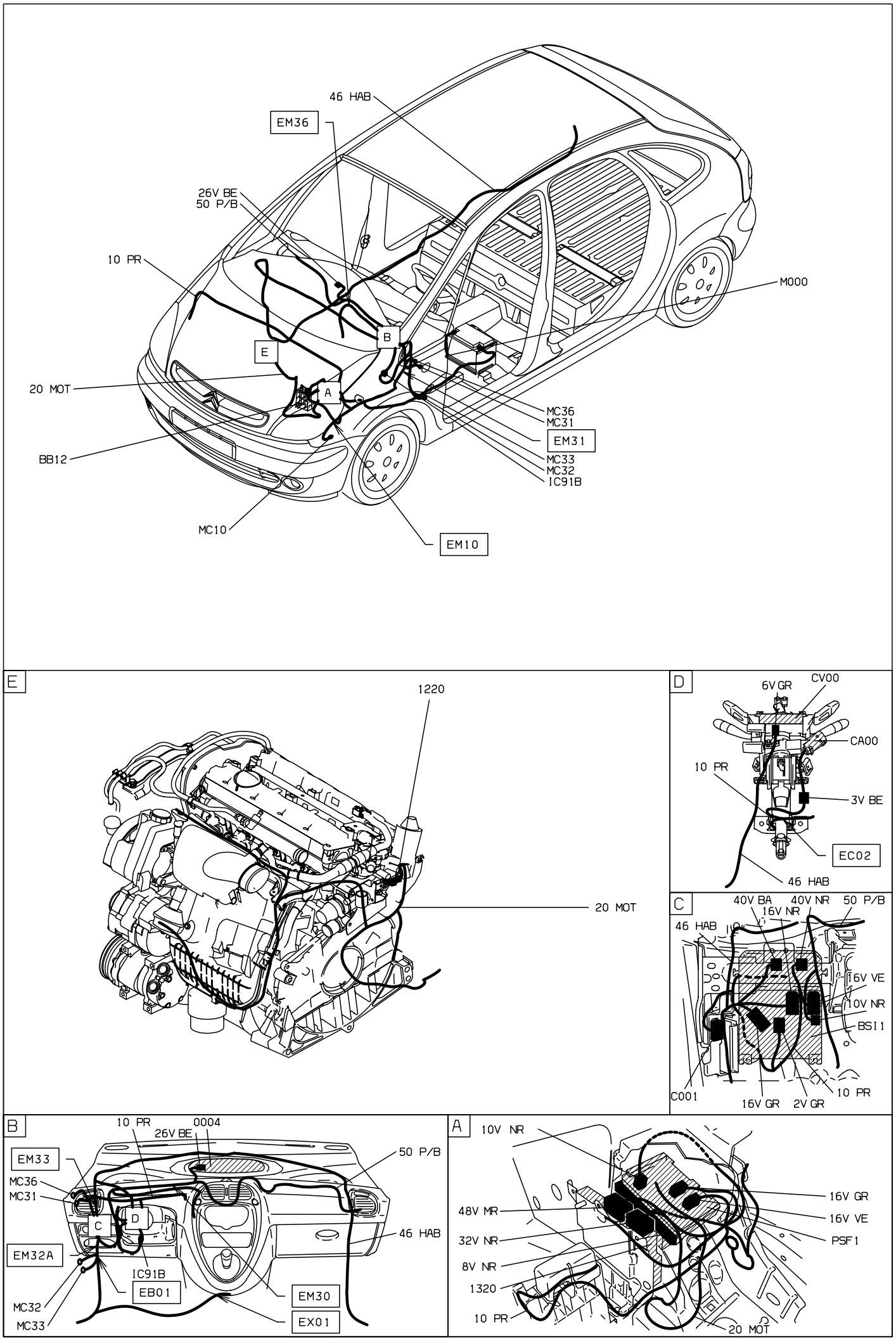
46 HAB
EM36
26V BE
50 P/B
10 PR
M000
B
E
20 MOT
A
MC36
MC31
EM31
BB12
MC33
MC32
IC91B
MC10
EM10
E
1220
20 MOT
D
6V GR
CV00
CA00
10 PR
3V BE
EC02
46 HAB
C
40V BA
40V NR
50 P/B
16V NR
46 HAB
16V VE
10V NR
BSI1
C001
16V GR
2V GR
10 PR
B
10 PR
0004
26V BE
EM33
50 P/B
MC36
MC31
C
D
46 HAB
EM32A
IC91B
EB01
EM30
MC32
MC33
EX01
A
10V NR
16V GR
48V MR
16V VE
32V NR
PSF1
8V NR
1320
10 PR
20 MOT

D3ARGDDI

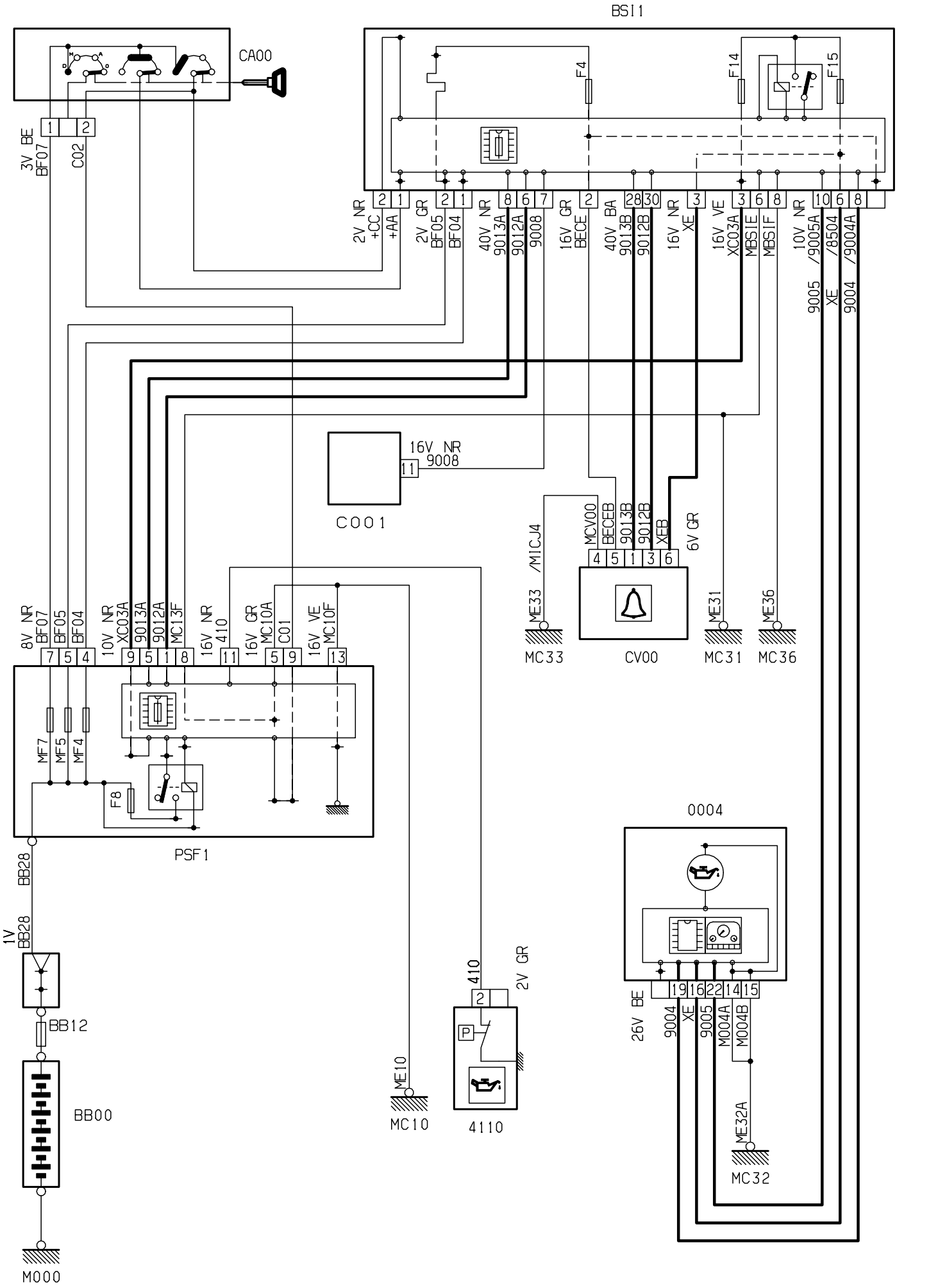
BSI1
CA00
F4
F14
F15
3V BE
BF07
C02
2V NR
+CC
+AA
2V GR
BF05
BF04
40V NR
9013A
9012A
9008
16V GR
BECE
40V BA
9013B
9012B
16V NR
XE
16V VE
XC03A
MBSIE
MBSIF
10V NR
/9005A
/8504
/9004A
9005
XE
9004
16V NR
9008
C001
/MICJ4
MCV00
BECEB
9013B
9012B
XEB
6V GR
ME33
MC33
CV00
ME31
MC31
ME36
MC36
8V NR
BF07
BF05
BF04
10V NR
XC03A
9013A
9012A
MC13F
16V NR
410
16V GR
MC10A
C01
16V VE
MC10F
MF7
MF5
MF4
F8
PSF1
BB28
1V
BB28
BB12
BB00
M000
ME10
MC10
410
2V GR
4110
0004
26V BE
9004
XE
9005
M004A
M004B
ME32A
MC32

D3ARGDGR

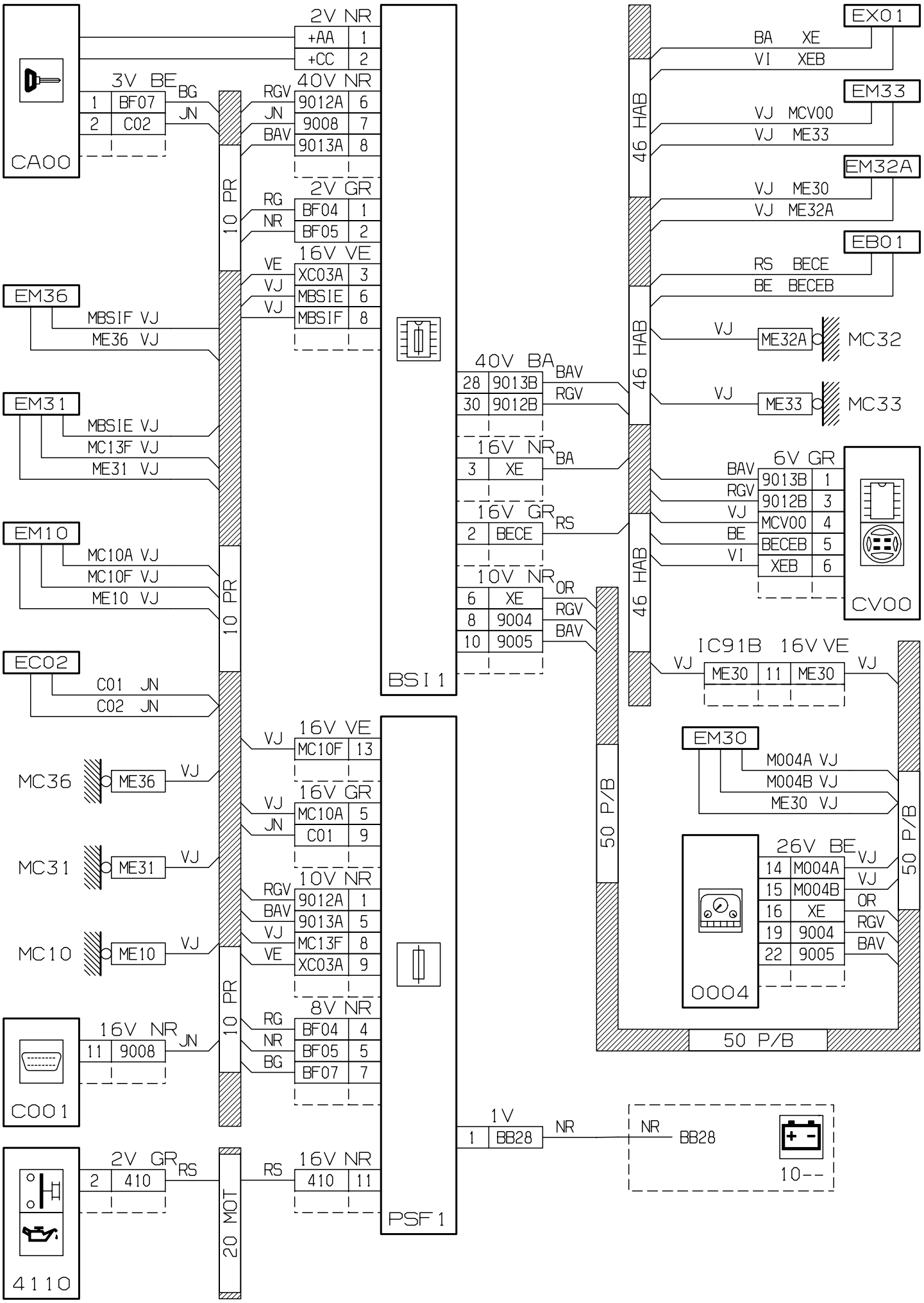
CA00
3V BE
1 BF07 BG
2 C02 JN
2V NR
+AA 1
+CC 2
40V NR
RGV 9012A 6
JN 9008 7
BAV 9013A 8
2V GR
RG BF04 1
NR BF05 2
16V VE
VE XC03A 3
VJ MBSIE 6
VJ MBSIF 8
10 PR
EM36
MBSIF VJ
ME36 VJ
EM31
MBSIE VJ
MC13F VJ
ME31 VJ
EM10
MC10A VJ
MC10F VJ
ME10 VJ
EC02
C01 JN
C02 JN
MC36
ME36
VJ
MC31
ME31
VJ
MC10
ME10
VJ
16V VE
VJ MC10F 13
16V GR
VJ MC10A 5
JN C01 9
10V NR
RGV 9012A 1
BAV 9013A 5
VJ MC13F 8
VE XC03A 9
8V NR
RG BF04 4
NR BF05 5
BG BF07 7
C001
16V NR
11 9008 JN
4110
2V GR
2 410 RS
20 MOT
RS
16V NR
410 11
PSF 1
BSI 1
40V BA
28 9013B BAV
30 9012B RGV
16V NR
3 XE BA
16V GR
2 BECE RS
10V NR
6 XE OR
8 9004 RGV
10 9005 BAV
1V
1 BB28 NR
NR BB28
10--
46 HAB
EX01
BA XE
VI XEB
EM33
VJ MCV00
VJ ME33
EM32A
VJ ME30
VJ ME32A
EB01
RS BECE
BE BECEB
VJ ME32A MC32
VJ ME33 MC33
6V GR
BAV 9013B 1
RGV 9012B 3
VJ MCV00 4
BE BECEB 5
VI XEB 6
CV00
IC91B 16V VE
VJ ME30 11 ME30 VJ
50 P/B
EM30
M004A VJ
M004B VJ
ME30 VJ
26V BE
14 M004A VJ
15 M004B VJ
16 XE OR
19 9004 RGV
22 9005 BAV
0004

D3ARGDGG

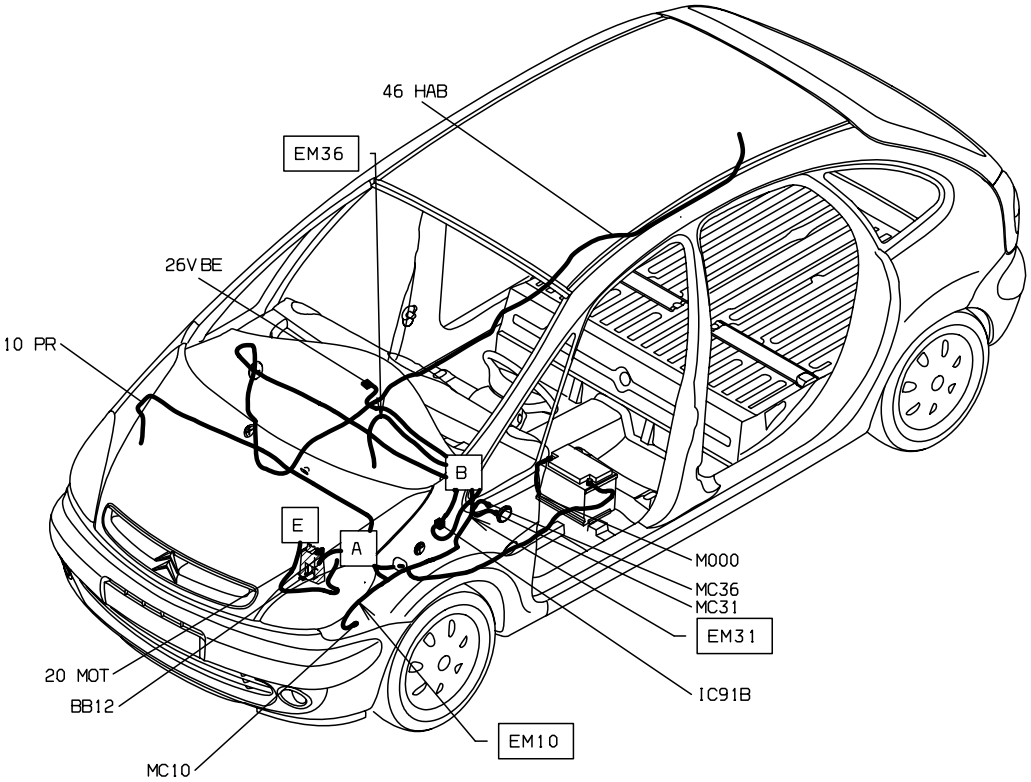
46 HAB
EM36
26V BE
10 PR
B
E
A
M000
MC36
MC31
EM31
IC91B
20 MOT
BB12
EM10
MC10

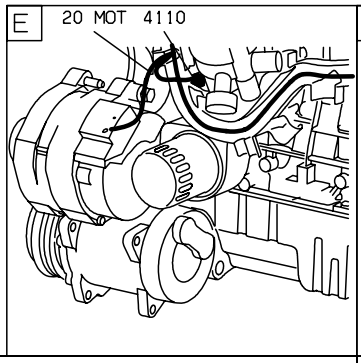
E
20 MOT 4110

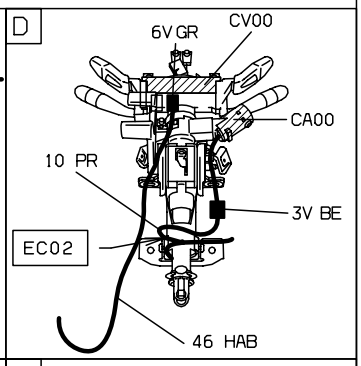
D
6V GR
CV00
CA00
10 PR
3V BE
EC02
46 HAB

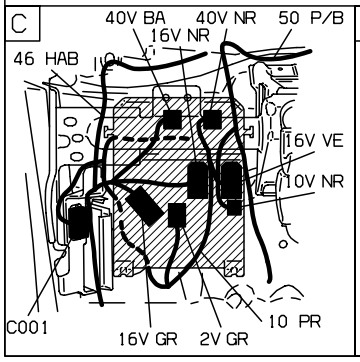
C
40V BA
40V NR
50 P/B
16V NR
46 HAB
16V VE
10V NR
C001
16V GR
2V GR
10 PR

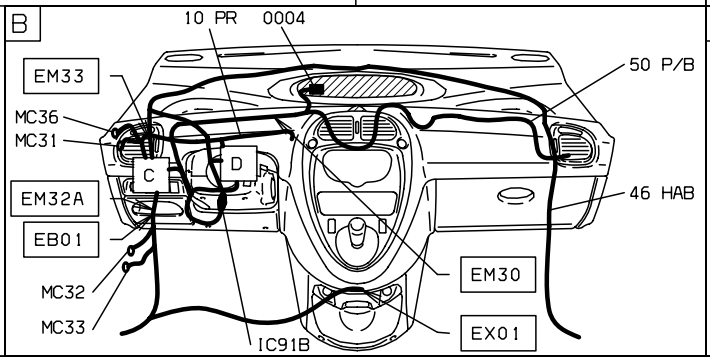
B
10 PR
0004
EM33
50 P/B
MC36
MC31
C
D
EM32A
46 HAB
EB01
EM30
MC32
MC33
IC91B
EX01

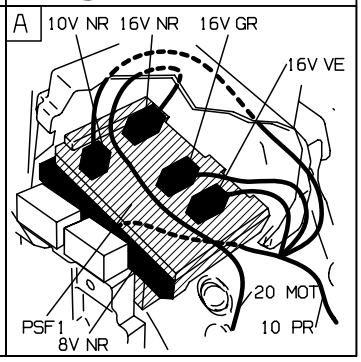
A
10V NR
16V NR
16V GR
16V VE
20 MOT
PSF1
8V NR
10 PR

D3ARGDG I

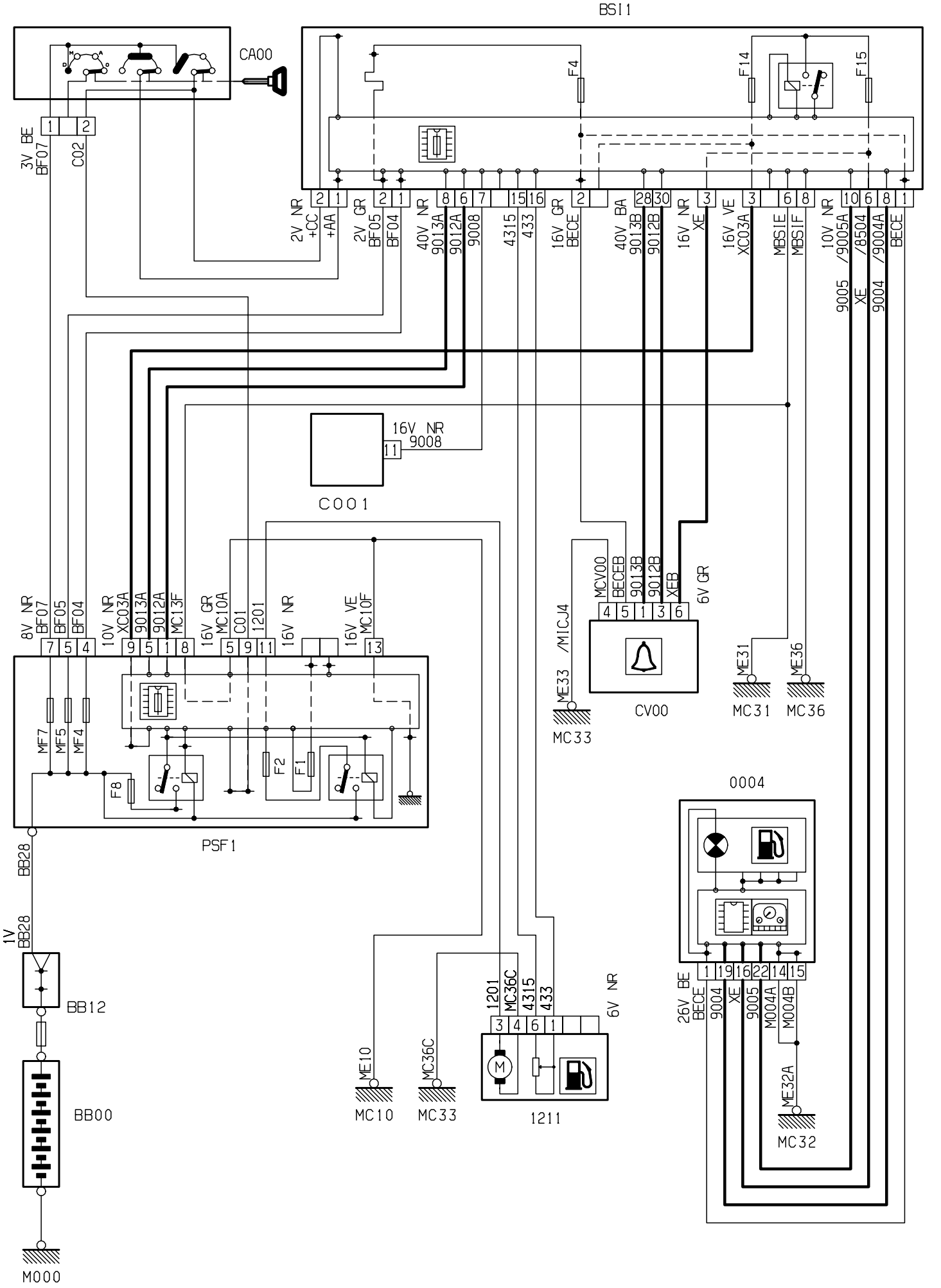
BSI1
CA00
F4
F14
F15
3V BE
BF07
C02
2V NR
+CC
+AA
2V GR
BF05
BF04
40V NR
9013A
9012A
9008
4315
433
16V GR
BECE
40V BA
9013B
9012B
16V NR
XE
16V VE
XC03A
MBS1E
MBS1F
10V NR
/9005A
/8504
/9004A
BECE
9005
XE
9004
16V NR
9008
C001
8V NR
BF07
BF05
BF04
10V NR
XC03A
9013A
9012A
MC13F
16V GR
MC10A
C01
1201
16V NR
16V VE
MC10F
MF7
MF5
MF4
F8
F2
F1
PSF1
MCV00
BECEB
9013B
9012B
XEB
6V GR
/MICJ4
ME33
MC33
CV00
ME31
MC31
ME36
MC36
0004
BB28
1V
BB28
BB12
BB00
M000
1201
MC36C
4315
433
6V NR
ME10
MC10
MC36C
MC33
1211
26V BE
BECE
9004
XE
9005
M004A
M004B
ME32A
MC32
D3ARGDHR

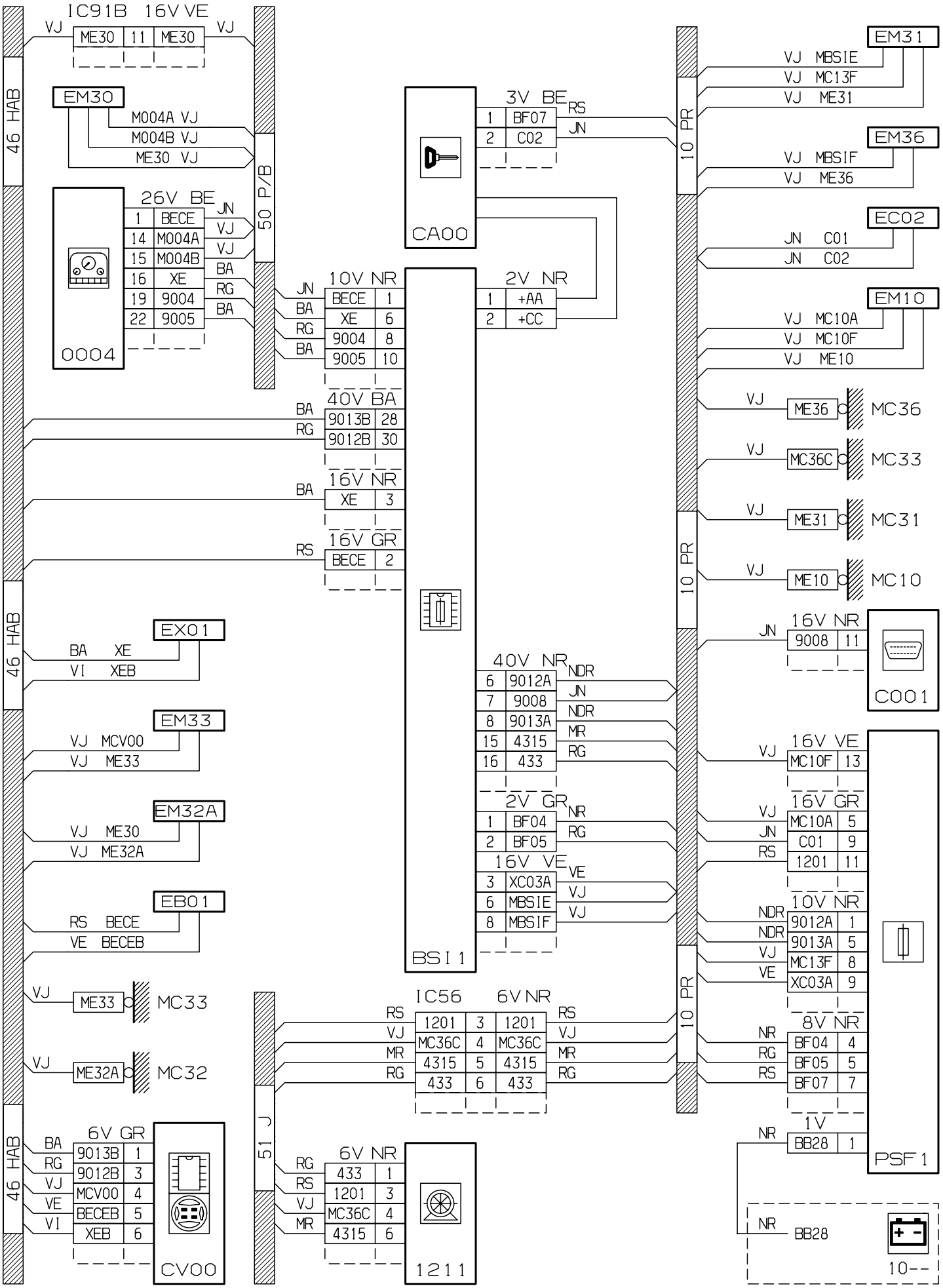
46 HAB
IC91B 16V VE
VJ ME30 11 ME30 VJ
EM30
M004A VJ
M004B VJ
ME30 VJ
50 P/B
26V BE
1 BECE JN
14 M004A VJ
15 M004B VJ
16 XE BA
19 9004 RG
22 9005 BA
0004
CA00
3V BE
1 BF07 RS
2 C02 JN
10V NR
JN BECE 1
BA XE 6
RG 9004 8
BA 9005 10
2V NR
1 +AA
2 +CC
40V BA
BA 9013B 28
RG 9012B 30
16V NR
BA XE 3
16V GR
RS BECE 2
BSI 1
EX01
BA XE
VI XEB
EM33
VJ MCV00
VJ ME33
EM32A
VJ ME30
VJ ME32A
EB01
RS BECE
VE BECEB
VJ ME33 MC33
VJ ME32A MC32
40V NR
6 9012A NDR
7 9008 JN
8 9013A NDR
15 4315 MR
16 433 RG
2V GR
1 BF04 NR
2 BF05 RG
16V VE
3 XC03A VE
6 MBSIE VJ
8 MBSIF VJ
IC56 6V NR
RS 1201 3 1201 RS
VJ MC36C 4 MC36C VJ
MR 4315 5 4315 MR
RG 433 6 433 RG
51 J
6V GR
BA 9013B 1
RG 9012B 3
VJ MCV00 4
VE BECEB 5
VI XEB 6
CV00
6V NR
RG 433 1
RS 1201 3
VJ MC36C 4
MR 4315 6
1211
10 PR
EM31
VJ MBSIE
VJ MC13F
VJ ME31
EM36
VJ MBSIF
VJ ME36
EC02
JN C01
JN C02
EM10
VJ MC10A
VJ MC10F
VJ ME10
VJ ME36 MC36
VJ MC36C MC33
VJ ME31 MC31
VJ ME10 MC10
16V NR
JN 9008 11
C001
16V VE
VJ MC10F 13
16V GR
VJ MC10A 5
JN C01 9
RS 1201 11
10V NR
NDR 9012A 1
NDR 9013A 5
VJ MC13F 8
VE XC03A 9
8V NR
NR BF04 4
RG BF05 5
RS BF07 7
1V
NR BB28 1
PSF 1
NR BB28
10--
D3ARGDHG

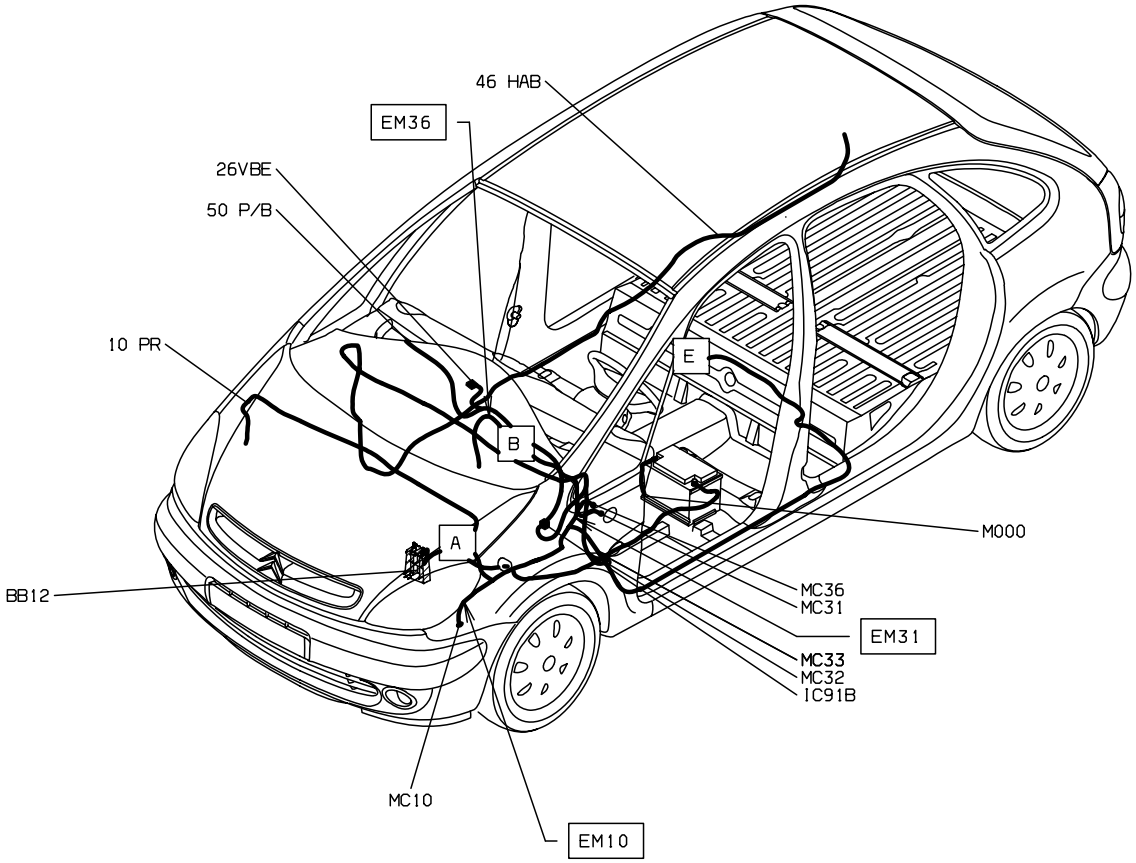
46 HAB
EM36
26VBE
50 P/B
10 PR
E
B
A
M000
BB12
MC36
MC31
EM31
MC33
MC32
IC91B
MC10
EM10

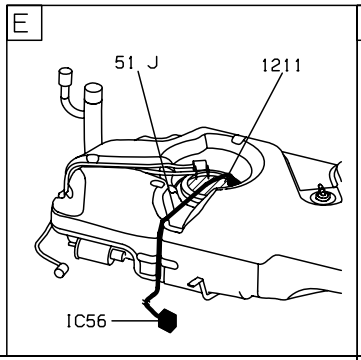
E
51 J
1211
IC56

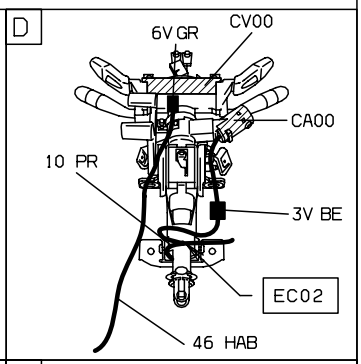
D
6V GR
CV00
CA00
10 PR
3V BE
EC02
46 HAB

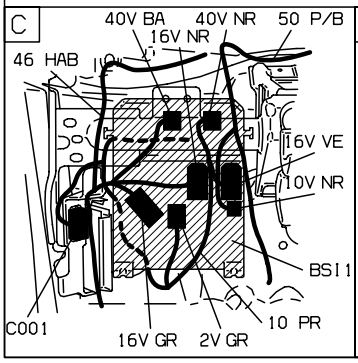
C
40V BA
40V NR
50 P/B
16V NR
46 HAB
16V VE
10V NR
BSI1
C001
16V GR
2V GR
10 PR

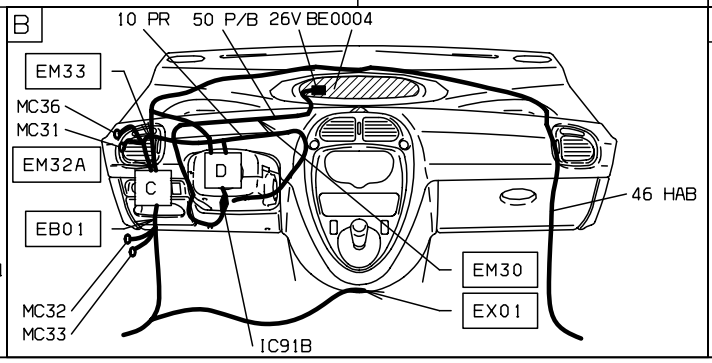
B
10 PR
50 P/B
26V BE0004
EM33
MC36
MC31
EM32A
C
D
EB01
46 HAB
EM30
EX01
MC32
MC33
IC91B

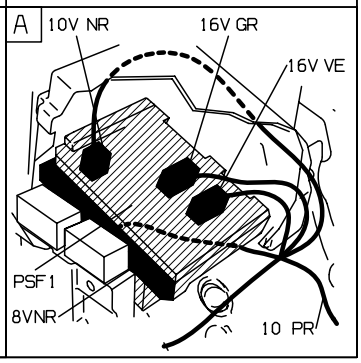
A
10V NR
16V GR
16V VE
PSF1
8VNR
10 PR

D3ARGDHI

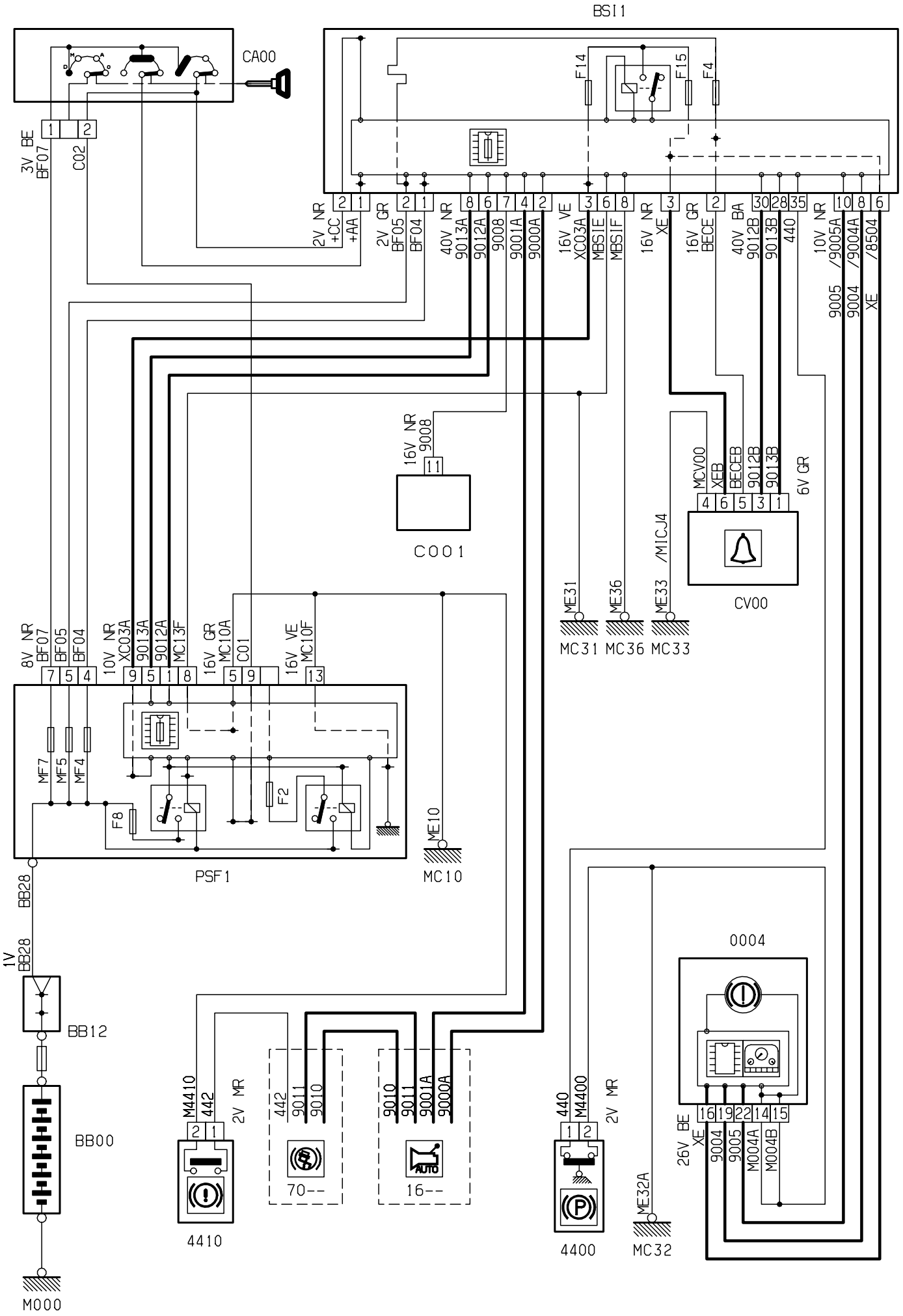
BSI1
CA00
F14
F15
F4
3V BE
BF07
C02
2V NR
+CC
+AA
2V GR
BF05
BF04
40V NR
9013A
9012A
9008
9001A
9000A
16V VE
XC03A
MBSIE
MBSIF
16V NR
XE
16V GR
BECEB
40V BA
9012B
9013B
440
10V NR
/9005A
/9004A
/8504
9005
9004
XE
16V NR
9008
C001
MCV00
XEB
BECEB
9012B
9013B
6V GR
CV00
/MICJ4
ME31
ME36
ME33
MC31
MC36
MC33
8V NR
BF07
BF05
BF04
10V NR
XC03A
9013A
9012A
MC13F
16V GR
MC10A
C01
16V VE
MC10F
MF7
MF5
MF4
F8
F2
PSF1
ME10
MC10
BB28
1V
BB28
BB12
BB00
M000
M4410
442
2V MR
4410
442
9011
9010
70--
9010
9011
9001A
9000A
16--
440
M4400
2V MR
4400
ME32A
MC32
0004
16
19
22
14
15
26V BE
XE
9004
9005
M004A
M004B
D3ARG9BR

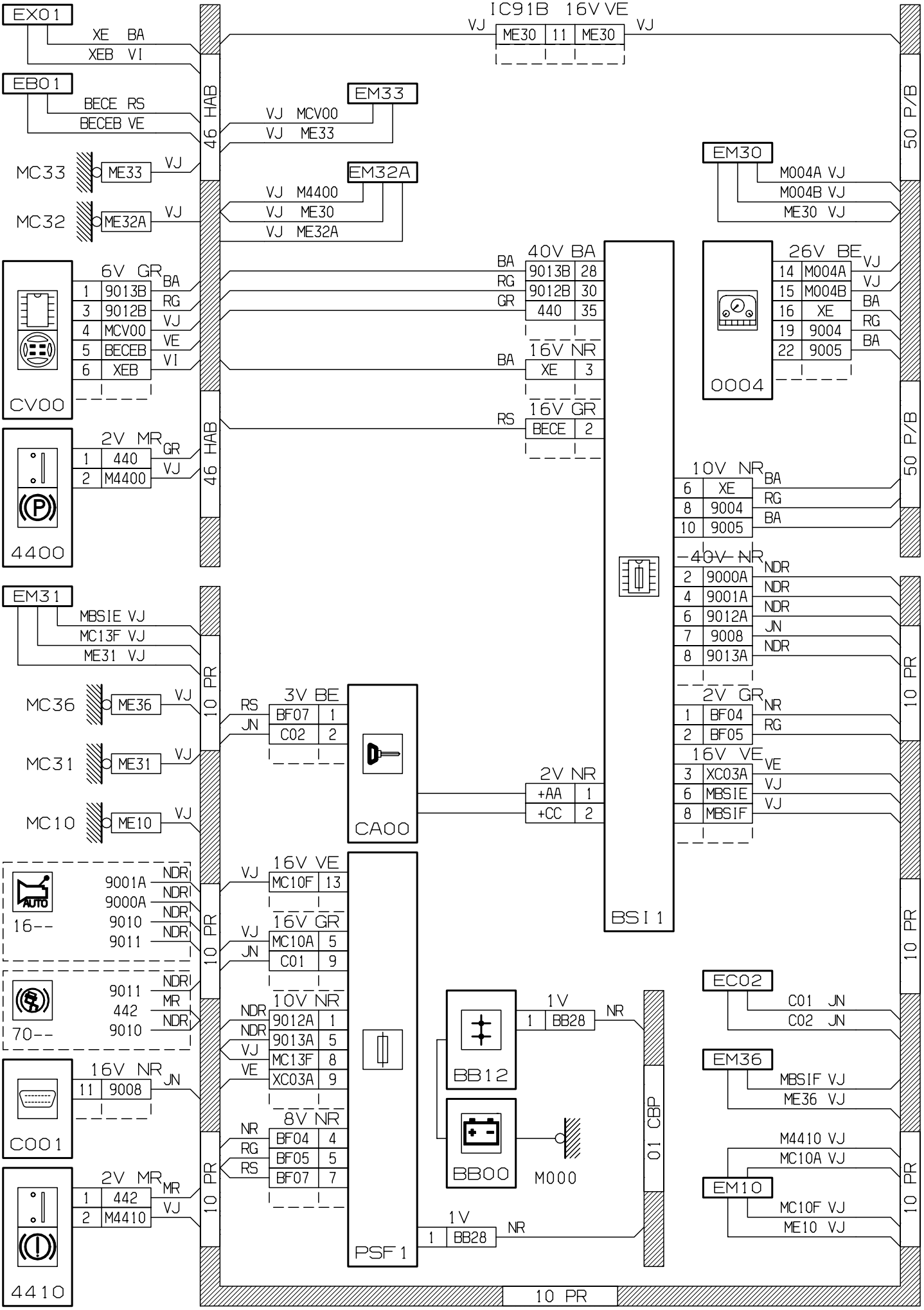
EX01
XE BA
XEB VI
EB01
BECE RS
BECEB VE
MC33
ME33
VJ
MC32
ME32A
VJ
46 HAB
IC91B 16V VE
VJ
ME30 11 ME30
VJ
EM33
VJ MCV00
VJ ME33
EM32A
VJ M4400
VJ ME30
VJ ME32A
50 P/B
EM30
M004A VJ
M004B VJ
ME30 VJ
6V GR
1 9013B BA
3 9012B RG
4 MCV00 VJ
5 BECEB VE
6 XEB VI
CV00
40V BA
BA 9013B 28
RG 9012B 30
GR 440 35
16V NR
BA XE 3
16V GR
RS BECE 2
26V BE
14 M004A VJ
15 M004B VJ
16 XE BA
19 9004 RG
22 9005 BA
0004
2V MR
1 440 GR
2 M4400 VJ
4400
10V NR
6 XE BA
8 9004 RG
10 9005 BA
40V NR
2 9000A NDR
4 9001A NDR
6 9012A NDR
7 9008 JN
8 9013A NDR
2V GR
1 BF04 NR
2 BF05 RG
16V VE
3 XC03A VE
6 MBSIE VJ
8 MBSIF VJ
BSI 1
EM31
MBSIE VJ
MC13F VJ
ME31 VJ
10 PR
MC36
ME36
VJ
MC31
ME31
VJ
MC10
ME10
VJ
3V BE
RS BF07 1
JN C02 2
CA00
2V NR
+AA 1
+CC 2
16--
9001A NDR
9000A NDR
9010 NDR
9011 NDR
70--
9011 NDR
442 MR
9010 NDR
16V VE
VJ MC10F 13
16V GR
VJ MC10A 5
JN C01 9
10V NR
NDR 9012A 1
NDR 9013A 5
VJ MC13F 8
VE XC03A 9
8V NR
NR BF04 4
RG BF05 5
RS BF07 7
PSF 1
BB12
1V
1 BB28 NR
BB00
M000
01 CBP
1V
1 BB28 NR
EC02
C01 JN
C02 JN
EM36
MBSIF VJ
ME36 VJ
M4410 VJ
MC10A VJ
EM10
MC10F VJ
ME10 VJ
C001
16V NR
11 9008 JN
4410
2V MR
1 442 MR
2 M4410 VJ
10 PR

D3ARG9BG

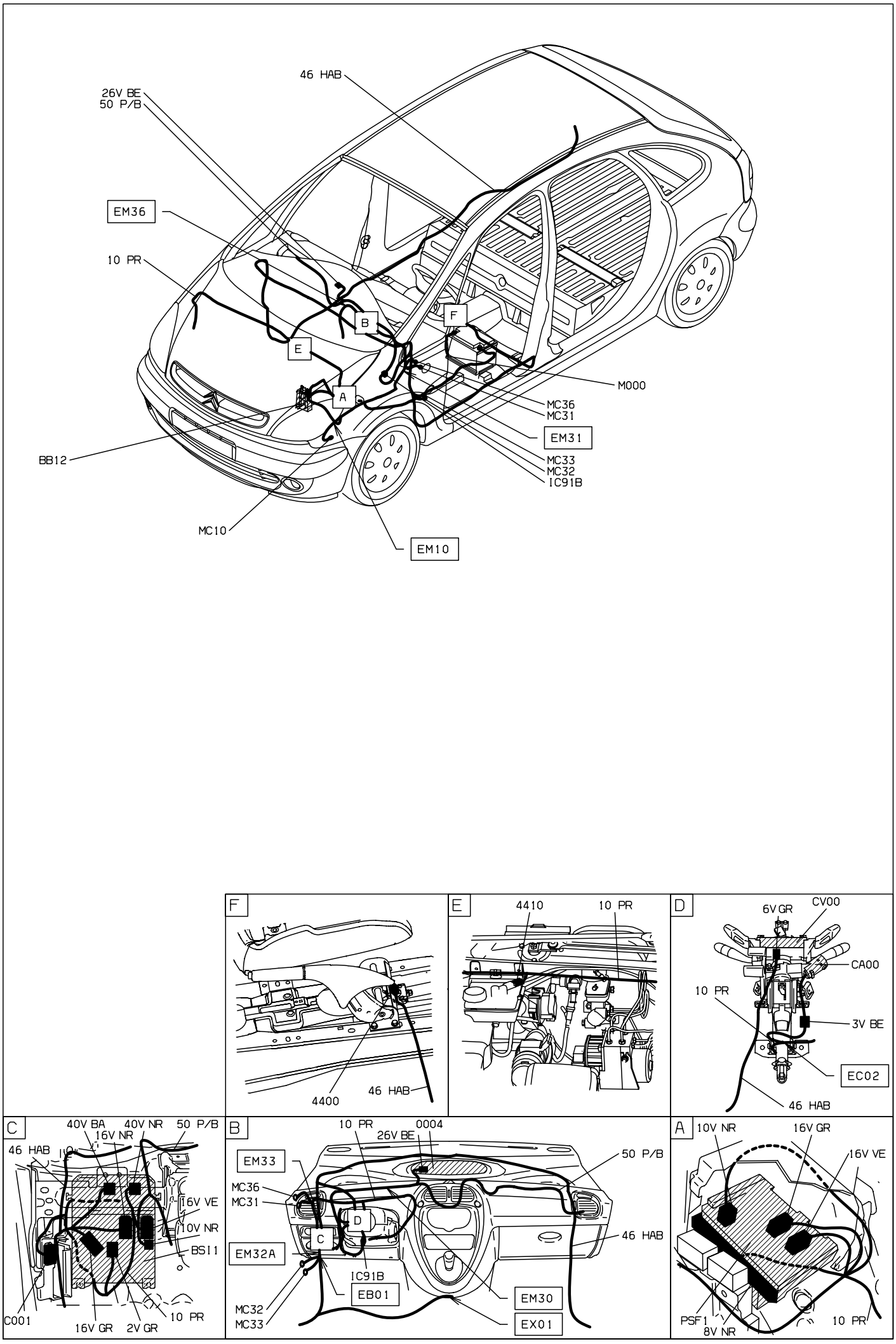
46 HAB
26V BE
50 P/B
EM36
10 PR
B
F
E
A
M000
MC36
MC31
EM31
MC33
MC32
IC91B
BB12
MC10
EM10
F
4400
46 HAB
E
4410
10 PR
D
6V GR
CV00
CA00
10 PR
3V BE
EC02
46 HAB
C
40V BA
16V NR
40V NR
50 P/B
46 HAB
16V VE
10V NR
BSI1
C001
16V GR
2V GR
10 PR
B
10 PR
0004
26V BE
EM33
50 P/B
MC36
MC31
D
C
46 HAB
EM32A
IC91B
EB01
EM30
MC32
MC33
EX01
A
10V NR
16V GR
16V VE
PSF1
8V NR
10 PR

D3ARG9BI

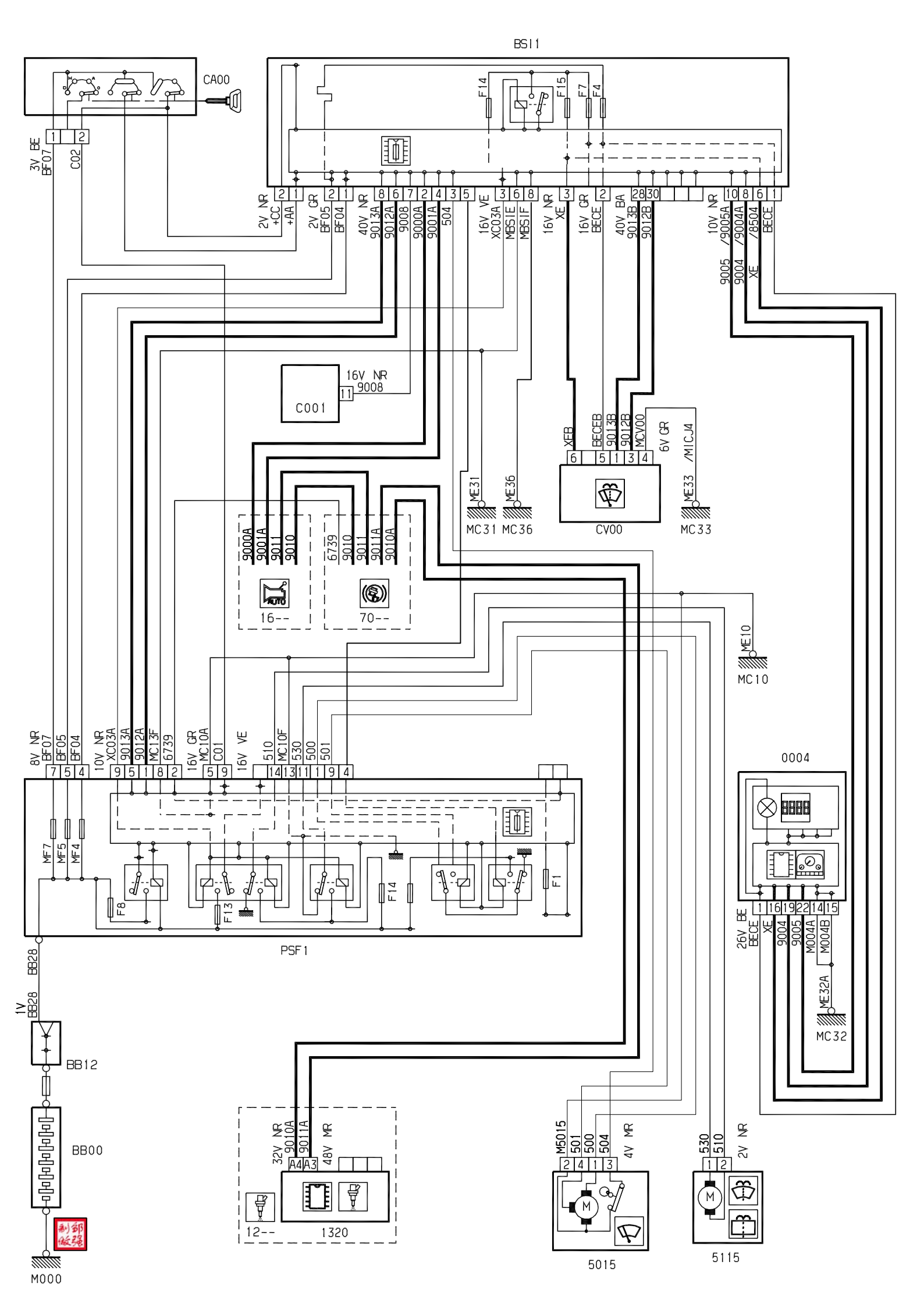
BSI1
CA00
F14
F15
F7
F4
3V BE
BF07
C02
2V NR
+CC
+AA
2V GR
BF05
BF04
40V NR
9013A
9012A
9008
9000A
9001A
504
16V VE
XC03A
MBSIE
MBSIF
16V NR
XE
16V GR
BECE
40V BA
9013B
9012B
10V NR
/9005A
/9004A
/8504
BECE
9005
9004
XE
C001
16V NR
9008
XEB
BECEB
9013B
9012B
MCV00
6V GR
/MICJ4
ME31
ME36
MC31
MC36
CV00
ME33
MC33
9000A
9001A
9011
9010
6739
9010
9011A
9010A
16--
70--
ME10
MC10
8V NR
BF07
BF05
BF04
10V NR
XC03A
9013A
9012A
MC13F
6739
16V GR
MC10A
C01
16V VE
510
MC10F
530
500
501
MF7
MF5
MF4
F8
F13
F14
F1
PSF1
0004
26V BE
BECE
XE
9004
9005
M004A
M004B
ME32A
MC32
BB28
1V
BB28
BB12
BB00
M000
32V NR
9010A
9011A
48V MR
A4
A3
12--
1320
M5015
501
500
504
4V MR
5015
530
510
2V NR
5115

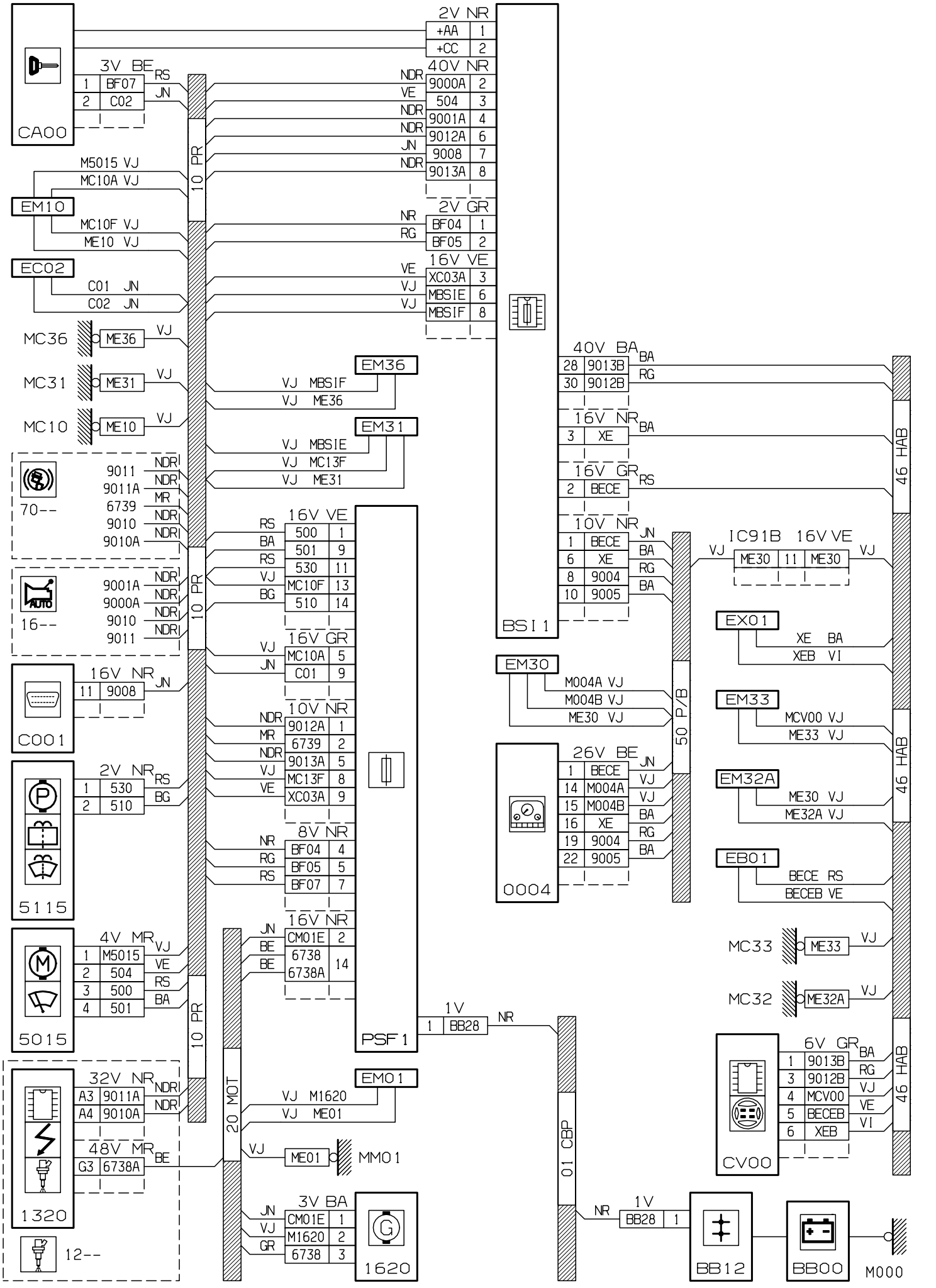
CA00
3V BE
1 BF07 RS
2 C02 JN
2V NR
+AA 1
+CC 2
40V NR
9000A 2 NDR
504 3 VE
9001A 4 NDR
9012A 6 NDR
9008 7 JN
9013A 8 NDR
10 PR
M5015 VJ
MC10A VJ
EM10
MC10F VJ
ME10 VJ
2V GR
BF04 1 NR
BF05 2 RG
EC02
C01 JN
C02 JN
16V VE
XC03A 3 VE
MBSIE 6 VJ
MBSIF 8 VJ
MC36
ME36 VJ
MC31
ME31 VJ
MC10
ME10 VJ
EM36
VJ MBSIF
VJ ME36
EM31
VJ MBSIE
VJ MC13F
VJ ME31
70--
9011 NDR
9011A NDR
6739 MR
9010 NDR
9010A NDR
16V VE
500 1 RS
501 9 BA
530 11 RS
MC10F 13 VJ
510 14 BG
16--
9001A NDR
9000A NDR
9010 NDR
9011 NDR
16V GR
MC10A 5 VJ
C01 9 JN
C001
16V NR
11 9008 JN
10V NR
9012A 1 NDR
6739 2 MR
9013A 5 NDR
MC13F 8 VJ
XC03A 9 VE
2V NR
1 530 RS
2 510 BG
5115
8V NR
BF04 4 NR
BF05 5 RG
BF07 7 RS
4V MR
1 M5015 VJ
2 504 VE
3 500 RS
4 501 BA
5015
16V NR
CM01E 2 JN
6738 6738A 14 BE BE
PSF 1
1V
1 BB28 NR
32V NR
A3 9011A NDR
A4 9010A NDR
48V MR
G3 6738A BE
1320
12--
20 MOT
EM01
VJ M1620
VJ ME01
VJ ME01 MM01
3V BA
CM01E 1 JN
M1620 2 VJ
6738 3 GR
1620
BSI 1
40V BA
28 9013B BA
30 9012B RG
16V NR
3 XE BA
16V GR
2 BECE RS
10V NR
1 BECE JN
6 XE BA
8 9004 RG
10 9005 BA
IC91B 16V VE
VJ ME30 11 ME30 VJ
EX01
XE BA
XEB VI
EM30
M004A VJ
M004B VJ
ME30 VJ
50 P/B
EM33
MCV00 VJ
ME33 VJ
26V BE
1 BECE JN
14 M004A VJ
15 M004B VJ
16 XE BA
19 9004 RG
22 9005 BA
0004
EM32A
ME30 VJ
ME32A VJ
EB01
BECE RS
BECEB VE
46 HAB
MC33
ME33 VJ
MC32
ME32A VJ
6V GR
1 9013B BA
3 9012B RG
4 MCV00 VJ
5 BECEB VE
6 XEB VI
CV00
01 CBP
NR
1V
BB28 1
BB12
BB00
M000
D3ARGDXG

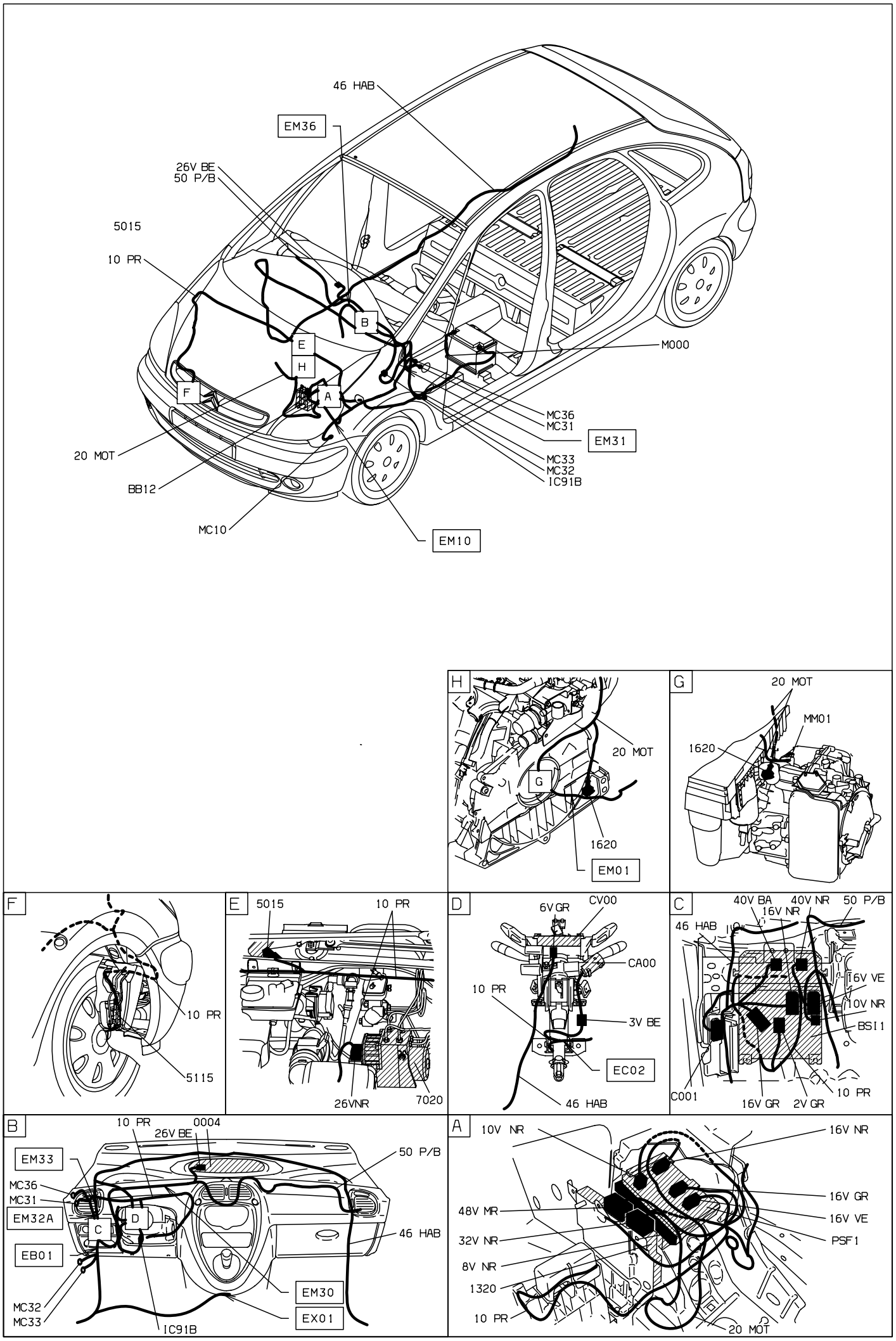
46 HAB
EM36
26V BE
50 P/B
5015
10 PR
B
E
H
F
A
M000
MC36
MC31
EM31
MC33
MC32
IC91B
20 MOT
BB12
MC10
EM10
H
20 MOT
G
1620
EM01
G
20 MOT
MM01
1620
F
10 PR
5115
E
5015
10 PR
26VNR
7020
D
6V GR
CV00
CA00
10 PR
3V BE
EC02
46 HAB
C
40V BA
40V NR
50 P/B
16V NR
46 HAB
16V VE
10V NR
BSI1
C001
16V GR
2V GR
10 PR
B
10 PR
0004
26V BE
EM33
50 P/B
MC36
MC31
EM32A
D
C
46 HAB
EB01
EM30
EX01
MC32
MC33
IC91B
A
10V NR
16V NR
16V GR
48V MR
16V VE
32V NR
PSF1
8V NR
1320
10 PR
20 MOT

D3ARGDXI

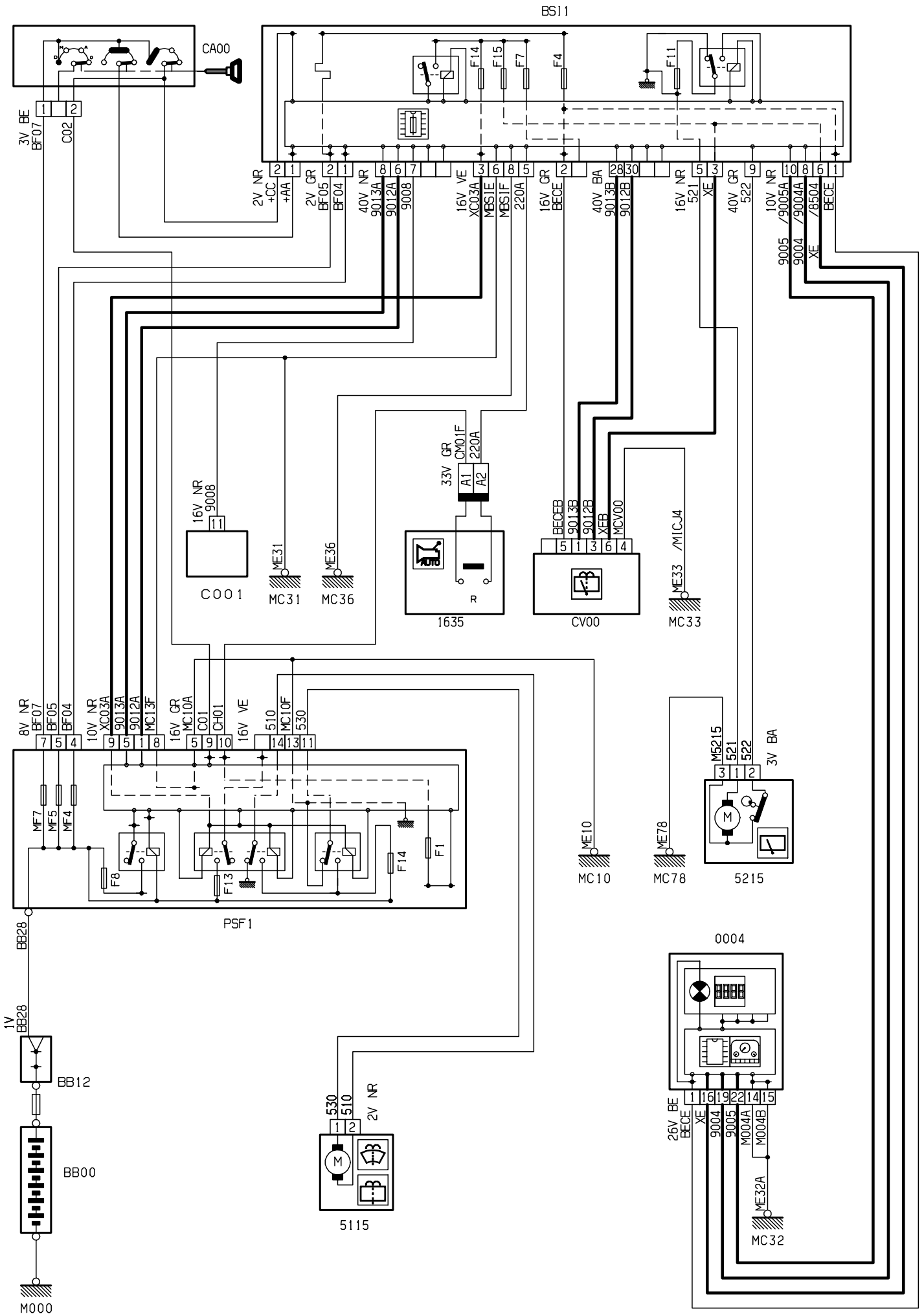
BSI1
CA00
F14
F15
F7
F4
F11
3V BE
BF07
CO2
2V NR
+CC
+AA
2V GR
BF05
BF04
40V NR
9013A
9012A
9008
16V VE
XC03A
MBSIE
MBSIF
220A
16V GR
BECE
40V BA
9013B
9012B
16V NR
521
XE
40V GR
522
10V NR
/9005A
/9004A
/8504
BECE
9005
9004
XE
16V NR
9008
CO01
ME31
MC31
ME36
MC36
33V GR
CM01F
220A
A1
A2
1635
BECEB
9013B
9012B
XEB
MCV00
CV00
/MICJ4
ME33
MC33
8V NR
BF07
BF05
BF04
10V NR
XC03A
9013A
9012A
MC13F
16V GR
MC10A
CO1
CH01
16V VE
510
MC10F
530
MF7
MF5
MF4
F8
F13
F14
F1
PSF1
ME10
MC10
ME78
MC78
MS215
521
522
3V BA
5215
BB28
1V
BB28
BB12
BB00
M000
530
510
2V NR
5115
0004
26V BE
BECE
XE
9004
9005
MO04A
MO04B
ME32A
MC32

D3ARGE1R

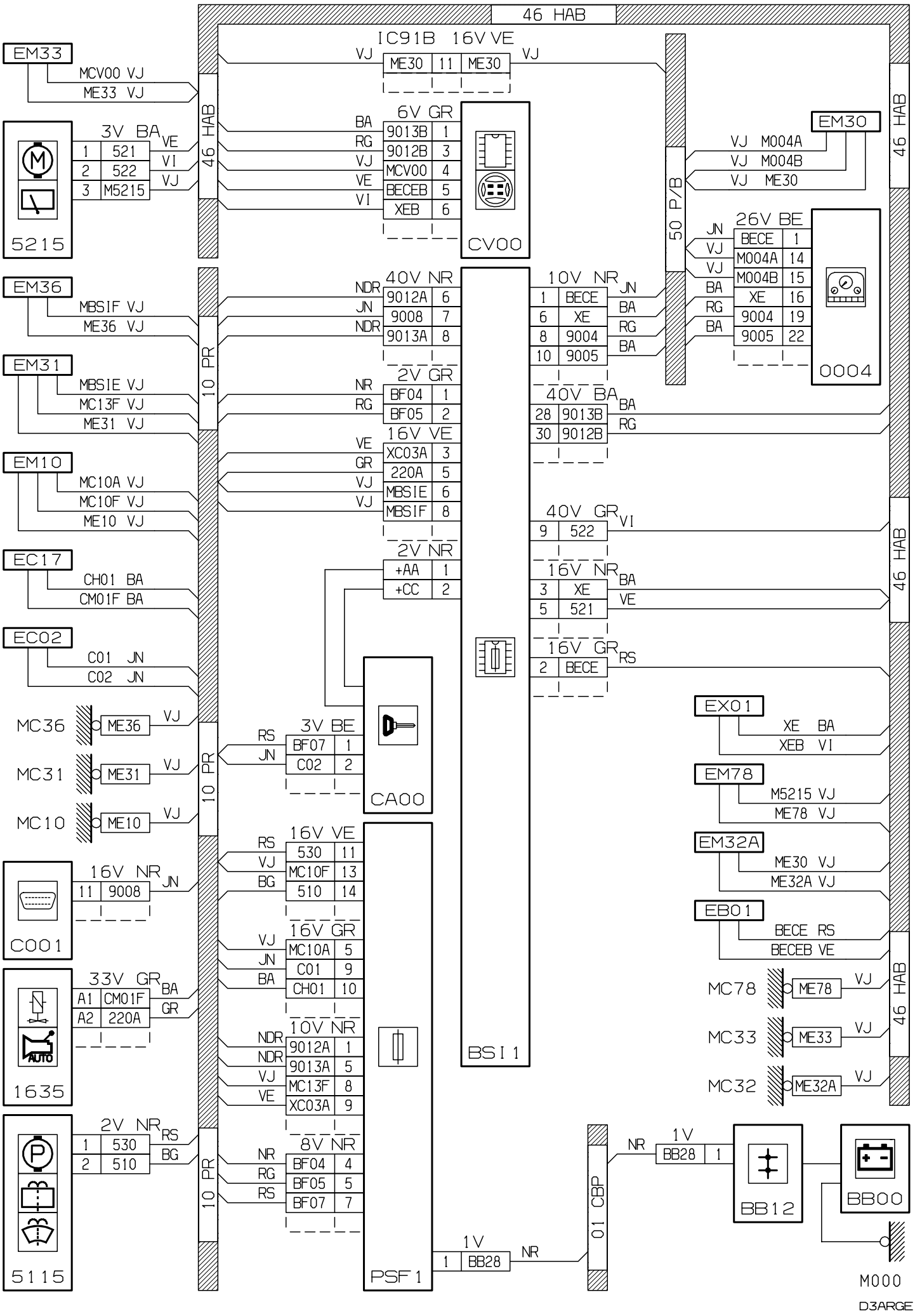
46 HAB
IC91B 16V VE
ME30 11 ME30
EM33
MCV00 VJ
ME33 VJ
3V BA
1 521 VE
2 522 VI
3 M5215 VJ
5215
6V GR
9013B 1
9012B 3
MCV00 4
BECEB 5
XEB 6
CV00
EM30
VJ M004A
VJ M004B
VJ ME30
50 P/B
26V BE
BECE 1
M004A 14
M004B 15
XE 16
9004 19
9005 22
0004
EM36
MBSIF VJ
ME36 VJ
40V NR
9012A 6
9008 7
9013A 8
10 PR
EM31
MBSIE VJ
MC13F VJ
ME31 VJ
2V GR
BF04 1
BF05 2
16V VE
XC03A 3
220A 5
MBSIE 6
MBSIF 8
EM10
MC10A VJ
MC10F VJ
ME10 VJ
2V NR
+AA 1
+CC 2
EC17
CH01 BA
CM01F BA
EC02
C01 JN
C02 JN
10V NR
1 BECE
6 XE
8 9004
10 9005
40V BA
28 9013B
30 9012B
40V GR
9 522
16V NR
3 XE
5 521
16V GR
2 BECE
BSI 1
MC36
ME36
MC31
ME31
MC10
ME10
3V BE
BF07 1
C02 2
CA00
EX01
XE BA
XEB VI
EM78
M5215 VJ
ME78 VJ
EM32A
ME30 VJ
ME32A VJ
EB01
BECE RS
BECEB VE
16V VE
530 11
MC10F 13
510 14
16V NR
11 9008
C001
16V GR
MC10A 5
C01 9
CH01 10
33V GR
A1 CM01F
A2 220A
1635
10V NR
9012A 1
9013A 5
MC13F 8
XC03A 9
PSF 1
MC78
ME78
MC33
ME33
MC32
ME32A
2V NR
1 530
2 510
5115
8V NR
BF04 4
BF05 5
BF07 7
1V
1 BB28
01 CBP
BB12
BB00
M000
D3ARGE1G

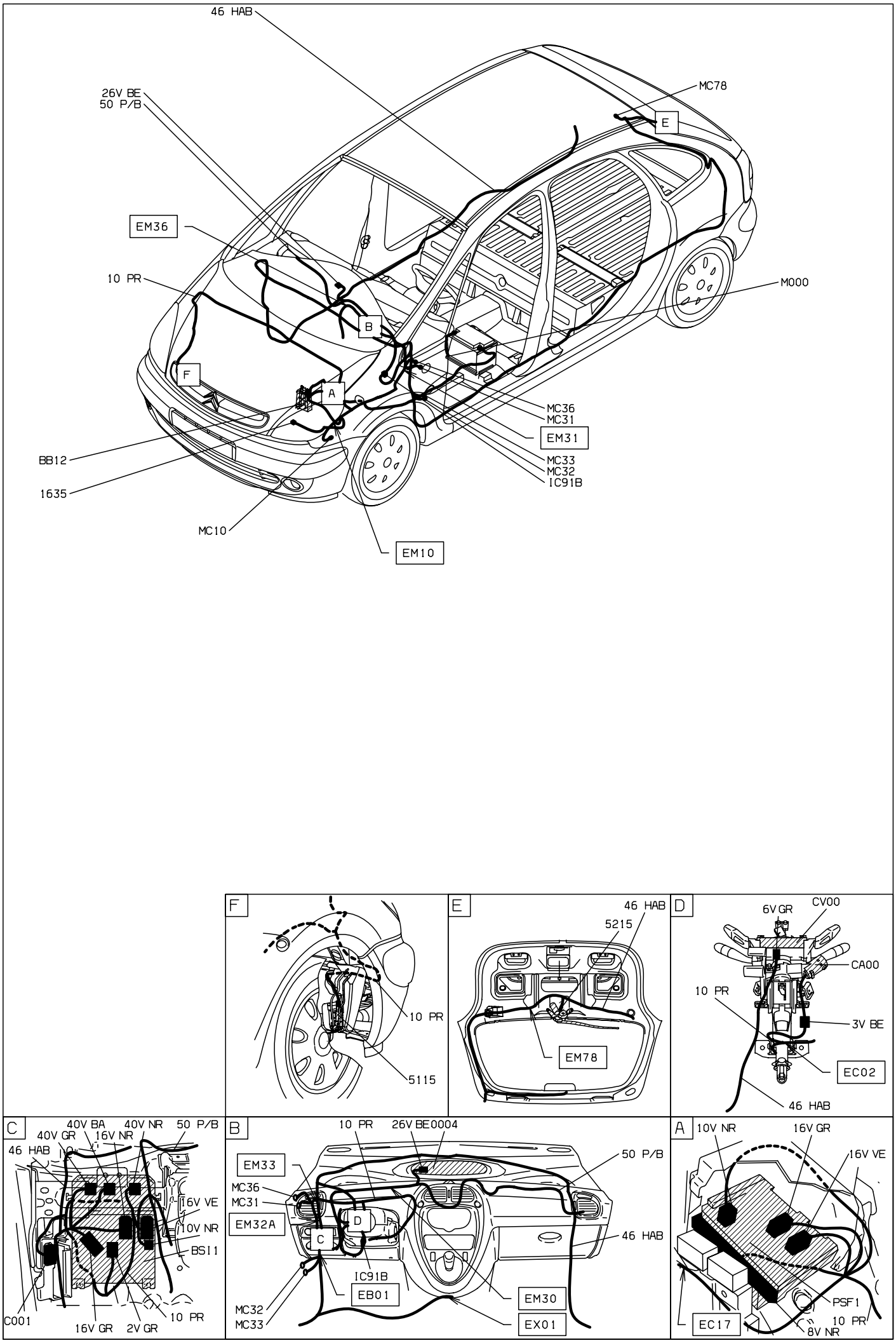
46 HAB
26V BE
50 P/B
MC78
E
EM36
10 PR
M000
B
F
A
MC36
MC31
EM31
BB12
MC33
MC32
IC91B
1635
MC10
EM10
F
10 PR
5115
E
46 HAB
5215
EM78
D
6V GR
CV00
CA00
10 PR
3V BE
EC02
46 HAB
C
40V BA
40V NR
50 P/B
40V GR
16V NR
46 HAB
16V VE
10V NR
BS11
C001
16V GR
2V GR
10 PR
B
10 PR
26V BE0004
EM33
50 P/B
MC36
MC31
EM32A
D
C
46 HAB
IC91B
EB01
EM30
MC32
MC33
EX01
A
10V NR
16V GR
16V VE
PSF1
EC17
10 PR
8V NR

D3ARGE11

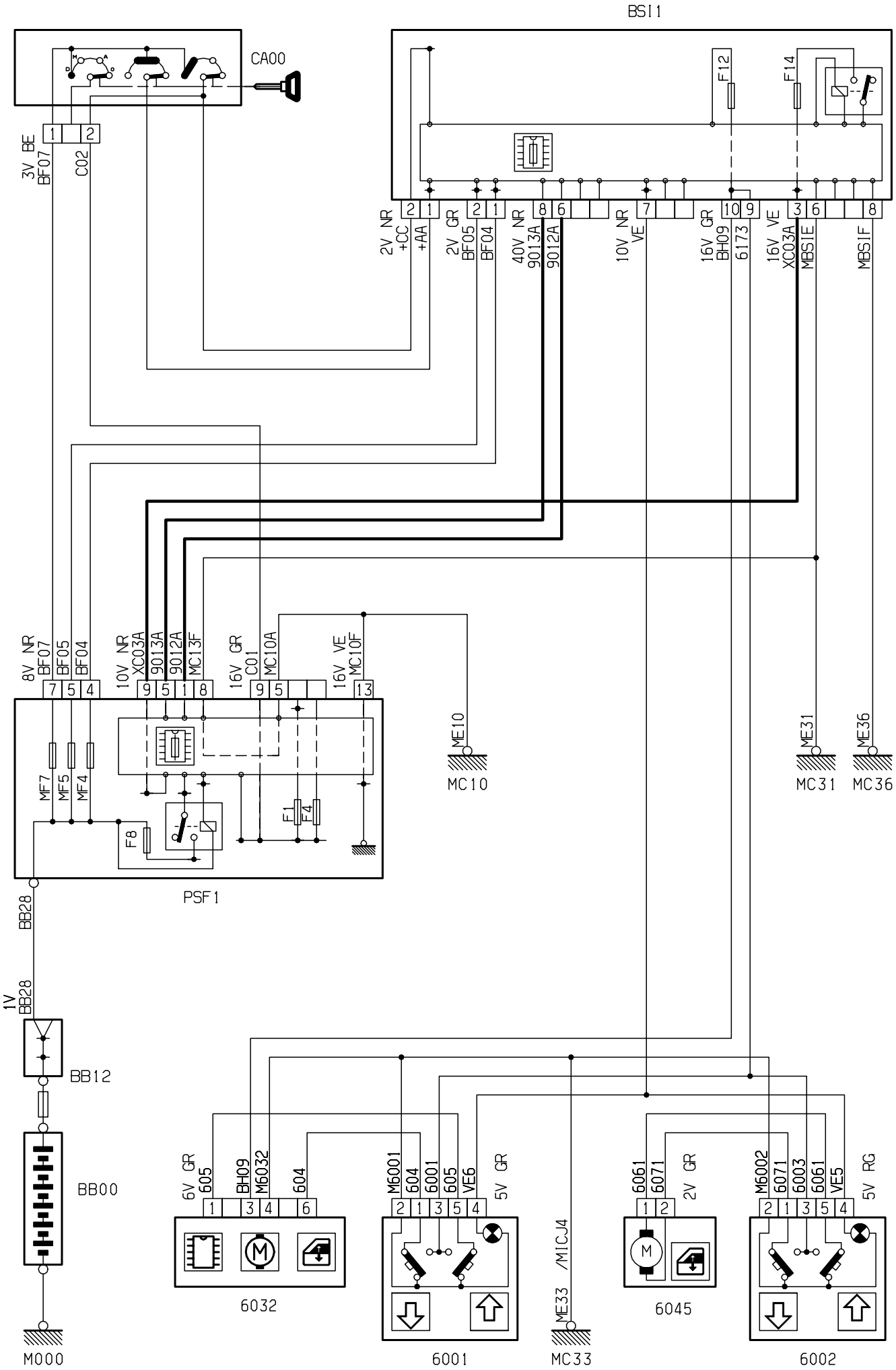
BSI1
CA00
F12
F14
3V BE
BF07
C02
2V NR
+CC
+AA
2V GR
BF05
BF04
40V NR
9013A
9012A
10V NR
VE
16V GR
BH09
6173
16V VE
XC03A
MBS1E
MBS1F
8V NR
BF07
BF05
BF04
10V NR
XC03A
9013A
9012A
MC13F
16V GR
C01
MC10A
16V VE
MC10F
MF7
MF5
MF4
F8
F1
F4
PSF1
ME10
MC10
ME31
MC31
ME36
MC36
BB28
1V
BB28
BB12
BB00
M000
6V GR
605
BH09
M6032
604
6032
M6001
604
6001
605
VE6
5V GR
6001
ME33
/MICJ4
MC33
6061
6071
2V GR
6045
M6002
6071
6003
6061
VE5
5V RG
6002

D3ARGE3R

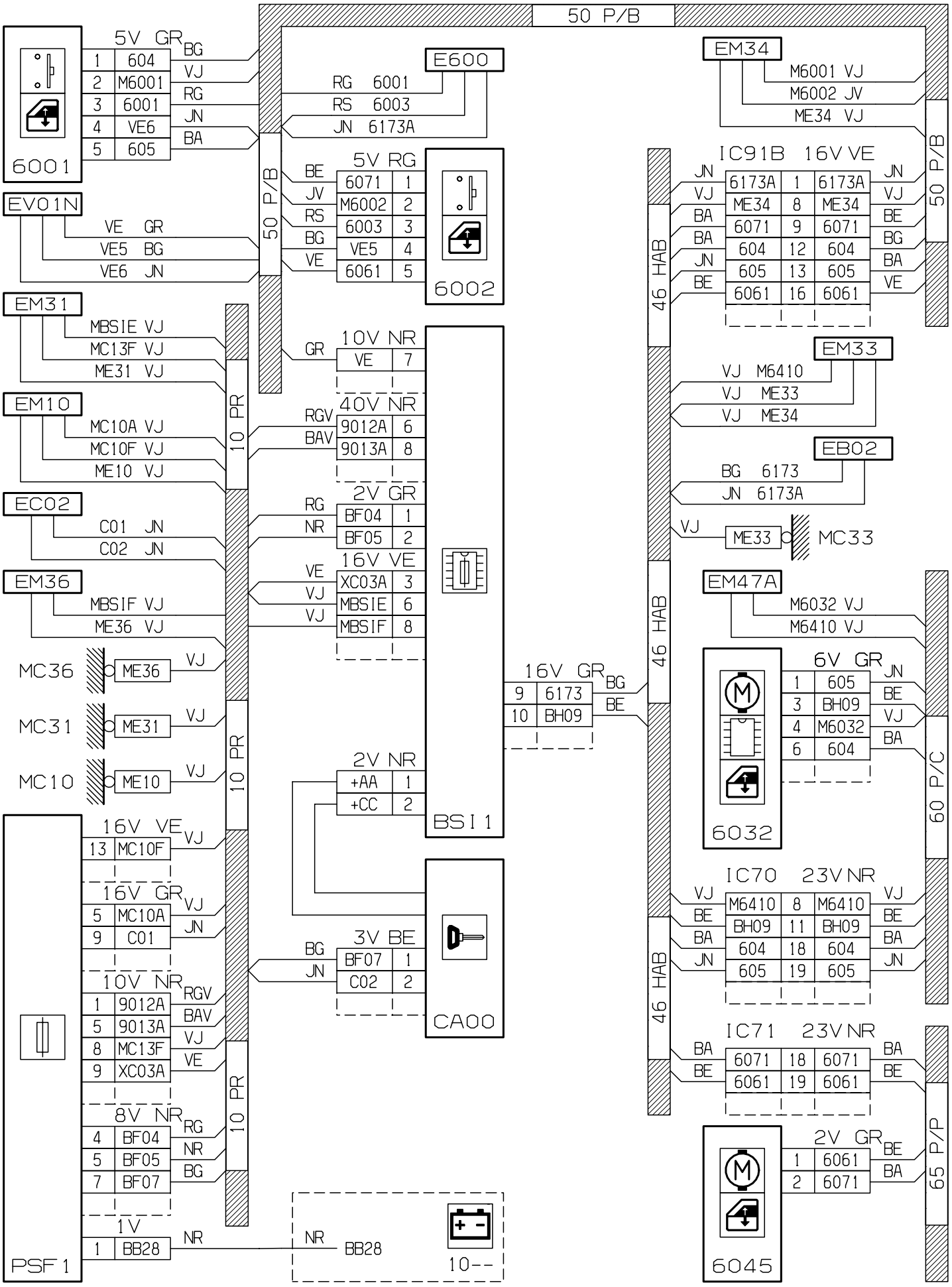
50 P/B
6001
5V GR
1 604 BG
2 M6001 VJ
3 6001 RG
4 VE6 JN
5 605 BA
E600
RG 6001
RS 6003
JN 6173A
EV01N
VE GR
VE5 BG
VE6 JN
5V RG
BE 6071 1
JV M6002 2
RS 6003 3
BG VE5 4
VE 6061 5
6002
EM31
MBSIE VJ
MC13F VJ
ME31 VJ
10V NR
GR VE 7
EM10
MC10A VJ
MC10F VJ
ME10 VJ
40V NR
RGV 9012A 6
BAV 9013A 8
EC02
C01 JN
C02 JN
2V GR
RG BF04 1
NR BF05 2
EM36
MBSIF VJ
ME36 VJ
16V VE
VE XC03A 3
VJ MBSIE 6
VJ MBSIF 8
MC36 ME36 VJ
MC31 ME31 VJ
MC10 ME10 VJ
10 PR
16V GR
9 6173 BG
10 BH09 BE
BSI 1
2V NR
+AA 1
+CC 2
16V VE
13 MC10F VJ
16V GR
5 MC10A VJ
9 C01 JN
3V BE
BG BF07 1
JN C02 2
CA00
10V NR
1 9012A RGV
5 9013A BAV
8 MC13F VJ
9 XC03A VE
8V NR
4 BF04 RG
5 BF05 NR
7 BF07 BG
1V
1 BB28 NR
PSF 1
NR BB28
10--
46 HAB
EM34
M6001 VJ
M6002 JV
ME34 VJ
IC91B 16V VE
JN 6173A 1 6173A JN
VJ ME34 8 ME34 VJ
BA 6071 9 6071 BE
BA 604 12 604 BG
JN 605 13 605 BA
BE 6061 16 6061 VE
EM33
VJ M6410
VJ ME33
VJ ME34
EB02
BG 6173
JN 6173A
VJ ME33 MC33
EM47A
M6032 VJ
M6410 VJ
6V GR
1 605 JN
3 BH09 BE
4 M6032 VJ
6 604 BA
6032
60 P/C
IC70 23V NR
VJ M6410 8 M6410 VJ
BE BH09 11 BH09 BE
BA 604 18 604 BA
JN 605 19 605 JN
IC71 23V NR
BA 6071 18 6071 BA
BE 6061 19 6061 BE
2V GR
1 6061 BE
2 6071 BA
6045
65 P/P

D3ARGE3G

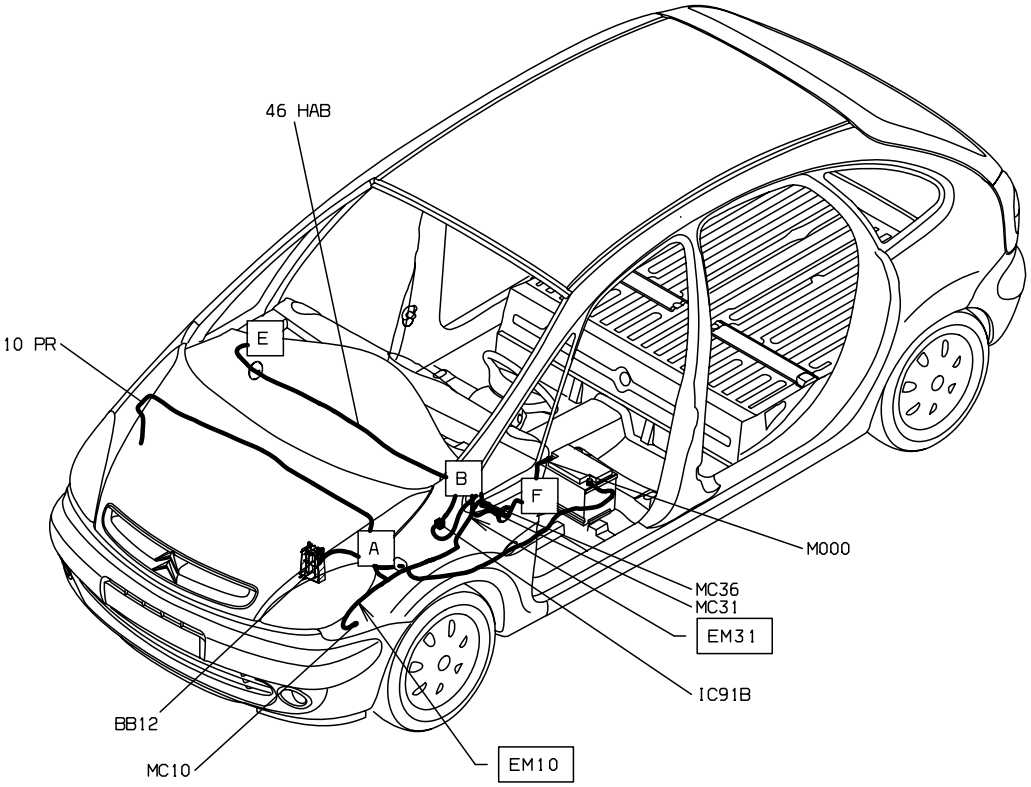
46 HAB
10 PR
E
B
F
A
M000
MC36
MC31
EM31
IC91B
BB12
MC10
EM10

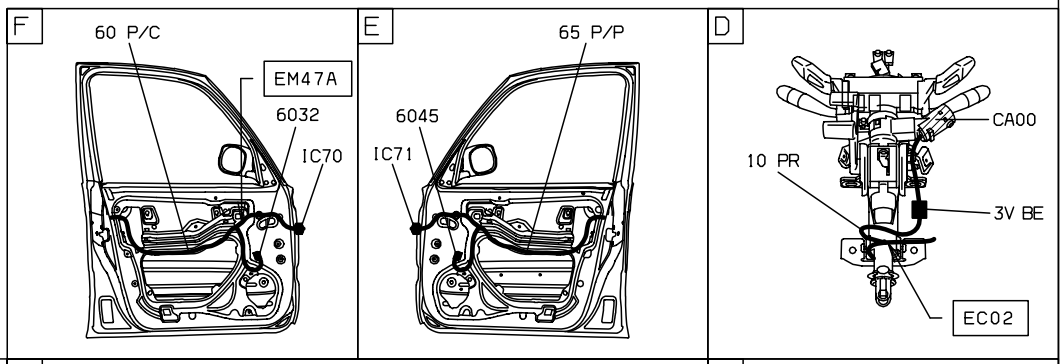
F
60 P/C
EM47A
6032
IC70
E
65 P/P
6045
IC71
D
CA00
10 PR
3V BE
EC02

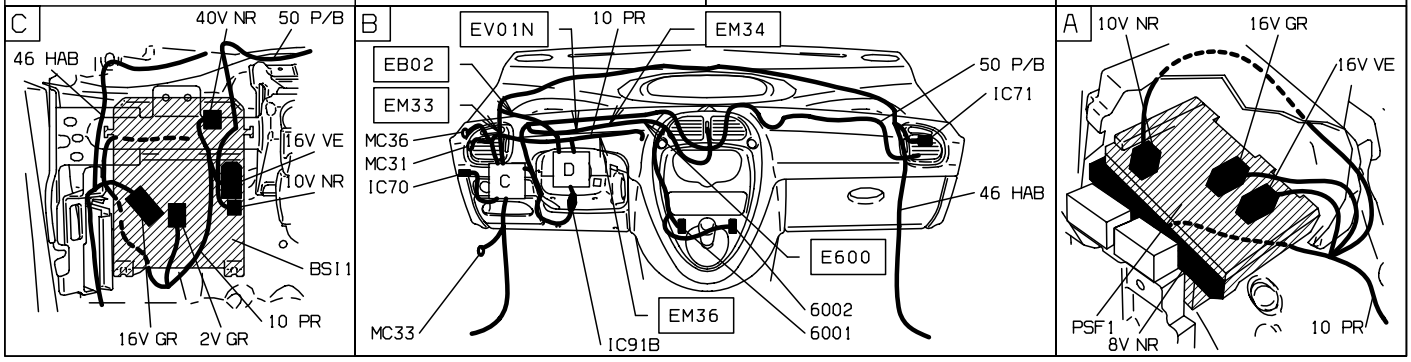
C
40V NR
50 P/B
46 HAB
16V VE
10V NR
BSI1
10 PR
16V GR
2V GR
B
EV01N
10 PR
EM34
EB02
EM33
50 P/B
IC71
MC36
MC31
IC70
C
D
46 HAB
E600
MC33
EM36
6002
6001
IC91B
A
10V NR
16V GR
16V VE
PSF1
8V NR
10 PR

D3ARGE31

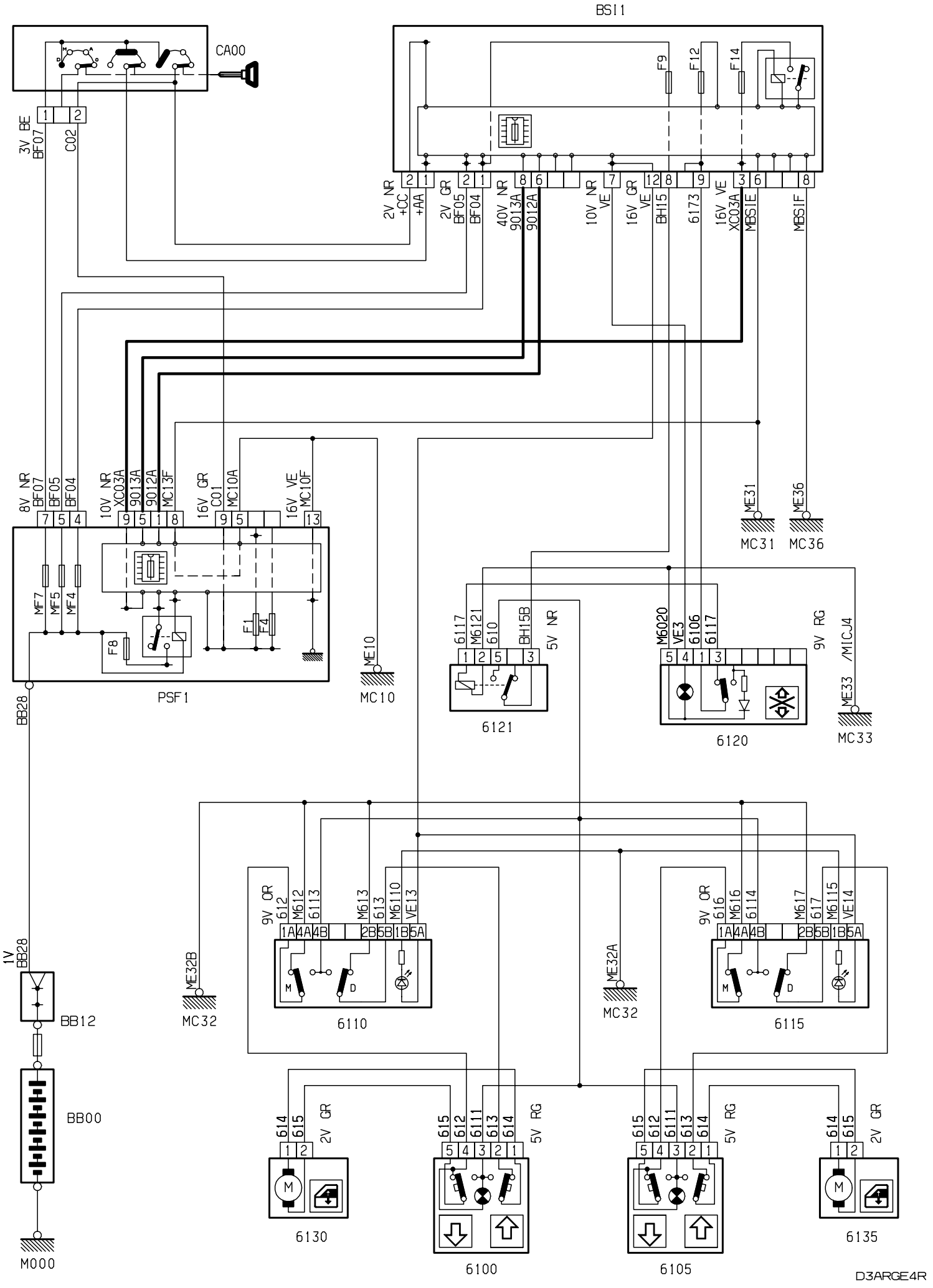
BSI1
CA00
F9
F12
F14
3V BE
BF07
C02
2V NR
+CC
+AA
2V GR
BF05
BF04
40V NR
9013A
9012A
10V NR
VE
16V GR
VE
BH15
6173
16V VE
XC03A
MBSIE
MBSIF
8V NR
BF07
BF05
BF04
10V NR
XC03A
9013A
9012A
MC13F
16V GR
C01
MC10A
16V VE
MC10F
MF7
MF5
MF4
F8
F1
F4
PSF1
ME10
MC10
ME31
MC31
ME36
MC36
6117
M6121
610
BH15B
5V NR
6121
M6020
VE3
6106
6117
9V RG
/MICJ4
6120
ME33
MC33
BB28
9V OR
612
M612
6113
M613
613
M6110
VE13
6110
9V OR
616
M616
6114
M617
617
M6115
VE14
6115
ME32B
MC32
ME32A
MC32
1V
BB28
BB12
BB00
M000
614
615
2V GR
6130
615
612
6111
613
614
5V RG
6100
615
612
6111
613
614
5V RG
6105
614
615
2V GR
6135
D3ARGE4R

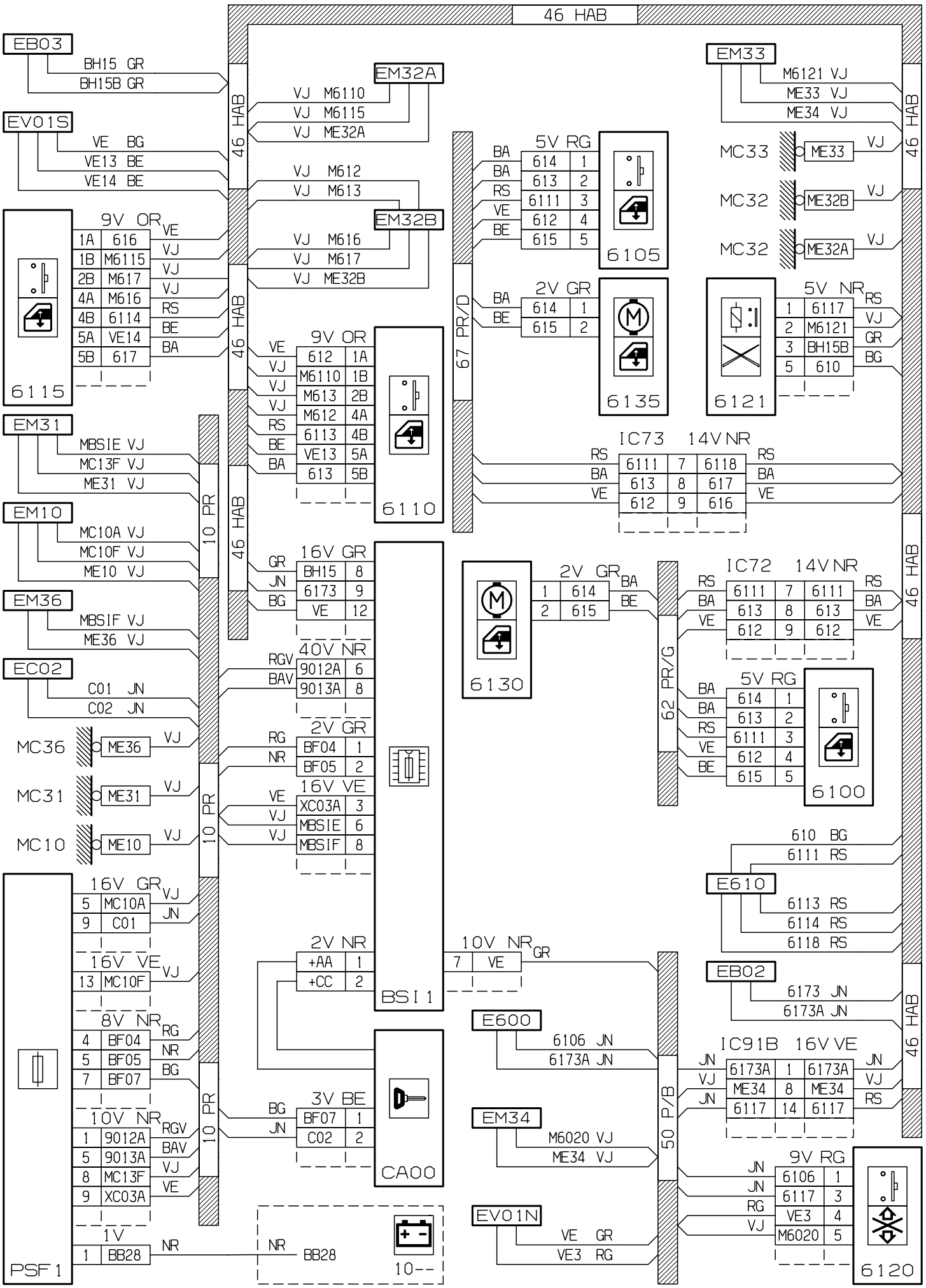
46 HAB
EB03
BH15 GR
BH15B GR
EV01S
VE BG
VE13 BE
VE14 BE
EM32A
VJ M6110
VJ M6115
VJ ME32A
VJ M612
VJ M613
EM32B
VJ M616
VJ M617
VJ ME32B
EM33
M6121 VJ
ME33 VJ
ME34 VJ
MC33
ME33
MC32
ME32B
MC32
ME32A
9V OR
1A 616 VE
1B M6115 VJ
2B M617 VJ
4A M616 VJ
4B 6114 RS
5A VE14 BE
5B 617 BA
6115
67 PR/D
5V RG
BA 614 1
BA 613 2
RS 6111 3
VE 612 4
BE 615 5
6105
2V GR
BA 614 1
BE 615 2
6135
5V NR
1 6117 RS
2 M6121 VJ
3 BH15B GR
5 610 BG
6121
9V OR
VE 612 1A
VJ M6110 1B
VJ M613 2B
VJ M612 4A
RS 6113 4B
BE VE13 5A
BA 613 5B
6110
IC73 14V NR
RS 6111 7 6118 RS
BA 613 8 617 BA
VE 612 9 616 VE
EM31
MBSIE VJ
MC13F VJ
ME31 VJ
10 PR
EM10
MC10A VJ
MC10F VJ
ME10 VJ
EM36
MBSIF VJ
ME36 VJ
EC02
C01 JN
C02 JN
MC36
ME36
MC31
ME31
MC10
ME10
16V GR
GR BH15 8
JN 6173 9
BG VE 12
40V NR
RGV 9012A 6
BAV 9013A 8
2V GR
RG BF04 1
NR BF05 2
16V VE
VE XC03A 3
VJ MBSIE 6
VJ MBSIF 8
BSI 1
6130
2V GR
1 614 BA
2 615 BE
62 PR/G
IC72 14V NR
RS 6111 7 6111 RS
BA 613 8 613 BA
VE 612 9 612 VE
5V RG
BA 614 1
BA 613 2
RS 6111 3
VE 612 4
BE 615 5
6100
610 BG
6111 RS
E610
6113 RS
6114 RS
6118 RS
16V GR
5 MC10A VJ
9 C01 JN
16V VE
13 MC10F VJ
2V NR
+AA 1
+CC 2
10V NR
7 VE GR
EB02
6173 JN
6173A JN
8V NR
4 BF04 RG
5 BF05 NR
7 BF07 BG
E600
6106 JN
6173A JN
IC91B 16V VE
JN 6173A 1 6173A JN
VJ ME34 8 ME34 VJ
JN 6117 14 6117 RS
10V NR
1 9012A RGV
5 9013A BAV
8 MC13F VJ
9 XC03A VE
3V BE
BG BF07 1
JN C02 2
CA00
EM34
M6020 VJ
ME34 VJ
50 P/B
9V RG
JN 6106 1
JN 6117 3
RG VE3 4
VJ M6020 5
6120
EV01N
VE GR
VE3 RG
1V
1 BB28 NR
NR BB28
10--
PSF 1
D3ARGE4G

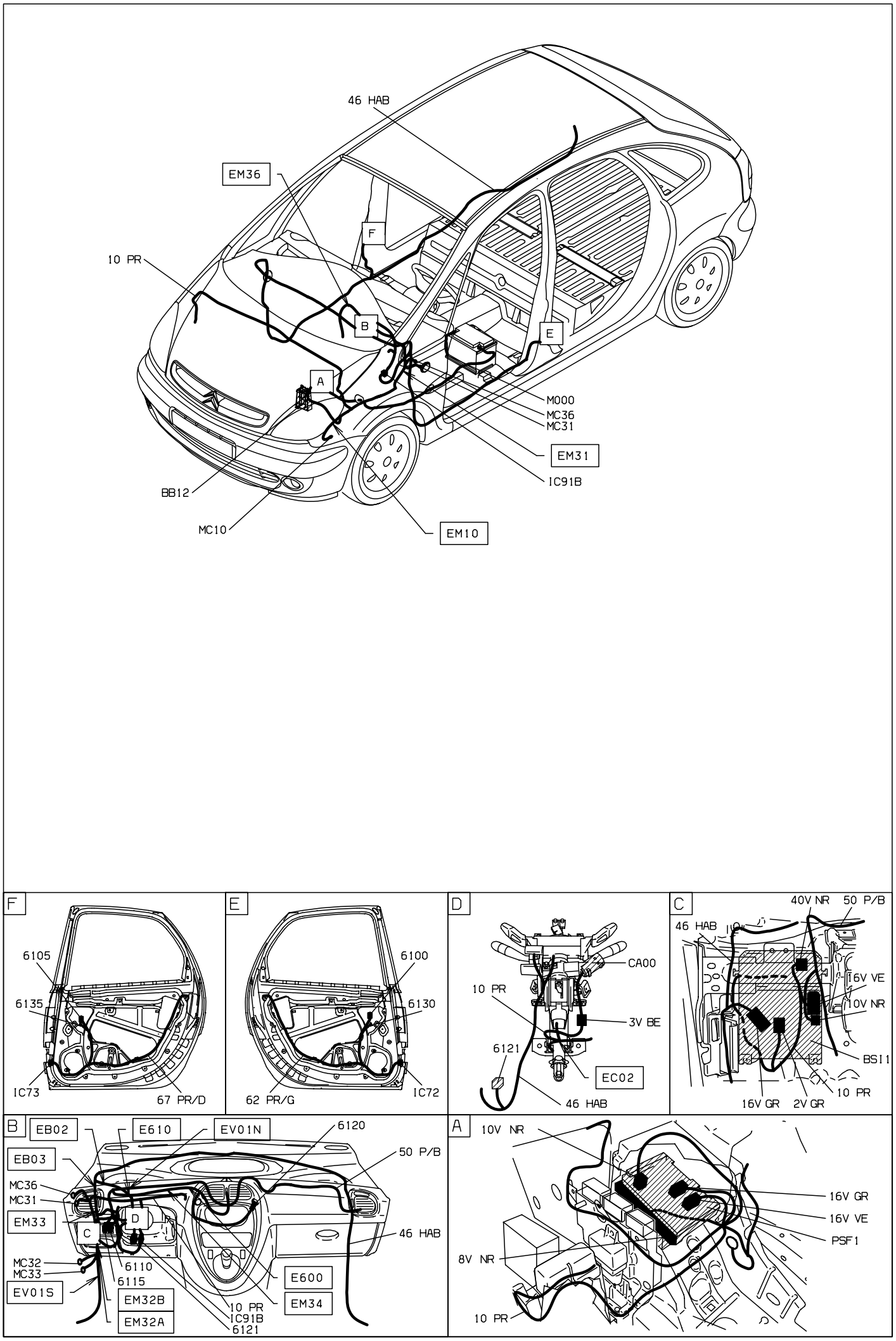
46 HAB
EM36
F
10 PR
B
E
A
M000
MC36
MC31
EM31
IC91B
BB12
MC10
EM10
F
6105
6135
IC73
67 PR/D
E
6100
6130
62 PR/G
IC72
D
CA00
10 PR
3V BE
6121
EC02
46 HAB
C
40V NR
50 P/B
46 HAB
16V VE
10V NR
BSI1
16V GR
2V GR
10 PR
B
EB02
E610
EV01N
6120
EB03
50 P/B
MC36
MC31
EM33
D
C
46 HAB
MC32
MC33
6110
6115
EV01S
E600
EM32B
EM34
10 PR
IC91B
EM32A
6121
A
10V NR
16V GR
16V VE
PSF1
8V NR
10 PR

D3ARGE4I

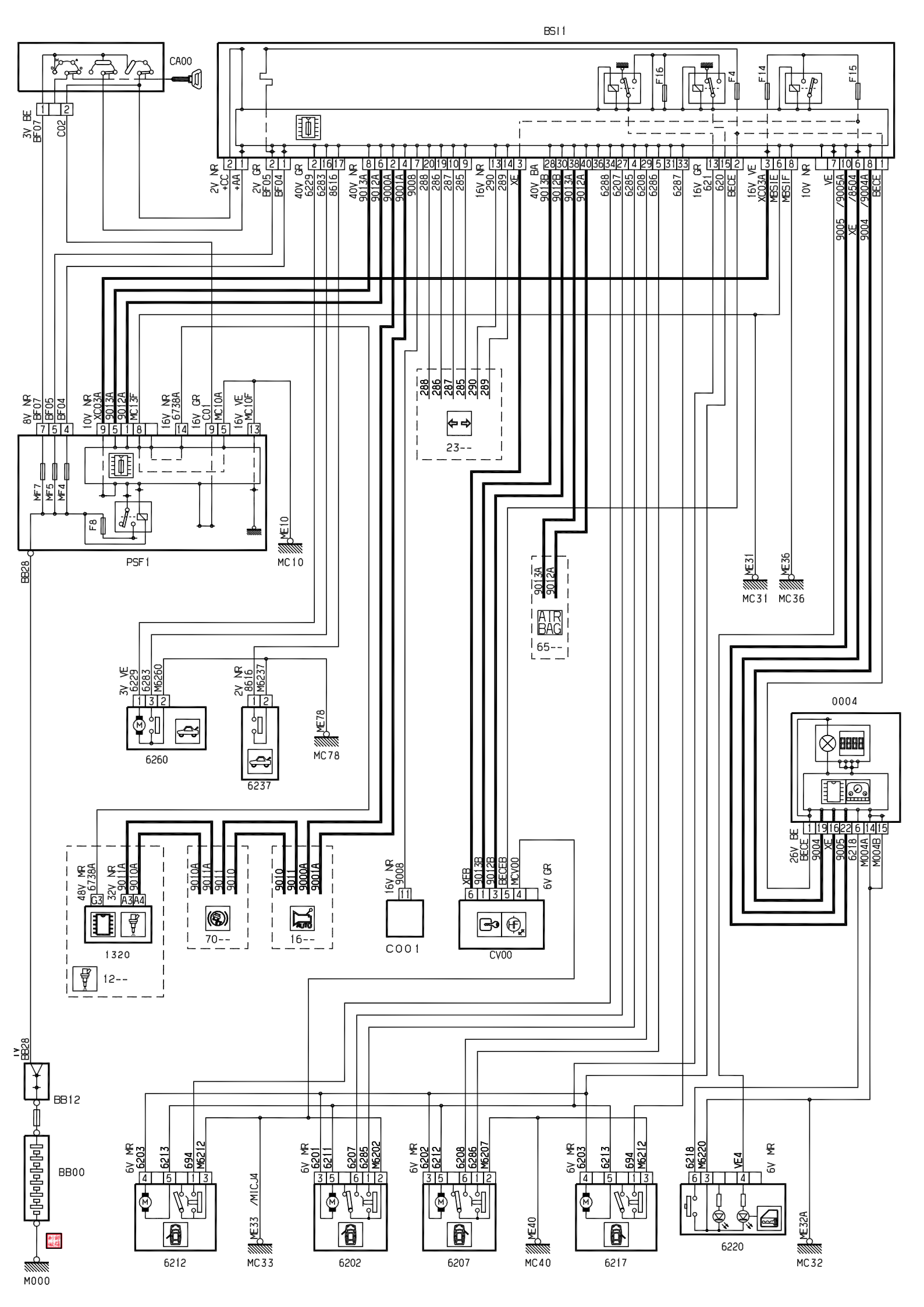
BS11
CA00
3V BE BF07
C02
F16
F4
F14
F15
2V NR +CC
+AA
2V GR BF05
BF04
40V GR 6229
6283
8616
40V NR 9013A
9012A
9000A
9001A
9008
288
286
287
285
16V NR 290
289
XE
40V BA 9013B
9012B
9013A
9012A
6288
6207
6285
6208
6286
6287
16V GR 621
620
BECE
16V VE XC03A
MBSIE
MBSIF
10V NR
VE
/9005A
/8504
/9004A
BECE
9005
XE
9004
8V NR BF07
BF05
BF04
10V NR XC03A
9013A
9012A
MC13F
16V NR 6738A
16V GR C01
MC10A
16V VE MC10F
MF7
MF5
MF4
F8
PSF1
ME10
MC10
23--
BB28
9013A
9012A
AIR BAG
65--
ME31
MC31
ME36
MC36
3V VE 6229
6283
M6260
6260
2V NR 8616
M6237
6237
ME78
MC78
0004
26V BE BECE
9004
XE
9005
6218
M004A
M004B
48V MR 6738A
32V NR 9011A
9010A
G3
A3
A4
1320
12--
9010A
9011A
9011
9010
70--
9010
9011
9000A
9001A
16--
16V NR 9008
C001
XEB
9013B
9012B
BECEB
MCV00
6V GR
CV00
1V BB28
BB12
BB00
M000
6V MR 6203
6213
694
M6212
6212
ME33
/MICJ4
MC33
6V MR 6201
6211
6207
6285
M6202
6202
6V MR 6202
6212
6208
6286
M6207
6207
ME40
MC40
6V MR 6203
6213
694
M6212
6217
6218
M6220
VE4
6V MR
6220
ME32A
MC32

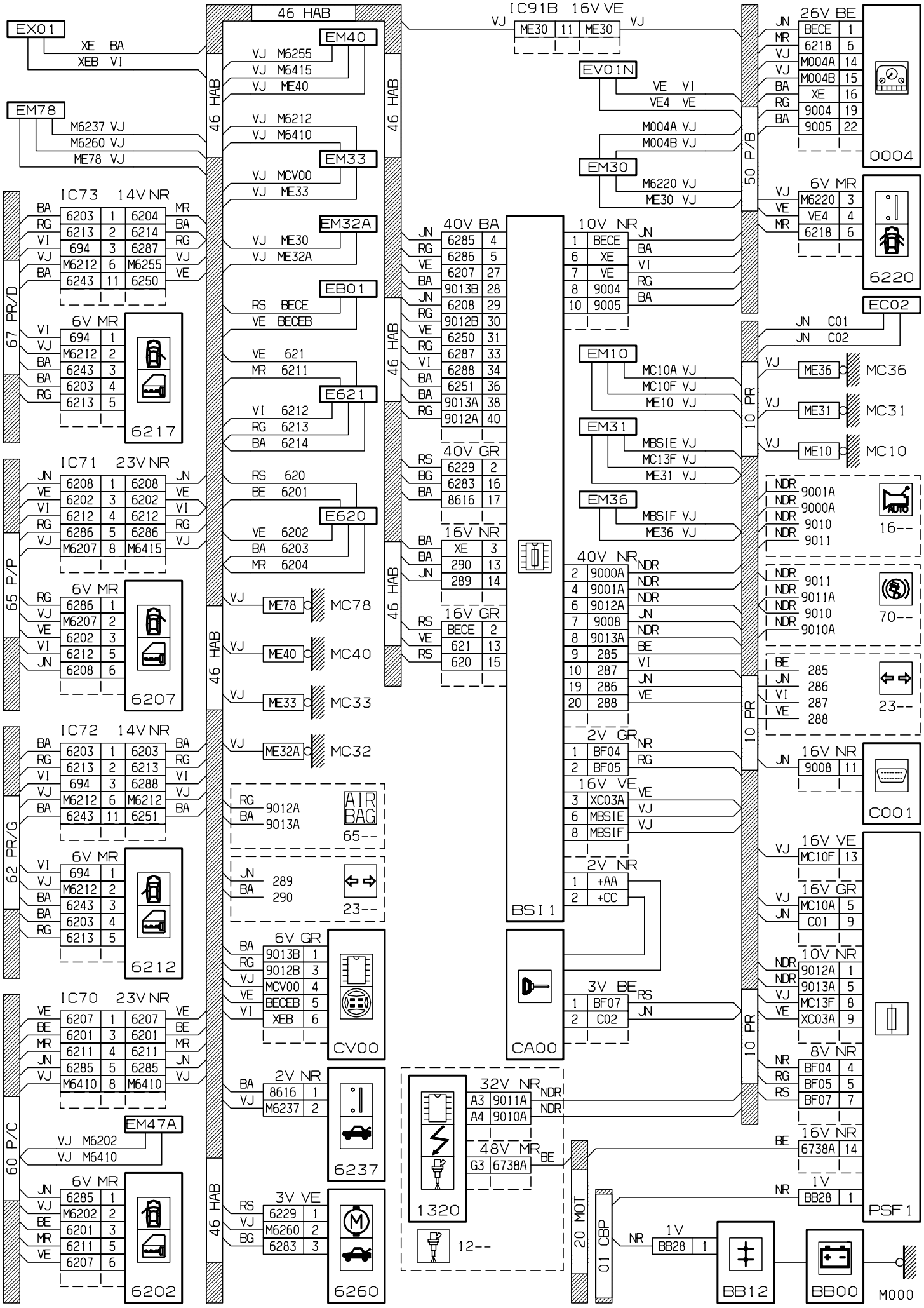
46 HAB
EX01
XE BA
XEB VI
EM78
M6237 VJ
M6260 VJ
ME78 VJ
EM40
VJ M6255
VJ M6415
VJ ME40
VJ M6212
VJ M6410
EM33
VJ MCV00
VJ ME33
EM32A
VJ ME30
VJ ME32A
EB01
RS BECE
VE BECEB
VE 621
MR 6211
E621
VI 6212
RG 6213
BA 6214
RS 620
BE 6201
E620
VE 6202
BA 6203
MR 6204
IC73 14V NR
6203 1 6204
6213 2 6214
694 3 6287
M6212 6 M6255
6243 11 6250
6V MR
694 1
M6212 2
6243 3
6203 4
6213 5
6217
67 PR/D
IC71 23V NR
6208 1 6208
6202 3 6202
6212 4 6212
6286 5 6286
M6207 8 M6415
6V MR
6286 1
M6207 2
6202 3
6212 5
6208 6
6207
65 P/P
IC72 14V NR
6203 1 6203
6213 2 6213
694 3 6288
M6212 6 M6212
6243 11 6251
6V MR
694 1
M6212 2
6243 3
6203 4
6213 5
6212
62 PR/G
IC70 23V NR
6207 1 6207
6201 3 6201
6211 4 6211
6285 5 6285
M6410 8 M6410
EM47A
VJ M6202
VJ M6410
6V MR
6285 1
M6202 2
6201 3
6211 5
6207 6
6202
60 P/C
ME78
MC78
ME40
MC40
ME33
MC33
ME32A
MC32
RG 9012A
BA 9013A
AIR BAG
65--
JN 289
BA 290
23--
6V GR
9013B 1
9012B 3
MCV00 4
BECEB 5
XEB 6
CV00
2V NR
8616 1
M6237 2
6237
3V VE
6229 1
M6260 2
6283 3
6260
IC91B 16V VE
ME30 11 ME30
EV01N
VE VI
VE4 VE
M004A VJ
M004B VJ
EM30
M6220 VJ
ME30 VJ
40V BA
6285 4
6286 5
6207 27
9013B 28
6208 29
9012B 30
6250 31
6287 33
6288 34
6251 36
9013A 38
9012A 40
40V GR
6229 2
6283 16
8616 17
16V NR
XE 3
290 13
289 14
16V GR
BECE 2
621 13
620 15
BSI1
10V NR
BECE 1
XE 6
VE 7
9004 8
9005 10
EM10
MC10A VJ
MC10F VJ
ME10 VJ
EM31
MBSIE VJ
MC13F VJ
ME31 VJ
EM36
MBSIF VJ
ME36 VJ
40V NR
9000A 2
9001A 4
9012A 6
9008 7
9013A 8
285 9
287 10
286 19
288 20
2V GR
BF04 1
BF05 2
16V VE
XC03A 3
MBSIE 6
MBSIF 8
2V NR
+AA 1
+CC 2
CA00
3V BE
BF07 1
C02 2
32V NR
9011A A3
9010A A4
48V MR
6738A G3
1320
12--
20 MOT
01 CBP
1V
BB28 1
BB12
BB00
M000
50 P/B
26V BE
BECE 1
6218 6
M004A 14
M004B 15
XE 16
9004 19
9005 22
0004
6V MR
M6220 3
VE4 4
6218 6
6220
EC02
JN C01
JN C02
10 PR
ME36
MC36
ME31
MC31
ME10
MC10
9001A
9000A
9010
9011
16--
9011
9011A
9010
9010A
70--
285
286
287
288
23--
16V NR
9008 11
C001
16V VE
MC10F 13
16V GR
MC10A 5
C01 9
10V NR
9012A 1
9013A 5
MC13F 8
XC03A 9
8V NR
BF04 4
BF05 5
BF07 7
16V NR
6738A 14
1V
BB28 1
PSF1
D3ARGE8G

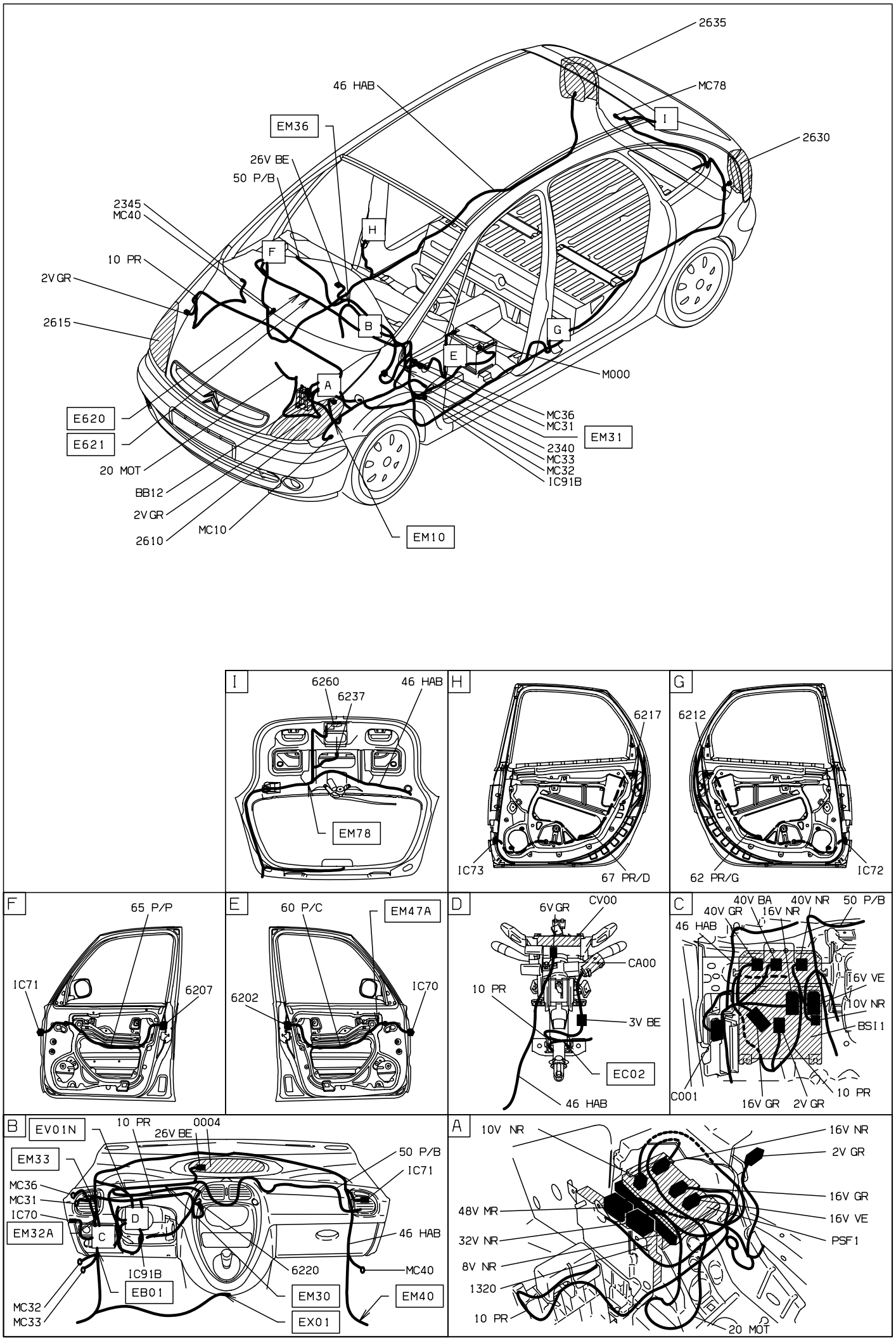
2635
46 HAB
MC78
I
EM36
2630
26V BE
50 P/B
2345
MC40
H
F
10 PR
2V GR
2615
B
G
E
M000
A
E620
E621
MC36
MC31
EM31
2340
MC33
MC32
IC91B
20 MOT
BB12
2V GR
MC10
2610
EM10
6260
6237
46 HAB
EM78
6217
IC73
67 PR/D
6212
62 PR/G
IC72
65 P/P
IC71
6207
60 P/C
EM47A
6202
IC70
6V GR
CV00
CA00
10 PR
3V BE
EC02
46 HAB
40V BA
40V NR
50 P/B
40V GR
16V NR
46 HAB
16V VE
10V NR
BSI1
C001
16V GR
2V GR
10 PR
EV01N
10 PR
0004
26V BE
EM33
50 P/B
IC71
MC36
MC31
IC70
D
EM32A
C
46 HAB
IC91B
6220
MC40
EB01
EM30
EM40
MC32
MC33
EX01
10V NR
16V NR
2V GR
16V GR
48V MR
16V VE
32V NR
PSF1
8V NR
1320
10 PR
20 MOT

D3ARGE8I

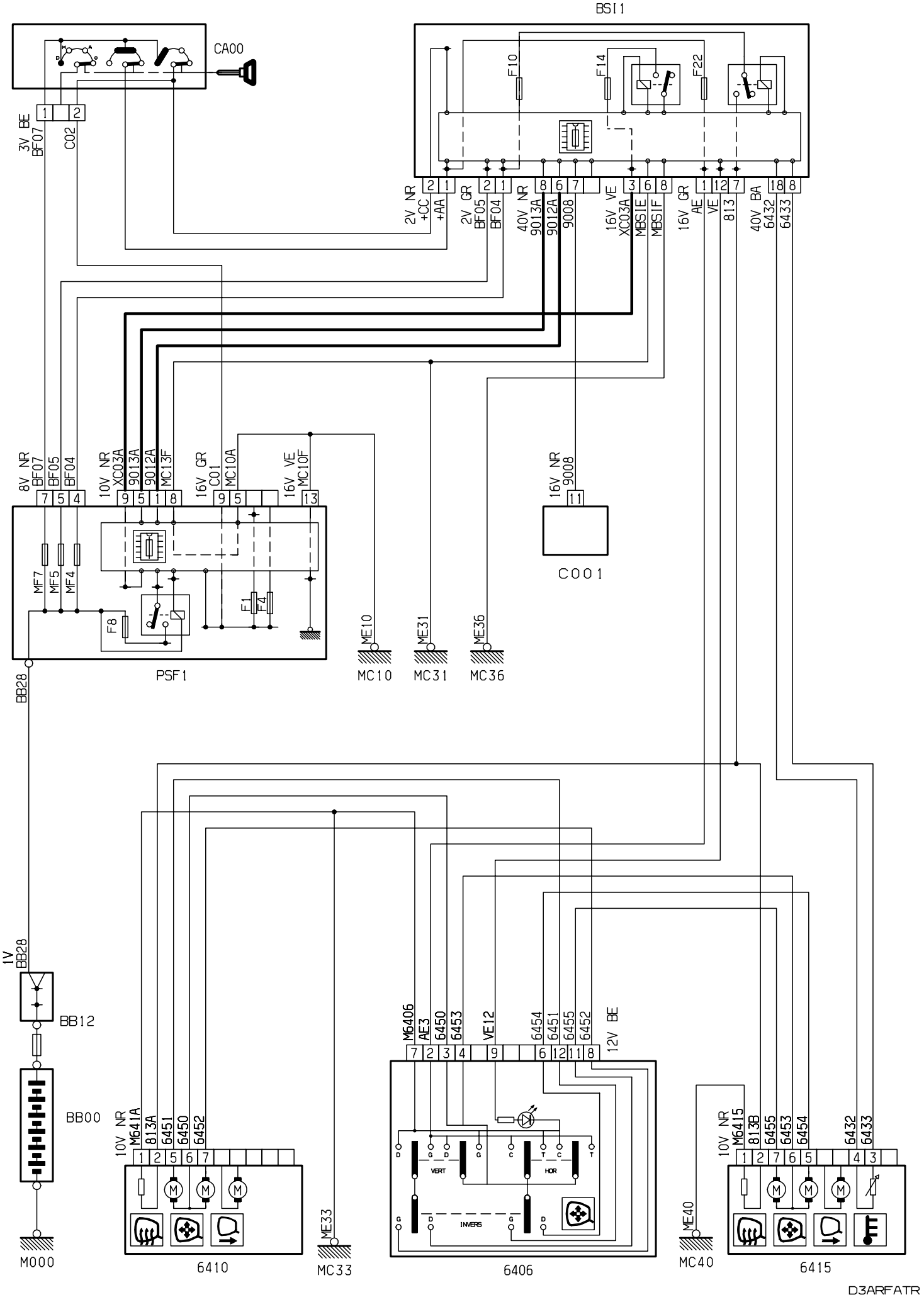
BSI1
CA00
F10
F14
F22
3V BE
BF07
C02
2V NR
+CC
+AA
2V GR
BF05
BF04
40V NR
9013A
9012A
9008
16V VE
XC03A
MBS1E
MBS1F
16V GR
AE
VE
813
40V BA
6432
6433
8V NR
BF07
BF05
BF04
10V NR
XC03A
9013A
9012A
MC13F
16V GR
C01
MC10A
16V VE
MC10F
16V NR
9008
MF7
MF5
MF4
F8
F1
F4
PSF1
C001
ME10
ME31
ME36
MC10
MC31
MC36
BB28
1V
BB28
BB12
BB00
M000
10V NR
M641A
813A
6451
6450
6452
6410
ME33
MC33
M6406
AE3
6450
6453
VE12
6454
6451
6455
6452
12V BE
VERT
HOR
INVERS
6406
10V NR
M6415
813B
6455
6453
6454
6432
6433
ME40
MC40
6415
D3ARFATR

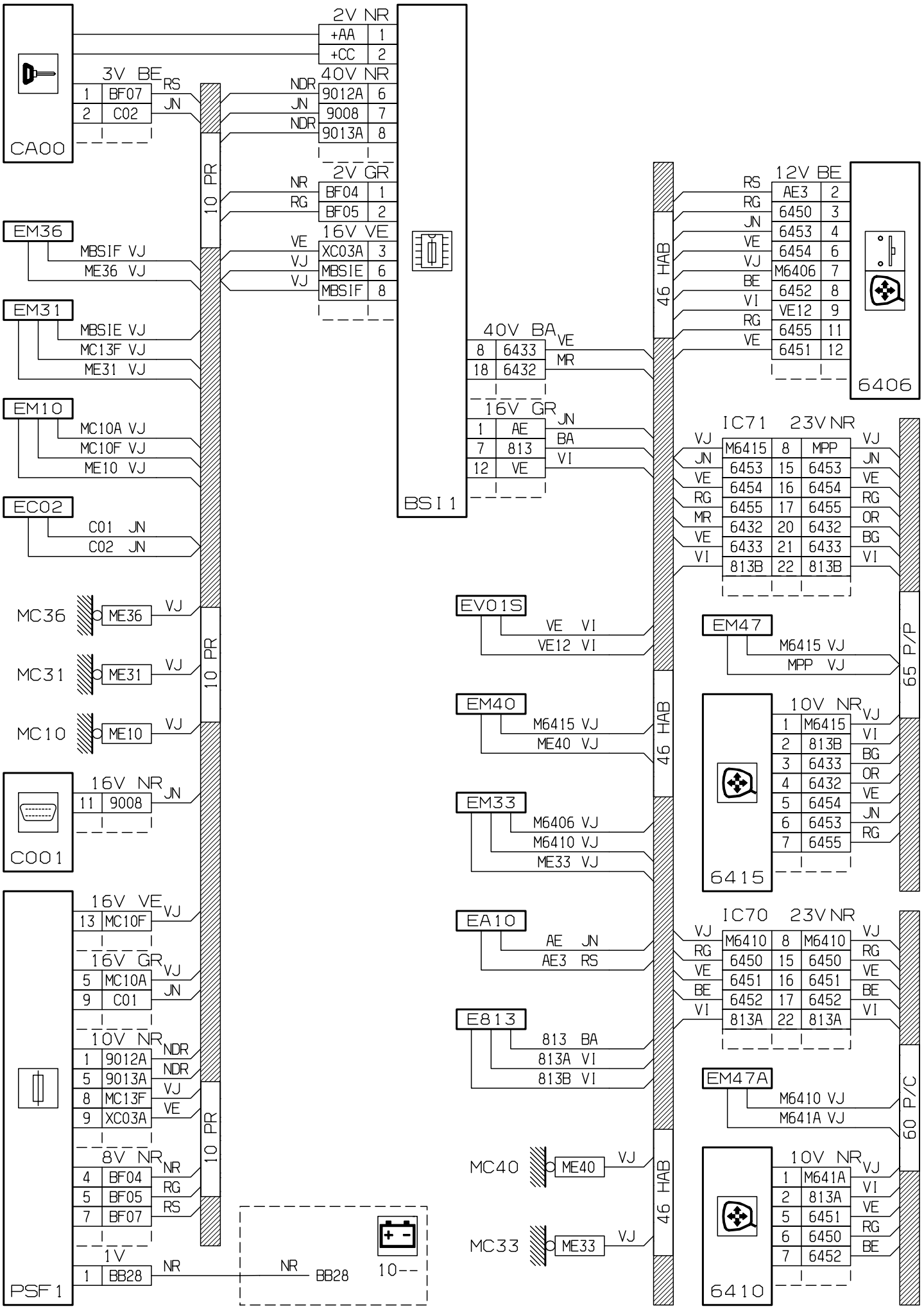
CA00
2V NR
+AA 1
+CC 2
3V BE
1 BF07 RS
2 C02 JN
40V NR
NDR 9012A 6
JN 9008 7
NDR 9013A 8
2V GR
NR BF04 1
RG BF05 2
16V VE
VE XC03A 3
VJ MBSIE 6
VJ MBSIF 8
10 PR
EM36
MBSIF VJ
ME36 VJ
EM31
MBSIE VJ
MC13F VJ
ME31 VJ
EM10
MC10A VJ
MC10F VJ
ME10 VJ
EC02
C01 JN
C02 JN
MC36
ME36 VJ
MC31
ME31 VJ
MC10
ME10 VJ
C001
16V NR
11 9008 JN
PSF 1
16V VE
13 MC10F VJ
16V GR
5 MC10A VJ
9 C01 JN
10V NR
1 9012A NDR
5 9013A NDR
8 MC13F VJ
9 XC03A VE
8V NR
4 BF04 NR
5 BF05 RG
7 BF07 RS
1V
1 BB28 NR
NR BB28
10--
BSI 1
40V BA
8 6433 VE
18 6432 MR
16V GR
1 AE JN
7 813 BA
12 VE VI
EV01S
VE VI
VE12 VI
EM40
M6415 VJ
ME40 VJ
EM33
M6406 VJ
M6410 VJ
ME33 VJ
EA10
AE JN
AE3 RS
E813
813 BA
813A VI
813B VI
MC40
ME40 VJ
MC33
ME33 VJ
46 HAB
6406
12V BE
RS AE3 2
RG 6450 3
JN 6453 4
VE 6454 6
VJ M6406 7
BE 6452 8
VI VE12 9
RG 6455 11
VE 6451 12
IC71 23V NR
VJ M6415 8 MPP VJ
JN 6453 15 6453 JN
VE 6454 16 6454 VE
RG 6455 17 6455 RG
MR 6432 20 6432 OR
VE 6433 21 6433 BG
VI 813B 22 813B VI
65 P/P
EM47
M6415 VJ
MPP VJ
6415
10V NR
1 M6415 VJ
2 813B VI
3 6433 BG
4 6432 OR
5 6454 VE
6 6453 JN
7 6455 RG
IC70 23V NR
VJ M6410 8 M6410 VJ
RG 6450 15 6450 RG
VE 6451 16 6451 VE
BE 6452 17 6452 BE
VI 813A 22 813A VI
60 P/C
EM47A
M6410 VJ
M641A VJ
6410
10V NR
1 M641A VJ
2 813A VI
5 6451 VE
6 6450 RG
7 6452 BE
D3ARFATG

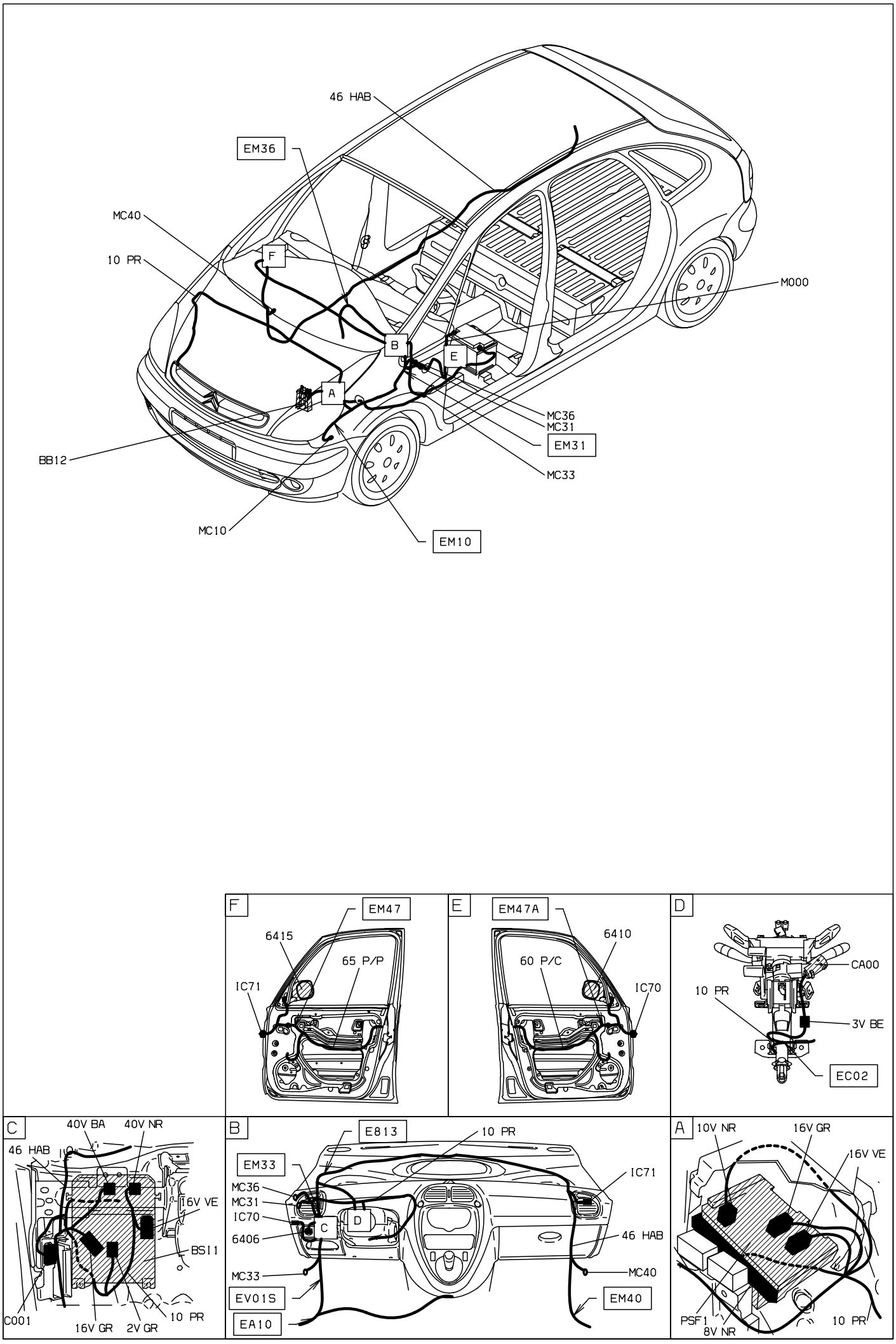
46 HAB
EM36
MC40
10 PR
F
M000
B
E
A
MC36
MC31
EM31
BB12
MC33
MC10
EM10
F
EM47
6415
65 P/P
IC71
E
EM47A
6410
60 P/C
IC70
D
CA00
10 PR
3V BE
EC02
C
40V BA
40V NR
46 HAB
16V VE
BSI1
C001
16V GR
2V GR
10 PR
B
E813
10 PR
EM33
IC71
MC36
MC31
IC70
D
C
6406
46 HAB
MC33
MC40
EV01S
EM40
EA10
A
10V NR
16V GR
16V VE
PSF1
8V NR
10 PR

D3ARFATI

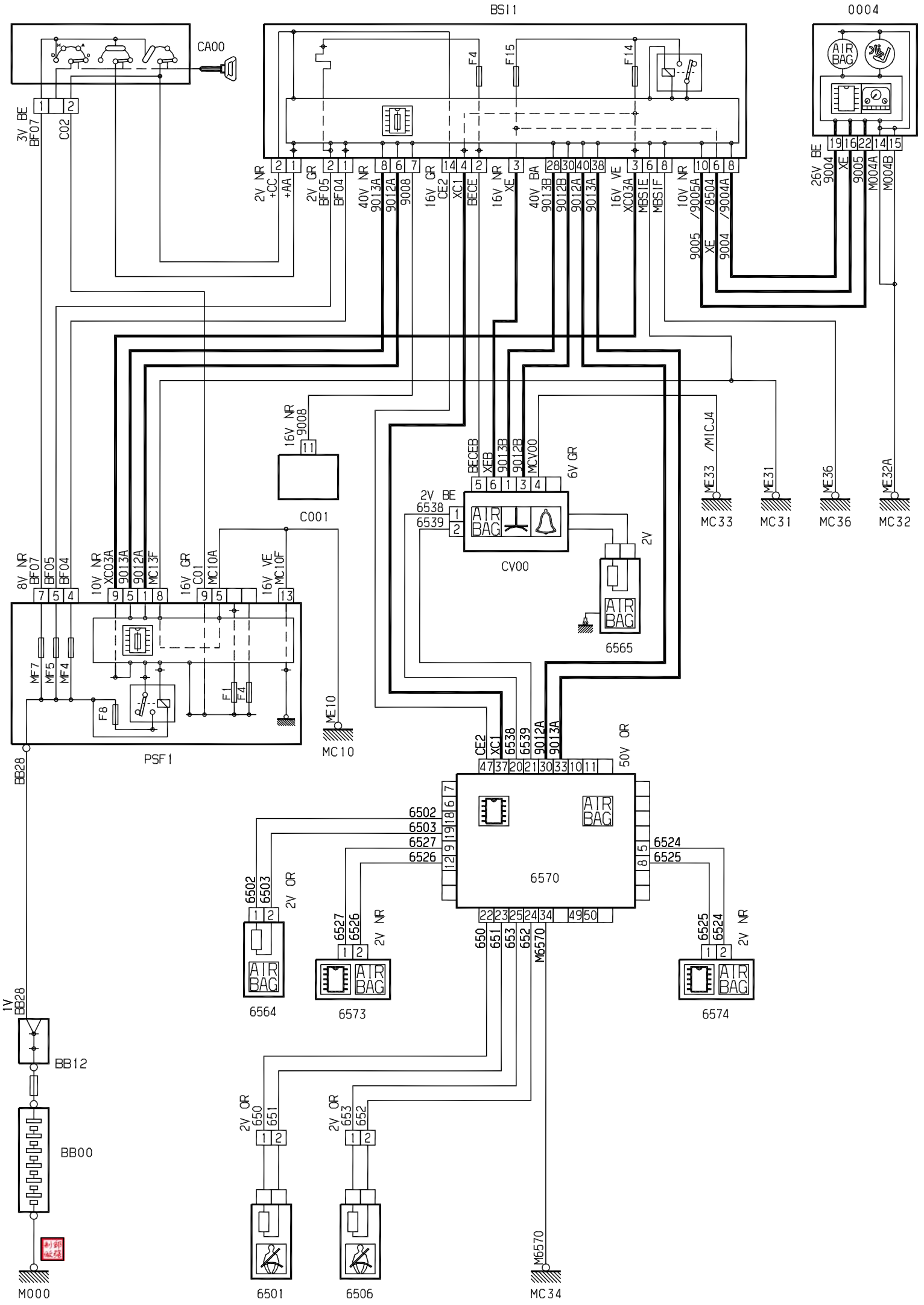
BSI1
0004
CA00
F4
F15
F14
AIR BAG
3V BE
BF07
C02
2V NR
+CC
+AA
2V GR
BF05
BF04
40V NR
9013A
9012A
9008
16V GR
CE2
XC1
BECE
16V NR
XE
40V BA
9013B
9012B
9012A
9013A
16V VE
XC03A
MBSIE
MBSIF
10V NR
/9005A
/8504
/9004A
9005
XE
9004
26V BE
9004
XE
9005
M004A
M004B
16V NR
9008
C001
BECEB
XEB
9013B
9012B
MCV00
6V GR
2V BE
6538
6539
CV00
2V
6565
/MICJ4
ME33
MC33
ME31
MC31
ME36
MC36
ME32A
MC32
8V NR
BF07
BF05
BF04
10V NR
XC03A
9013A
9012A
MC13F
16V GR
C01
MC10A
16V VE
MC10F
MF7
MF5
MF4
F8
F1
F4
PSF1
ME10
MC10
BB28
CE2
XC1
6538
6539
9012A
9013A
50V OR
6502
6503
6527
6526
6524
6525
6570
6502
6503
2V OR
6564
6527
6526
2V NR
6573
650
651
653
652
M6570
6525
6524
2V NR
6574
1V
BB28
BB12
BB00
2V OR
650
651
2V OR
653
652
6501
6506
M6570
M000
MC34

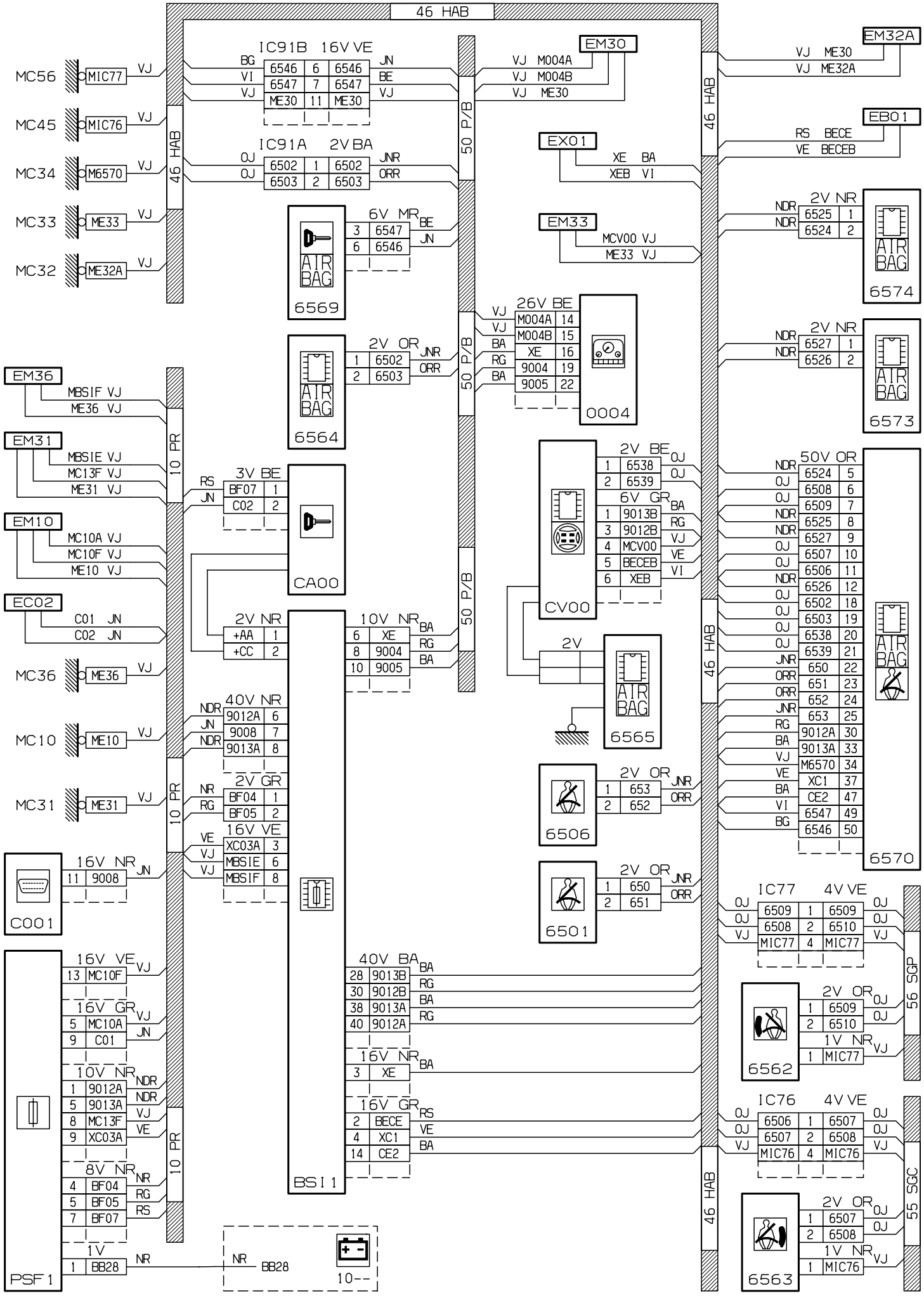
46 HAB
IC91B 16V VE
IC91A 2V BA
MC56 MIC77 VJ
MC45 MIC76 VJ
MC34 M6570 VJ
MC33 ME33 VJ
MC32 ME32A VJ
50 P/B
EM30
VJ M004A
VJ M004B
VJ ME30
EM32A
VJ ME30
VJ ME32A
EB01
RS BECE
VE BECEB
EX01
XE BA
XEB VI
EM33
MCV00 VJ
ME33 VJ
6569
6564
6574
6573
6570
0004
CA00
CV00
6565
6506
6501
6562
6563
EM36
MBSIF VJ
ME36 VJ
EM31
MBSIE VJ
MC13F VJ
ME31 VJ
EM10
MC10A VJ
MC10F VJ
ME10 VJ
EC02
C01 JN
C02 JN
MC36 ME36 VJ
MC10 ME10 VJ
MC31 ME31 VJ
10 PR
C001
PSF1
BSI1
IC77 4V VE
IC76 4V VE
56 SGP
55 SGC
BB28
10--
D3ARGEAG

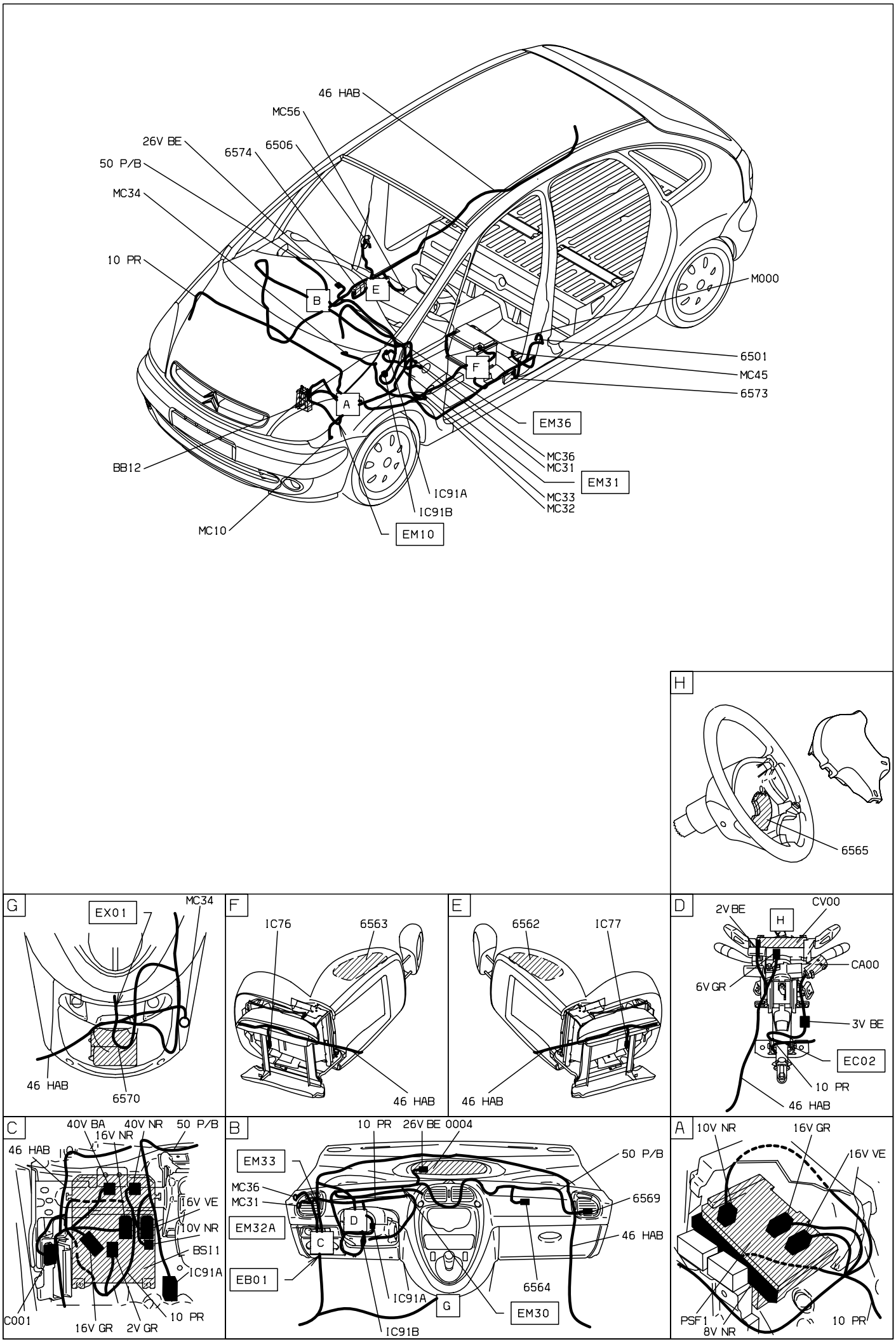
46 HAB
MC56
26V BE
6574
6506
50 P/B
MC34
10 PR
B
E
M000
6501
F
MC45
6573
A
EM36
BB12
MC36
MC31
EM31
IC91A
MC33
MC32
IC91B
MC10
EM10
H
6565
G
EX01
MC34
46 HAB
6570
F
IC76
6563
46 HAB
E
6562
IC77
46 HAB
D
2V BE
H
CV00
CA00
6V GR
3V BE
EC02
10 PR
46 HAB
C
40V BA
40V NR
50 P/B
16V NR
46 HAB
16V VE
10V NR
BSI1
IC91A
C001
16V GR
2V GR
10 PR
B
10 PR
26V BE 0004
EM33
50 P/B
MC36
MC31
6569
EM32A
D
C
46 HAB
EB01
IC91A
6564
G
EM30
IC91B
A
10V NR
16V GR
16V VE
PSF1
8V NR
10 PR

D3ARGEA I

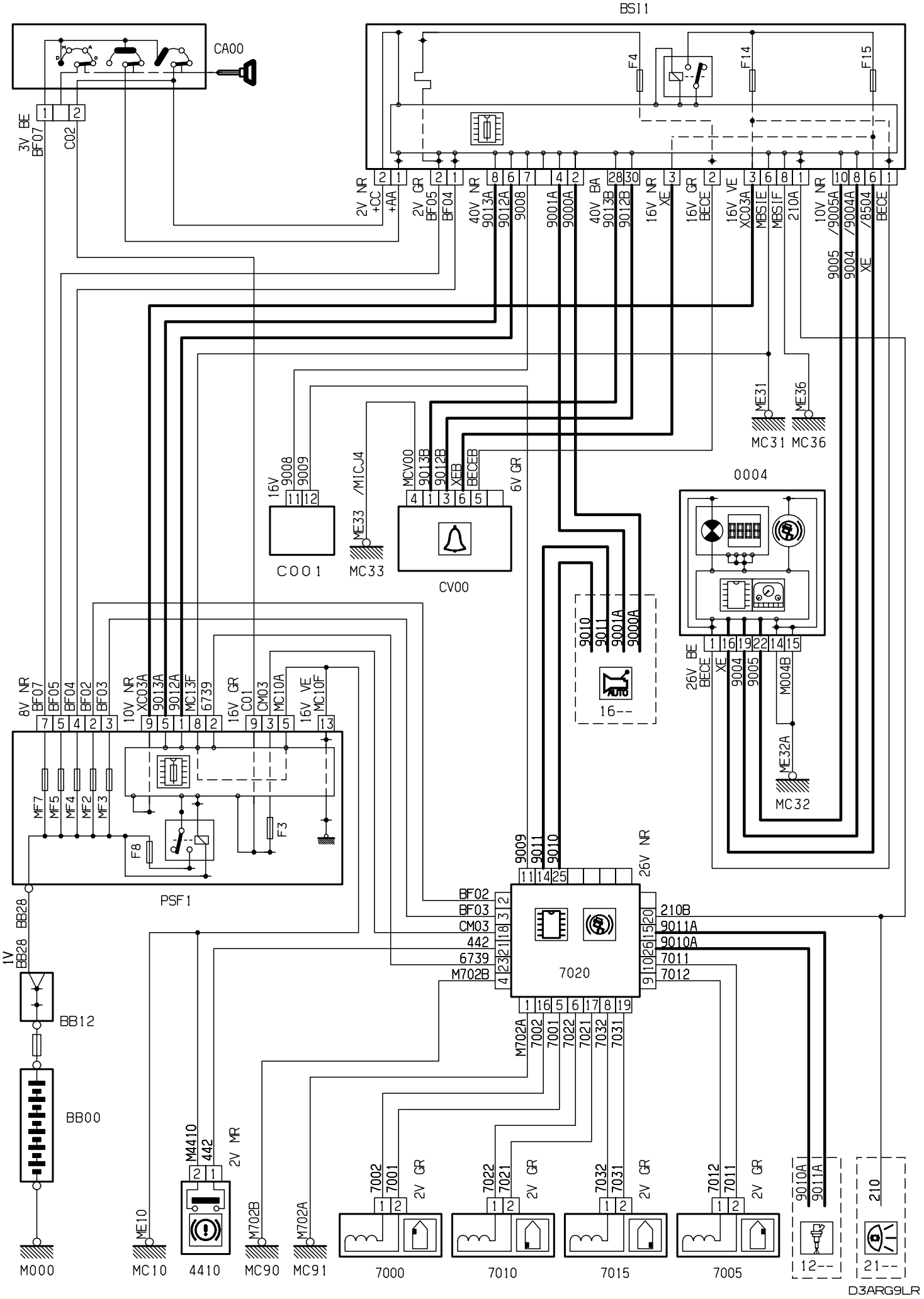
BS11
CA00
F4
F14
F15
3V BE BF07
C02
2V NR +CC
+AA
2V GR BF05
BF04
40V NR 9013A
9012A
9008
9001A
9000A
40V BA 9013B
9012B
16V NR XE
16V GR BECE
16V VE XC03A
MBS1E
MBS1F
210A
10V NR /9005A
/9004A
/8504
BECE
9005
9004
XE
ME31
ME36
MC31 MC36
16V 9008
9009
/M1CJ4
MCV00
9013B
9012B
XEB
BECEB
6V GR
0004
C001
ME33
MC33
CV00
9010
9011
9001A
9000A
16--
26V BE BECE
XE
9004
9005
M004B
ME32A
MC32
8V NR BF07
BF05
BF04
BF02
BF03
10V NR XC03A
9013A
9012A
MC13F
6739
16V GR C01
CM03
MC10A
16V VE MC10F
MF7
MF5
MF4
MF2
MF3
F8
F3
PSF1
9009
9011
9010
26V NR
BF02
BF03
CM03
442
6739
M702B
7020
210B
9011A
9010A
7011
7012
BB28
1V BB28
BB12
BB00
M702A
7002
7001
7022
7021
7032
7031
M4410
442
2V MR
2V GR
ME10
M702B
M702A
M000
MC10
4410
MC90
MC91
7000
7010
7015
7005
12--
21--
210
D3ARG9LR

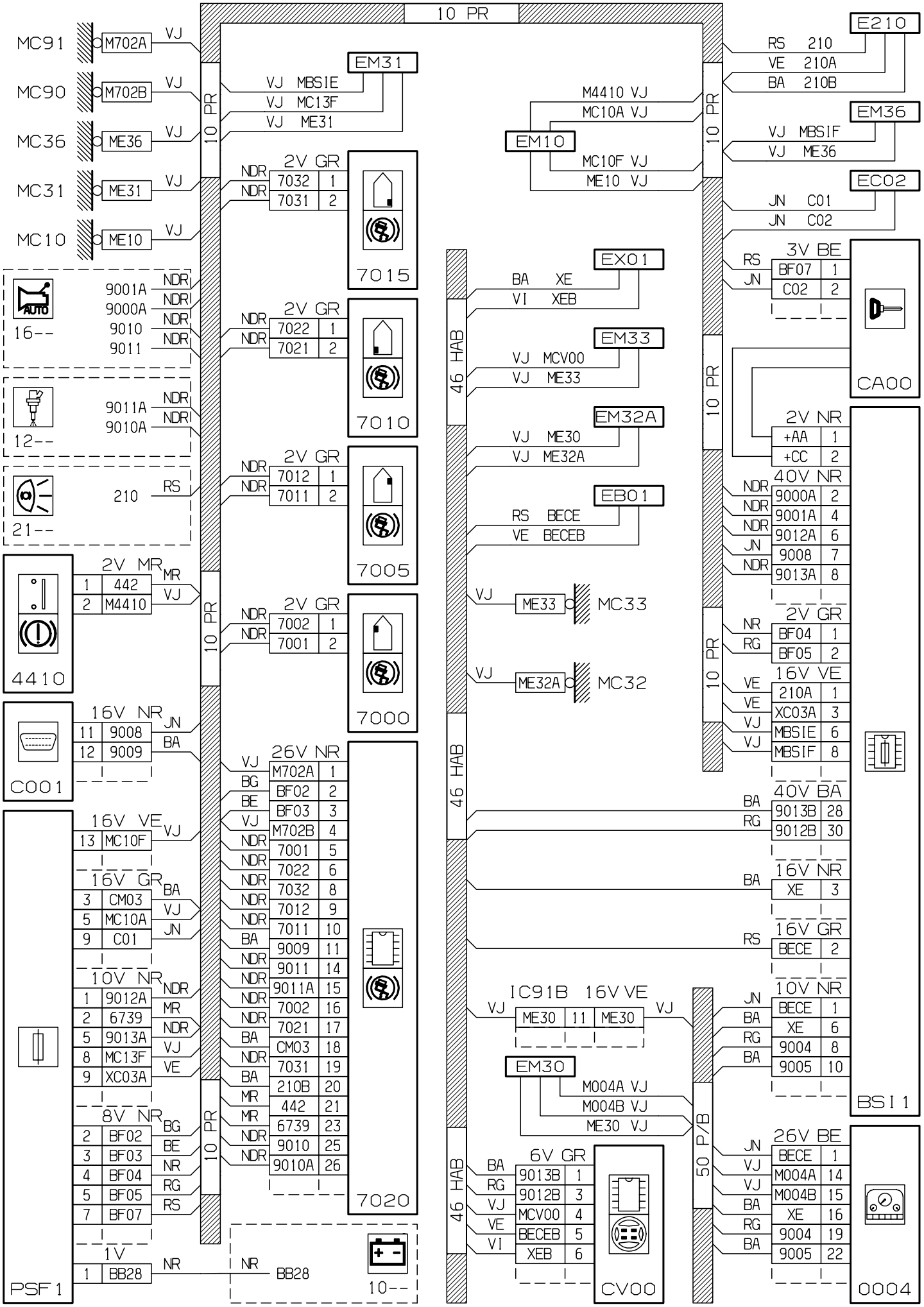
10 PR
MC91 M702A VJ
MC90 M702B VJ
MC36 ME36 VJ
MC31 ME31 VJ
MC10 ME10 VJ
EM31
VJ MBSIE
VJ MC13F
VJ ME31
2V GR
NDR 7032 1
NDR 7031 2
7015
2V GR
NDR 7022 1
NDR 7021 2
7010
2V GR
NDR 7012 1
NDR 7011 2
7005
2V GR
NDR 7002 1
NDR 7001 2
7000
26V NR
VJ M702A 1
BG BF02 2
BE BF03 3
VJ M702B 4
NDR 7001 5
NDR 7022 6
NDR 7032 8
NDR 7012 9
NDR 7011 10
BA 9009 11
NDR 9011 14
NDR 9011A 15
NDR 7002 16
NDR 7021 17
BA CM03 18
NDR 7031 19
BA 210B 20
MR 442 21
MR 6739 23
NDR 9010 25
NDR 9010A 26
7020
16-- AUTO
9001A NDR
9000A NDR
9010 NDR
9011 NDR
12--
9011A NDR
9010A NDR
21--
210 RS
4410
2V MR
1 442 MR
2 M4410 VJ
C001
16V NR
11 9008 JN
12 9009 BA
PSF 1
16V VE
13 MC10F VJ
16V GR
3 CM03 BA
5 MC10A VJ
9 C01 JN
10V NR
1 9012A NDR
2 6739 MR
5 9013A NDR
8 MC13F VJ
9 XC03A VE
8V NR
2 BF02 BG
3 BF03 BE
4 BF04 NR
5 BF05 RG
7 BF07 RS
1V
1 BB28 NR
NR BB28
10--
M4410 VJ
MC10A VJ
EM10
MC10F VJ
ME10 VJ
EX01
BA XE
VI XEB
EM33
VJ MCV00
VJ ME33
EM32A
VJ ME30
VJ ME32A
EB01
RS BECE
VE BECEB
VJ ME33 MC33
VJ ME32A MC32
46 HAB
IC91B 16V VE
VJ ME30 11 ME30 VJ
EM30
M004A VJ
M004B VJ
ME30 VJ
6V GR
BA 9013B 1
RG 9012B 3
VJ MCV00 4
VE BECEB 5
VI XEB 6
CV00
50 P/B
E210
RS 210
VE 210A
BA 210B
EM36
VJ MBSIF
VJ ME36
EC02
JN C01
JN C02
3V BE
RS BF07 1
JN C02 2
CA00
2V NR
+AA 1
+CC 2
40V NR
NDR 9000A 2
NDR 9001A 4
NDR 9012A 6
JN 9008 7
NDR 9013A 8
2V GR
NR BF04 1
RG BF05 2
16V VE
VE 210A 1
VE XC03A 3
VJ MBSIE 6
VJ MBSIF 8
40V BA
BA 9013B 28
RG 9012B 30
16V NR
BA XE 3
16V GR
RS BECE 2
10V NR
JN BECE 1
BA XE 6
RG 9004 8
BA 9005 10
BSI 1
26V BE
JN BECE 1
VJ M004A 14
VJ M004B 15
BA XE 16
RG 9004 19
BA 9005 22
0004

D3ARG9LG

46 HAB
7015
26V BE
50 P/B
EM36
10 PR
7010
B
7005
E
M000
A
MC36
MC31
EM31
E210
BB12
MC33
MC32
IC91B
MC91
MC10
MC90
EM10
7000

E
4410
10 PR
26VNR
7020

D
6V GR
CV00
CA00
10 PR
3V BE
EC02
46 HAB

C
40V BA
40V NR
50 P/B
16V NR
46 HAB
16V VE
10V NR
BSI1
C001
16V GR
2V GR
10 PR

B
10 PR
0004
26V BE
EM33
50 P/B
MC36
MC31
EM32A
D
C
46 HAB
IC91B
EB01
EM30
MC32
MC33
EX01

A
10V NR
16V GR
16V VE
PSF1
8V NR
10 PR

D3ARG9L I

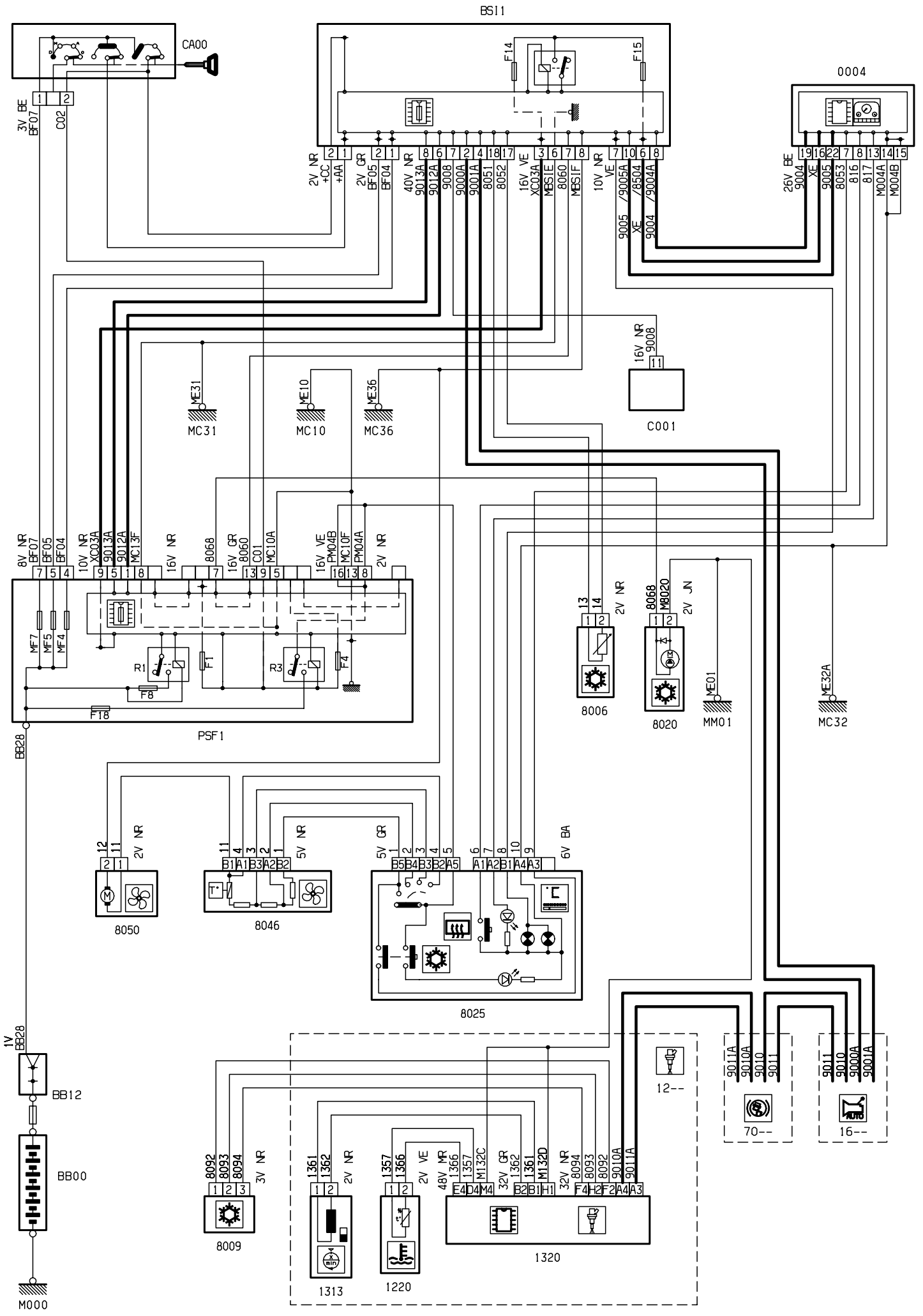
BS11
CA00
0004
F14
F15
3V BE
BF07
C02
2V NR
+CC
+AA
2V GR
BF05
BF04
40V NR
9013A
9012A
9008
9000A
9001A
8051
8052
16V VE
XC03A
MBS1E
8060
MBS1F
10V NR
VE
/9005A
/8504
/9004A
9005
XE
9004
26V BE
9004
XE
9005
8053
816
817
M004A
M004B
16V NR
9008
C001
ME31
MC31
ME10
MC10
ME36
MC36
8V NR
BF07
BF05
BF04
10V NR
XC03A
9013A
9012A
MC13F
16V NR
8068
16V GR
8060
C01
MC10A
16V VE
PM04B
MC10F
PM04A
2V NR
MF7
MF5
MF4
R1
F1
R3
F4
F8
F18
PSF1
BB28
2V NR
8006
8068
M8020
2V JN
8020
ME01
MM01
ME32A
MC32
2V NR
8050
5V NR
8046
5V GR
6V BA
8025
1V
BB28
BB12
BB00
M000
8092
8093
8094
3V NR
8009
1361
1362
2V NR
1313
1357
1366
2V VE
1220
48V MR
1366
1357
M132C
32V GR
1362
1361
M132D
32V NR
8094
8093
8092
9010A
9011A
1320
12--
9011A
9010A
9010
9011
70--
9011
9010
9000A
9001A
16--
D3ARGEKR

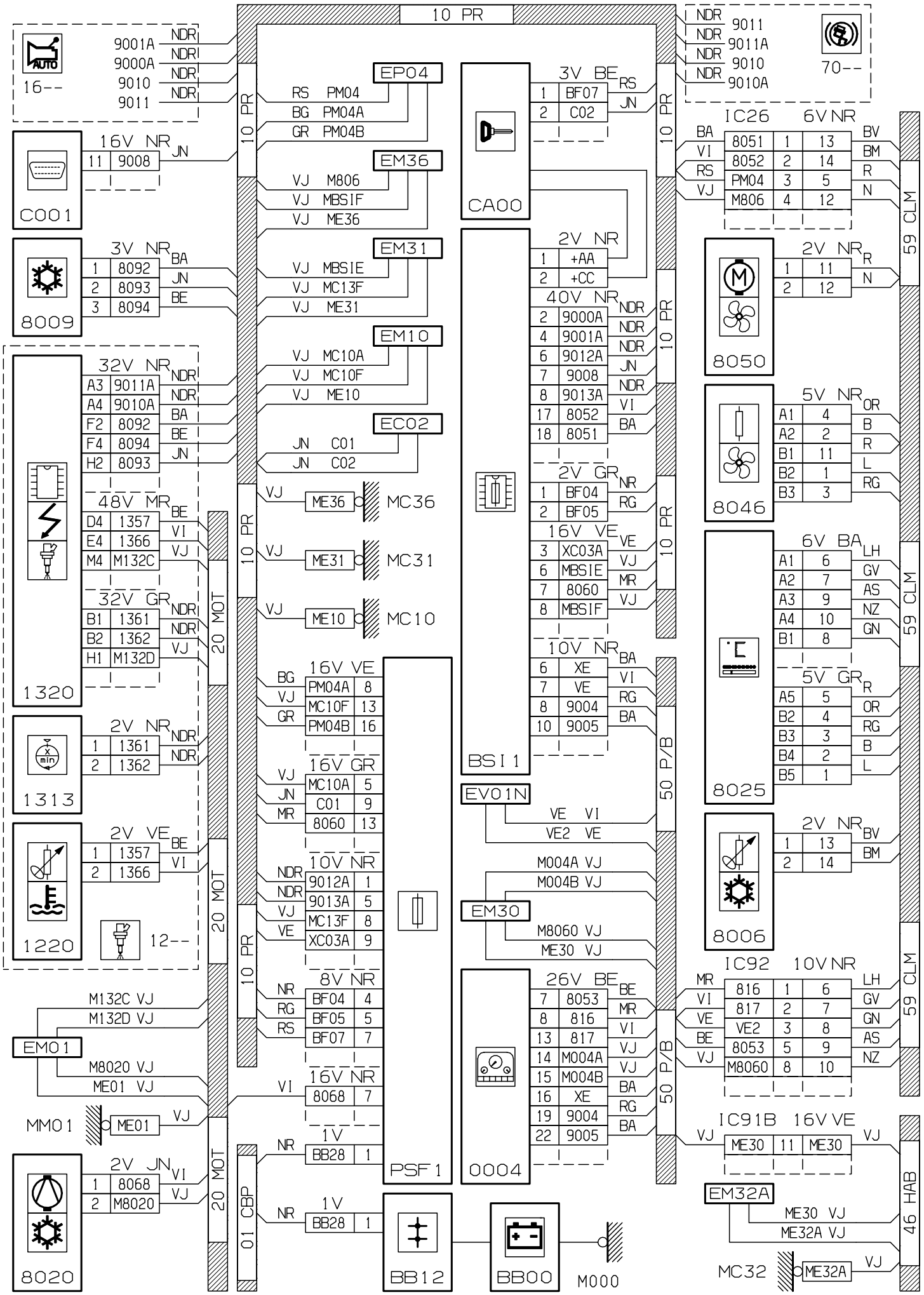
10 PR
16--
9001A NDR
9000A NDR
9010 NDR
9011 NDR
C001
16V NR
11 9008 JN
8009
3V NR
1 8092 BA
2 8093 JN
3 8094 BE
1320
32V NR
A3 9011A NDR
A4 9010A NDR
F2 8092 BA
F4 8094 BE
H2 8093 JN
48V MR
D4 1357 BE
E4 1366 VI
M4 M132C VJ
32V GR
B1 1361 NDR
B2 1362 NDR
H1 M132D VJ
1313
2V NR
1 1361 NDR
2 1362 NDR
1220
2V VE
1 1357 BE
2 1366 VI
12--
EM01
M132C VJ
M132D VJ
M8020 VJ
ME01 VJ
MM01
ME01 VJ
8020
2V JN
1 8068 VI
2 M8020 VJ
20 MOT
01 CBP
EP04
RS PM04
BG PM04A
GR PM04B
EM36
VJ M806
VJ MBSIF
VJ ME36
EM31
VJ MBSIE
VJ MC13F
VJ ME31
EM10
VJ MC10A
VJ MC10F
VJ ME10
EC02
JN C01
JN C02
VJ ME36 MC36
VJ ME31 MC31
VJ ME10 MC10
16V VE
BG PM04A 8
VJ MC10F 13
GR PM04B 16
16V GR
VJ MC10A 5
JN C01 9
MR 8060 13
10V NR
NDR 9012A 1
NDR 9013A 5
VJ MC13F 8
VE XC03A 9
8V NR
NR BF04 4
RG BF05 5
RS BF07 7
16V NR
VI 8068 7
1V
NR BB28 1
1V
NR BB28 1
PSF1
BB12
CA00
3V BE
1 BF07 RS
2 C02 JN
2V NR
1 +AA
2 +CC
40V NR
2 9000A NDR
4 9001A NDR
6 9012A NDR
7 9008 JN
8 9013A NDR
17 8052 VI
18 8051 BA
2V GR
1 BF04 NR
2 BF05 RG
16V VE
3 XC03A VE
6 MBSIE VJ
7 8060 MR
8 MBSIF VJ
10V NR
6 XE BA
7 VE VI
8 9004 RG
10 9005 BA
BSI1
EV01N
VE VI
VE2 VE
M004A VJ
M004B VJ
EM30
M8060 VJ
ME30 VJ
26V BE
7 8053 BE
8 816 MR
13 817 VI
14 M004A VJ
15 M004B VJ
16 XE BA
19 9004 RG
22 9005 BA
0004
50 P/B
BB00
M000
NDR 9011
NDR 9011A
NDR 9010
NDR 9010A
70--
IC26 6V NR
BA 8051 1 13 BV
VI 8052 2 14 BM
RS PM04 3 5 R
VJ M806 4 12 N
8050
2V NR
1 11 R
2 12 N
8046
5V NR
A1 4 OR
A2 2 B
B1 11 R
B2 1 L
B3 3 RG
8025
6V BA
A1 6 LH
A2 7 GV
A3 9 AS
A4 10 NZ
B1 8 GN
5V GR
A5 5 R
B2 4 OR
B3 3 RG
B4 2 B
B5 1 L
8006
2V NR
1 13 BV
2 14 BM
IC92 10V NR
MR 816 1 6 LH
VI 817 2 7 GV
VE VE2 3 8 GN
BE 8053 5 9 AS
VJ M8060 8 10 NZ
IC91B 16V VE
VJ ME30 11 ME30 VJ
EM32A
ME30 VJ
ME32A VJ
MC32
ME32A VJ
59 CLM
46 HAB
D3ARGEKG

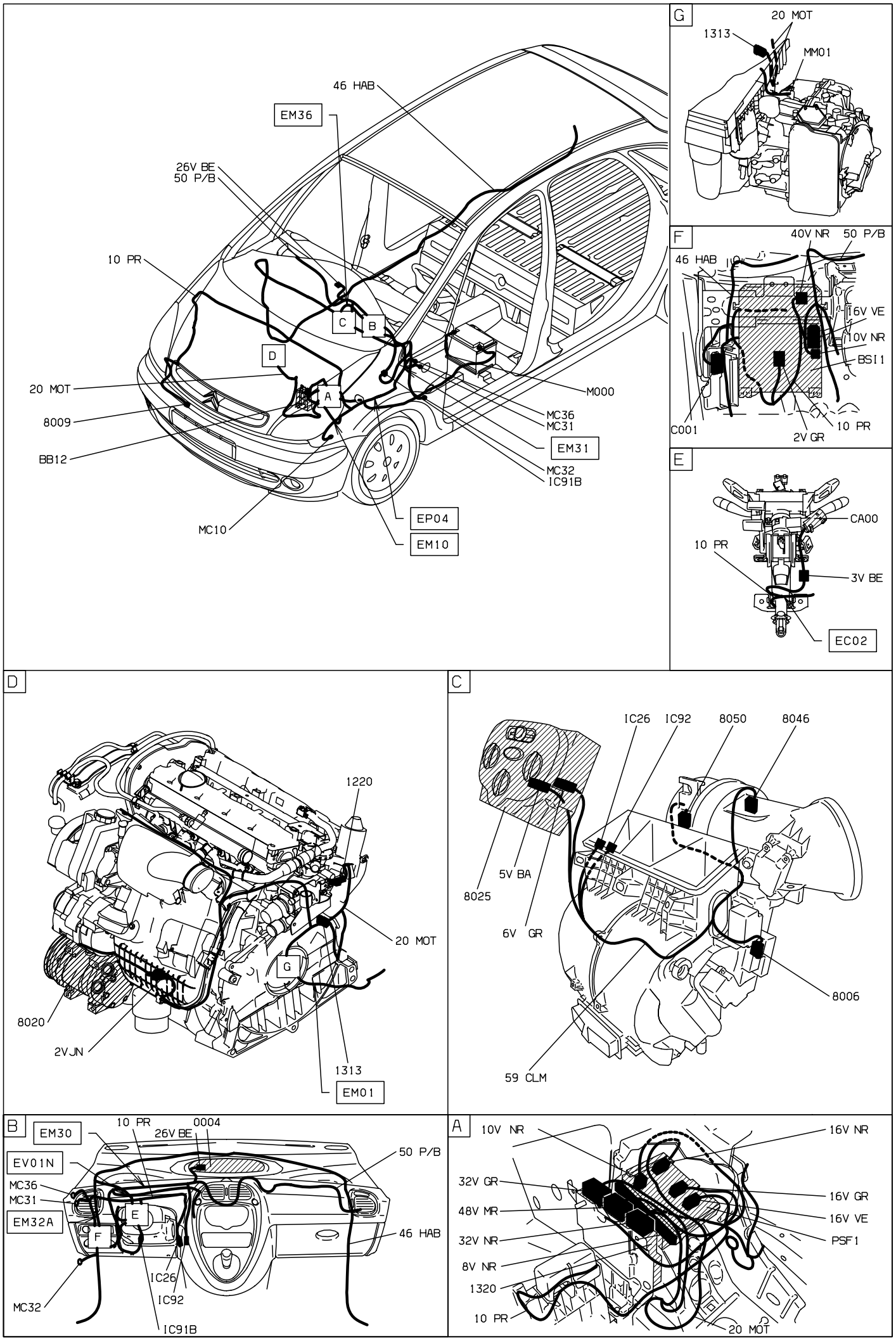
46 HAB
EM36
26V BE
50 P/B
10 PR
C
B
D
A
20 MOT
8009
BB12
MC10
EP04
EM10
M000
MC36
MC31
EM31
MC32
IC91B
G
20 MOT
1313
MM01
F
40V NR
50 P/B
46 HAB
16V VE
10V NR
BSI1
C001
2V GR
10 PR
E
CA00
10 PR
3V BE
EC02
D
1220
20 MOT
G
8020
2VJN
1313
EM01
C
IC26
IC92
8050
8046
5V BA
8025
6V GR
8006
59 CLM
B
EM30
10 PR
0004
26V BE
50 P/B
EV01N
MC36
MC31
EM32A
E
F
46 HAB
IC26
IC92
MC32
IC91B
A
10V NR
16V NR
32V GR
16V GR
48V MR
16V VE
32V NR
PSF1
8V NR
1320
10 PR
20 MOT

D3ARGEKI

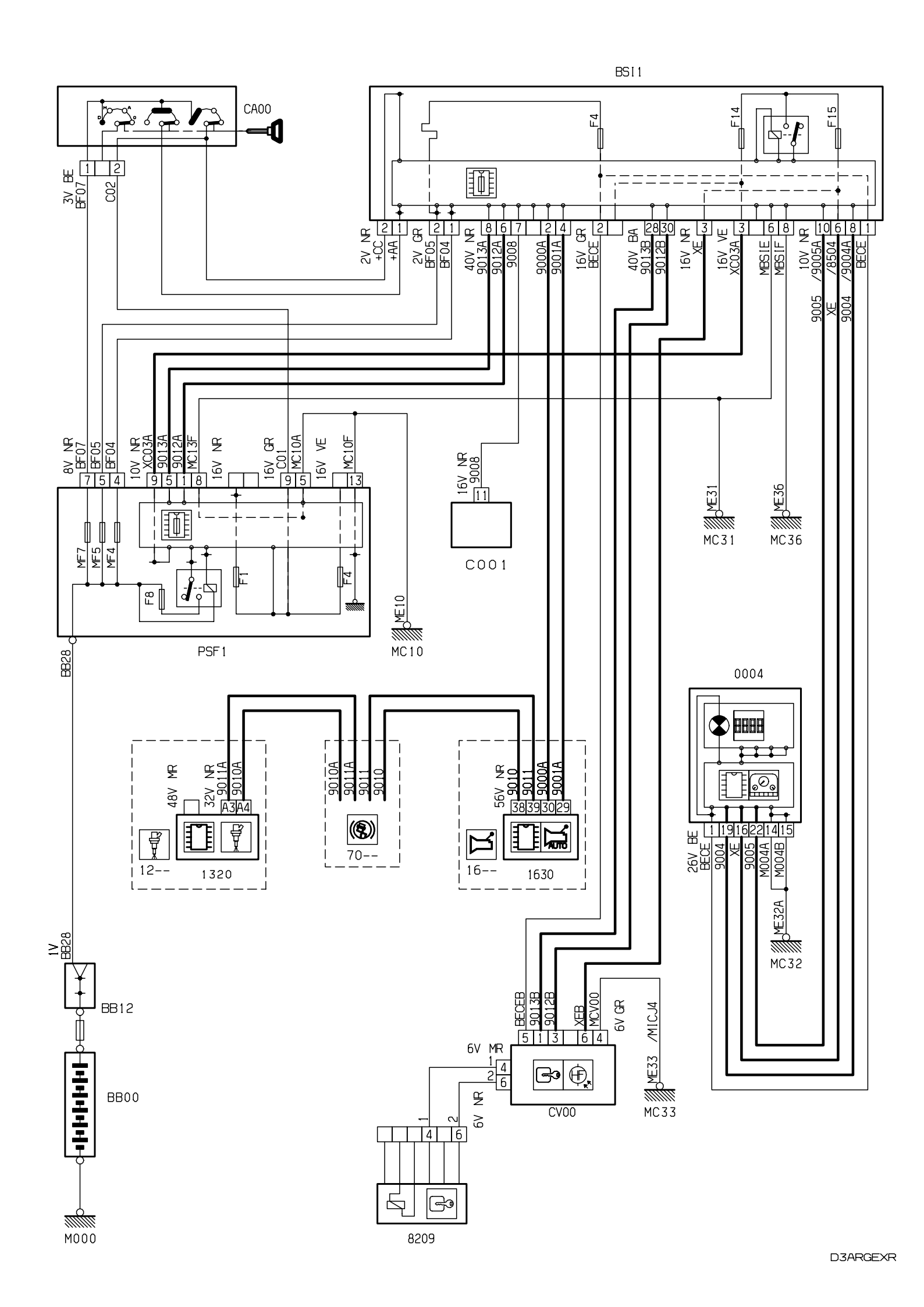
BSI1
CA00
F4
F14
F15
3V BE
BF07
C02
2V NR
+CC
+AA
2V GR
BF05
BF04
40V NR
9013A
9012A
9008
9000A
9001A
16V GR
BECE
40V BA
9013B
9012B
16V NR
XE
16V VE
XC03A
MBSIE
MBSIF
10V NR
/9005A
/8504
/9004A
BECE
9005
XE
9004
8V NR
BF07
BF05
BF04
10V NR
XC03A
9013A
9012A
MC13F
16V NR
16V GR
C01
MC10A
16V VE
MC10F
MF7
MF5
MF4
F8
F1
F4
PSF1
16V NR
9008
C001
ME31
MC31
ME36
MC36
ME10
MC10
BB28
0004
48V MR
32V NR
9011A
9010A
A3
A4
12--
1320
9010A
9011A
9011
9010
70--
56V NR
9010
9011
9000A
9001A
38
39
30
29
16--
1630
26V BE
BECE
9004
XE
9005
M004A
M004B
ME32A
MC32
1V
BB28
BB12
BB00
M000
BECEB
9013B
9012B
XEB
MCV00
6V GR
/M1CJ4
6V MR
6V NR
CV00
ME33
MC33
8209
D3ARGEXR

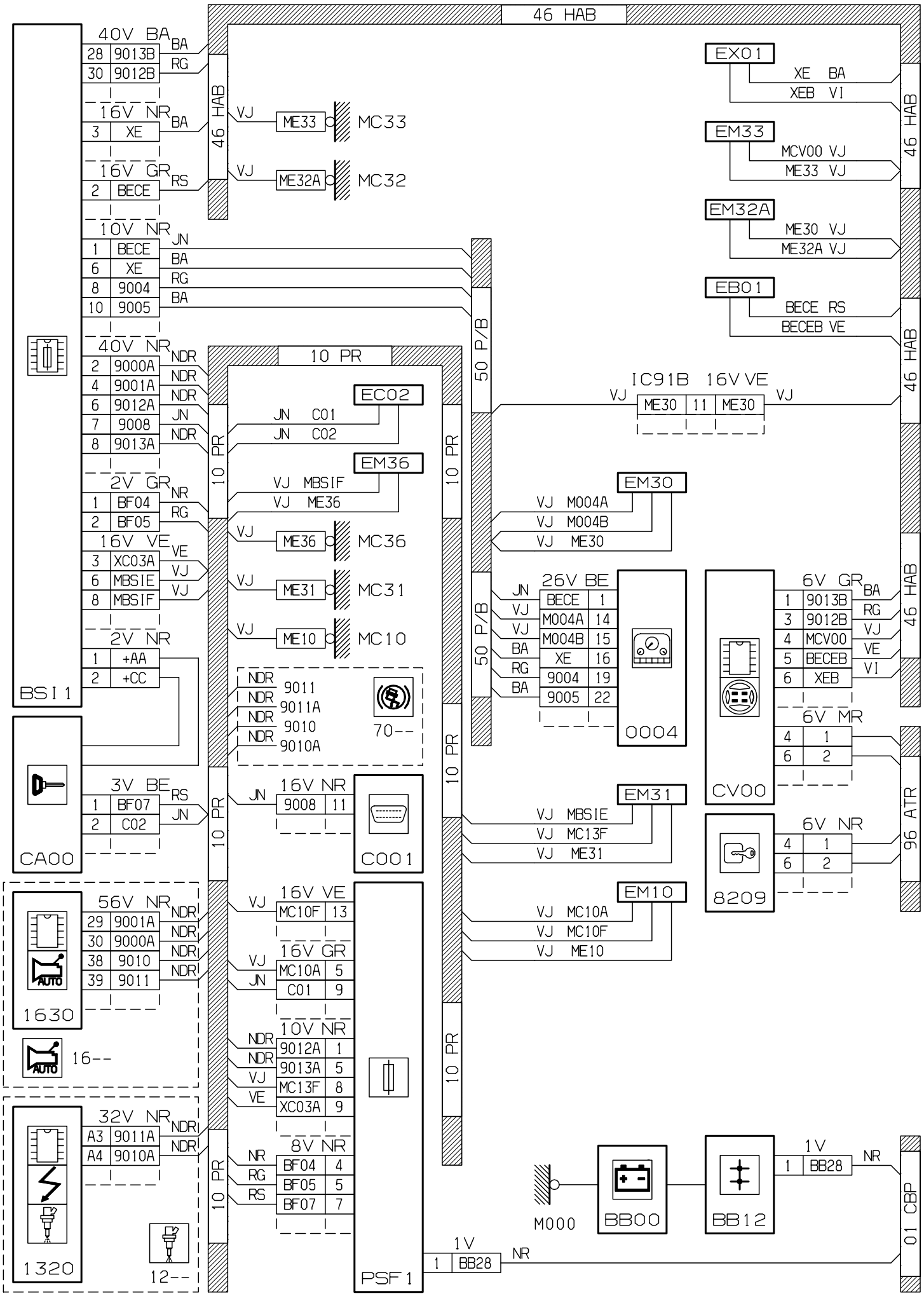
46 HAB
40V BA
28 9013B BA
30 9012B RG
16V NR
3 XE BA
16V GR
2 BECE RS
10V NR
1 BECE JN
6 XE BA
8 9004 RG
10 9005 BA
40V NR
2 9000A NDR
4 9001A NDR
6 9012A NDR
7 9008 JN
8 9013A NDR
2V GR
1 BF04 NR
2 BF05 RG
16V VE
3 XC03A VE
6 MBSIE VJ
8 MBSIF VJ
2V NR
1 +AA
2 +CC
BSI 1
3V BE
1 BF07 RS
2 C02 JN
CA00
56V NR
29 9001A NDR
30 9000A NDR
38 9010 NDR
39 9011 NDR
1630
16--
32V NR
A3 9011A NDR
A4 9010A NDR
1320
12--
VJ ME33 MC33
VJ ME32A MC32
10 PR
EC02
JN C01
JN C02
EM36
VJ MBSIF
VJ ME36
VJ ME36 MC36
VJ ME31 MC31
VJ ME10 MC10
NDR 9011
NDR 9011A
NDR 9010
NDR 9010A
70--
16V NR
JN 9008 11
C001
16V VE
VJ MC10F 13
16V GR
VJ MC10A 5
JN C01 9
10V NR
NDR 9012A 1
NDR 9013A 5
VJ MC13F 8
VE XC03A 9
8V NR
NR BF04 4
RG BF05 5
RS BF07 7
PSF 1
1V
1 BB28 NR
50 P/B
EX01
XE BA
XEB VI
EM33
MCV00 VJ
ME33 VJ
EM32A
ME30 VJ
ME32A VJ
EB01
BECE RS
BECEB VE
IC91B 16V VE
VJ ME30 11 ME30 VJ
EM30
VJ M004A
VJ M004B
VJ ME30
26V BE
JN BECE 1
VJ M004A 14
VJ M004B 15
BA XE 16
RG 9004 19
BA 9005 22
0004
EM31
VJ MBSIE
VJ MC13F
VJ ME31
EM10
VJ MC10A
VJ MC10F
VJ ME10
CV00
6V GR
1 9013B BA
3 9012B RG
4 MCV00 VJ
5 BECEB VE
6 XEB VI
6V MR
4 1
6 2
8209
6V NR
4 1
6 2
96 ATR
M000
BB00
BB12
1V
1 BB28 NR
01 CBP
D3ARGEXG

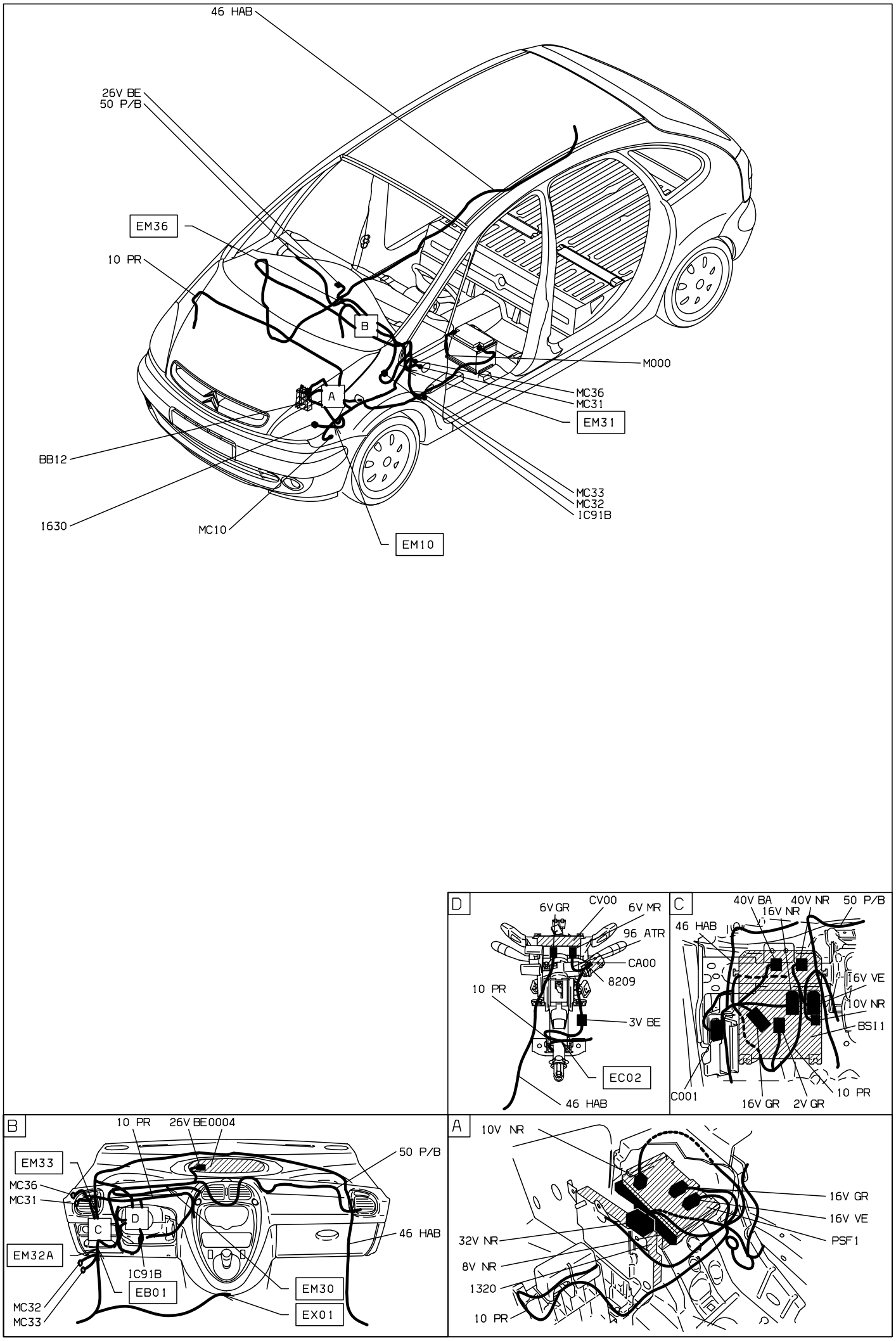
46 HAB
26V BE
50 P/B
EM36
10 PR
B
M000
A
MC36
MC31
EM31
BB12
MC33
MC32
IC91B
1630
MC10
EM10
D
6V GR
CV00
6V MR
96 ATR
CA00
8209
10 PR
3V BE
EC02
46 HAB
C
40V BA
40V NR
50 P/B
16V NR
46 HAB
16V VE
10V NR
BSI1
C001
16V GR
2V GR
10 PR
B
10 PR
26V BE0004
EM33
50 P/B
MC36
MC31
D
C
46 HAB
EM32A
IC91B
EB01
EM30
EX01
MC32
MC33
A
10V NR
16V GR
16V VE
PSF1
32V NR
8V NR
1320
10 PR

D3ARGEXI

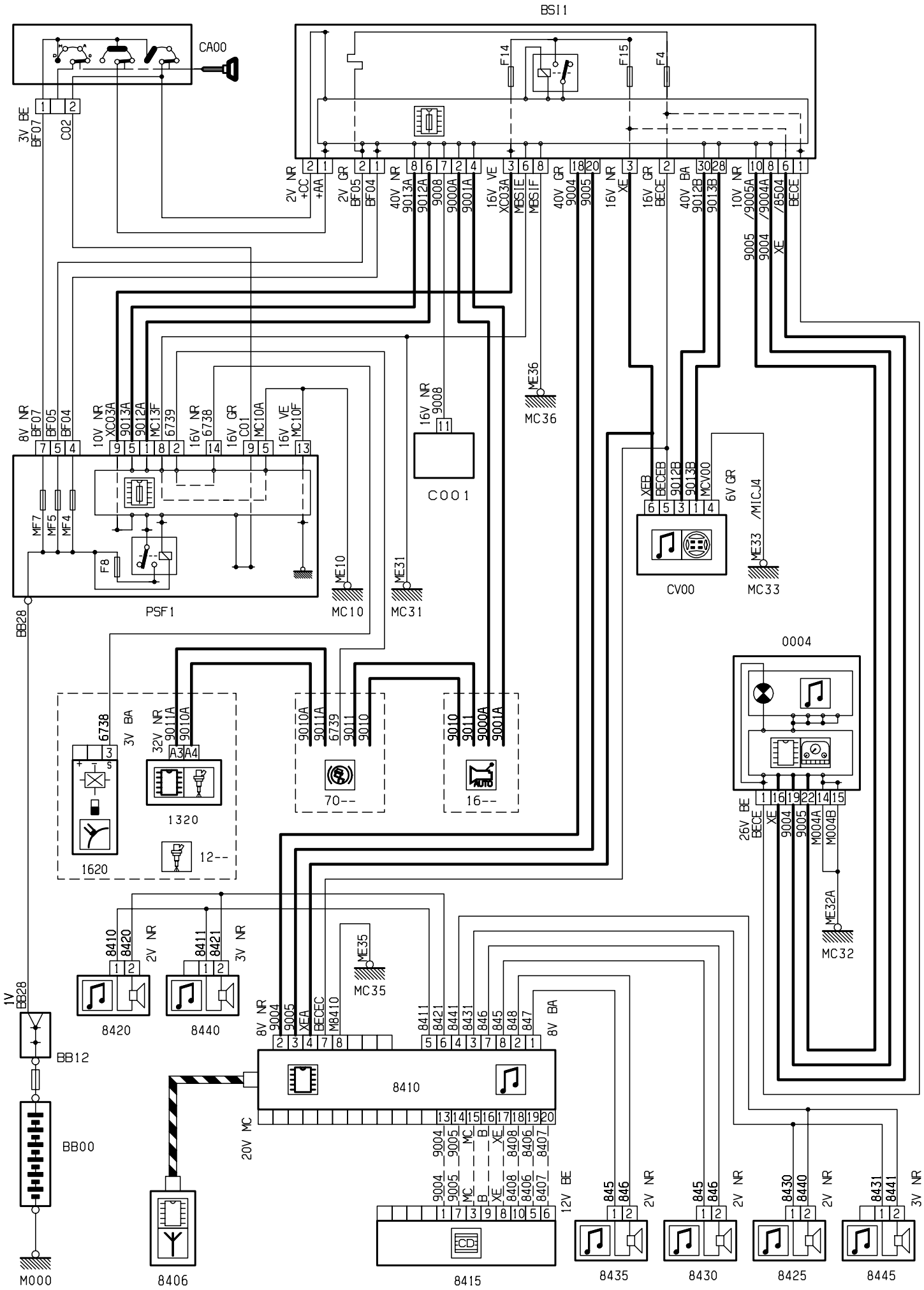
BSI1
CA00
F14
F15
F4
3V BE
BF07
C02
2V NR
+CC
+AA
2V GR
BF05
BF04
40V NR
9013A
9012A
9008
9000A
9001A
16V VE
XC03A
MBSIE
MBSIF
40V GR
9004
9005
16V NR
XE
16V GR
BECE
40V BA
9012B
9013B
10V NR
/9005A
/9004A
/8504
BECE
9005
9004
XE
ME36
MC36
8V NR
BF07
BF05
BF04
10V NR
XC03A
9013A
9012A
MC13F
6739
16V NR
6738
16V GR
C01
MC10A
16V VE
MC10F
16V NR
9008
C001
MF7
MF5
MF4
F8
PSF1
ME10
MC10
ME31
MC31
BB28
XEB
BECEB
9012B
9013B
MCV00
6V GR
/M1CJ4
CV00
ME33
MC33
0004
6738
3V BA
32V NR
9011A
9010A
A3
A4
1620
1320
12--
9010A
9011A
6739
9011
9010
70--
9010
9011
9000A
9001A
16--
26V BE
BECE
XE
9004
9005
M004A
M004B
ME32A
MC32
8410
8420
2V NR
8411
8421
3V NR
8420
8440
ME35
MC35
1V
BB28
BB12
BB00
M000
8V NR
9004
9005
XEA
BECEC
M8410
8411
8421
8441
8431
846
845
848
847
8V BA
8410
20V MC
9004
9005
MC
B
XE
8408
8406
8407
12V BE
8406
8415
845
846
2V NR
8435
845
846
2V NR
8430
8430
8440
2V NR
8425
8431
8441
3V NR
8445
D3ARGF1R

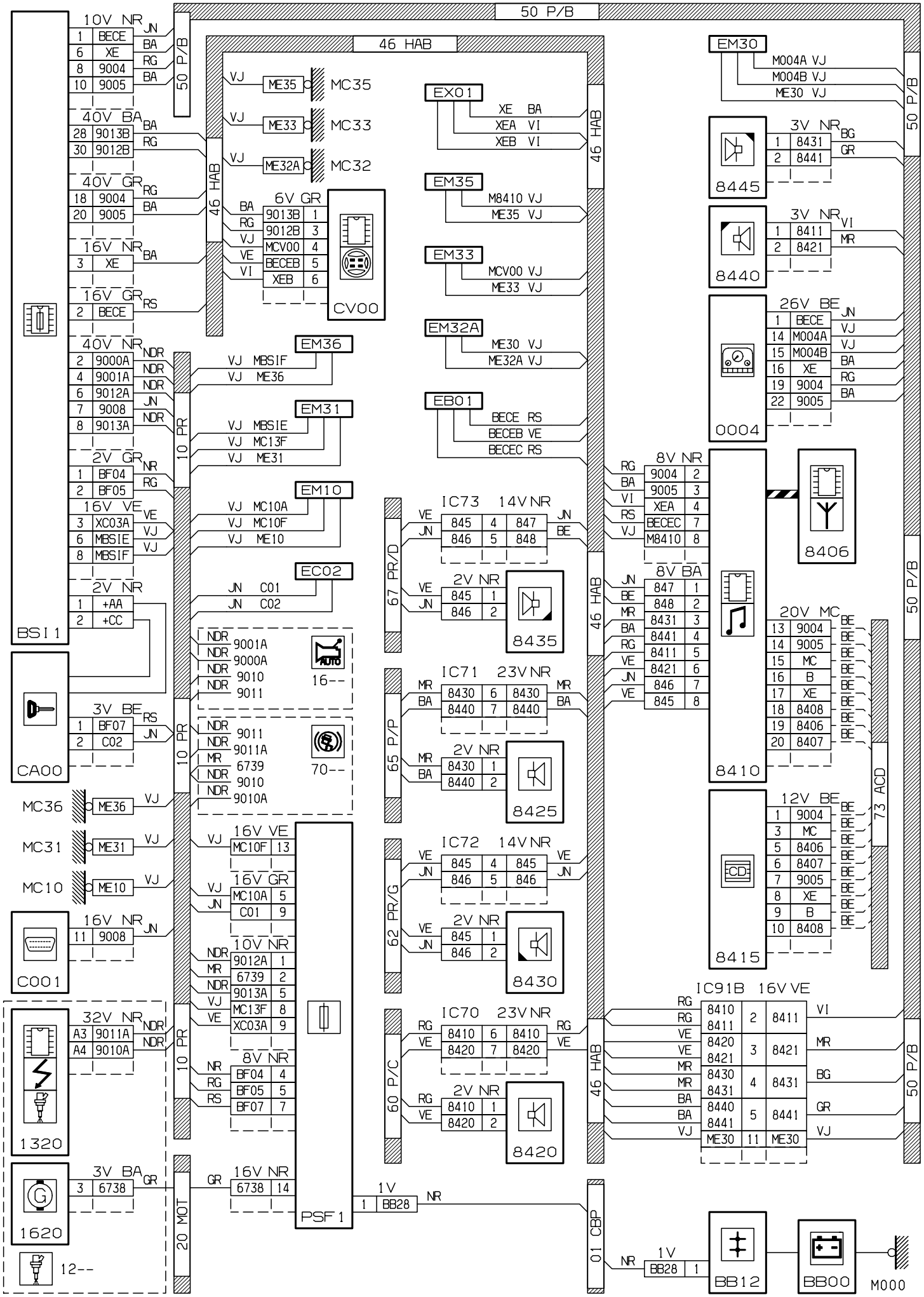
50 P/B
46 HAB
10V NR
1 BECE JN
6 XE BA
8 9004 RG
10 9005 BA
40V BA
28 9013B BA
30 9012B RG
40V GR
18 9004 RG
20 9005 BA
16V NR
3 XE BA
16V GR
2 BECE RS
40V NR
2 9000A NDR
4 9001A NDR
6 9012A NDR
7 9008 JN
8 9013A NDR
2V GR
1 BF04 NR
2 BF05 RG
16V VE
3 XC03A VE
6 MBSIE VJ
8 MBSIF VJ
2V NR
1 +AA
2 +CC
3V BE
1 BF07 RS
2 C02 JN
32V NR
A3 9011A NDR
A4 9010A NDR
3V BA
3 6738 GR
BSI1
CA00
C001
1320
1620
12--
MC36
MC31
MC10
ME36
ME31
ME10
VJ
10 PR
20 MOT
ME35
ME33
ME32A
MC35
MC33
MC32
6V GR
BA 9013B 1
RG 9012B 3
VJ MCV00 4
VE BECEB 5
VI XEB 6
CV00
EM36
VJ MBSIF
VJ ME36
EM31
VJ MBSIE
VJ MC13F
VJ ME31
EM10
VJ MC10A
VJ MC10F
VJ ME10
EC02
JN C01
JN C02
NDR 9001A
NDR 9000A
NDR 9010
NDR 9011
AUTO
16--
NDR 9011
NDR 9011A
MR 6739
NDR 9010
NDR 9010A
70--
16V VE
VJ MC10F 13
16V GR
VJ MC10A 5
JN C01 9
10V NR
NDR 9012A 1
MR 6739 2
NDR 9013A 5
VJ MC13F 8
VE XC03A 9
8V NR
NR BF04 4
RG BF05 5
RS BF07 7
PSF 1
16V NR
GR 6738 14
1V
1 BB28 NR
EX01
XE BA
XEA VI
XEB VI
EM35
M8410 VJ
ME35 VJ
EM33
MCV00 VJ
ME33 VJ
EM32A
ME30 VJ
ME32A VJ
EB01
BECE RS
BECEB VE
BECEC RS
67 PR/D
IC73 14V NR
VE 845 4 847 JN
JN 846 5 848 BE
2V NR
VE 845 1
JN 846 2
8435
65 P/P
IC71 23V NR
MR 8430 6 8430 MR
BA 8440 7 8440 BA
2V NR
MR 8430 1
BA 8440 2
8425
62 PR/G
IC72 14V NR
VE 845 4 845 VE
JN 846 5 846 JN
2V NR
VE 845 1
JN 846 2
8430
60 P/C
IC70 23V NR
RG 8410 6 8410 RG
VE 8420 7 8420 VE
2V NR
RG 8410 1
VE 8420 2
8420
01 CBP
EM30
M004A VJ
M004B VJ
ME30 VJ
3V NR
1 8431 BG
2 8441 GR
8445
3V NR
1 8411 VI
2 8421 MR
8440
26V BE
1 BECE JN
14 M004A VJ
15 M004B VJ
16 XE BA
19 9004 RG
22 9005 BA
0004
8V NR
RG 9004 2
BA 9005 3
VI XEA 4
RS BECEC 7
VJ M8410 8
8V BA
JN 847 1
BE 848 2
MR 8431 3
BA 8441 4
RG 8411 5
VE 8421 6
JN 846 7
VE 845 8
8410
8406
20V MC
13 9004 BE
14 9005 BE
15 MC BE
16 B BE
17 XE BE
18 8408 BE
19 8406 BE
20 8407 BE
73 ACD
12V BE
1 9004 BE
3 MC BE
5 8406 BE
6 8407 BE
7 9005 BE
8 XE BE
9 B BE
10 8408 BE
8415
IC91B 16V VE
RG 8410 2 8411 VI
RG 8411
VE 8420 3 8421 MR
VE 8421
MR 8430 4 8431 BG
MR 8431
BA 8440 5 8441 GR
BA 8441
VJ ME30 11 ME30 VJ
1V
NR BB28 1
BB12
BB00
M000
D3ARGF1G

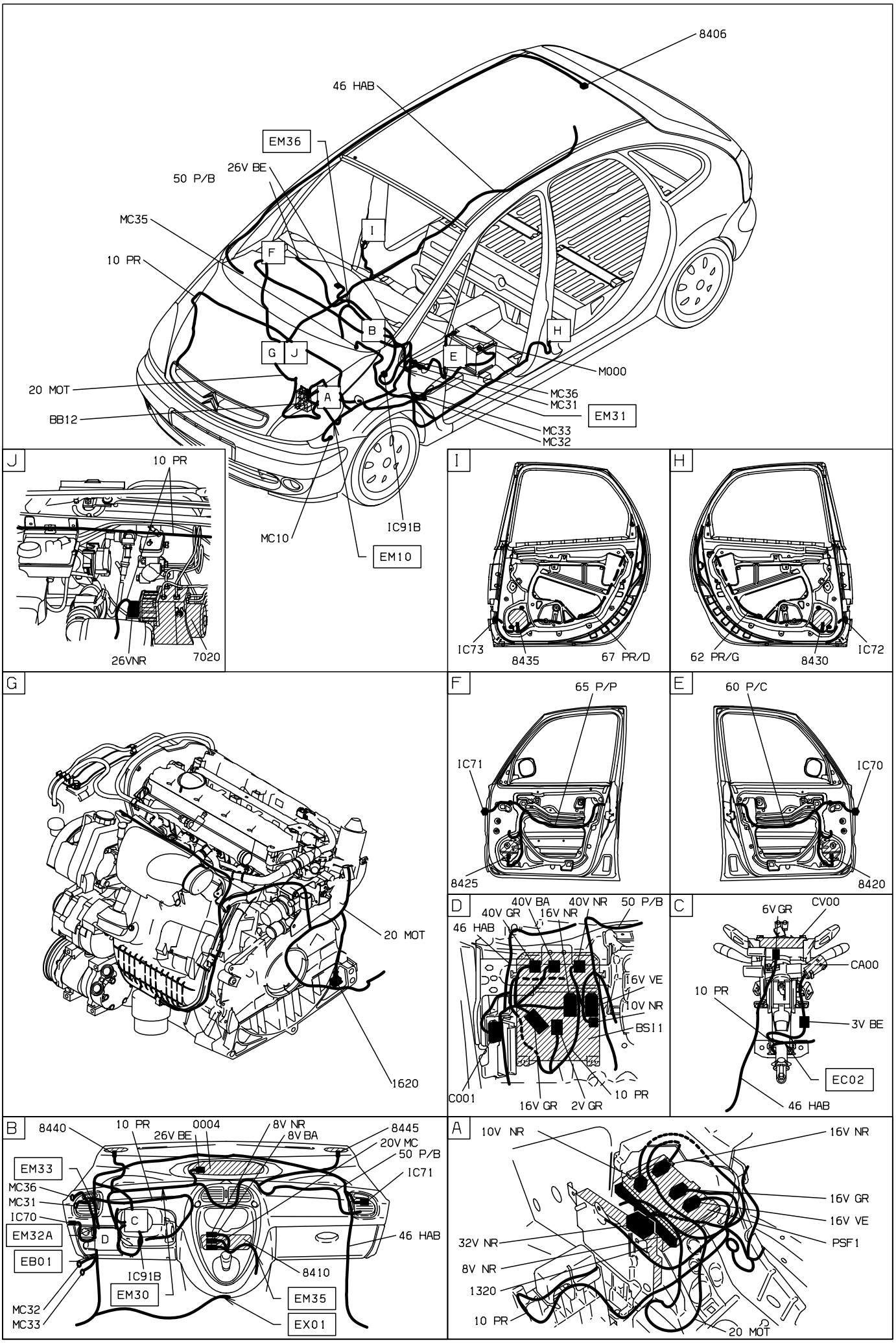
8406
46 HAB
EM36
26V BE
50 P/B
MC35
10 PR
I
F
B
H
G
J
E
M000
20 MOT
A
MC36
MC31
EM31
BB12
MC33
MC32
MC10
IC91B
EM10
J
10 PR
26VNR
7020
I
IC73
8435
67 PR/D
H
62 PR/G
8430
IC72
G
20 MOT
1620
F
65 P/P
IC71
8425
E
60 P/C
IC70
8420
D
40V BA
40V NR
50 P/B
40V GR
16V NR
46 HAB
16V VE
10V NR
BS11
C001
16V GR
2V GR
10 PR
C
6V GR
CV00
CA00
10 PR
3V BE
EC02
46 HAB
B
8440
10 PR
0004
8V NR
8445
26V BE
8V BA
20V MC
50 P/B
EM33
IC71
MC36
MC31
IC70
C
EM32A
D
46 HAB
EB01
8410
IC91B
EM30
EM35
MC32
MC33
EX01
A
10V NR
16V NR
16V GR
16V VE
32V NR
PSF1
8V NR
1320
10 PR
20 MOT

D3ARGF1 I

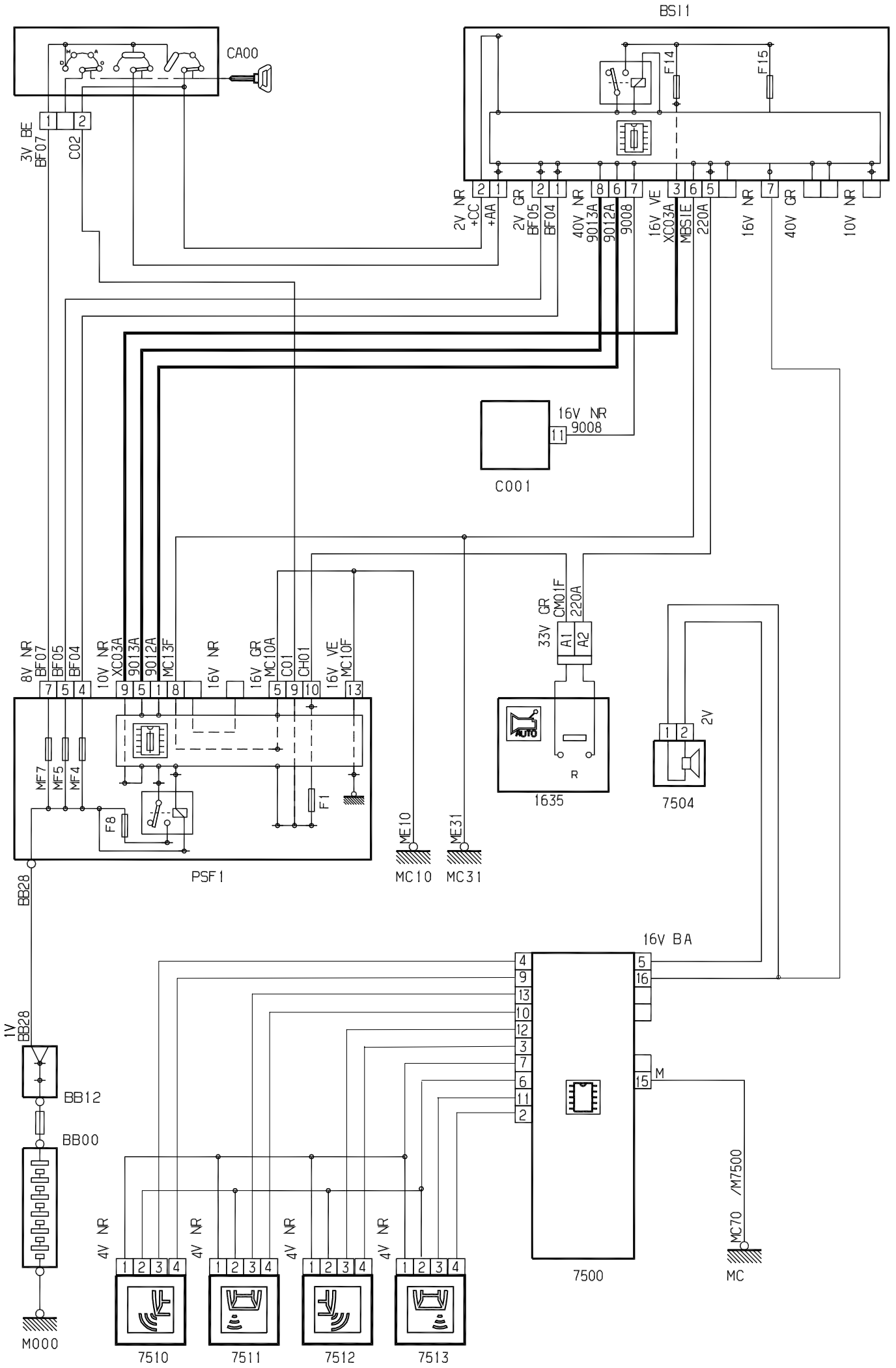
BS11
CA00
F14
F15
3V BE
BF07
C02
2V NR
+CC
+AA
2V GR
BF05
BF04
40V NR
9013A
9012A
9008
16V VE
XC03A
MBS1E
220A
16V NR
40V GR
10V NR
16V NR
9008
C001
33V GR
CM01F
220A
A1
A2
8V NR
BF07
BF05
BF04
10V NR
XC03A
9013A
9012A
MC13F
16V NR
16V GR
MC10A
C01
CH01
16V VE
MC10F
MF7
MF5
MF4
F8
F1
PSF1
ME10
ME31
MC10
MC31
1635
7504
2V
BB28
16V BA
1V
BB28
BB12
BB00
M000
4V NR
7510
7511
7512
7513
7500
M
/M7500
MC70
MC

ZQ