昆明阳光汽车维修资料工作室长期提供各种汽车维修资料！

网址：http://www.kmygqc.com

本站所有资料匀由网上收集整理，版权由原创单位所有，只用于技术交流使用，请勿用于任何商业用途！

昆明阳光汽车维修资料工作室

2006．9

PSA PEUGEOT CITROEN
Sites de MULHOUSE

Schématique

206

Berline & break& CC

Direction à gauche

Direction à droite

T13

Version 2005

Edition N° 11 Mise à jour 31/05/2005

Réalisation Société ROY David

Diffusion :MON/DPP/FOR/ Jean-Louis LEROMAIN ~ 234286 ou 561365

CORRECTIONS DE LA SCHEMATIQUE

Afin de faire rapidement corriger toutes les anomalies ou erreurs que vous êtes amenés à observer sur les schémas électriques, il vous est demandé de faire parvenir à CAR / MON / MOSX ou MON / SDU toute demande de modification en ce sens :

- ajout de fils ou de composants
- ajout de schémas
- corrections d'erreurs

etc.....

Merci pour votre collaboration

	307	607	206	C4
Edition N°				
Date mise à jour				

Schéma concerné : . . . . . **Page** : . . . . . .

Libellé de l'anomalie : . . . .

. . . . . .

. . . . . .

. . . . . .

. . . . . .

. . . . . .

. . . . . .

. . . . . .

. . . . . .

. . . . . .

Emetteur : . . . . . **Secteur** : . . . . . .**Tél.** : . . . . . .

A renvoyer

MON / SDU / FOR / ELE. Atelier de formation Jean Louis LEROMAIN ☎ **23 42 86 ou 56 13 65**

Sommaire Générale
206

- Sommaire des fonctions
- Implantations des masses
- Schémas interne et affectations
  - BSI
  - BM34 (BSM)
- Schémas électrique: Principe / Câblage

SOMMAIRE DES FONCTIONS

Fonctions	GENERALITES	Fichiers
01.00	CONNECTEUR DIAGNOSTIC TU1 / TU3 / TU5 DE BASE	D3AKNL5
01.01	CONNECTEUR DIAGNOSTIC ET3	D3AKNL4
01.02	CONNECTEUR DIAGNOSTIC ESSENCE BVM ABR	D3AKNL6
01.03	CONNECTEUR DIAGNOSTIC ESSENCE BVM CDS	D3AKNL8
01.04	CONNECTEUR DIAGNOSTIC ESSENCE BVA ABR	D3AKNL7
01.05	CONNECTEUR DIAGNOSTIC ESSENCE BVA CDS	D3AKNL9
01.06	CONNECTEUR DIAGNOSTIC D4D DE BASE	D3AKNL3
01.07	CONNECTEUR DIAGNOSTIC DIESEL DE BASE	D3AKNL0
01.08	CONNECTEUR DIAGNOSTIC DIESEL ABR	D3AKNL1
01.09	CONNECTEUR DIAGNOSTIC DIESEL CDS	D3AKNL2

GROUPE MOTOPROPULSEUR

10.00	DEMARREUR MOTEUR / GENERATION DE COURANT / D4D	D3AKNH6
10.01	DEMARREUR MOTEUR / GENERATION DE COURANT / ET3	D3AKNM0
10.02	DEMARREUR MOTEUR / GENERATION DE COURANT / TU BVM	D3AKNH4
10.03	DEMARREUR MOTEUR / GENERATION DE COURANT / TU BVA	D3AKNH5
10.04	DEMARREUR MOTEUR / GENERATION DE COURANT / TU5 BVM	D3AKQ04
10.05	DEMARREUR MOTEUR / GENERATION DE COURANT / TU5 BVA	D3AKQ05
10.06	DEMARREUR MOTEUR / GENERATION DE COURANT / EW10	D3AKNH3
10.07	DEMARREUR MOTEUR / GENERATION DE COURANT / DV4	D3AKNH2
10.08	DEMARREUR MOTEUR / GENERATION DE COURANT / DV6	D3AKNGU
10.09	DEMARREUR MOTEUR / GENERATION DE COURANT / DW8	D3AKNH1
10.10	DEMARREUR MOTEUR / GENERATION DE COURANT / DW10	D3AKNH0
11.00	PRECHAUFFAGE / POSTCHAUFFAGE DV4	D3AKQ02

11.01	PRECHAUFFAGE / POSTCHAUFFAGE DV6	D3AKNSZ
11.02	PRECHAUFFAGE / POSTCHAUFFAGE DW8	D3AKQ01
11.03	PRECHAUFFAGE / POSTCHAUFFAGE DW10	D3AKQ00
11.04	FILTRE A PARTICULES ET CIRCUIT ADDITIF DE CARBURANT DV6	D3AKQ03
12.00	INJECTION ELECTRONIQUE MOTEUR D4D	D3AKNH8
12.01	INJECTION ELECTRONIQUE MOTEUR TU1	D3AKQ06
12.02	INJECTION ELECTRONIQUE MOTEUR TU3 L4	D3AKQ07
12.03	INJECTION ELECTRONIQUE MOTEUR TU3 IFL5	D3AKQ08
12.04	INJECTION ELECTRONIQUE MOTEUR ET3	D3AKNM7
12.05	INJECTION ELECTRONIQUE MOTEUR ET3 ABR	D3AKNM5
12.06	INJECTION ELECTRONIQUE MOTEUR ET3 CDS	D3AKNM6
12.07	INJECTION ELECTRONIQUE MOTEUR TU5	D3AKQ09
12.08	INJECTION ELECTRONIQUE MOTEUR EW10 J4	D3AKQ0A
12.09	INJECTION ELECTRONIQUE MOTEUR EW10 J4S	D3AKQ0D
12.10	INJECTION ELECTRONIQUE MOTEUR DV4 TD	D3AKRFK
12.11	INJECTION ELECTRONIQUE MOTEUR DV6 TED euro3/4 ABR	D3AKNSU
12.12	INJECTION ELECTRONIQUE MOTEUR DV6 TED euro3/4 CDS	D3AKNSV
12.13	INJECTION ELECTRONIQUE MOTEUR DW10TD BOSCH	D3AKNH9
15.00	REFROIDISSEMENT MOTEUR ESSENCE NON REFRI 100 WATTS	D3AKQ0B
15.01	REFROIDISSEMENT MOTEUR ESSENCE REFRI 250 WATTS	D3AKQ0C
15.02	REFROIDISSEMENT MOTEUR ET3 REFRI 250 WATTS	D3AKNM3
15.03	REFROIDISSEMENT MOTEUR ET3 REFRI 250 WATTS ABR	D3AKNM1
15.04	REFROIDISSEMENT MOTEUR ET3 REFRI 250 WATTS CDS	D3AKNM2
15.05	REFROIDISSEMENT MOTEUR DIESEL NON REFRI 100 WATTS	D3AKNHC
15.06	REFROIDISSEMENT MOTEUR DIESEL REFRI 250 WATTS	D3AKNHD

15.07	REFROIDISSEMENT MOTEUR DV6 TT TYPES	D3AKNSY
16.00	BOITE DE VITESSE AUTOMATIQUE AL4	D3AKNM4

GROUPE SIGNALISATION ECLAIRAGE EXTERIEUR

20.00	FEUX ANTIBROUILLARD AVANT ET ARRIERE	D3AKNHF
21.00	FEUX DE STOP 3 et 5 PORTES BVM	D3AKR6P
21.01	FEUX DE STOP 3 et 5 PORTES BVA	D3AKR6N
21.02	FEUX DE STOP BREAK BVM	D3AKNJX
21.03	FEUX DE STOP BREAK BVA	D3AKNJW
21.04	FEUX DE STOP T13	D3AKHRG
22.00	FEUX DE RECUL 3 ET 5 PORTES BVM	D3AKR6R
22.01	FEUX DE RECUL 3 ET 5 PORTES BVA	D3AKR6Q
23.00	INDICATEURS DE DIRECTION / SIGNAL DANGER 3 et 5 PORTES	D3AKNHG
25.00	AVERTISSEURS SONORES	D3AKNHH
25.01	SIRENE POLICE	D3AKNJY
26.00	FEUX DE POSITION	D3AKNHJ
26.01	FEUX DE POSITION BREAK	D3AKNJZ
26.02	FEUX DE POSITION T13	D3AKHRH
26.03	PROJECTEURS SIMPLE PARABOLE	D3AKNHK
26.04	PROJECTEURS DOUBLE PARABOLE	D3AKNHL
26.05	GYROPHARE POLICE	D3AKNJS

GROUPE ECLAIRAGE INTERIEUR

30.00	ECLAIRAGE INTERIEUR / LECTEUR DE CARTE / BOITE A GANTS / COFFRE 3 PORTES	D3AKQ0F
30.01	ECLAIRAGE INTERIEUR / LECTEUR DE CARTE / BOITE A GANTS / COFFRE 5 PORTES	D3AKQ0E
30.02	ECLAIRAGE INTERIEUR / LECTEUR DE CARTE / BOITE A GANTS / COFFRE T13	D3AKHRJ
30.03	ECLAIRAGE INTERIEUR / LECTEUR DE CARTE / BOITE A GANTS / COFFRE 3 PORTES DAD	D3AKQ0H
30.04	ECLAIRAGE INTERIEUR / LECTEUR DE CARTE / BOITE A GANTS / COFFRE 5 PORTES DAD	D3AKQ0G

30.05	ECLAIRAGE INTERIEUR / LECTEUR DE CARTE / BOITE A GANTS / COFFRE BREAK	D3AKQ0J
30.06	PARE SOLEIL POLICE	D3AKNK0

GROUPE INFORMATION CONDUCTEUR

40.00	TEMPERATURE EAU MOTEUR TU / EW	D3AKNHQ
40.01	TEMPERATURE EAU MOTEUR DV6 PRESENCE EAU DANS GASOIL	D3AKNGV
40.02	TEMPERATURE EAU MOTEUR DW10 PRESENCE EAU DANS GASOIL	D3AKNHP
40.03	NIVEAU ET TEMPERATURE EAU MOTEUR D4D	D3AKNHR
40.04	NIVEAU ET TEMPERATURE EAU MOTEUR EW10J4S	D3AKNLA
41.00	NIVEAU / PRESSION / TEMPERATURE HUILE MOTEUR D4D	D3AKNHT
41.01	NIVEAU / PRESSION / TEMPERATURE HUILE MOTEUR TU / EW	D3AKNHU
41.02	NIVEAU / PRESSION / TEMPERATURE HUILE MOTEUR DW10	D3AKNHS
42.00	COMPTEUR DE VITESSE ET COMPTE TOURS ESSENCE AVEC TACHY	D3AKQ0K
42.01	COMPTEUR DE VITESSE ET COMPTE TOURS ESSENCE ABR	D3AKQ0L
42.02	COMPTEUR DE VITESSE ET COMPTE TOURS DIESEL ABR MOTEUR DV	D3AKQ0N
42.03	COMPTEUR DE VITESSE ET COMPTE TOURS DIESEL ABR MOTEUR DW8	D3AKQ0P
42.04	COMPTEUR DE VITESSE ET COMPTE TOURS DIESEL ABR MOTEUR DW10	D3AKQ0Q
42.05	COMPTEUR DE VITESSE ET COMPTE TOURS ESSENCE CDS	D3AKQ0R
42.06	COMPTEUR DE VITESSE ET COMPTE TOURS DIESEL CDS MOTEUR DV	D3AKQ0S
42.07	COMPTEUR DE VITESSE ET COMPTE TOURS DIESEL CDS MOTEUR DW10	D3AKQ0T
42.08	COMPTEUR DE VITESSE ET COMPTE TOURS ESSENCE ABR ET CDS MOTEUR	D3AKQ0U
43.00	POMPE ET JAUGE A CARBURANT	D3AKR7P
43.01	POMPE ET JAUGE A CARBURANT T16	D3AKRFQ
43.02	JAUGE A CARBURANT DV6	D3AKQ0V
43.03	JAUGE A CARBURANT DW8	D3AKRFR
44.00	INFORMATION FREINAGE 3 ET 5 PORTES/NIVEAU LIQUIDE FREIN/PARKING ABR	D3AKR88

47.00	VOYANT TEMOIN CEINTURES DE SECURITE	D3AKR95

GROUPE LAVAGE ESSUYAGE

50.00	ESSUIE VITRE/LAVE VITRE AVANT ARRIERE ET CAPTEUR DE PLUIE	D3AKNHX
52.00	ESSUIE VITRE AR BREAK	D3AKNK6
54.00	LAVE PROJECTEUR	D3AKQ0W

GROUPE ASSISTANCE MECANISMES DIVERS

60.00	LEVE VITRE AVANT DE BASE	D3AKQ0X
60.01	LEVE VITRE AVANT A IMPULSION	D3AKQ0Y
60.02	LEVE VITRE AVANT T16	D3AKQ0Z
60.03	LEVE VITRE AVANT DE BASE (DAD)	D3AKQ10
60.04	LEVE VITRE AVANT A IMPULSION (DAD)	D3AKQ11
60.05	LEVE VITRE AVANT T16 (DAD)	D3AKQ12
60.06	LEVE VITRE ARRIERE	D3AKQ13
62.00	CONDAMNATION CENTRALISEE 3 PORTES	D3AKQ14
62.01	CONDAMNATION CENTRALISEE 5 PORTES	D3AKQ15
62.02	CONDAMNATION CENTRALISEE BREAK	D3AKQ16
62.03	CONDAMNATION CENTRALISEE T16	D3AKQ17
62.04	CONDAMNATION CENTRALISEE T13	D3AKHRK
62.05	CONDAMNATION CENTRALISEE 3 PORTES (DAD)	D3AKQ18
62.06	CONDAMNATION CENTRALISEE 5 PORTES (DAD)	D3AKQ19
62.07	CONDAMNATION CENTRALISEE BREAK (DAD)	D3AKQ1A
62.08	CONDAMNATION CENTRALISEE T16 (DAD)	D3AKQ1B
62.09	SUPERCONDAMNATION CENTRALISEE 3 PORTES ET T16 (DAD)	D3AKQ1C
62.10	SUPERCONDAMNATION CENTRALISEE 5 PORTES (DAD)	D3AKQ1D
65.00	COUSSINS GONFLABLES ET CEINTURE PYROTECHNIQUES	D3AKNJ1

65.01	COUSSINS GONFLABLES ET CEINTURE PYROTECHNIQUES ET RIDEAU	D3AKNLM
65.02	COUSSINS GONFLABLES ET CEINTURE PYROTECHNIQUES (DAD)	D3AKNJM
68.00	TOIT ESCAMOTABLE T16	DA3KQ1E
68.01	TOIT OUVRANT	D3AKR97

GROUPE AIDE A LA CONDUITE

70.00	FREINAGE ABR MUX	D3AKNKA
71.00	DIRECTION ASSISTE ABR	D3AKNSX
71.01	DIRECTION ASSISTE CDS	D3AKNSW
78.00	CONTRÔLE DYNAMIQUE DE STABILITE (CDS)	D3AKNKB

GROUPE CONFORT A LA CONDUITE

80.00	CHAUFFAGE ADDITIONNEL	D3AKQ1Q
80.01	VENTILATION	D3AKQ1P
80.02	CLIM RT ESSENCE	D3AKQ1F
80.03	CLIM RT D4D	D3AKQ1G
80.04	CLIM RT DV4	D3AKQ1H
80.05	CLIM RT DW10 TD BOSCH	D3AKQ1J
80.06	CLIM RFTA ESSENCE	D3AKQ1K
80.07	CLIM RFTA EW10J4S	D3AKQ1L
80.08	CLIM RFTA DV4	D3AKQ1M
80.09	CLIM RFTA DW10 TD BOSCH	D3AKQ1N
81.00	ALLUME CIGARE	D3AKNKQ
81.01	PRISE 12 VOLTS ARRIERE	D3AKNKE
81.02	LUNETTE ARRIERE CHAUFFANTE ET RETRO CHAUFFANT	D3AKR8A
81.03	LUNETTE ARRIERE CHAUFFANTE ET RETRO CHAUFFANT T13	D3AKHRM
81.04	LUNETTE ARRIERE CHAUFFANTE ET RETRO CHAUFFANT (DAD)	D3AKNJN

81.05	LUNETTE ARRIERE CLIM RT	D3AKNK7
81.06	LUNETTE ARRIERE CLIM RFTA	D3AKNK8
81.07	RETROVISEUR ELECTRIQUE RABATTABLES	D3AKQ1Z
81.08	RETROVISEUR ELECTRIQUE RABATTABLES (DAD)	D3AKQ20
82.00	ANTI-DEMARRAGE CODE	D3FKB9C
83.00	SIEGE CHAUFFANT	D3AKNLP
83.01	SIEGE CHAUFFANT T16	D3AKNLQ
84.00	AUTORADIO AFFICHEUR A ET B	D3AKQ1R
84.01	AUTORADIO DE BASE	D3AKQ1S
84.02	AUTORADIO DE BASE T13	D3AKHRL
84.02	AUTORADIO RT3	D3AKQ1T
84.03	AUTORADIO RT3 JBL	D3AKQ1U
84.04	AUTORADIO AFFICHEUR A ET B (DAD)	D3AKQ1V
84.05	AUTORADIO DE BASE (DAD)	D3AKQ1W
84.06	AUTORADIO POLICE	D3AKNKF
84.07	NAVIGATION EMBARQUEE AFFICHEUR C	D3AKNLT
86.00	ALARME 3 ET 5 PORTES	D3AKQ1X
86.01	ALARME BREAK	D3AKQ1Y

RESEAU MULTIPLEXE

90.00	INTERCONNEXIONS RESEAU CAN (DE BASE)	D3AKNLD
90.01	INTERCONNEXIONS RESEAU CAN (ABR/BVM)	D3AKNLE
90.02	INTERCONNEXIONS RESEAU CAN (CDS/BVM)	D3AKNLF
90.03	INTERCONNEXIONS RESEAU CAN (ABR/BVA)	D3AKNLG
90.04	INTERCONNEXIONS RESEAU CAN (CDS/BVA)	D3AKNLH
90.05	INTERCONNEXIONS RESEAU VAN CAR1	D3AKNLJ

90.06	INTERCONNEXIONS RESEAU VAN CONF	D3AKNLK
90.07	INTERCONNEXIONS RESEAU VAN CONF RT3	D3AKNLL

Implantations des masses

T1

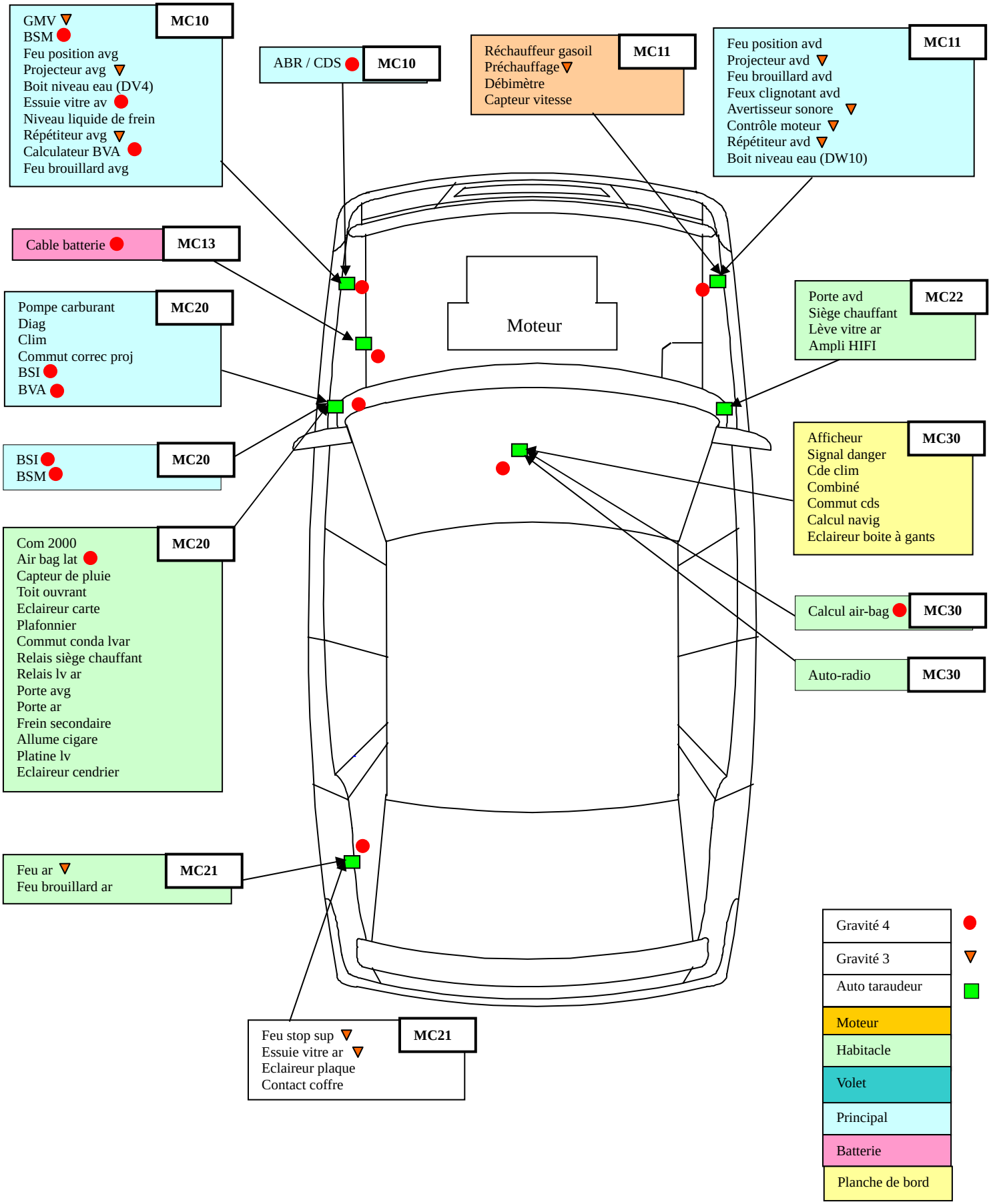
GMV
BSM
Feu position avg
Projecteur avg
Boit niveau eau (DV4)
Essuie vitre av
Niveau liquide de frein
Répétiteur avg
Calculateur BVA
Feu brouillard avg
MC10
ABR / CDS
MC10
Réchauffeur gasoil
Préchauffage
Débimètre
Capteur vitesse
MC11
Feu position avd
Projecteur avd
Feu brouillard avd
Feux clignotant avd
Avertisseur sonore
Contrôle moteur
Répétiteur avd
Boit niveau eau (DW10)
MC11
Cable batterie
MC13
Pompe carburant
Diag
Clim
Commut correc proj
BSI
BVA
MC20
Moteur
Porte avd
Siège chauffant
Lève vitre ar
Ampli HIFI
MC22
BSI
BSM
MC20
Afficheur
Signal danger
Cde clim
Combiné
Commut cds
Calcul navig
Eclaireur boite à gants
MC30
Com 2000
Air bag lat
Capteur de pluie
Toit ouvrant
Eclaireur carte
Plafonnier
Commut conda lvar
Relais siège chauffant
Relais lv ar
Porte avg
Porte ar
Frein secondaire
Allume cigare
Platine lv
Eclaireur cendrier
MC20
Calcul air-bag
MC30
Auto-radio
MC30
Feu ar
Feu brouillard ar
MC21
Feu stop sup
Essuie vitre ar
Eclaireur plaque
Contact coffre
MC21
Gravité 4
Gravité 3
Auto taraudeur
Moteur
Habitacle
Volet
Principal
Batterie
Planche de bord

Véhicule T1 _ BUENOS AIRES

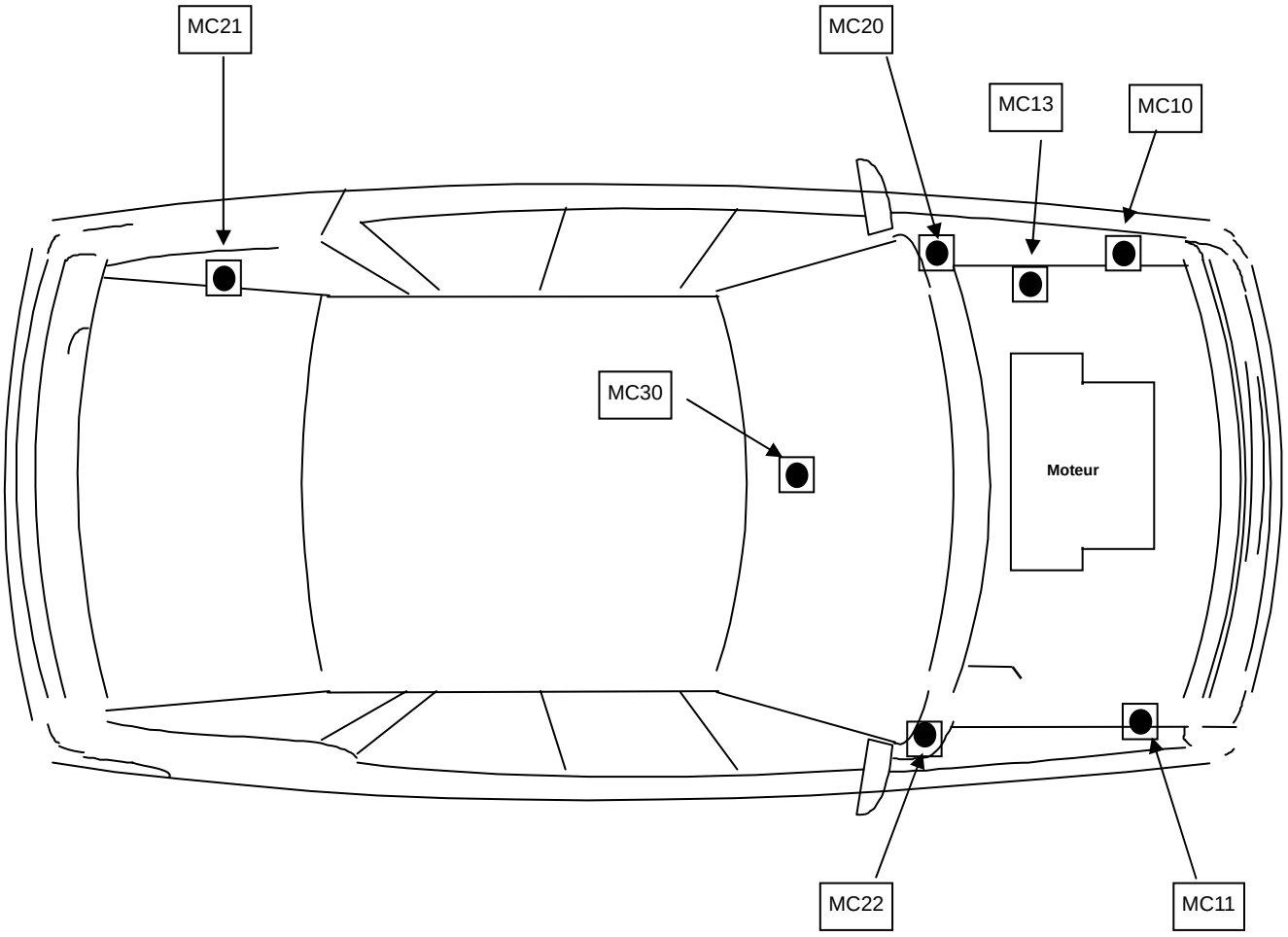

Véhicule T1 _ MULHOUSE

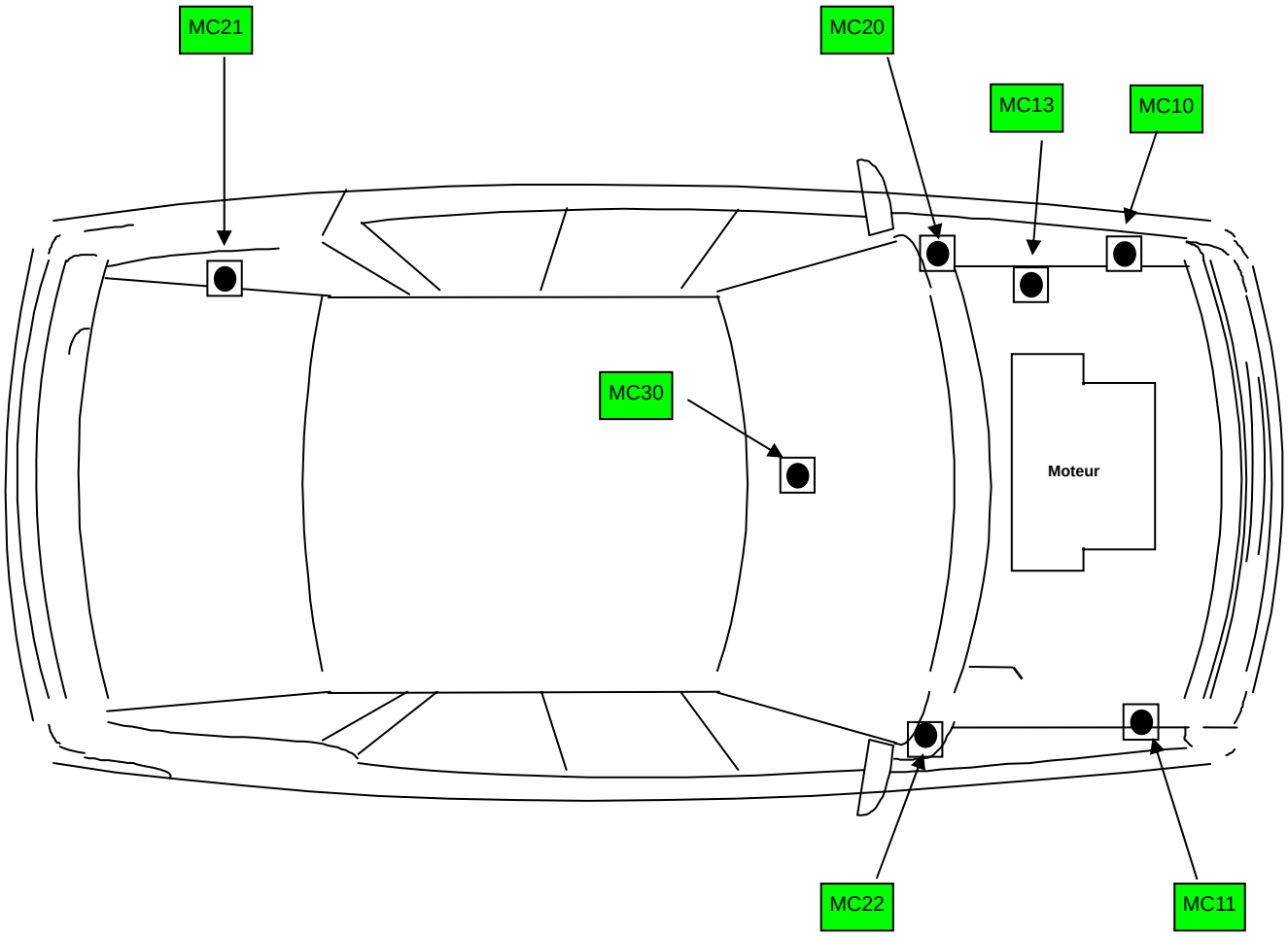

Véhicule T1 _ RYTON

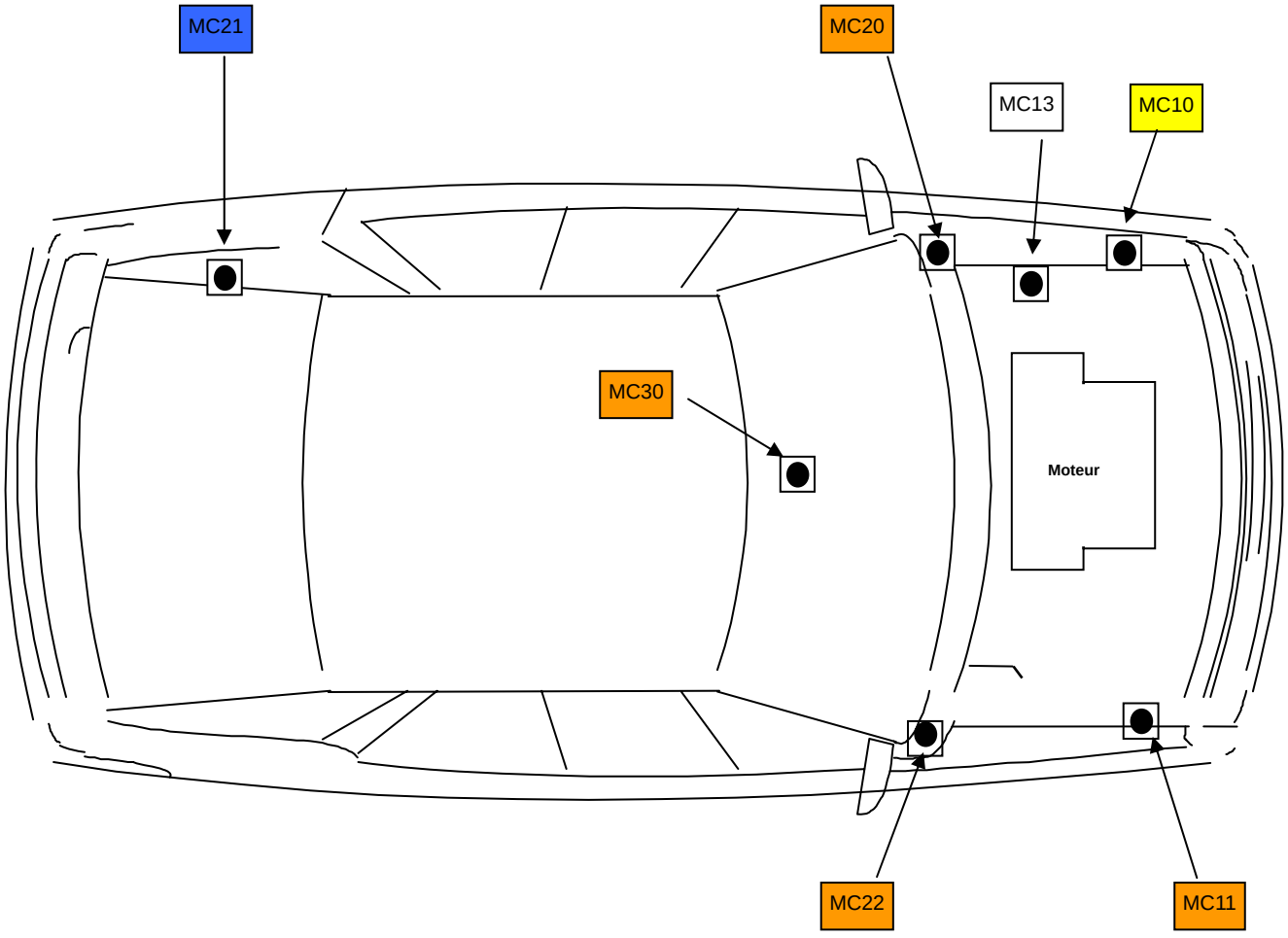

Véhicule T1 _ POISSY

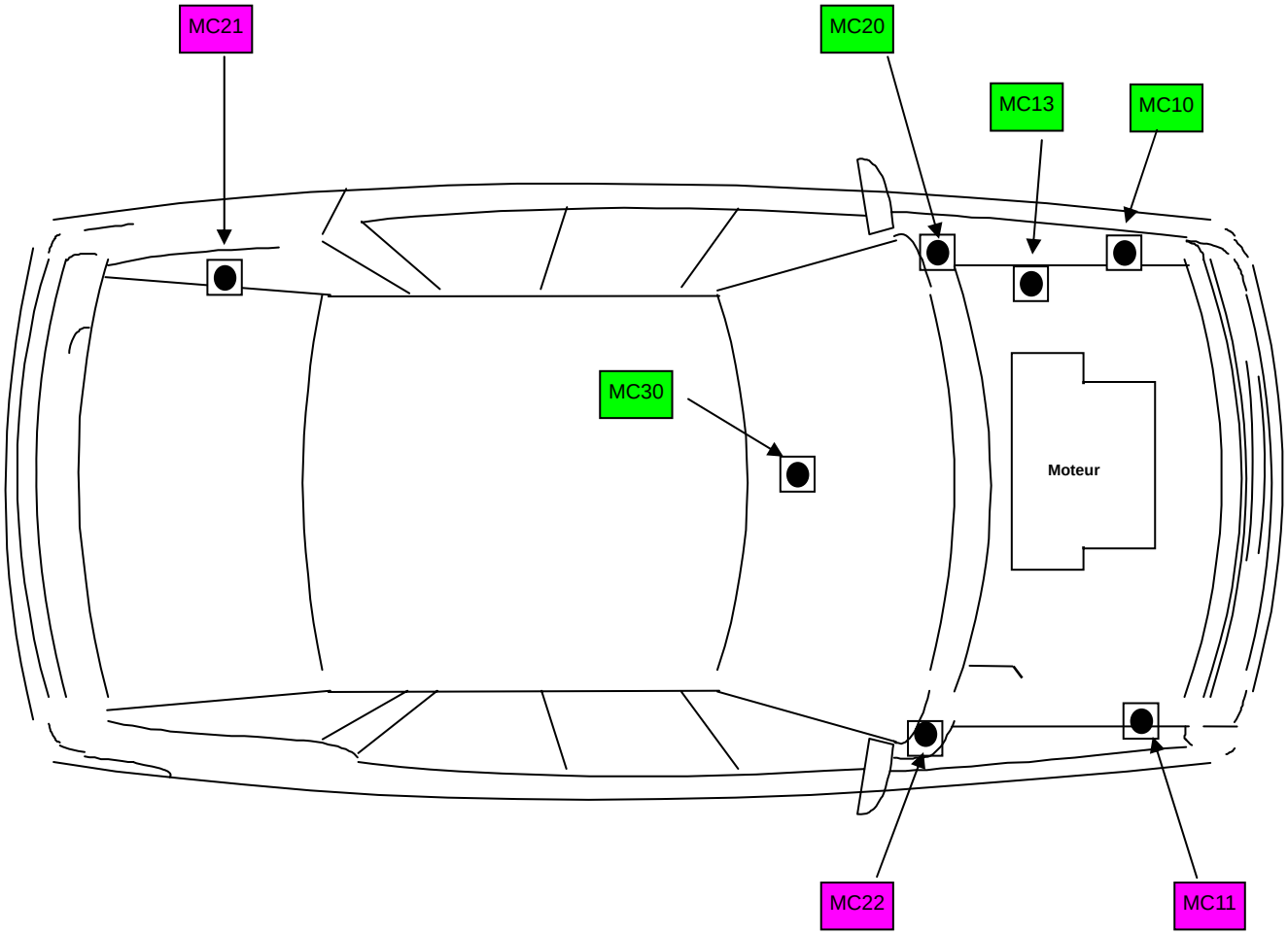

Véhicule T1 _ PORTO REAL

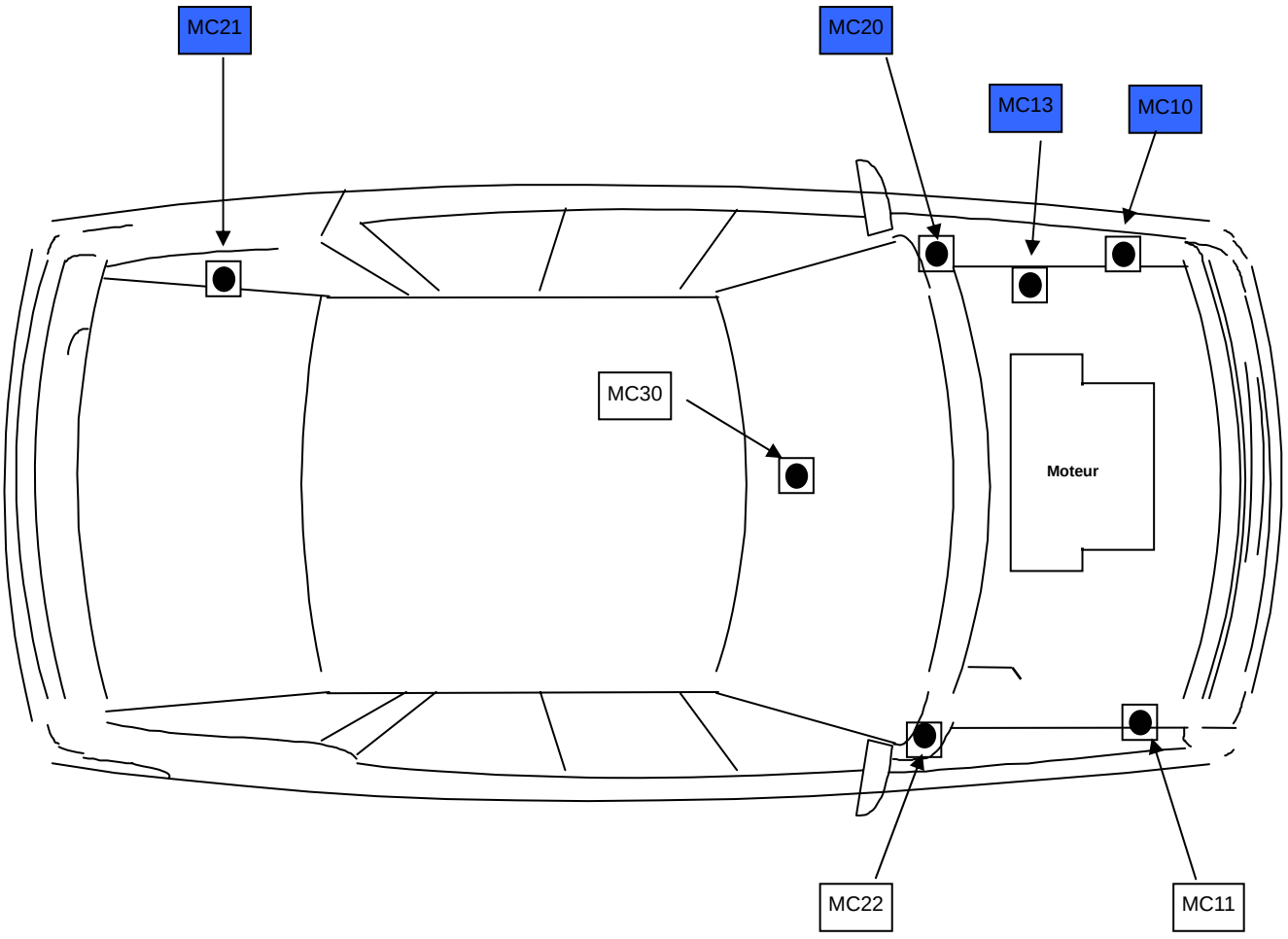

Schémas interne et affectation

BSI

BM34 (BSM)

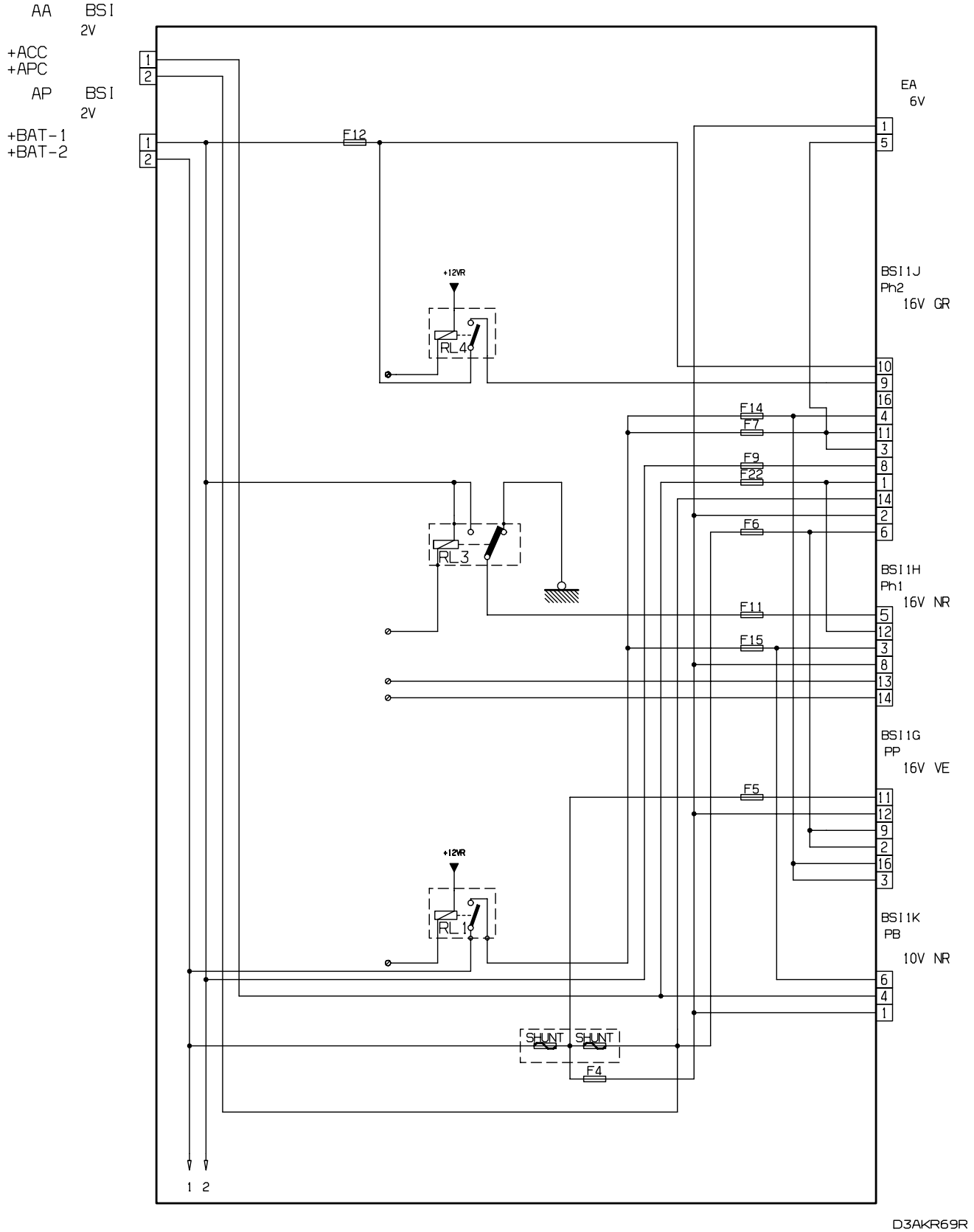
AA BSI
2V
+ACC
+APC
AP BSI
2V
+BAT-1
+BAT-2
F12
+12VR
RL4
RL3
RL1
F14
F7
F9
F22
F6
F11
F15
F5
F4
SHUNT
SHUNT
EA
6V
BSI1J
Ph2
16V GR
BSI1H
Ph1
16V NR
BSI1G
PP
16V VE
BSI1K
PB
10V NR
1 2
D3AKR69R

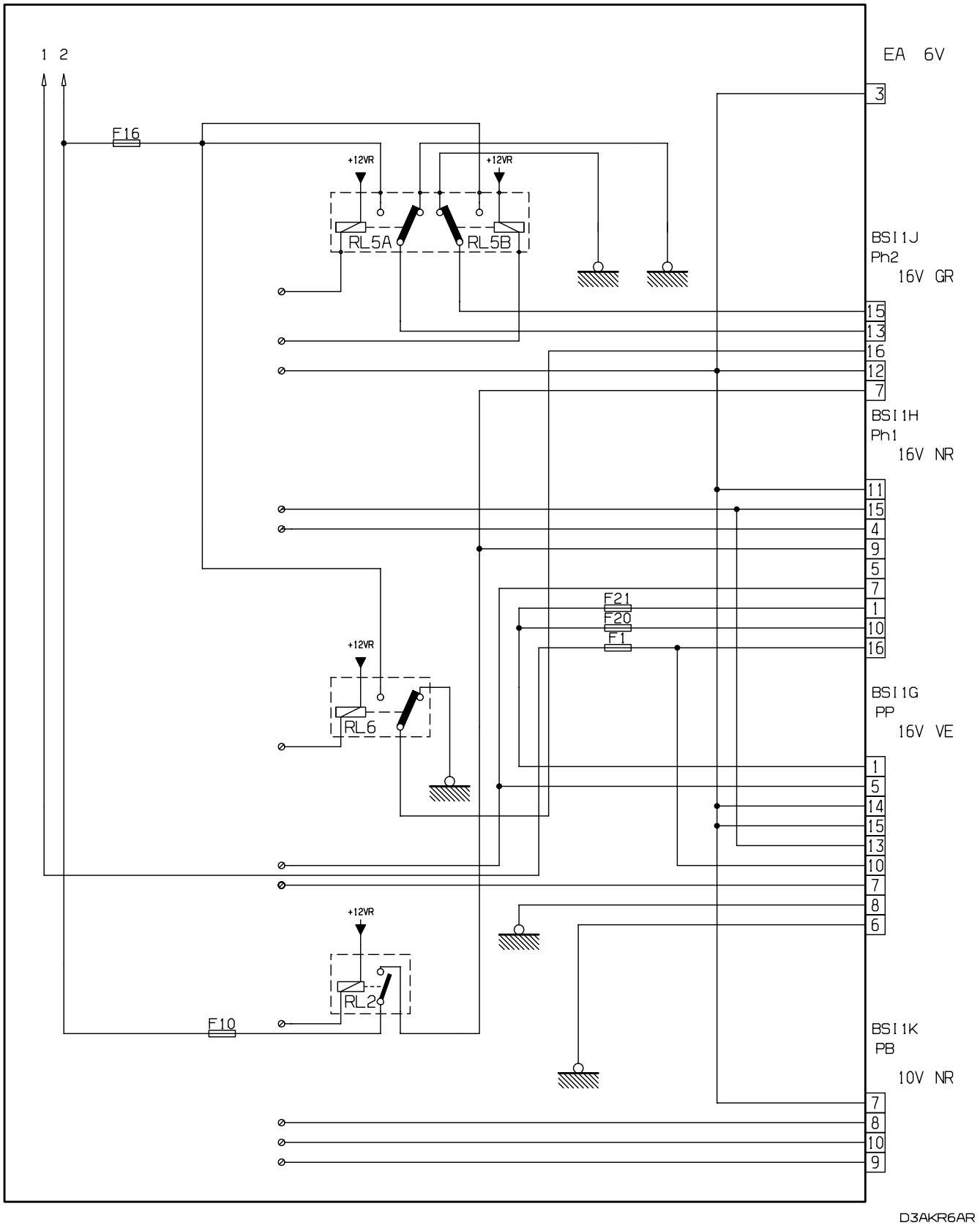
1 2
F16
+12VR
+12VR
RL5A
RL5B
EA 6V
3
BSI1J
Ph2
16V GR
15
13
16
12
7
BSI1H
Ph1
16V NR
11
15
4
9
5
7
1
10
16
F21
F20
F1
+12VR
RL6
BSI1G
PP
16V VE
1
5
14
15
13
10
7
8
6
+12VR
RL2
F10
BSI1K
PB
10V NR
7
8
10
9
D3AKR6AR

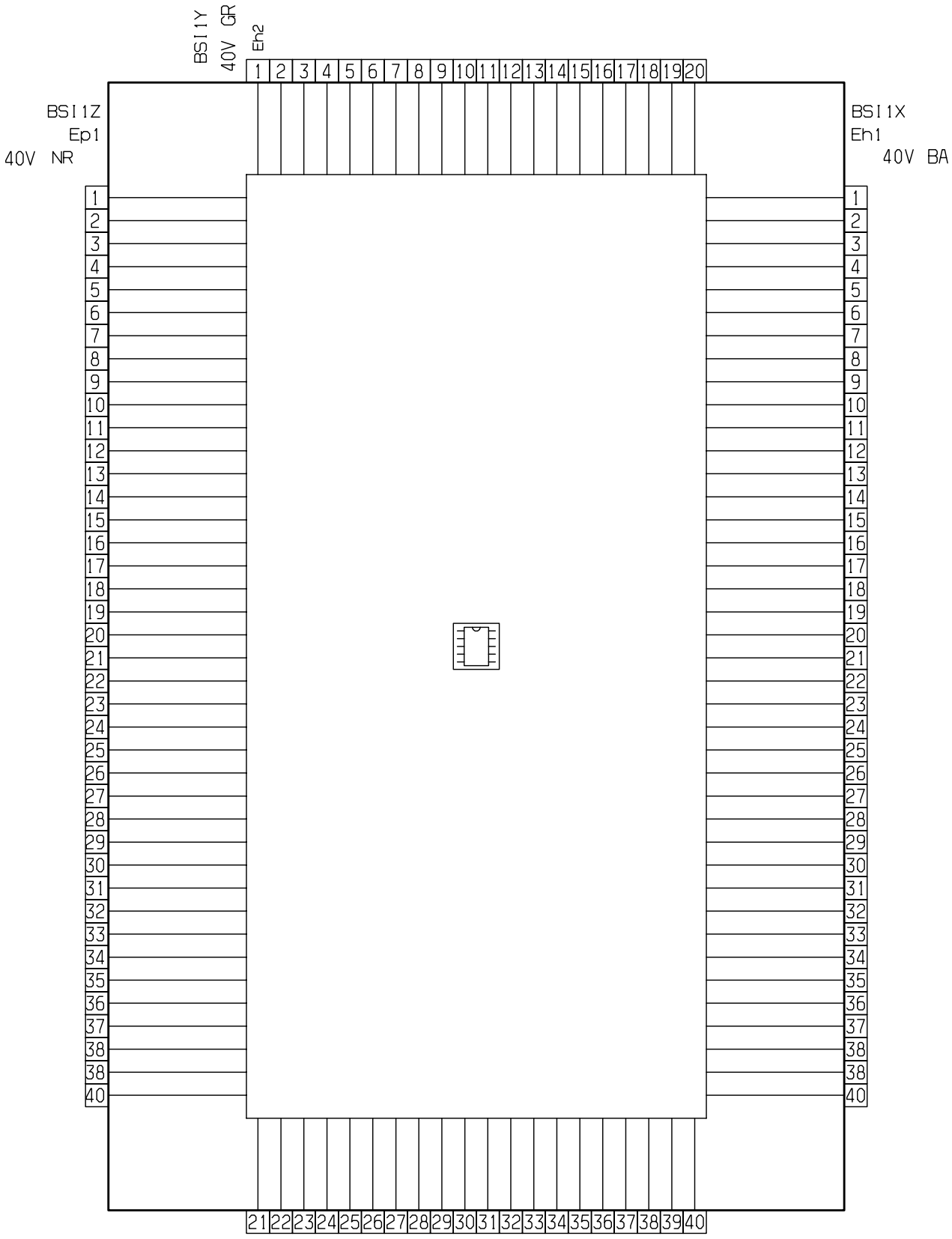
BSI1Y
40V GR
Eh2
BSI1Z
Ep1
40V NR
BSI1X
Eh1
40V BA
D3AKR6BR

FUSIBLES BSI

FUSIBLE	CALIBRE	ALIM.AMONT	ALIM.AVAL	CONN	VOIE	FONCTION
F1	**15**	BAT-1	S + batterie	16V NR	16	siège chauffant / com 2000
				16V VE	10	sirène DD / Diag
F2/F3	**SH**					SHUNT PARK
F4	**20**	BAT-1	S + batterie	16V VE	12	
				10V NR	1	afficheur multifonction
						calculateur navigation
				16V NR	8	écl. Coffre / fsc attelage
				6V	1	
				16V GR	2	autoradio / calc.toit esc. T16
F5	**15**	BAT-1	S + batterie	16V VE	11	BVA
F6	**10**	APC	APC	16V VE	2	niveau eau - BVA
				16V GR	6	autoradio
				16V VE	9	Capteur angle volant CDS
F7	**15**	CAR2	relais RL1	16V GR	11	
				6V	5	auto-école / Alarme APV
F9	**30**	BAT-1	S + batterie LVI AR	16V GR	8	Lève vitre AR / Pompe hydrau. T16
F10	**40**	BAT-2	relais RL2	16V NR	9	Lunette chauffante
				16V GR	7	Ret.chauf.
F11	**15**	BAT-2	relais RL3	16V NR	5	Essuie vitre AR
F12	**30**	BAT-1	relais RL4	16V GR	9	Lève vitre AV (cond+pass)
				16V GR	9	Toit ouvrant
F14	**10**	CAR1	relais RL1	16V VE	3	VAN CAR BSM
				16V VE	16	VAN CAR
				16V GR	4	VAN CAR air bag / com2000 /
						Capteur de pluie
F15	**15**	ECRAN1	relais RL1	10V NR	6	VAN ECRAN combiné
						VAN ECRAN afficheur
						VAN ECRAN calc navigation
						VAN ECRAN refri
				16V NR	3	VAN ECRAN Autoradio
F16	**30**	BAT-1	relais RL5	16V GR	13	commande fermeture issues
				16V GR	15	commande ouverture issues
			relais RL6	16V GR	16	Superconda
F20	**10**	ctc stop	S stop D	16V NR	10	feu stop droit
F21	**15**	ctc stop	S stop G	16V NR	1	feu stop gche +3° feu stop
F22	**30**	ACC	ACCESSOIRE	16V NR	12	plafonnier AV-écl . carte /plaf AR T12
				10V NR	4	boite à gant
				16V GR	1	allume cigare / prise 12V AR T12
coupe-circuit électronique BSI						
Smart				16V VE	7	compresseur refri,
Smart				40V GR	2	
Smart				40V NR	19	clignotant AVD
				40V NR	20	répétiteur AVD
				16V NR	14	clignotant ARG
Smart				40V NR	9	clignotant AVG
				40V NR	10	répétiteur AVG
				16V NR	13	clignotant ARD
Smart				40V GR	4	
Smart				40V BA	12	
Smart				16V NR	4	feu brouillard AR
Smart				16V VE	15	feu de position AVD
				16V NR	11	f position ARD
				10V NR	7	éclairage façade clim.
				16V GR	12	ecl. Plaq cend all.cig.
						push cond. LV AR siège chauf
				16V VE	14	correcteur de projecteur
Smart				16V VE	13	feu de position AVG
				16V NR	15	f position ARG

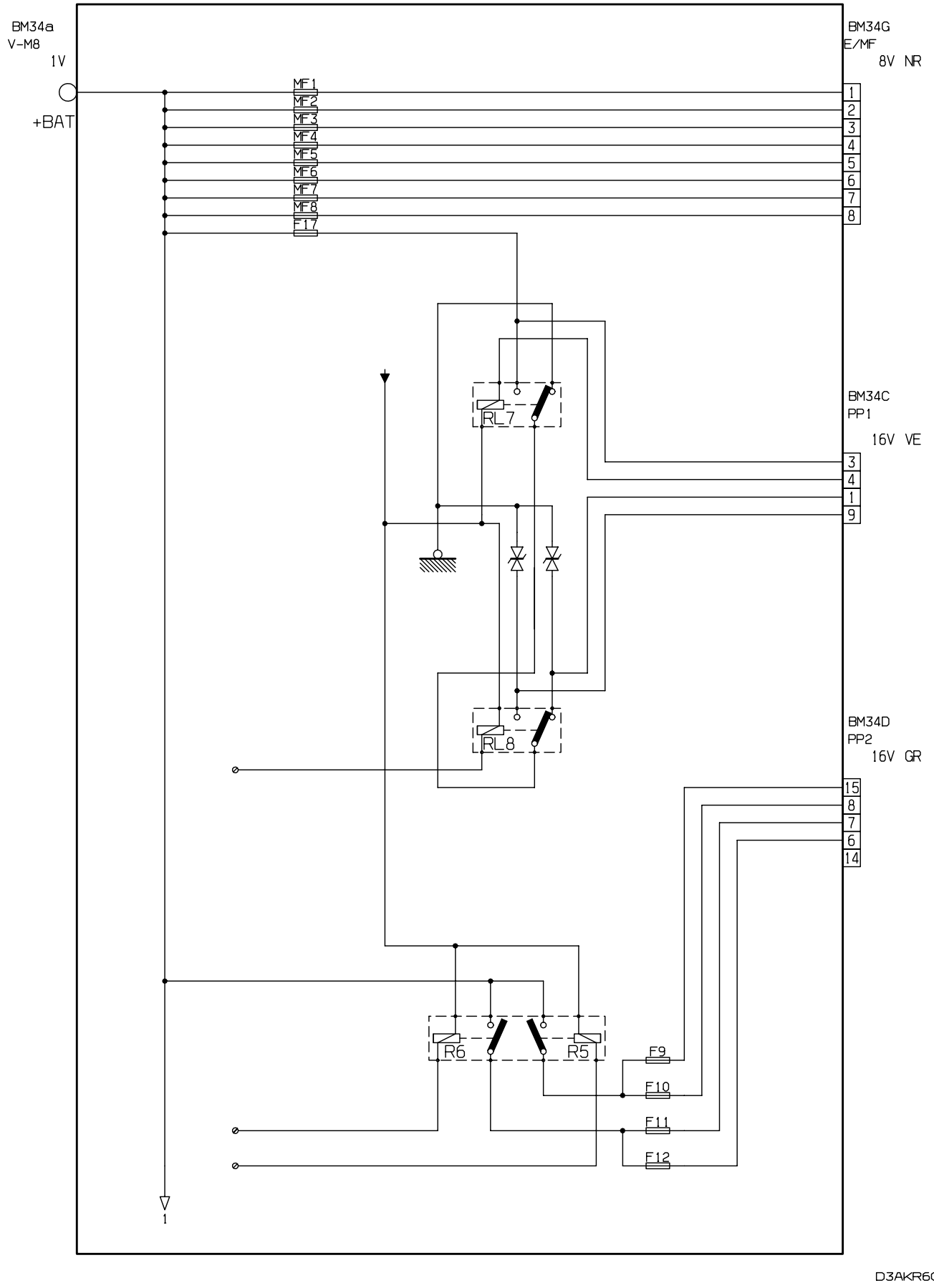
BM34a
V-M8
1V
+BAT
MF1
MF2
MF3
MF4
MF5
MF6
MF7
MF8
F17
BM34G
E/MF
8V NR
1
2
3
4
5
6
7
8
RL7
BM34C
PP1
16V VE
3
4
1
9
RL8
BM34D
PP2
16V GR
15
8
7
6
14
R6
R5
F9
F10
F11
F12
1
D3AKR6CR

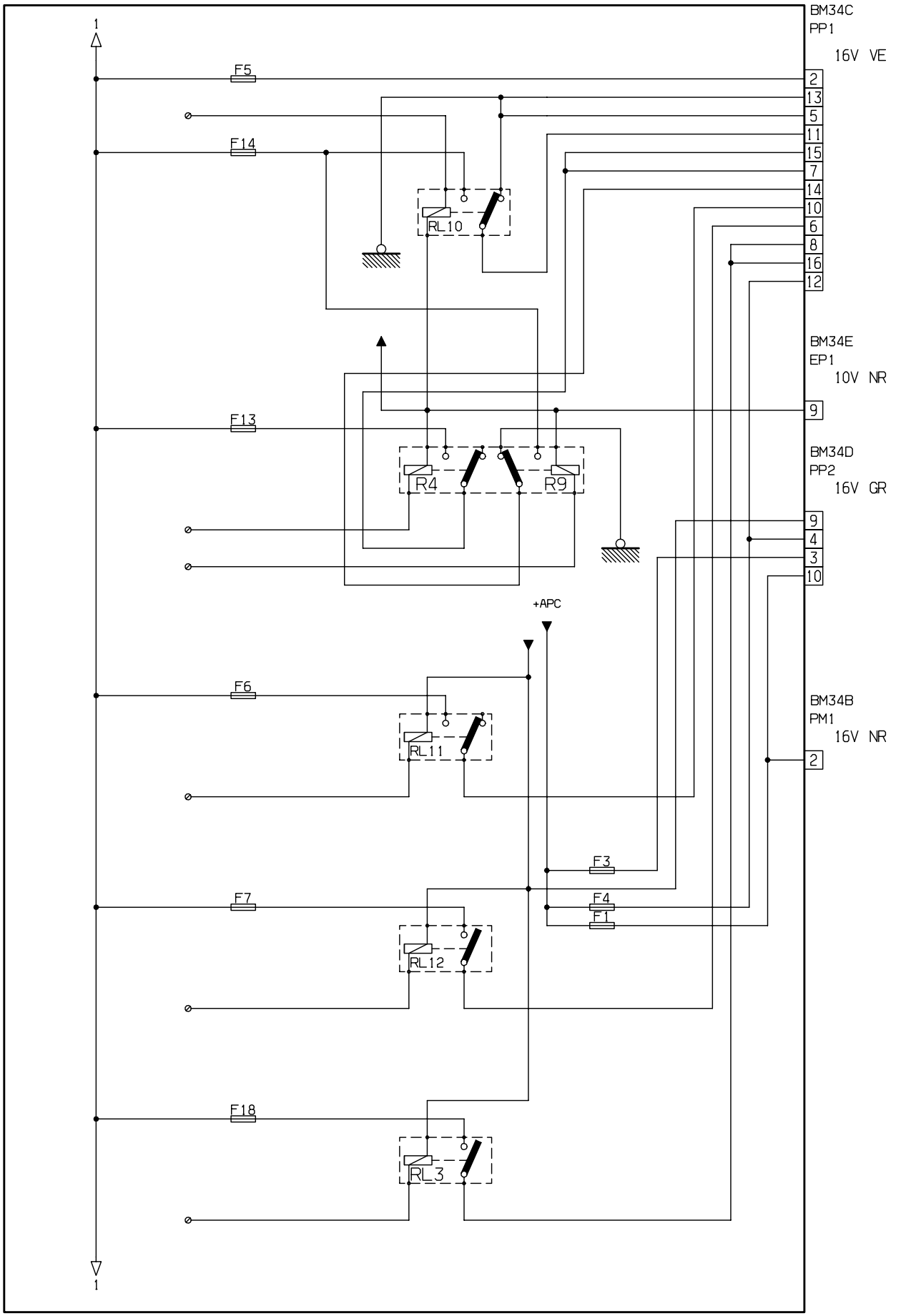
1
F5
F14
RL10
F13
R4
R9
F6
RL11
F7
RL12
F18
RL3
+APC
F3
F4
F1
BM34C
PP1
16V VE
2
13
5
11
15
7
14
10
6
8
16
12
BM34E
EP1
10V NR
9
BM34D
PP2
16V GR
9
4
3
10
BM34B
PM1
16V NR
2
1
D3AKR6DR

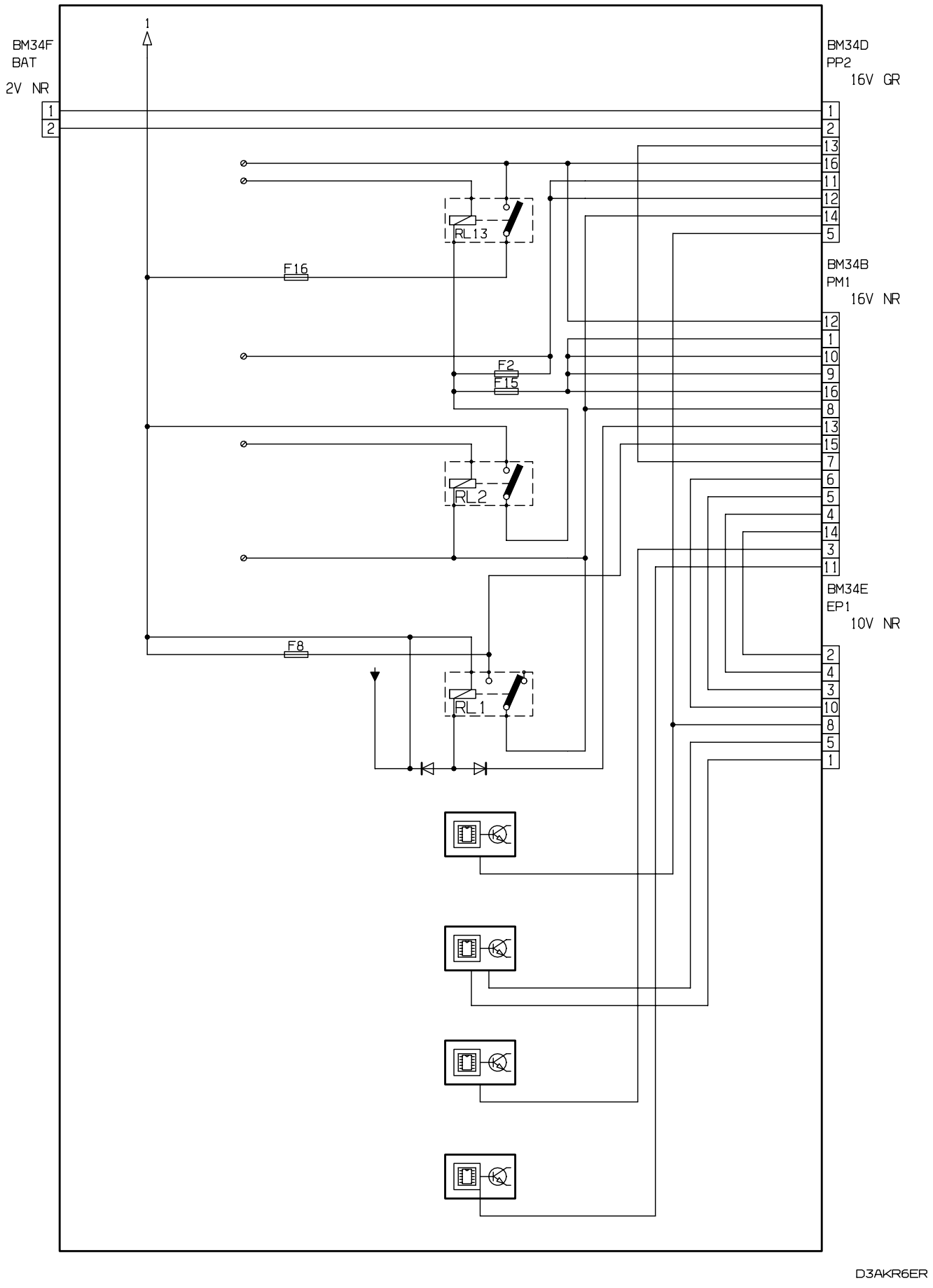
1
BM34F
BAT
2V NR
1
2
BM34D
PP2
16V GR
1
2
13
16
11
12
14
5
RL13
F16
BM34B
PM1
16V NR
12
1
10
9
16
8
13
15
7
6
5
4
14
3
11
F2
F15
RL2
BM34E
EP1
10V NR
2
4
3
10
8
5
1
F8
RL1
D3AKR6ER

Faisceau Principal

16V VE

N° de voies	Fusibles	Calibre	Fonctions	N° de voies	Fusibles	Calibre	Fonctions
1	F17	30A	S_PV_EVAV	9	F17	30A	S_GV_EVAV
2	F5	10A	S_BAT_FAP	10	F16	15A	S_BROUIL_AV
3			Réservé	11	F14	10A	S_LVAR
4			Réservé	12	F4	10A	S_APC_CMM
5			Réservé	13			MASSE_P
6	F7	20A	S_LPROJ	14	F14	10A	S_LVAV
7	F13	15A	S_AVERTISSEUR_2	15	F13	15A	S_AVERTISSEUR1
8	F18	40A	S_PULS_CLIM	16	F18	40A	S_PULS_CLIM1

Faisceau Principal

16V GR

N° de voies	Fusibles	Calibre	Fonctions	N° de voies	Fusibles	Calibre	Fonctions
1			+ DEM	9			+ APC
2			E/S_EXC_ALT_P	10	F1	10A	S_APC_RECUL_P
3	F3	10A	S_APC_CALC_ABR / CDS	11	F2	15A	S_POMPE_CARB
4	F4	10A	S_APC_CALC_BVA	12	F2	15A	S_EV_CANISTER_P
5			MASSE_E1	13			E_COMP_REFRI
6	F12	10A	S_FEU_ROUTE_D	14	F8	20A	S_REL_PWR_LATCH_P
7	F11	10A	S_FEU_ROUTE_G	15	F9	15A	S_FEU_CROISEMENT_G
8	F10	15A	S_FEU_CROISEMENT_D	16	F16	30A	S_POMPE_AIR

Faisceau Principal

10V NR

N° de voies	Fusibles	Calibre	Fonctions	N° de voies	Fusibles	Calibre	Fonctions
1			VAN_CAR1_DATA	6			Libre
2			S_VITESSE_P	7			Réservé
3			MASSE_ANA_HUILE_P	8			MASSE_E2_OPTION
4			S_TEMP_HUILE_P	9			+ VAN_CAR1
5			VAN_CAR1_DATA\B	10			E/S_NIV_HUILE_P

Faisceau Moteur

16V NR

N° de voies	Fusibles	Calibre	Fonctions	N° de voies	Fusibles	Calibre	Fonctions
1	F15	30A	S_SONDE_OXY/POMP INJ DIES	9	F15	30A	S_BOB_ALL/DEBIMETRE AIR
2	F15	10A	S_APC_RECUL/CAPT VIT VEH	10	F15	30A	S_EV / EGR / PAP
3			E_CDE_REL_PUISS_CMM	11			E_PRESS_HUILE
4			E_TEMP_HUILE_M	12			E_EAU_GASOIL
5			MASSE_ANA_HUILE_M	13			E_CDE_REL_PWR_LATCH
6			E/S_NIV_HUILE_M	14			E_VITESSE_M
7			S_COMP_REFRI	15	F8	20A	S_BAT_CALC_IDE
8	F8	20A	ALIM_CALC_INJECTION	16	F15	30A	S_INJ / RECHAUFF.GO

Câble Batterie

2V NR

N° de voies	Fusibles	Calibre	Fonctions	N° de voies	Fusibles	Calibre	Fonctions
1			S_DEM	2			E/S_EXC_ALT_B

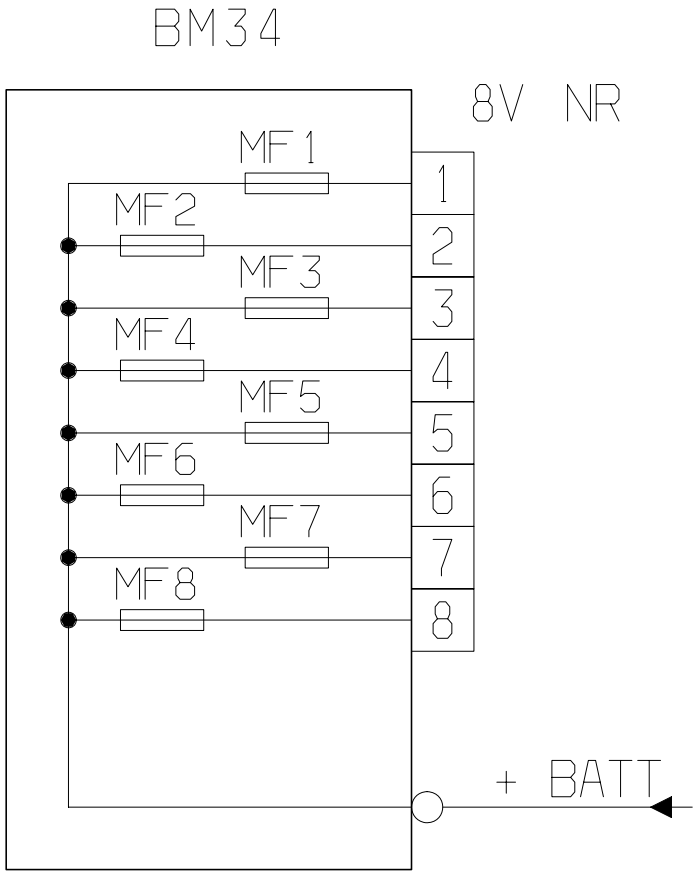

Connecteur 8V NR

Max. Fusible N°	Calibre du Fusible		Fonction
	A	**B**	
MF 1	40A	40A	GMV non ref / GMV ref
MF 2	60A	30A	ABR / CDS
MF 3	20A	50A	ABR / CDS
MF 4	60A	60A	Alimentation BSI BAT 1
MF 5	70A	70A	Alimentation BSI BAT 2
MF 6	50A	50A	Police UK J36
MF 7	50A	50A	Antivol
MF 8		30A	Police J32 /Police UK J36

Schémas

Principe / Câblage

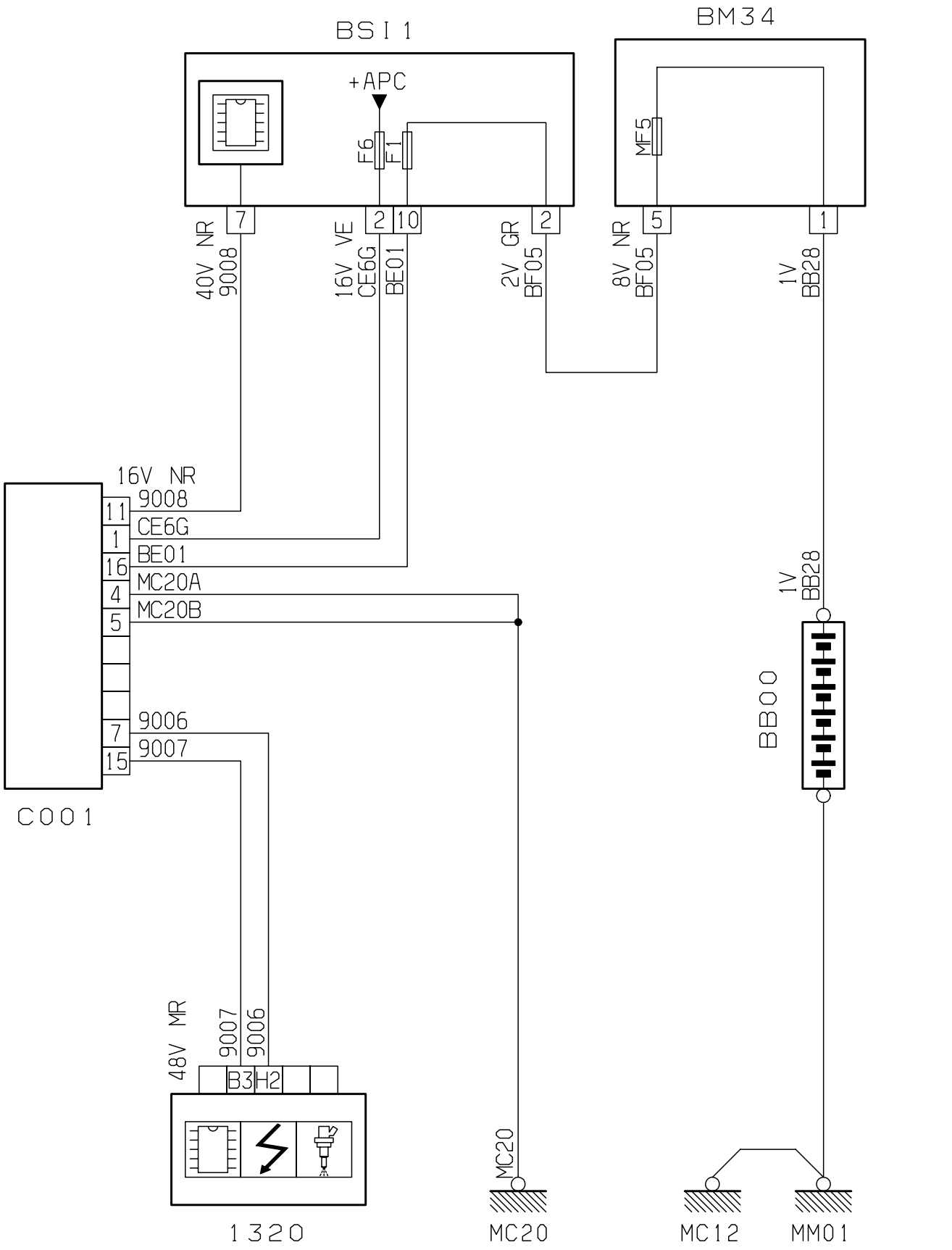
BSI1
+APC
F6
F1
BM34
MF5
7
2
10
2
5
1
40V NR 9008
16V VE CE6G
BE01
2V GR BF05
8V NR BF05
1V BB28
16V NR
11 9008
1 CE6G
16 BE01
4 MC20A
5 MC20B
7 9006
15 9007
C001
1V BB28
BB00
48V MR
9007
9006
B3
H2
1320
MC20
MC20
MC12
MM01

D3AKNL5R

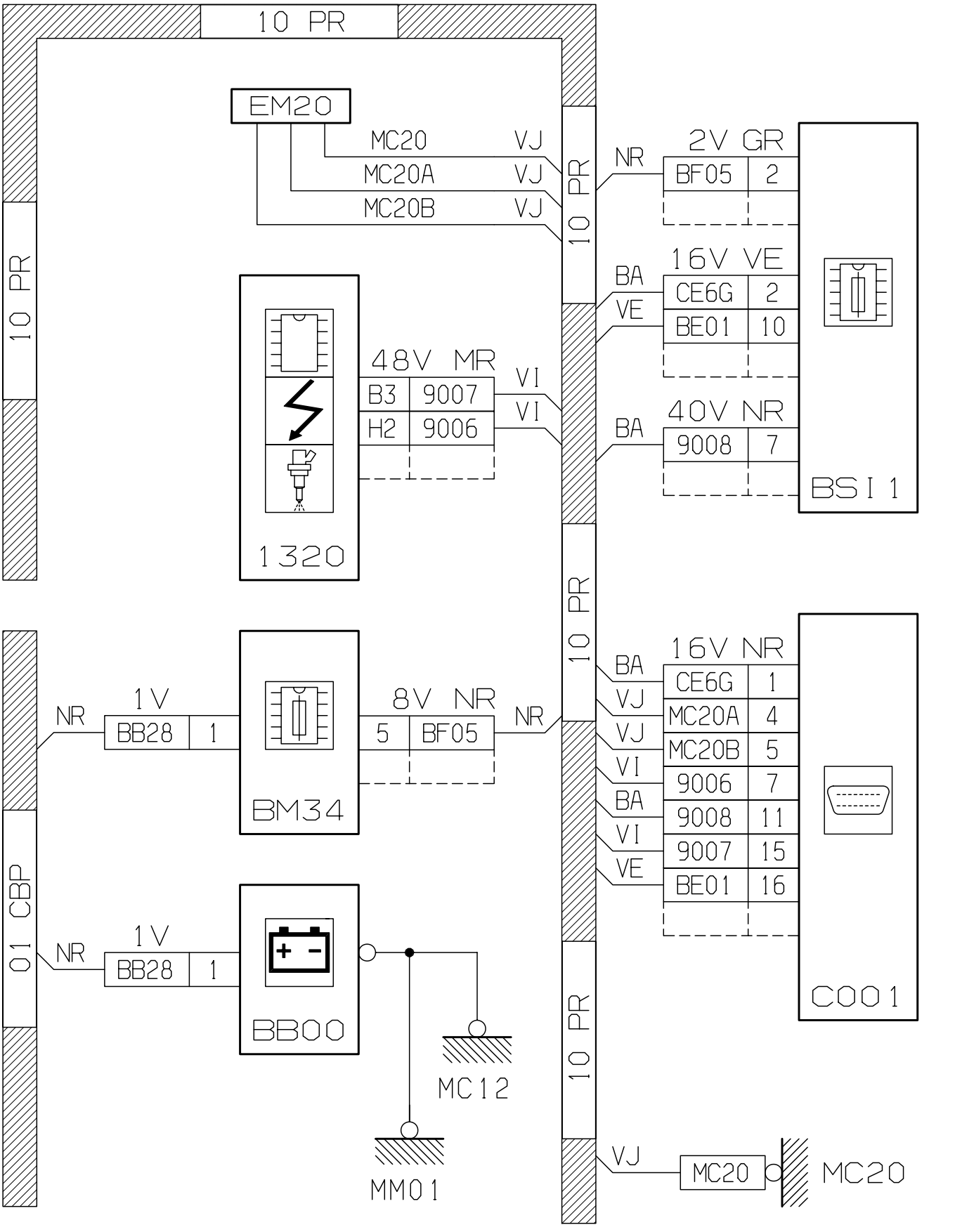
10 PR
EM20
MC20 VJ
MC20A VJ
MC20B VJ
10 PR
NR
2V GR
BF05 2
16V VE
BA
VE
CE6G 2
BE01 10
40V NR
BA
9008 7
BSI 1
10 PR
48V MR
B3 9007 VI
H2 9006 VI
1320
10 PR
16V NR
BA CE6G 1
VJ MC20A 4
VJ MC20B 5
VI 9006 7
BA 9008 11
VI 9007 15
VE BE01 16
C001
01 CBP
NR
1V
BB28 1
8V NR
5 BF05
NR
BM34
NR
1V
BB28 1
BB00
MC12
MM01
10 PR
VJ
MC20
MC20
D3AKNL5G

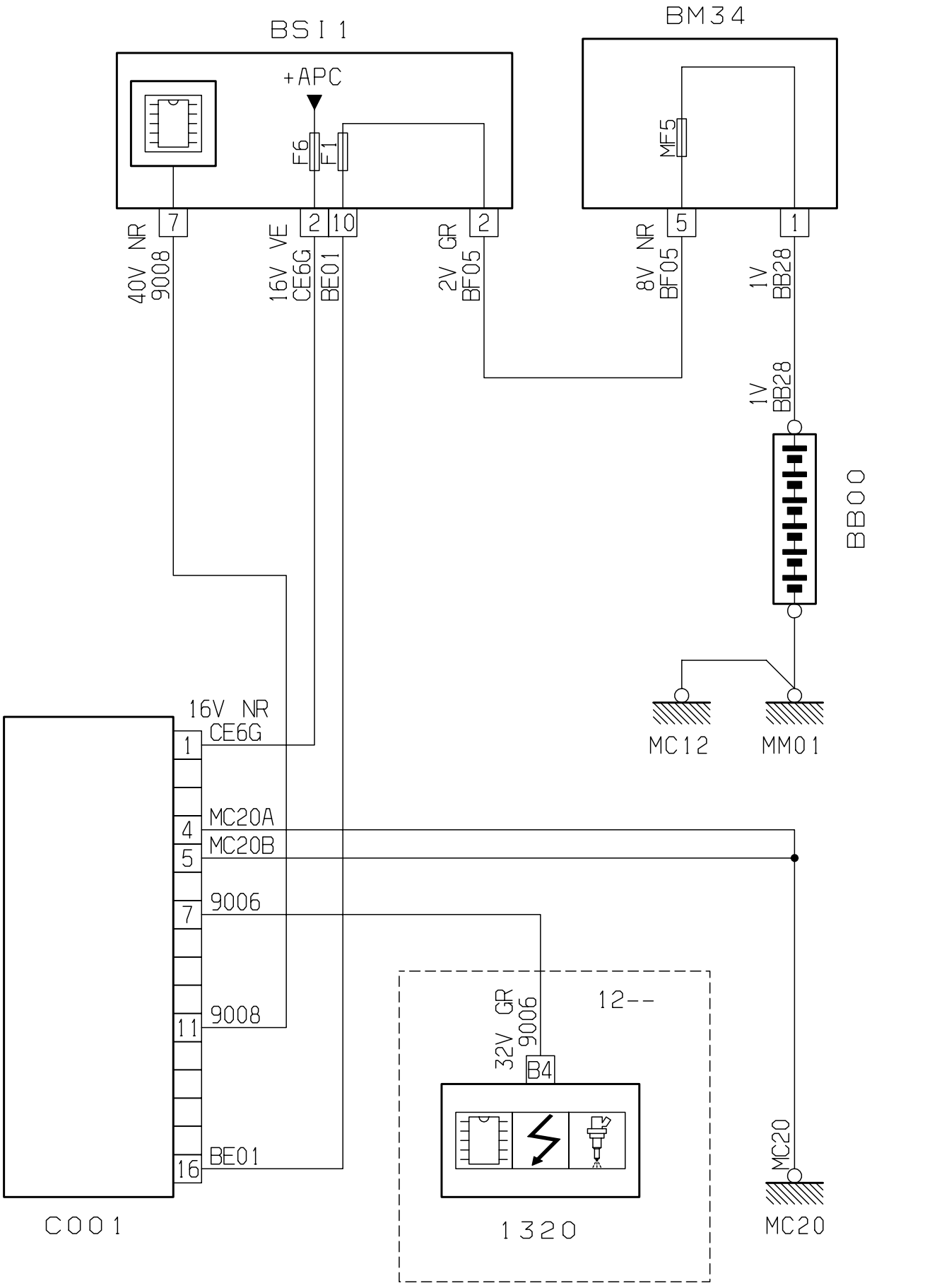
BSI1
+APC
F6
F1
7
2
10
2
40V NR
9008
16V VE
CE6G
BE01
2V GR
BF05
BM34
MF5
5
1
8V NR
BF05
1V
BB28
1V
BB28
BB00
MC12
MM01
16V NR
CE6G
1
MC20A
4
MC20B
5
9006
7
9008
11
BE01
16
C001
12--
32V GR
9006
B4
1320
MC20
MC20

D3AKNL4R

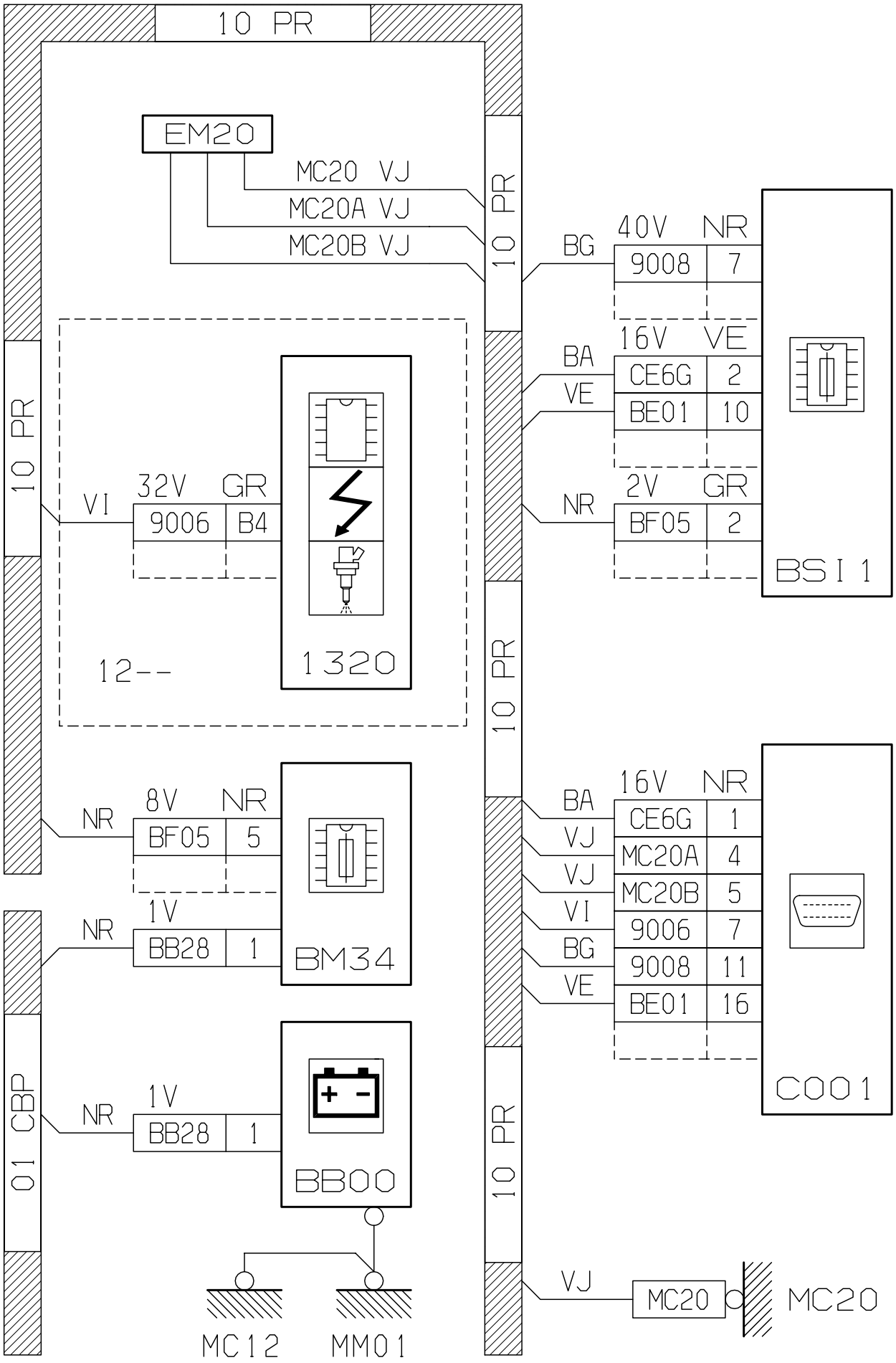
10 PR
EM20
MC20 VJ
MC20A VJ
MC20B VJ
10 PR
BG
40V NR
9008 7
BA
VE
16V VE
CE6G 2
BE01 10
BSI 1
10 PR
VI
32V GR
9006 B4
NR
2V GR
BF05 2
12--
1320
10 PR
NR
8V NR
BF05 5
BM34
NR
1V
BB28 1
BA
VJ
VJ
VI
BG
VE
16V NR
CE6G 1
MC20A 4
MC20B 5
9006 7
9008 11
BE01 16
C001
01 CBP
NR
1V
BB28 1
BB00
10 PR
VJ
MC20
MC20
MC12
MM01

D3AKNL4G

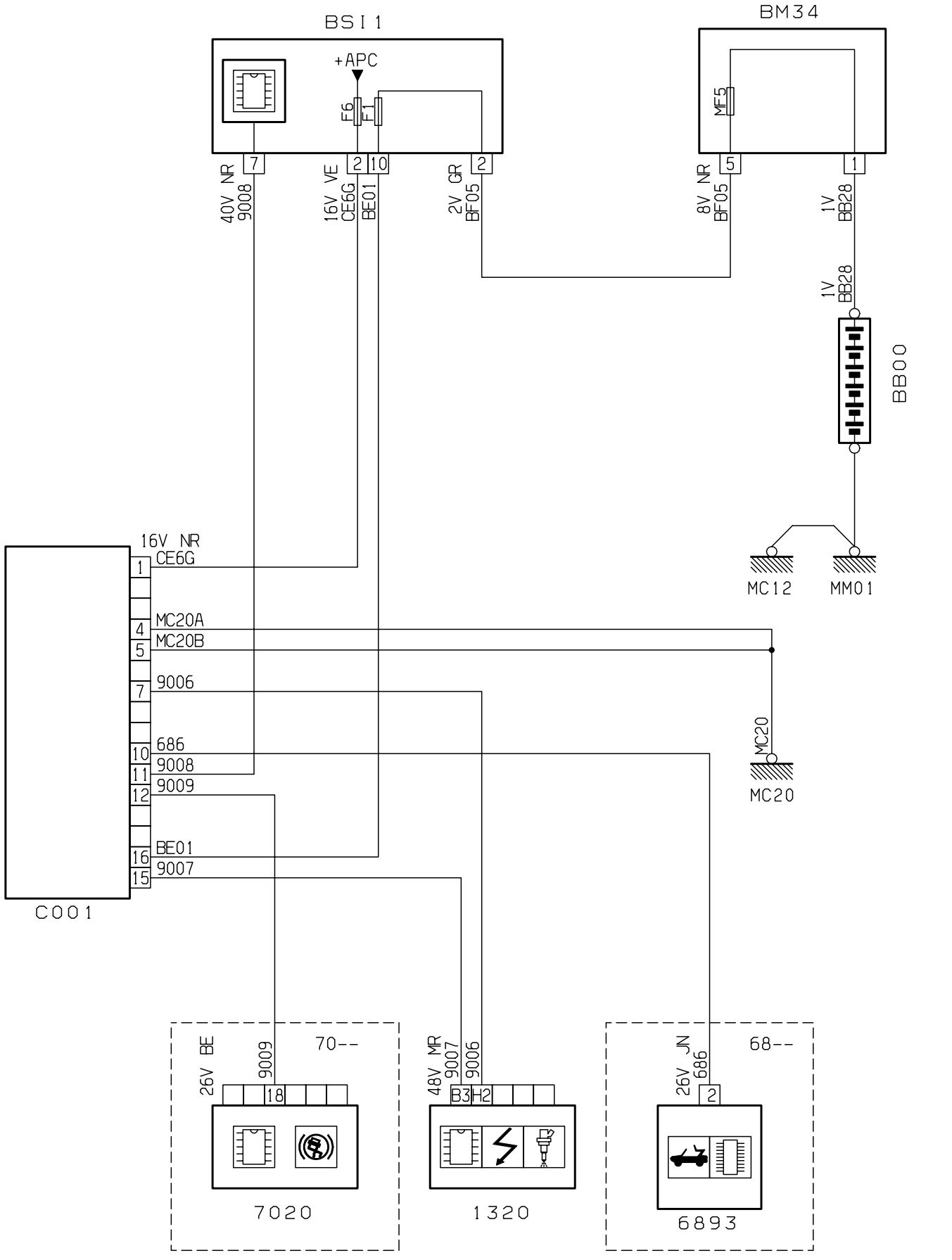
BSI 1
+APC
F6
F1
BM34
MF5
40V NR 9008
16V VE CE6G
BE01
2V GR BF05
8V NR BF05
1V BB28
1V BB28
BB00
MC12
MM01
16V NR CE6G
MC20A
MC20B
9006
686
9008
9009
BE01
9007
MC20
MC20
C001
26V BE
9009
70--
18
7020
48V MR
9007
9006
B3
H2
1320
26V JN
686
68--
2
6893
D3AKNL6R

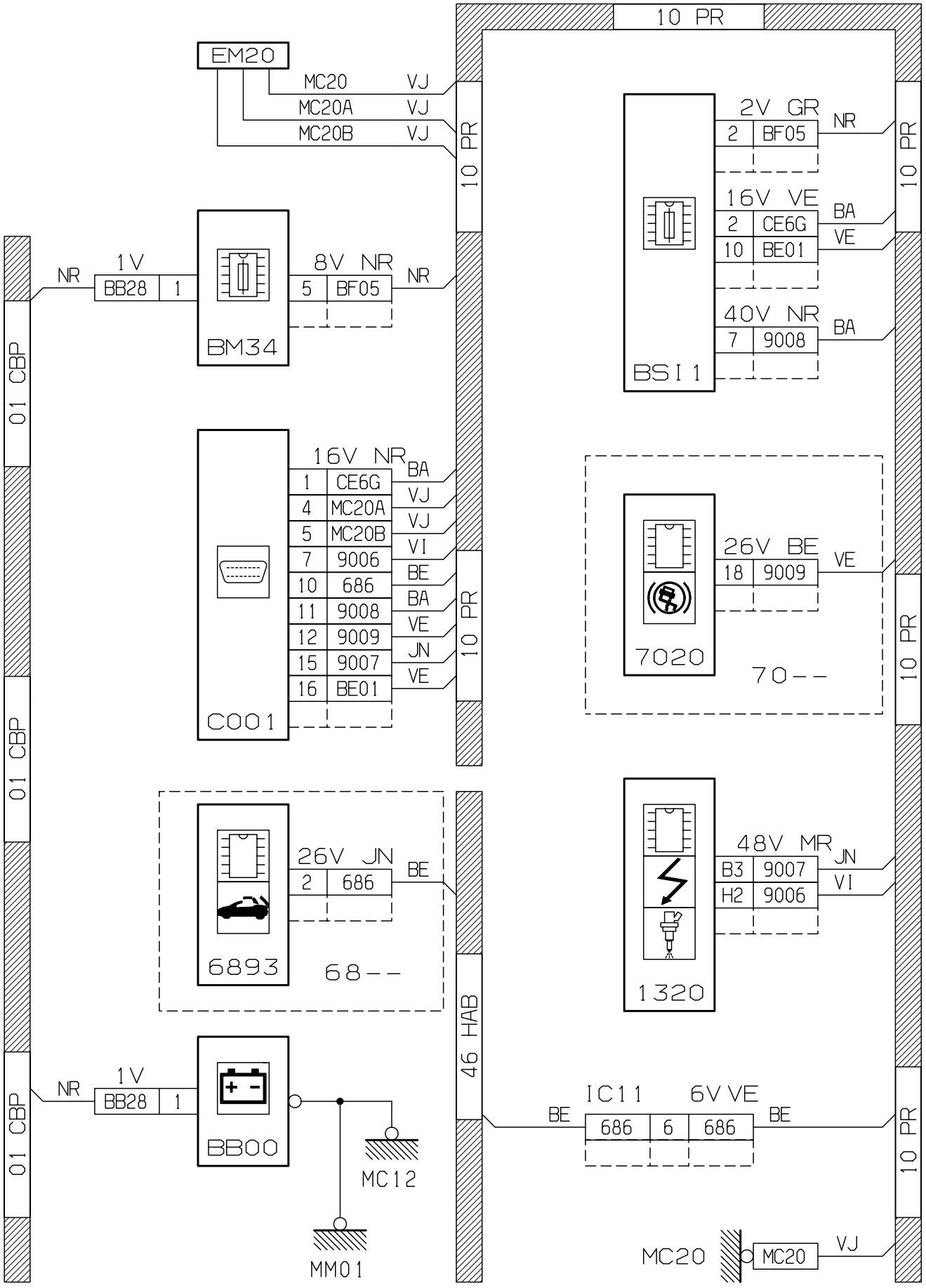
10 PR
EM20
MC20 VJ
MC20A VJ
MC20B VJ
2V GR
2 BF05 NR
16V VE
2 CE6G BA
10 BE01 VE
40V NR
7 9008 BA
BSI1
NR 1V
BB28 1
8V NR
5 BF05 NR
BM34
01 CBP
16V NR
1 CE6G BA
4 MC20A VJ
5 MC20B VJ
7 9006 VI
10 686 BE
11 9008 BA
12 9009 VE
15 9007 JN
16 BE01 VE
C001
26V BE
18 9009 VE
7020
70--
26V JN
2 686 BE
6893
68--
48V MR
B3 9007 JN
H2 9006 VI
1320
46 HAB
NR 1V
BB28 1
BB00
IC11 6V VE
BE 686 6 686 BE
MC12
MM01
MC20 MC20 VJ
D3AKNL6G

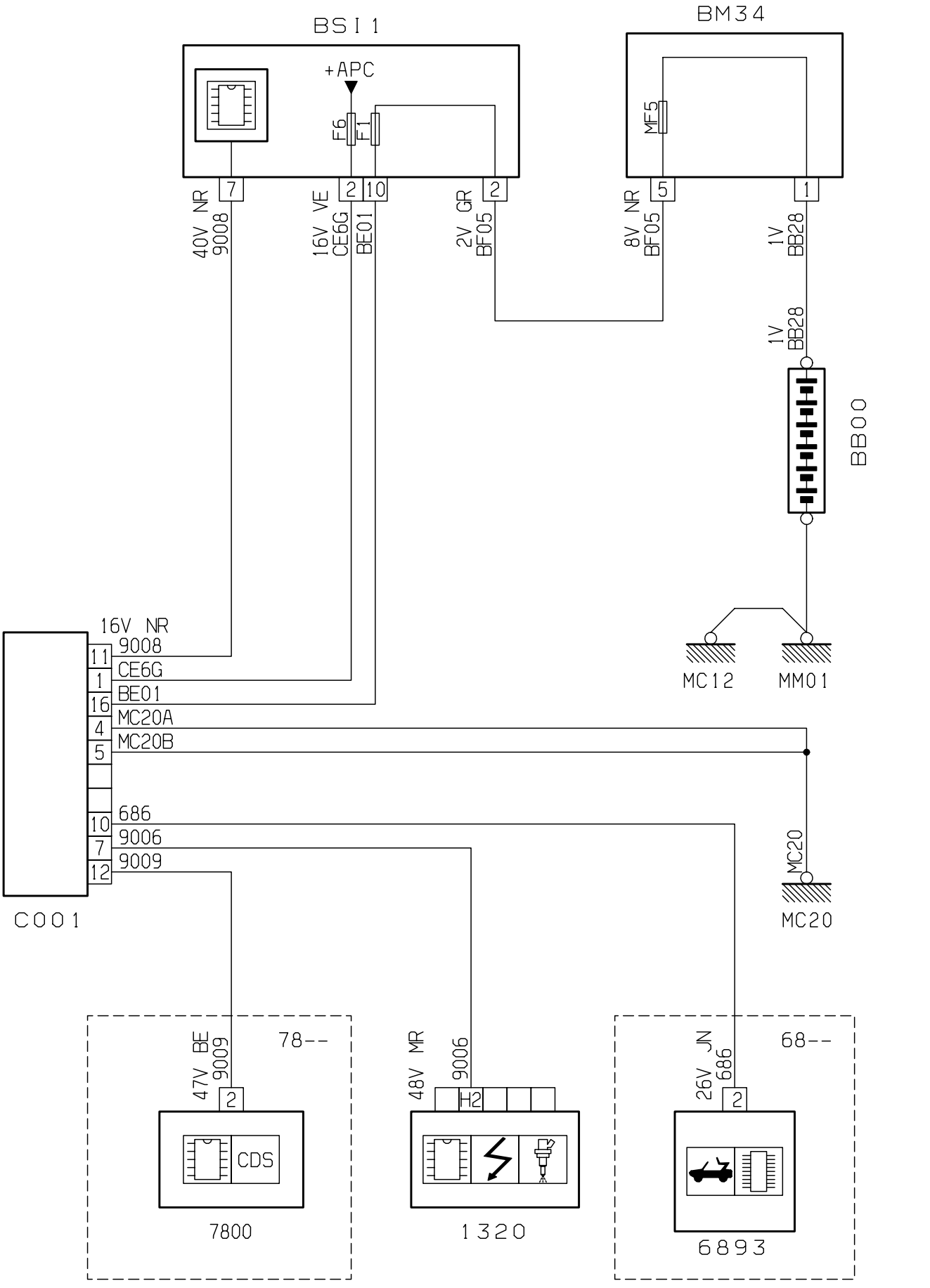
BSI1
+APC
F6
F1
7
2
10
2
40V NR 9008
16V VE CE6G
BE01
2V GR BF05
BM34
MF5
5
1
8V NR BF05
1V BB28
1V BB28
BB00
MC12
MM01
16V NR
11 9008
1 CE6G
16 BE01
4 MC20A
5 MC20B
10 686
7 9006
12 9009
C001
MC20
47V BE 9009
78--
2
CDS
7800
48V MR 9006
H2
1320
26V JN 686
68--
2
6893

D3AKNL8R

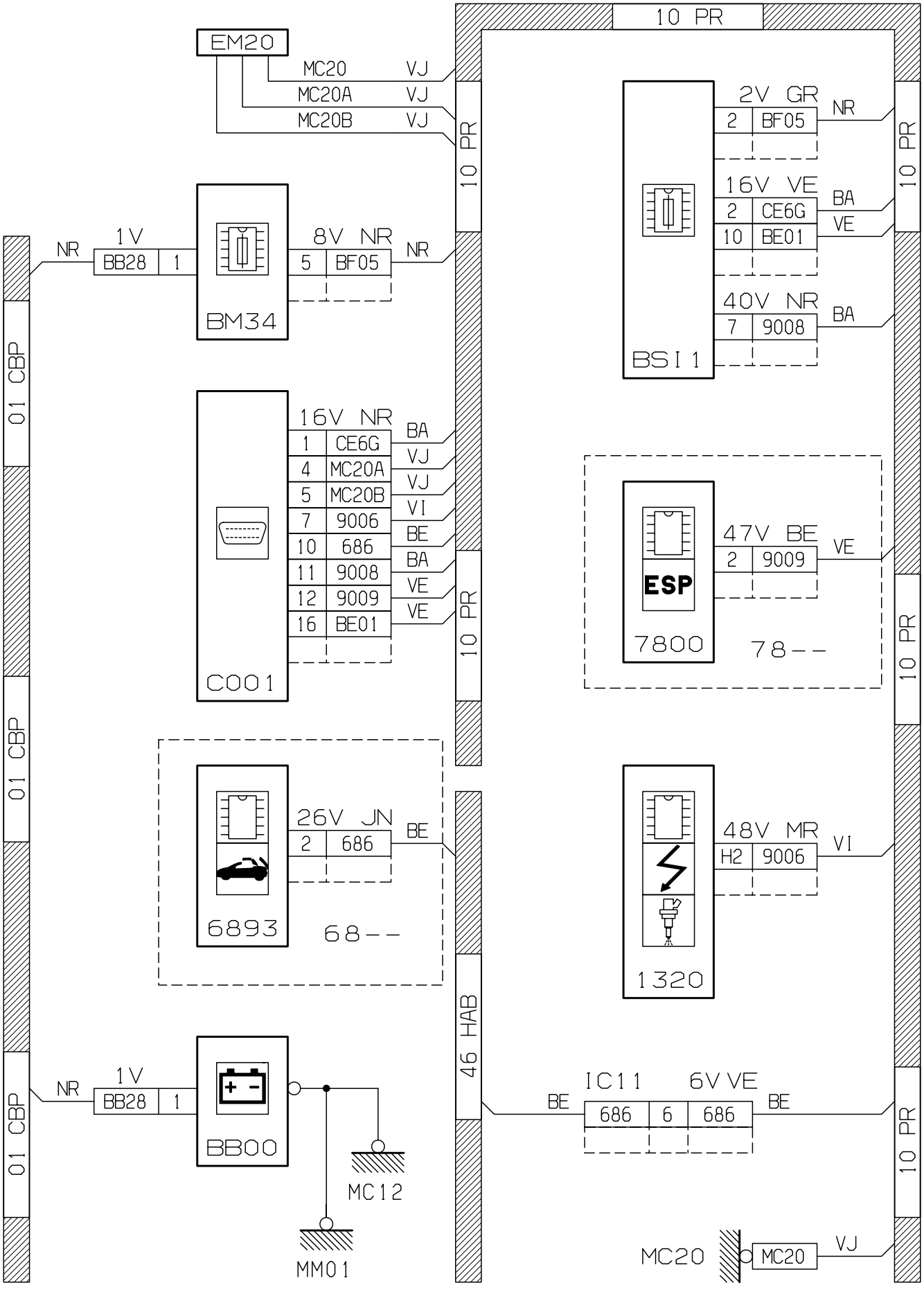
10 PR
EM20
MC20 VJ
MC20A VJ
MC20B VJ
2V GR
2 BF05 NR
16V VE
2 CE6G BA
10 BE01 VE
40V NR
7 9008 BA
BSI1
NR
1V
BB28 1
8V NR
5 BF05 NR
BM34
01 CBP
16V NR
1 CE6G BA
4 MC20A VJ
5 MC20B VJ
7 9006 VI
10 686 BE
11 9008 BA
12 9009 VE
16 BE01 VE
C001
47V BE
2 9009 VE
ESP
7800
78--
26V JN
2 686 BE
6893
68--
48V MR
H2 9006 VI
1320
46 HAB
IC11 6V VE
BE 686 6 686 BE
BB00
MC12
MM01
MC20
MC20 VJ
D3AKNL8G

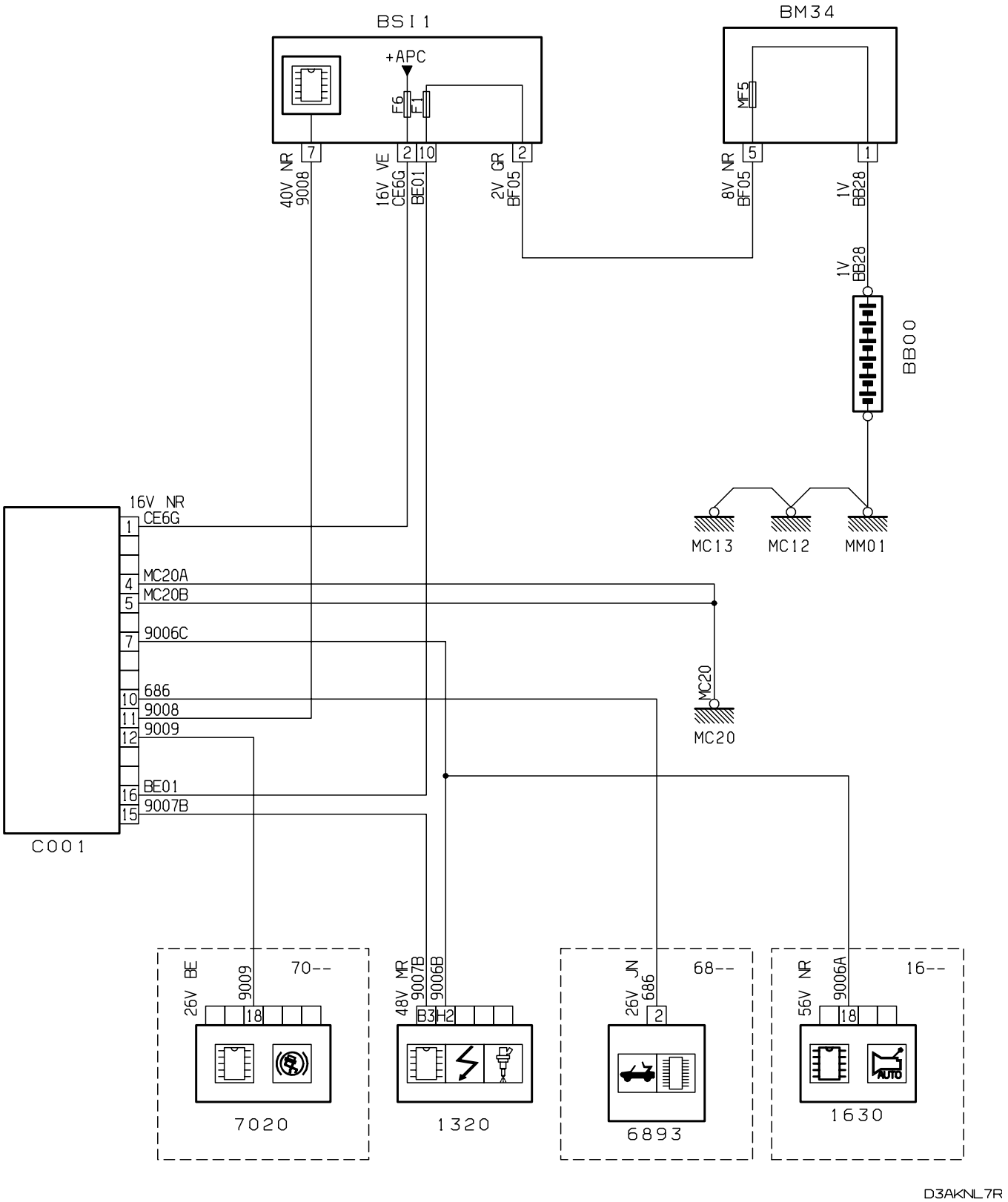
BSI 1
+APC
F6
F1
BM34
MF5
40V NR 9008
16V VE CE6G
BE01
2V GR BF05
8V NR BF05
1V BB28
1V BB28
BB00
MC13
MC12
MM01
C001
16V NR
CE6G
MC20A
MC20B
9006C
686
9008
9009
BE01
9007B
MC20
MC20
26V BE 9009
70--
7020
48V MR 9007B 9006B
B3 H2
1320
26V JN 686
68--
6893
56V NR 9006A
16--
AUTO
1630
D3AKNL7R

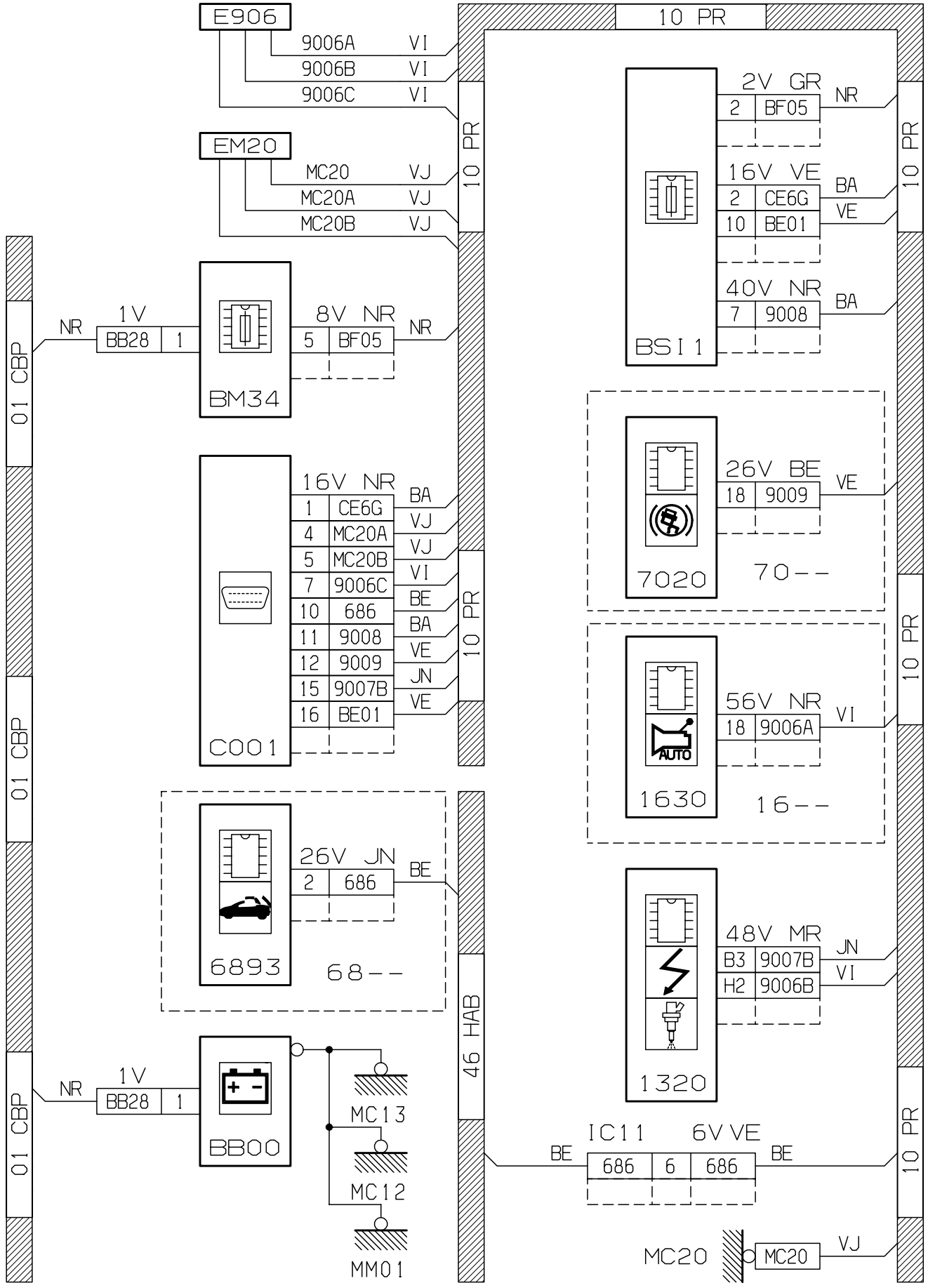
E906
9006A VI
9006B VI
9006C VI
EM20
MC20 VJ
MC20A VJ
MC20B VJ
10 PR
01 CBP
NR
1V
BB28 1
BM34
8V NR
5 BF05
NR
C001
16V NR
1 CE6G BA
4 MC20A VJ
5 MC20B VJ
7 9006C VI
10 686 BE
11 9008 BA
12 9009 VE
15 9007B JN
16 BE01 VE
6893
26V JN
2 686 BE
68--
BB00
MC13
MC12
MM01
46 HAB
BSI1
2V GR
2 BF05 NR
16V VE
2 CE6G BA
10 BE01 VE
40V NR
7 9008 BA
7020
26V BE
18 9009 VE
70--
1630
56V NR
18 9006A VI
16--
1320
48V MR
B3 9007B JN
H2 9006B VI
IC11 6V VE
BE 686 6 686 BE
MC20
MC20 VJ
D3AKNL7G

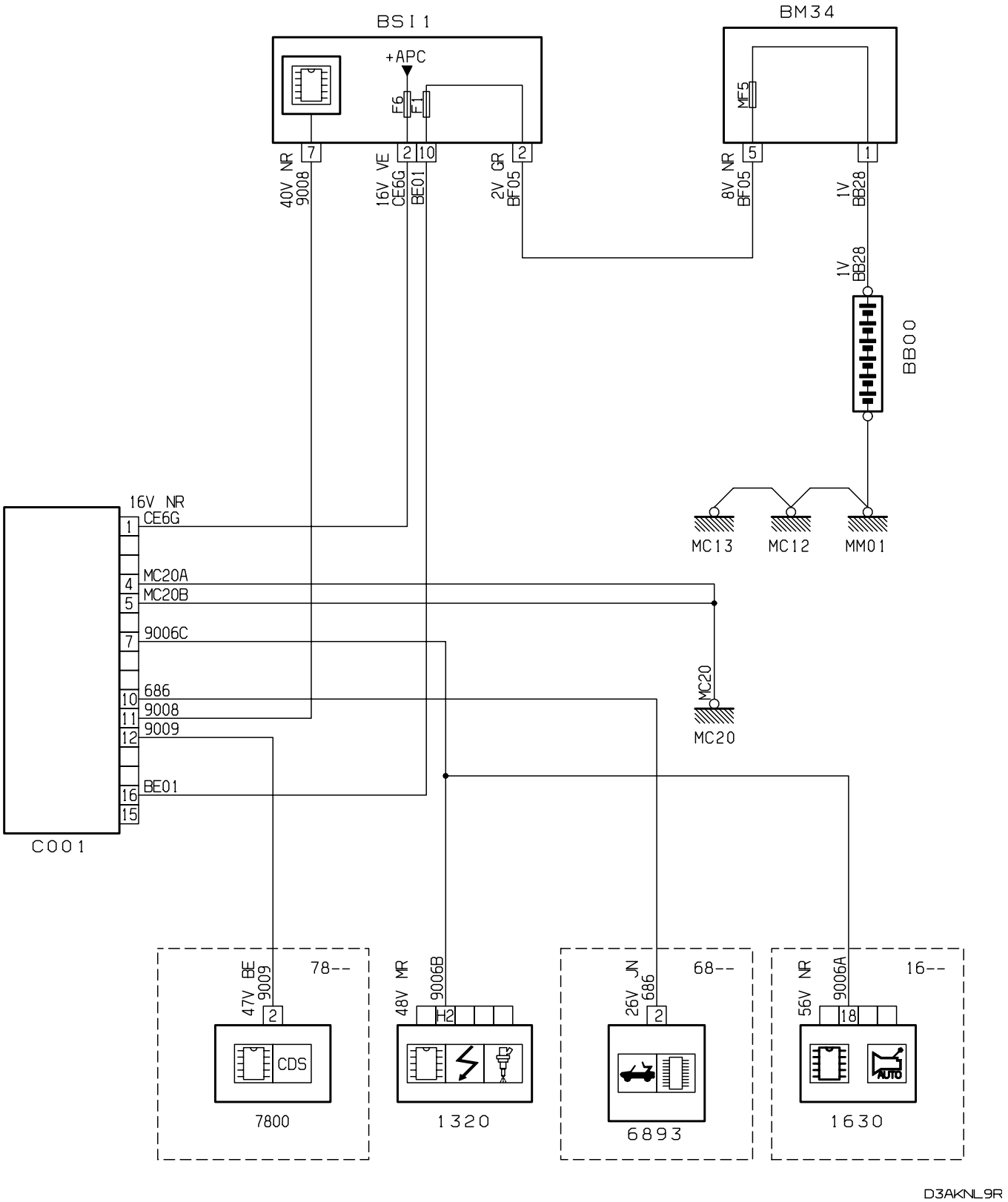
BSI 1
+APC
F6
F1
BM34
MF5
40V NR 9008
16V VE CE6G
BE01
2V GR BF05
8V NR BF05
1V BB28
1V BB28
BB00
MC13
MC12
MM01
16V NR
CE6G
MC20A
MC20B
9006C
686
9008
9009
BE01
C001
MC20
MC20
47V BE 9009
78--
CDS
7800
48V MR 9006B
H2
1320
26V JN 686
68--
6893
56V NR 9006A
16--
AUTO
1630
D3AKNL9R

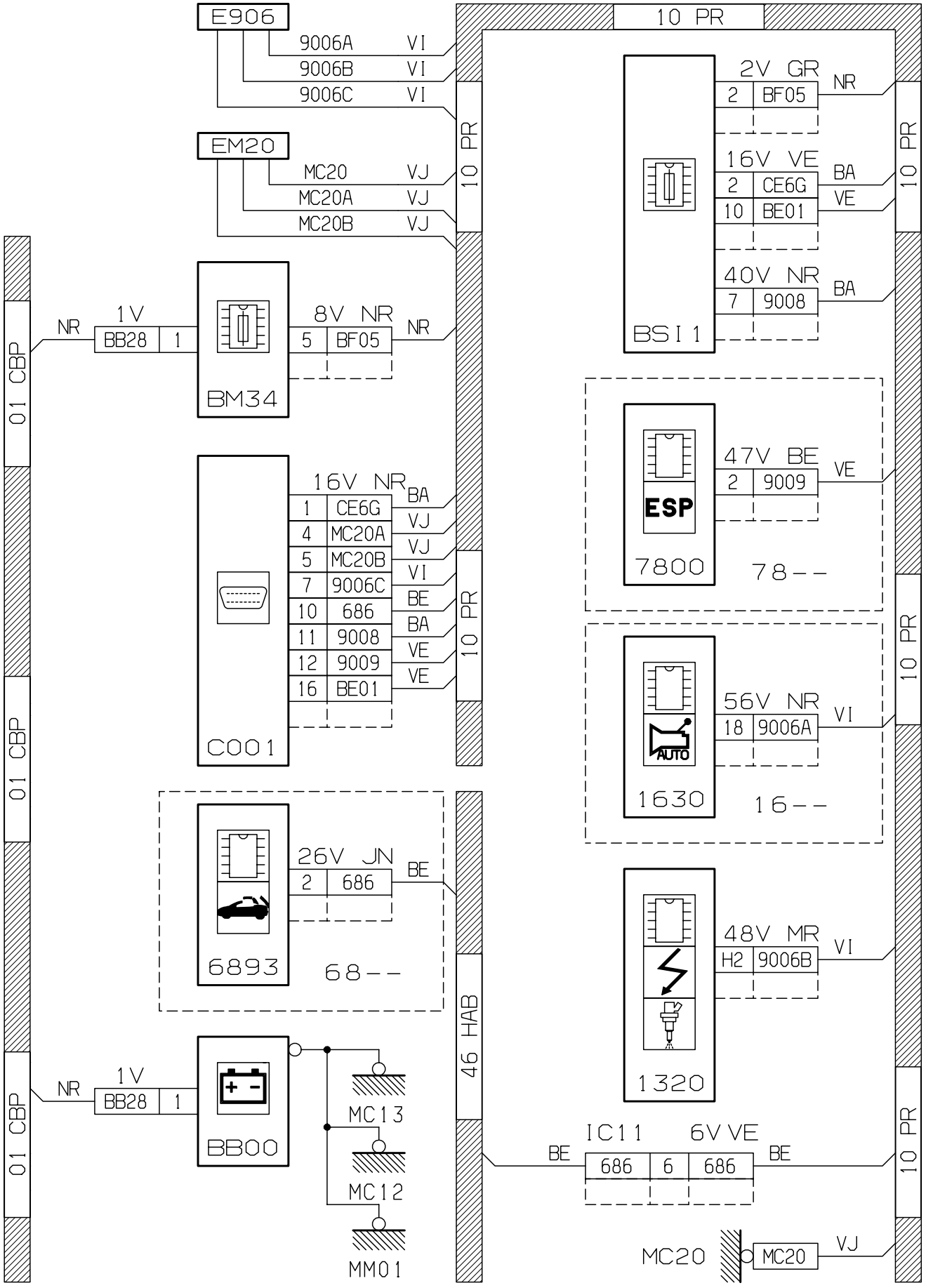
E906
9006A VI
9006B VI
9006C VI
EM20
MC20 VJ
MC20A VJ
MC20B VJ
10 PR
01 CBP
NR
1V
BB28 1
BM34
8V NR
5 BF05
NR
C001
16V NR
1 CE6G BA
4 MC20A VJ
5 MC20B VJ
7 9006C VI
10 686 BE
11 9008 BA
12 9009 VE
16 BE01 VE
6893
26V JN
2 686 BE
68--
BB00
MC13
MC12
MM01
46 HAB
BSI1
2V GR
2 BF05 NR
16V VE
2 CE6G BA
10 BE01 VE
40V NR
7 9008 BA
ESP
7800
47V BE
2 9009 VE
78--
AUTO
1630
56V NR
18 9006A VI
16--
1320
48V MR
H2 9006B VI
IC11 6V VE
BE 686 6 686 BE
MC20
MC20 VJ

D3AKNL9G

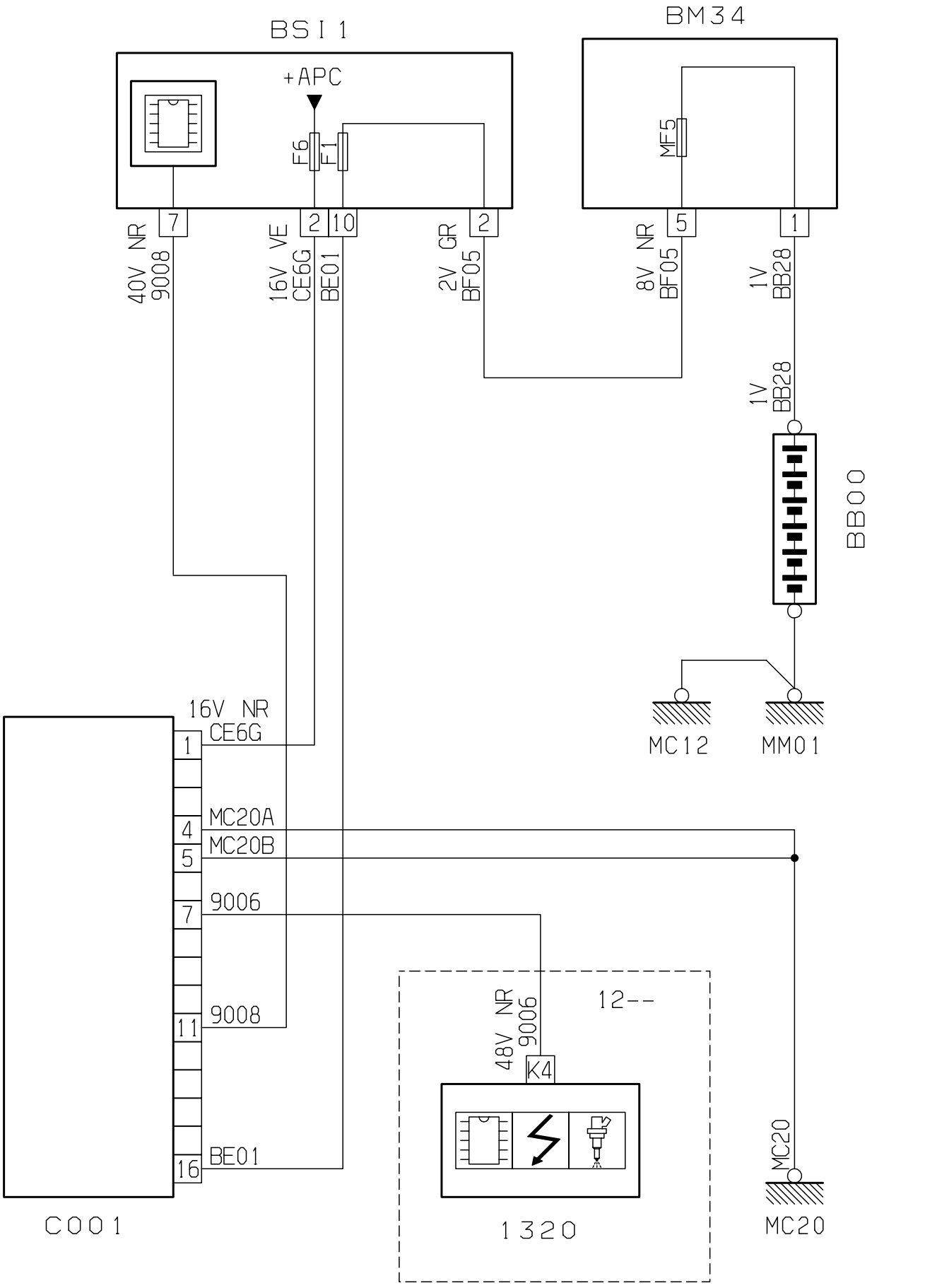
BSI1
+APC
F6
F1
7
2
10
2
40V NR
9008
16V VE
CE6G
BE01
2V GR
BF05
BM34
MF5
5
1
8V NR
BF05
1V
BB28
1V
BB28
BB00
MC12
MM01
16V NR
CE6G
1
MC20A
4
MC20B
5
9006
7
9008
11
BE01
16
C001
12--
48V NR
9006
K4
1320
MC20
MC20

D3AKNL3R

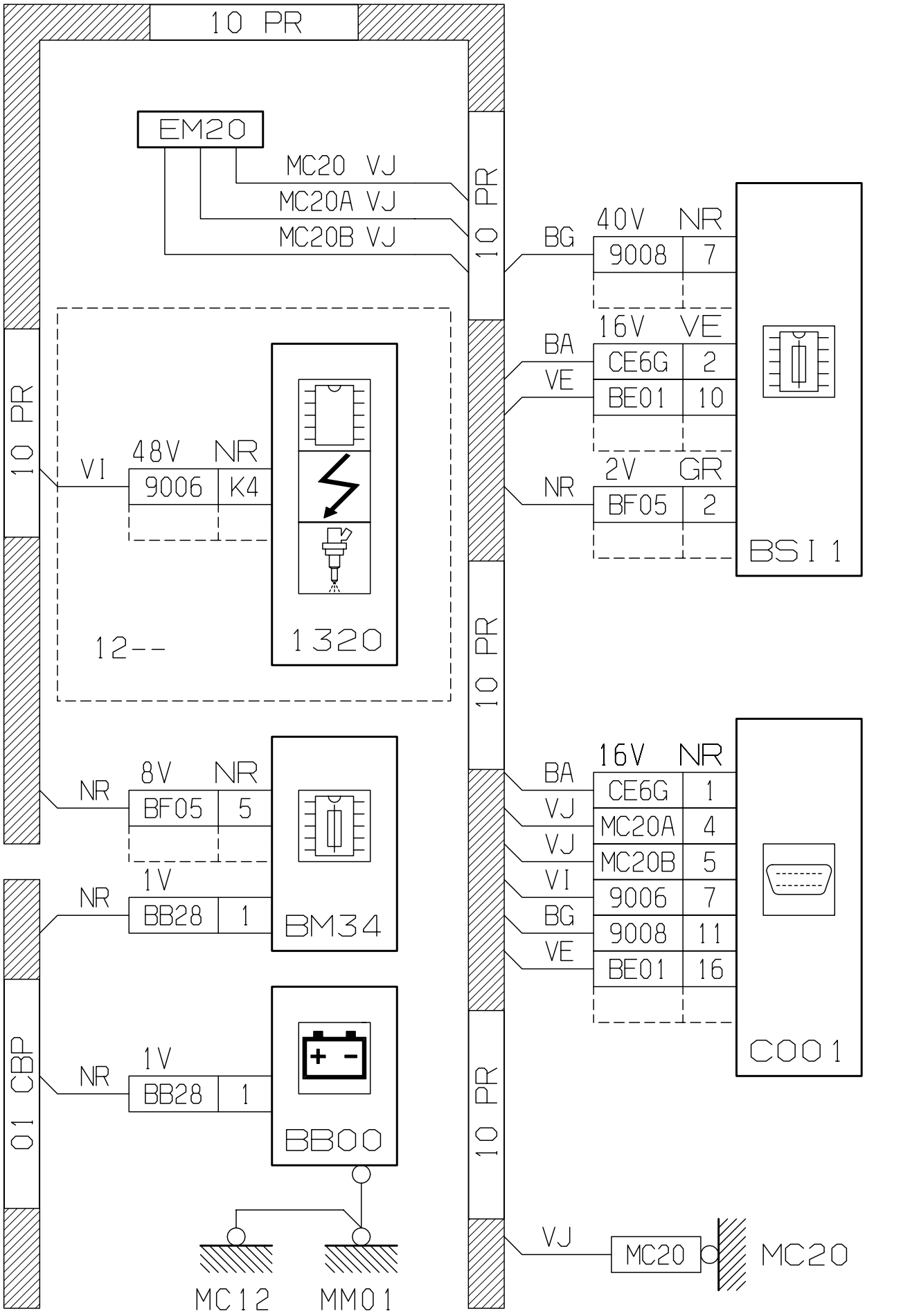
10 PR
EM20
MC20 VJ
MC20A VJ
MC20B VJ
10 PR
BG
40V NR
9008 7
16V VE
BA
CE6G 2
VE
BE01 10
2V GR
NR
BF05 2
BSI 1
10 PR
VI
48V NR
9006 K4
12--
1320
10 PR
NR
8V NR
BF05 5
BM34
NR
1V
BB28 1
16V NR
BA
CE6G 1
VJ
MC20A 4
VJ
MC20B 5
VI
9006 7
BG
9008 11
VE
BE01 16
C001
01 CBP
NR
1V
BB28 1
BB00
10 PR
VJ
MC20
MC20
MC12
MM01

D3AKNL3G

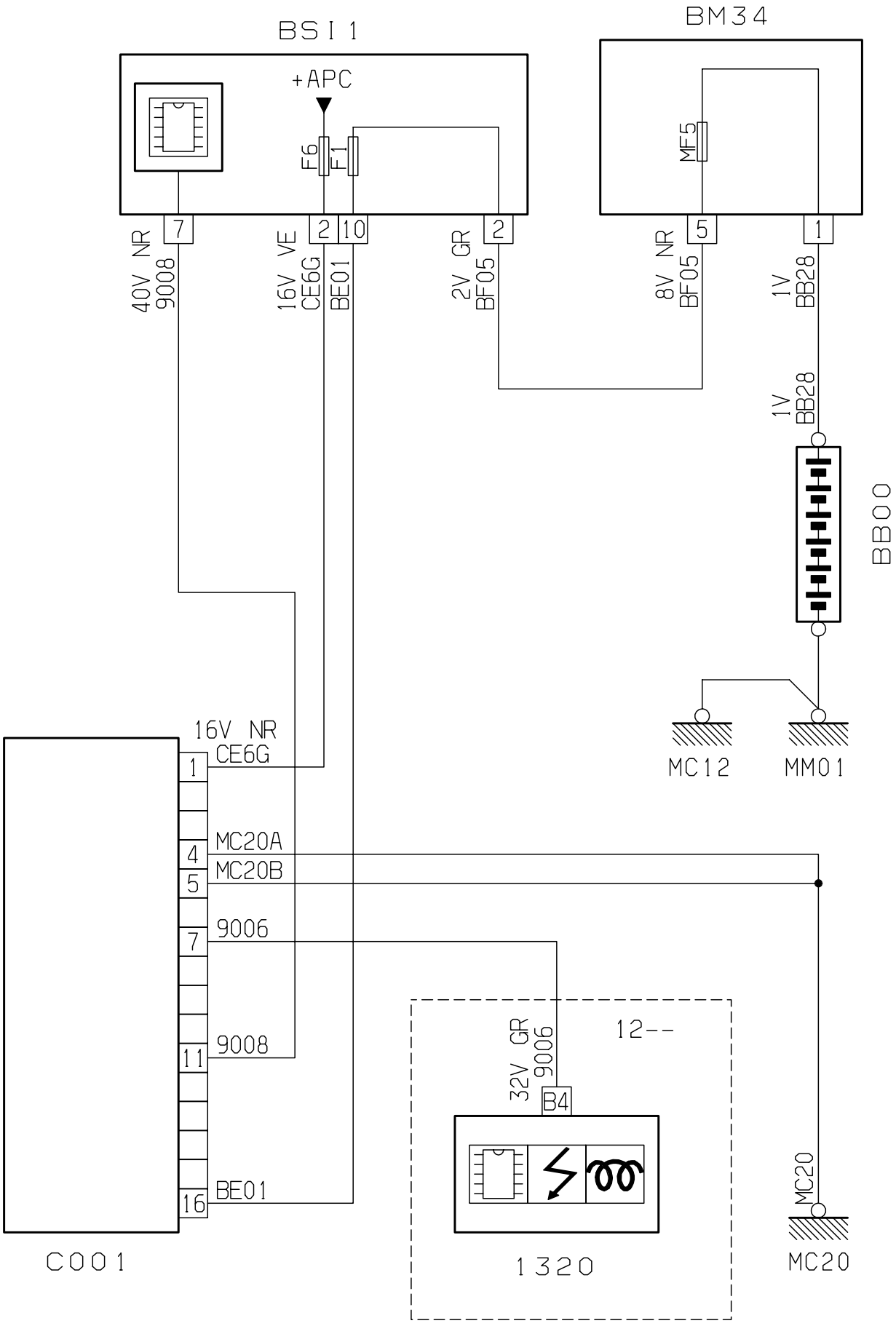
BSI1
+APC
F6
F1
7
2
10
2
40V NR
9008
16V VE
CE6G
BE01
2V GR
BF05
BM34
MF5
5
1
8V NR
BF05
1V
BB28
1V
BB28
BB00
MC12
MM01
16V NR
CE6G
1
MC20A
4
MC20B
5
9006
7
9008
11
BE01
16
C001
12--
32V GR
9006
B4
1320
MC20
MC20

D3AKNL0R

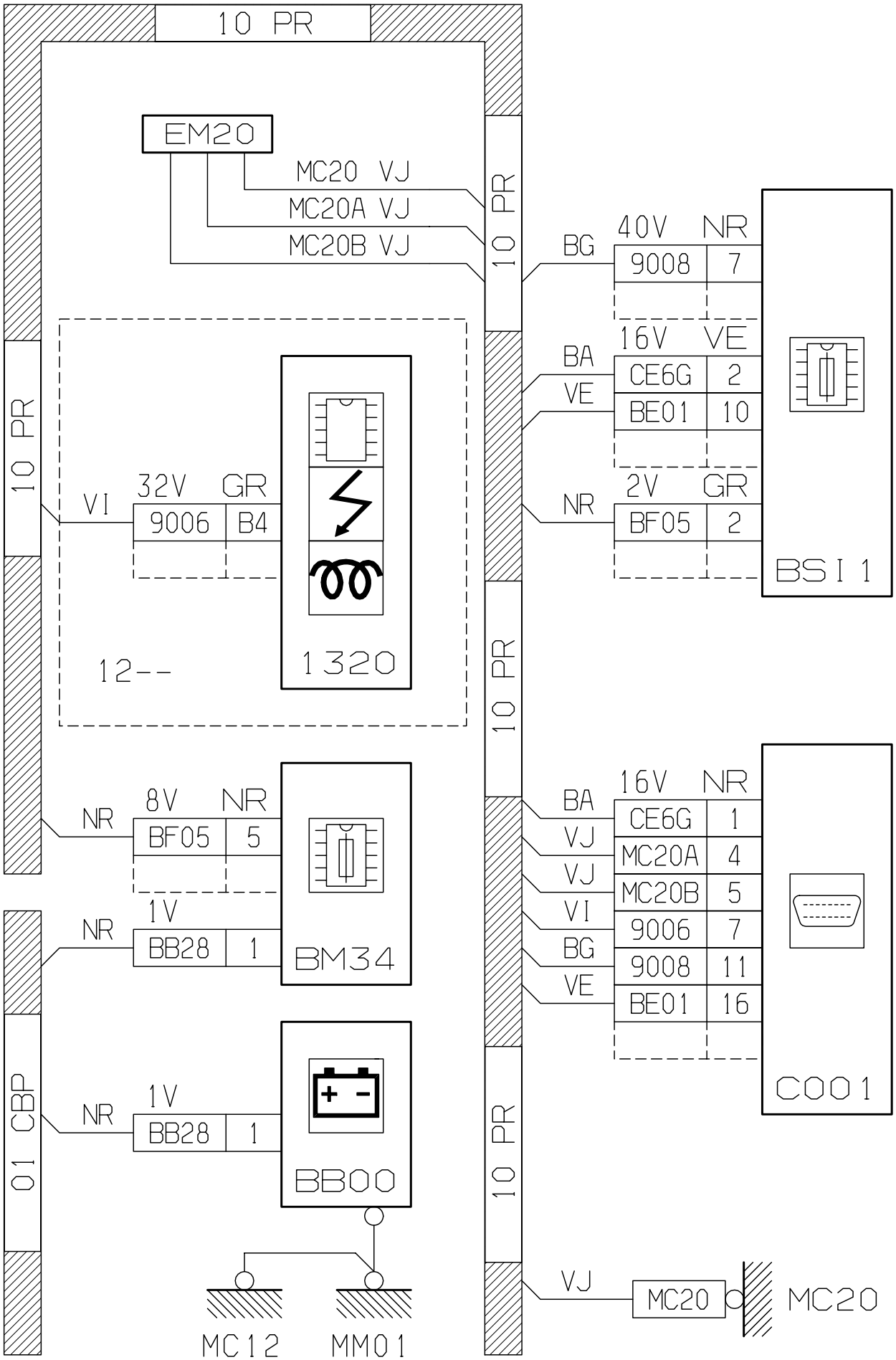
10 PR
EM20
MC20 VJ
MC20A VJ
MC20B VJ
10 PR
BG
40V NR
9008 7
16V VE
BA
CE6G 2
VE
BE01 10
2V GR
NR
BF05 2
BSI 1
10 PR
VI
32V GR
9006 B4
12--
1320
10 PR
NR
8V NR
BF05 5
BM34
NR
1V
BB28 1
16V NR
BA
CE6G 1
VJ
MC20A 4
VJ
MC20B 5
VI
9006 7
BG
9008 11
VE
BE01 16
C001
01 CBP
NR
1V
BB28 1
BB00
10 PR
VJ
MC20
MC20
MC12
MM01

D3AKNL0G

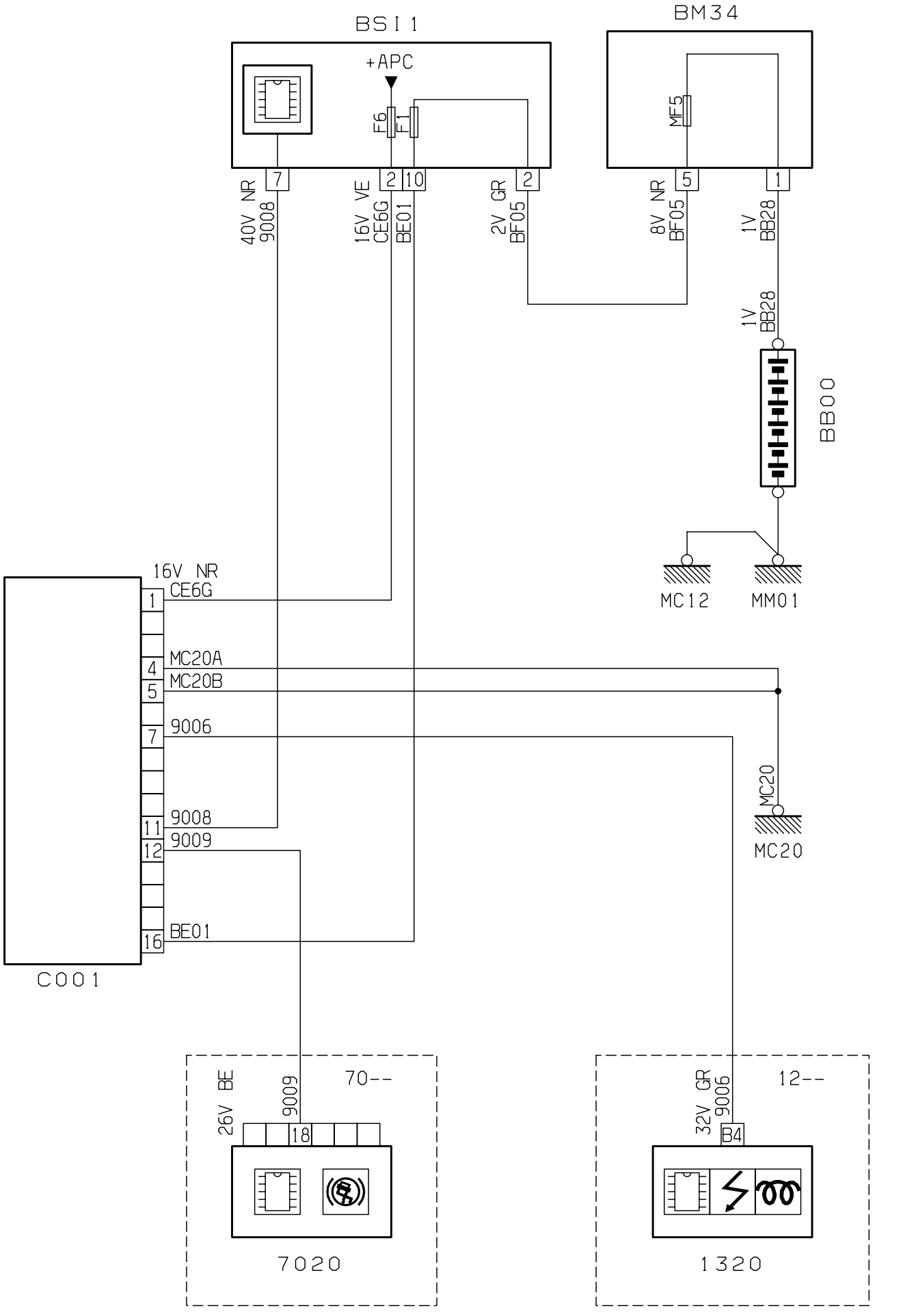
BSI 1
+APC
F6
F1
7
2
10
2
40V NR
9008
16V VE
CE6G
BE01
2V GR
BF05
BM34
MF5
5
1
8V NR
BF05
1V
BB28
1V
BB28
BB00
MC12
MM01
16V NR
CE6G
1
MC20A
4
MC20B
5
9006
7
9008
11
9009
12
BE01
16
C001
MC20
MC20
26V BE
9009
70--
18
7020
32V GR
9006
12--
B4
1320
D3AKNL1R

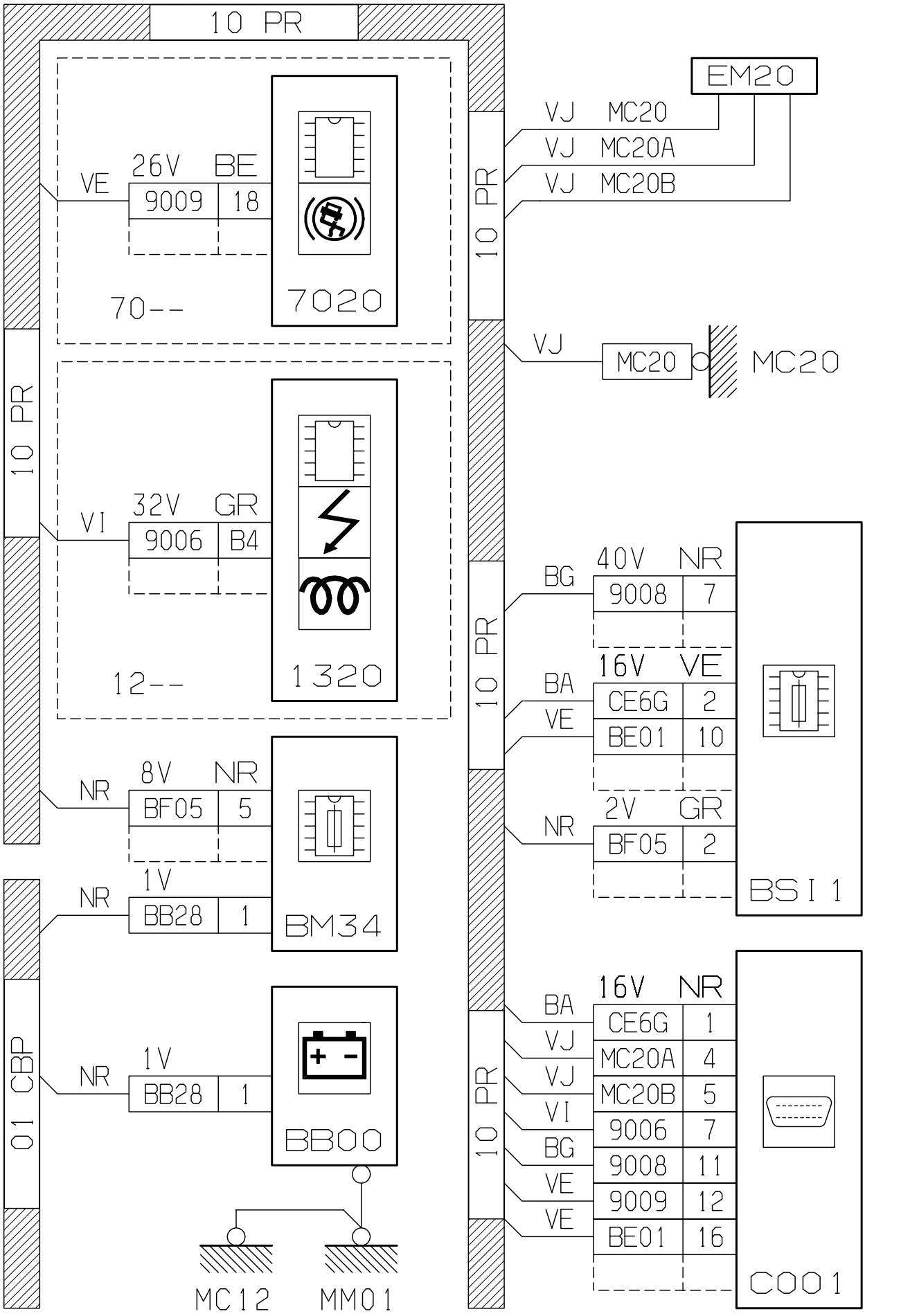
10 PR
EM20
VJ MC20
VJ MC20A
VJ MC20B
VE 26V BE
9009 18
70--
7020
VJ MC20 MC20
VI 32V GR
9006 B4
12--
1320
NR 8V NR
BF05 5
NR 1V
BB28 1
BM34
01 CBP
NR 1V
BB28 1
BB00
MC12 MM01
BG 40V NR
9008 7
BA 16V VE
CE6G 2
VE BE01 10
NR 2V GR
BF05 2
BSI1
BA 16V NR
CE6G 1
VJ MC20A 4
VJ MC20B 5
VI 9006 7
BG 9008 11
VE 9009 12
VE BE01 16
C001

D3AKNL1G

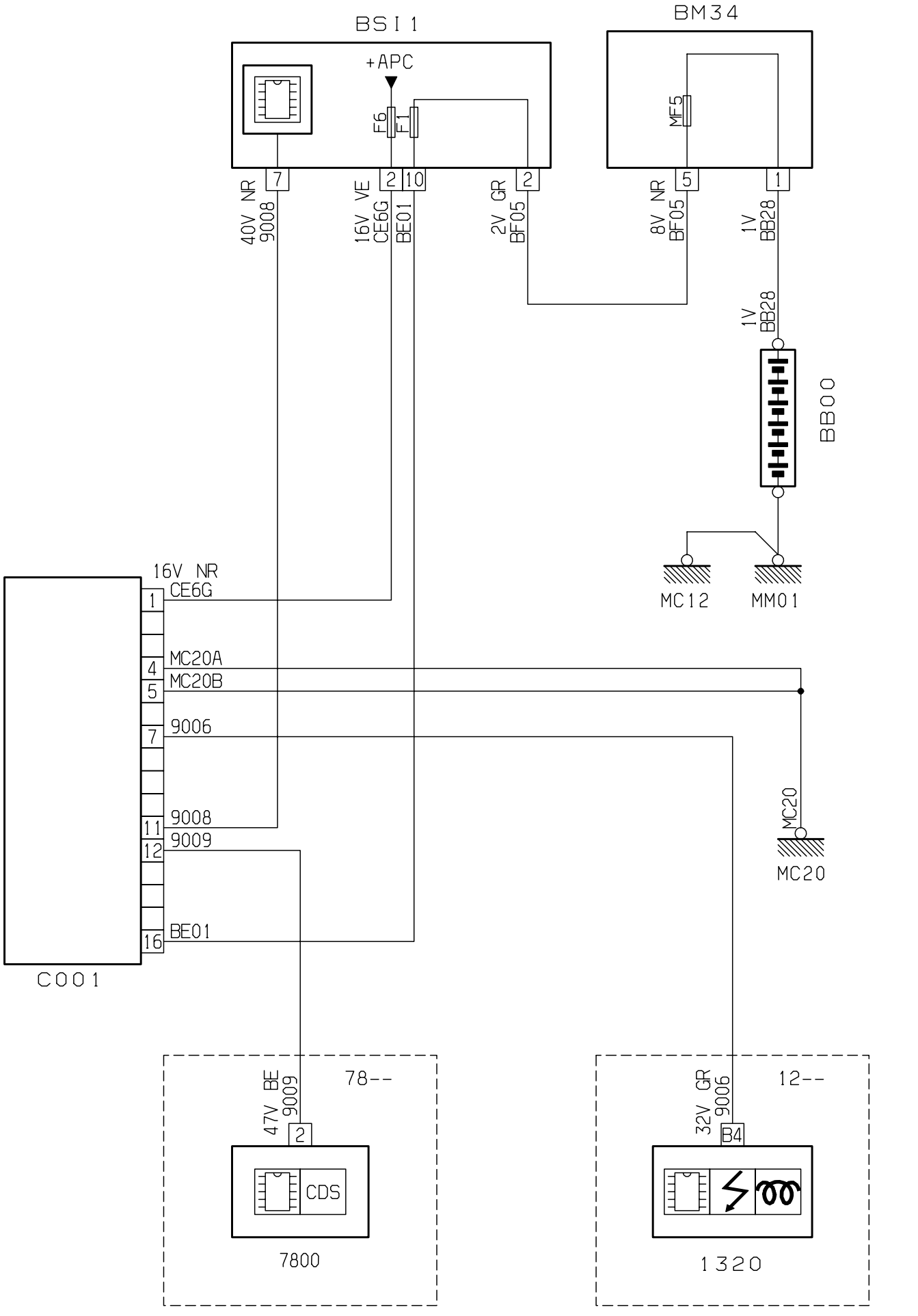
BSI 1
+APC
F6
F1
7
2
10
2
40V NR 9008
16V VE CE6G
BE01
2V GR BF05
BM34
MF5
5
1
8V NR BF05
1V BB28
1V BB28
BB00
MC12
MM01
16V NR CE6G
1
MC20A
4
MC20B
5
9006
7
9008
11
9009
12
BE01
16
C001
MC20
MC20
47V BE 9009
78--
2
CDS
7800
32V GR 9006
12--
B4
1320

D3AKNL2R

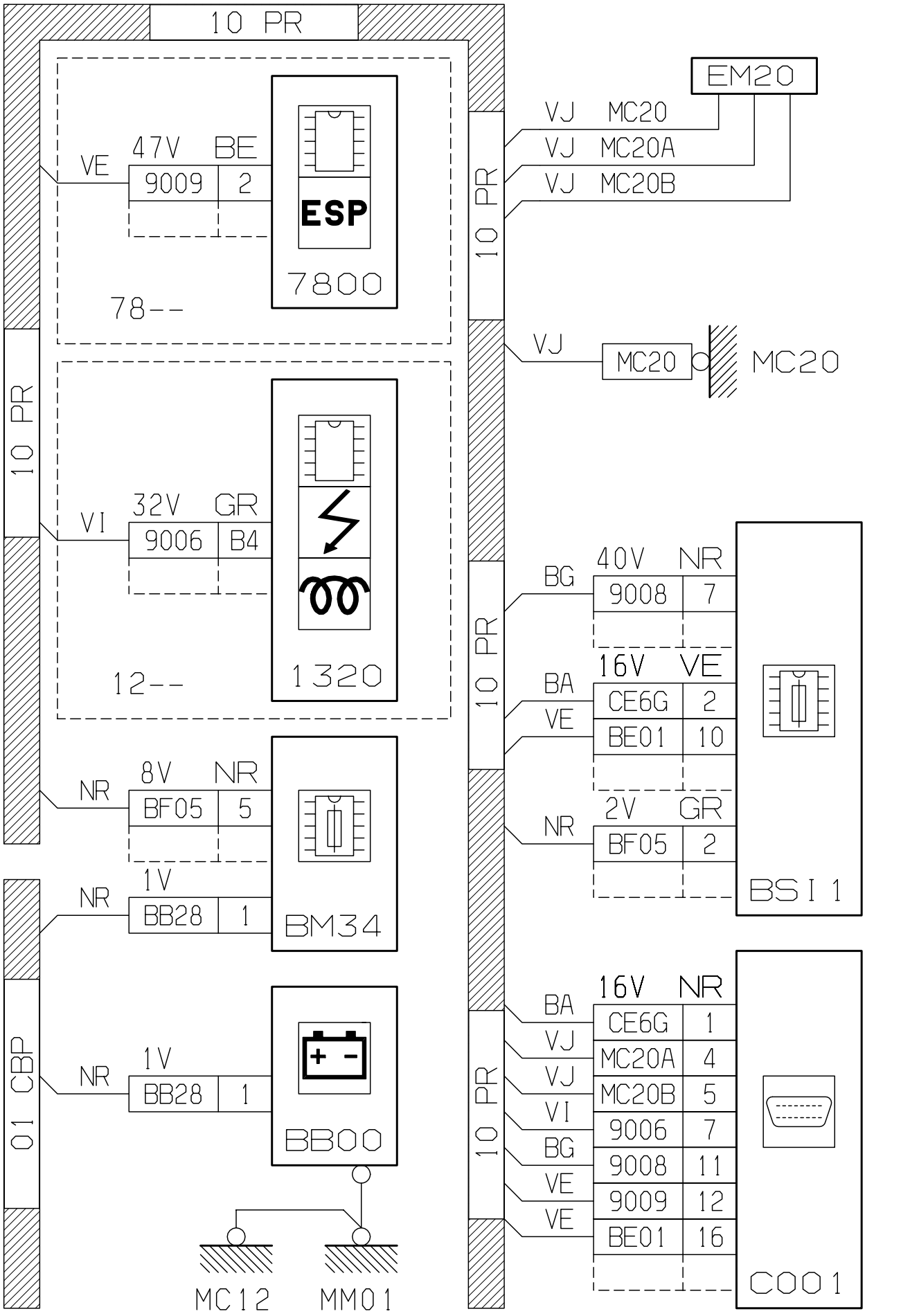
10 PR
EM20
VJ MC20
VJ MC20A
VJ MC20B
47V BE
VE 9009 2
ESP
7800
78--
10 PR
VJ MC20 MC20
10 PR
32V GR
VI 9006 B4
1320
12--
40V NR
BG 9008 7
16V VE
BA CE6G 2
VE BE01 10
2V GR
NR BF05 2
BSI1
8V NR
NR BF05 5
1V
NR BB28 1
BM34
01 CBP
1V
NR BB28 1
BB00
16V NR
BA CE6G 1
VJ MC20A 4
VJ MC20B 5
VI 9006 7
BG 9008 11
VE 9009 12
VE BE01 16
C001
MC12
MM01

D3AKNL2G

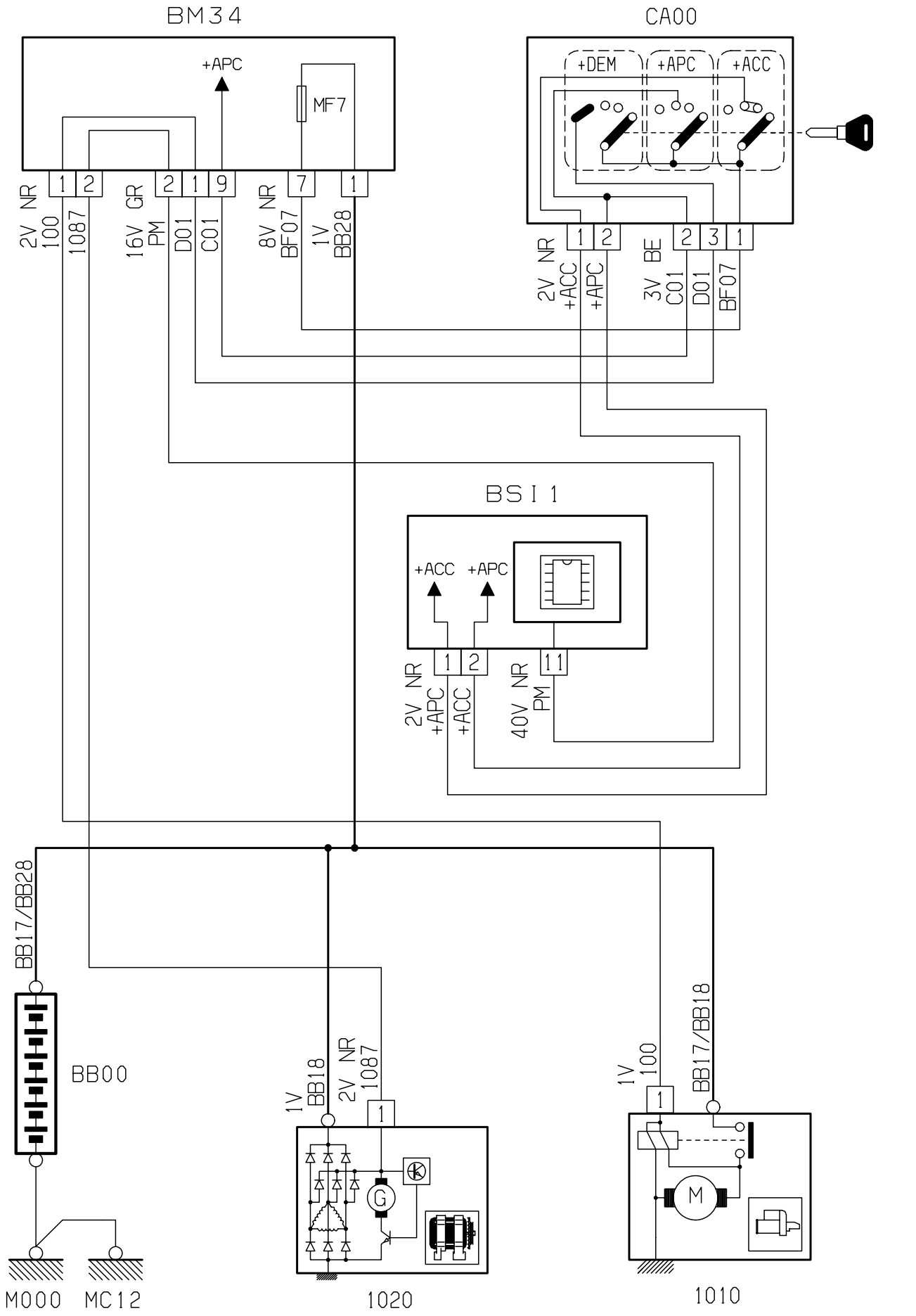
BM34
+APC
MF7
2V NR 100
1087
16V GR PM
D01
C01
8V NR BF07
1V BB28
CA00
+DEM
+APC
+ACC
2V NR +ACC
+APC
3V BE C01
D01
BF07
BSI 1
+ACC
+APC
2V NR +APC
+ACC
40V NR PM
BB17/BB28
BB00
1V BB18
2V NR 1087
1V 100
BB17/BB18
M000
MC12
1020
1010
D3AKNH6R

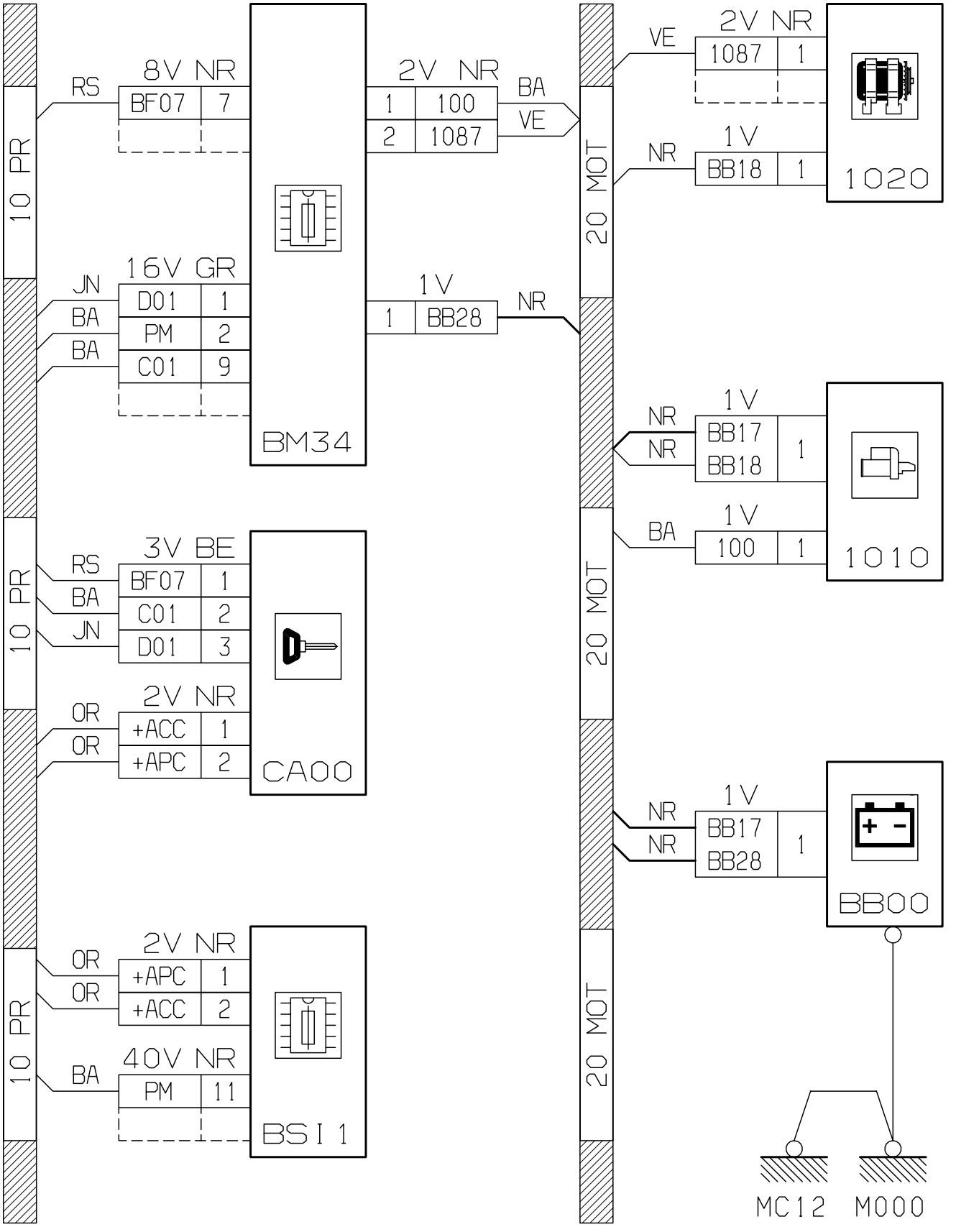
10 PR
10 PR
10 PR
10 PR
20 MOT
20 MOT
20 MOT
20 MOT
8V NR
BF07 7
RS
16V GR
D01 1
PM 2
C01 9
JN
BA
BA
BM34
2V NR
1 100
2 1087
BA
VE
1V
1 BB28
NR
3V BE
BF07 1
C01 2
D01 3
RS
BA
JN
CA00
2V NR
+ACC 1
+APC 2
OR
OR
2V NR
+APC 1
+ACC 2
OR
OR
40V NR
PM 11
BA
BSI 1
VE
2V NR
1087 1
1020
NR
1V
BB18 1
NR
NR
1V
BB17
BB18
1
1010
BA
1V
100 1
NR
NR
1V
BB17
BB28
1
BB00
MC12
M000

D3AKNH6G

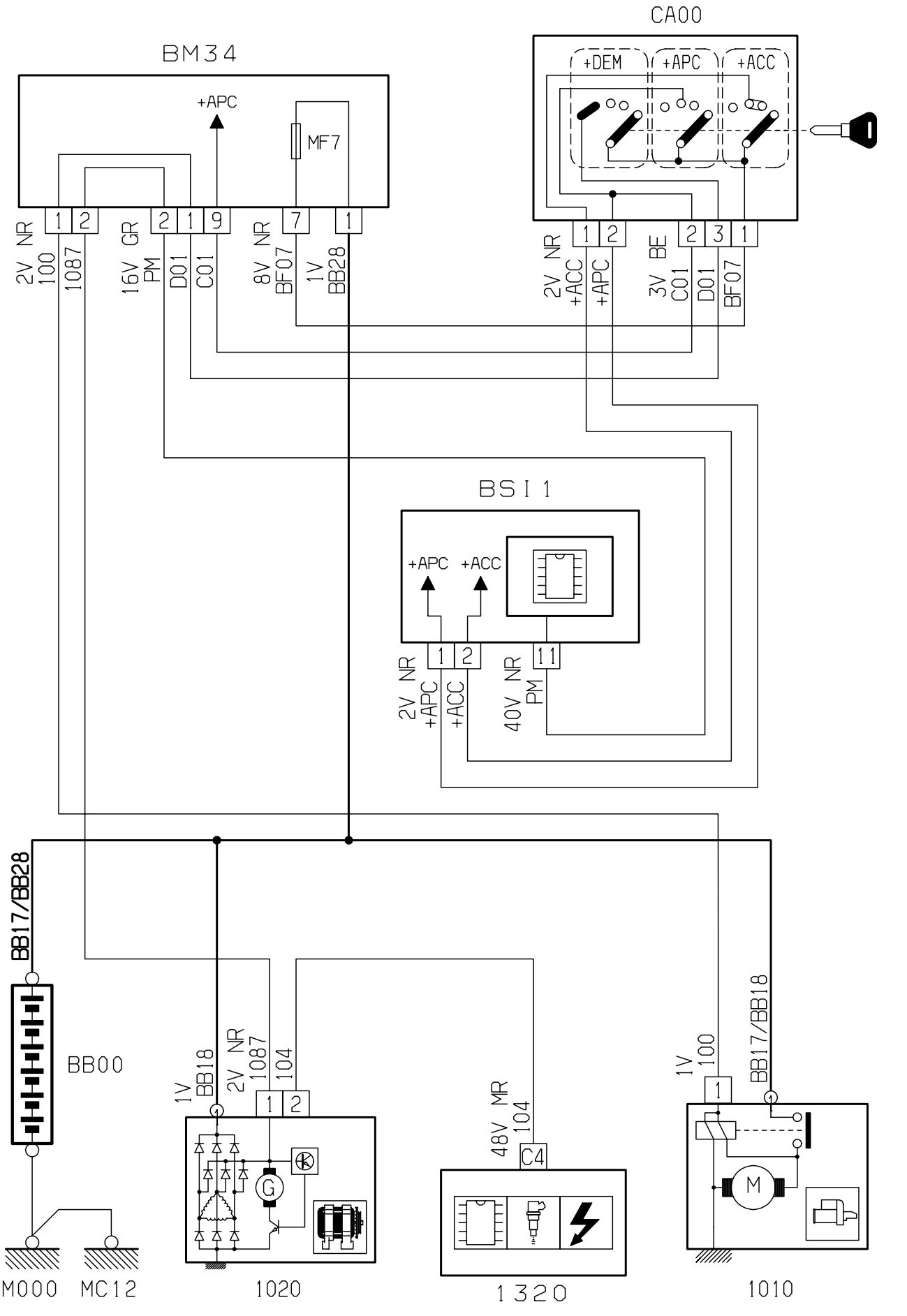
CA00
+DEM
+APC
+ACC
BM34
+APC
MF7
2V NR 100
1087
16V GR PM
D01
C01
8V NR BF07
1V BB28
2V NR +ACC
+APC
3V BE C01
D01
BF07
BSI1
+APC
+ACC
2V NR +APC
+ACC
40V NR PM
BB17/BB28
BB00
1V BB18
2V NR 1087
104
48V MR 104
C4
1V 100
BB17/BB18
M000
MC12
1020
1320
1010
D3AKNM0R

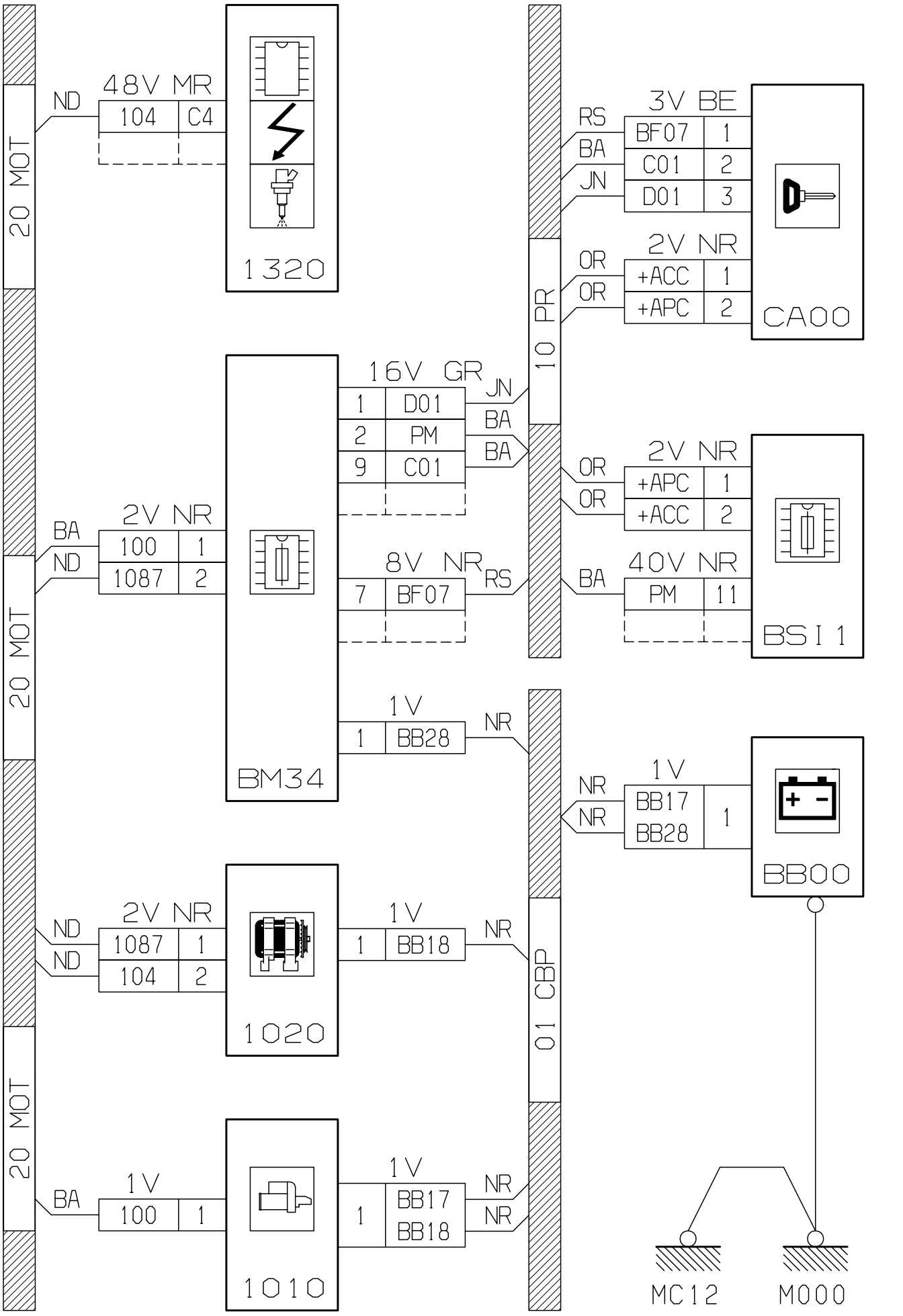
20 MOT
20 MOT
20 MOT
20 MOT
10 PR
01 CBP
ND
48V MR
104
C4
1320
3V BE
RS
BA
JN
BF07
C01
D01
1
2
3
2V NR
OR
OR
+ACC
+APC
1
2
CA00
16V GR
JN
BA
BA
1
2
9
D01
PM
C01
BM34
2V NR
BA
ND
100
1087
1
2
8V NR
RS
7
BF07
2V NR
OR
OR
+APC
+ACC
1
2
40V NR
BA
PM
11
BSI1
1V
NR
1
BB28
1V
NR
NR
BB17
BB28
1
BB00
2V NR
ND
ND
1087
104
1
2
1020
1V
1
BB18
NR
1V
BA
100
1
1010
1V
1
BB17
BB18
NR
NR
MC12
M000

D3AKNM0G

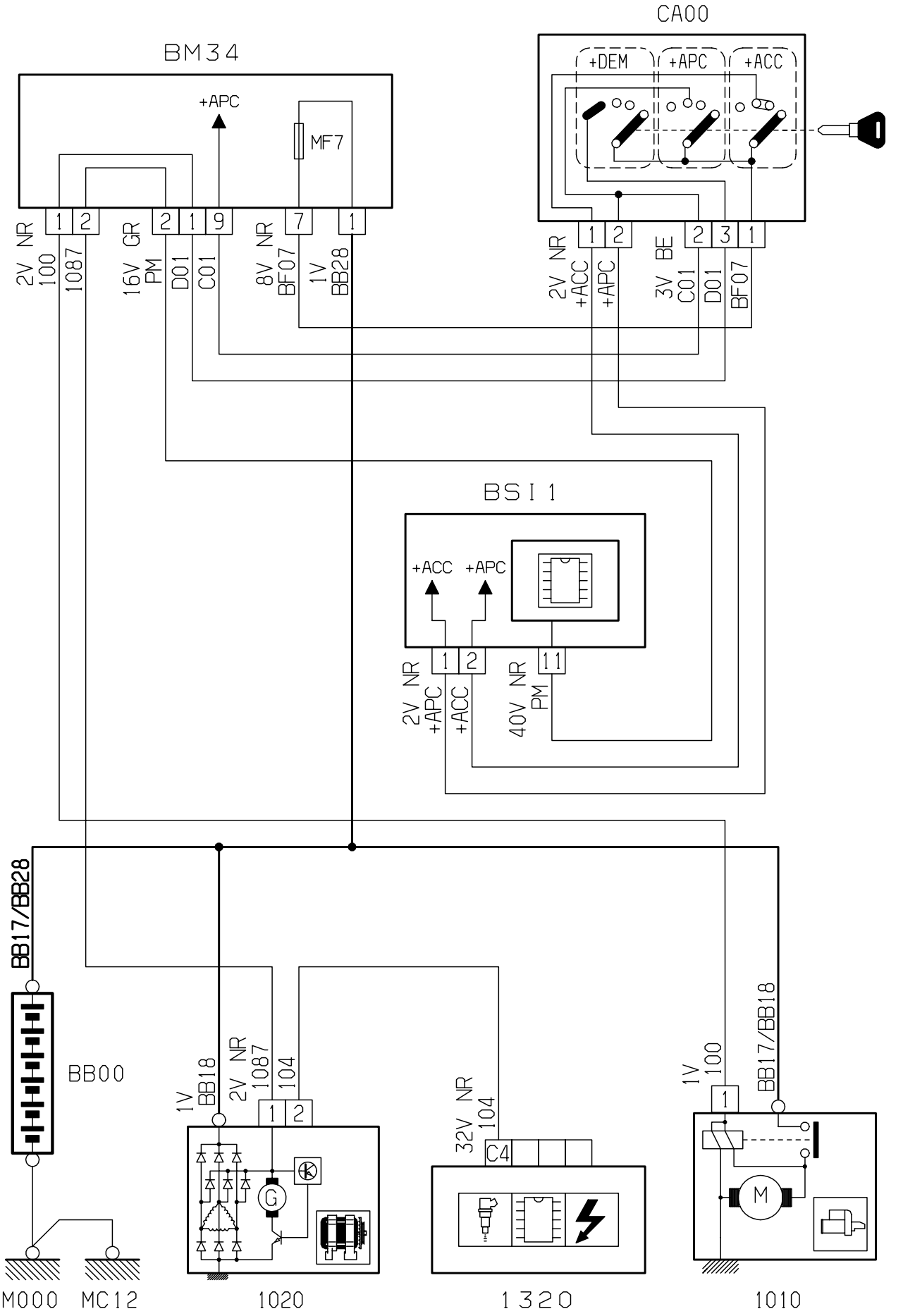
CA00
+DEM
+APC
+ACC
BM34
+APC
MF7
2V NR 100
1087
16V GR PM
D01
C01
8V NR BF07
1V BB28
2V NR +ACC
+APC
3V BE C01
D01
BF07
BSI 1
+ACC
+APC
2V NR +APC
+ACC
40V NR PM
BB17/BB28
BB00
1V BB18
2V NR 1087
104
32V NR 104
C4
1V 100
BB17/BB18
M000
MC12
1020
1320
1010

D3AKNH4R

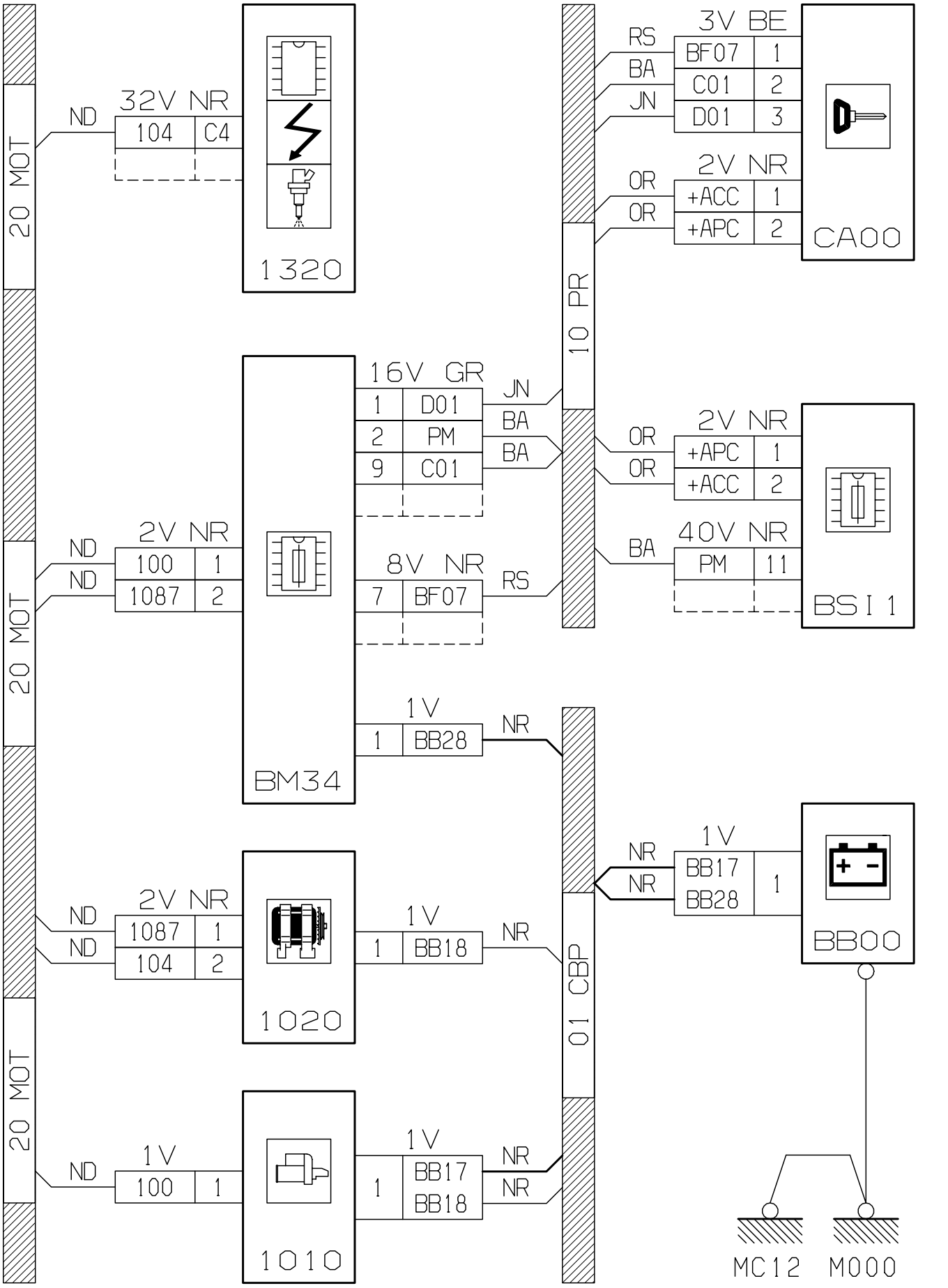
20 MOT
20 MOT
20 MOT
10 PR
01 CBP
ND
32V NR
104 C4
1320
16V GR
1 D01
2 PM
9 C01
JN
BA
BA
BM34
2V NR
100 1
1087 2
ND
ND
8V NR
7 BF07
RS
1V
1 BB28
NR
1020
2V NR
1087 1
104 2
ND
ND
1V
1 BB18
NR
1010
1V
100 1
ND
1V
1 BB17
BB18
NR
NR
3V BE
BF07 1
C01 2
D01 3
RS
BA
JN
CA00
2V NR
+ACC 1
+APC 2
OR
OR
2V NR
+APC 1
+ACC 2
OR
OR
BSI1
40V NR
PM 11
BA
1V
BB17 1
BB28
NR
NR
BB00
MC12
M000

D3AKNH4G

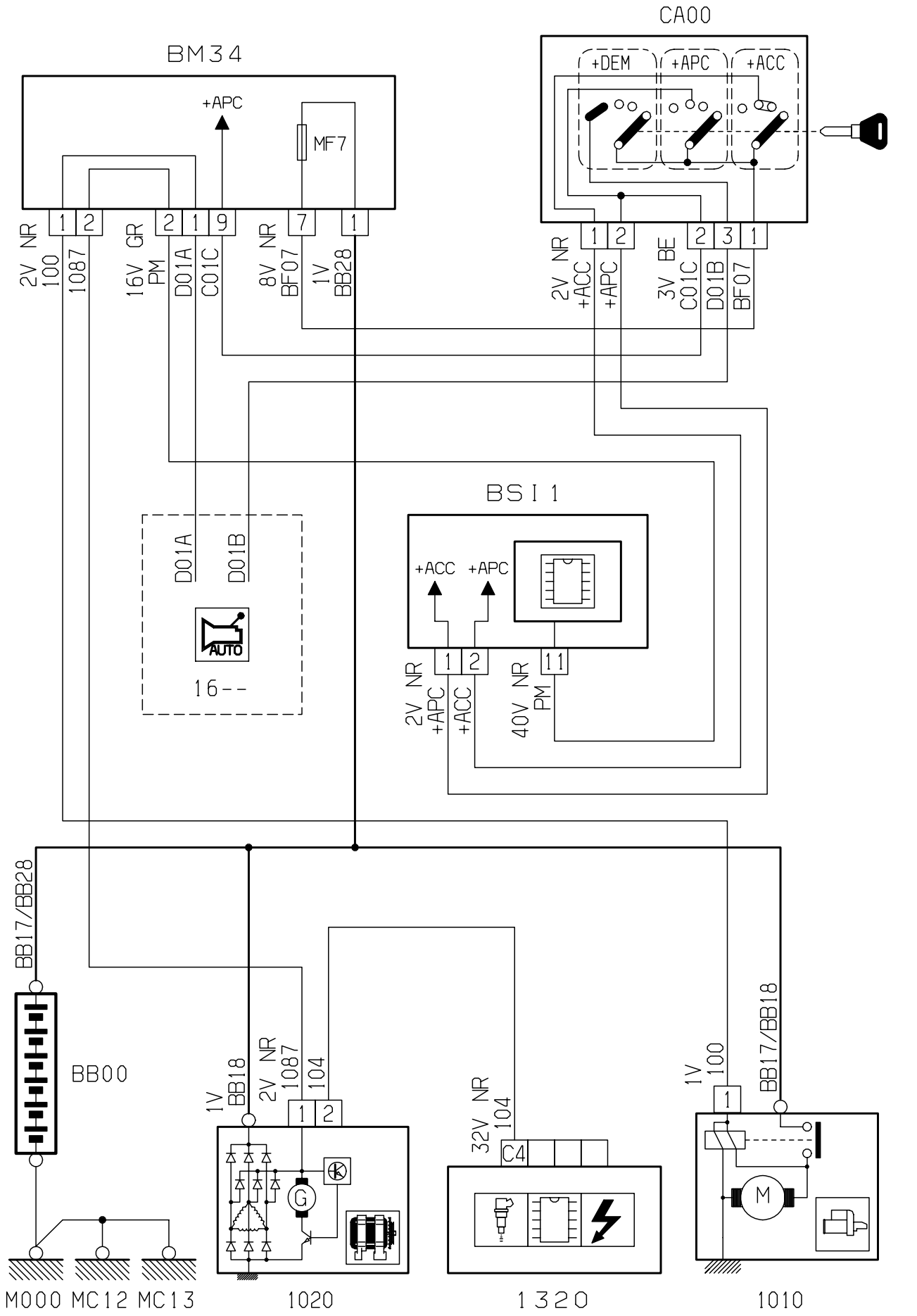
CA00
+DEM
+APC
+ACC
BM34
+APC
MF7
2V NR 100
1087
16V GR PM
D01A
C01C
8V NR BF07
1V BB28
2V NR +ACC
+APC
3V BE C01C
D01B
BF07
BSI 1
D01A
D01B
AUTO
16--
+ACC
+APC
2V NR +APC
+ACC
40V NR PM
11
BB17/BB28
BB00
1V BB18
2V NR 1087
104
32V NR 104
C4
1V 100
BB17/BB18
M
M000 MC12 MC13
1020
1320
1010

D3AKNH5R

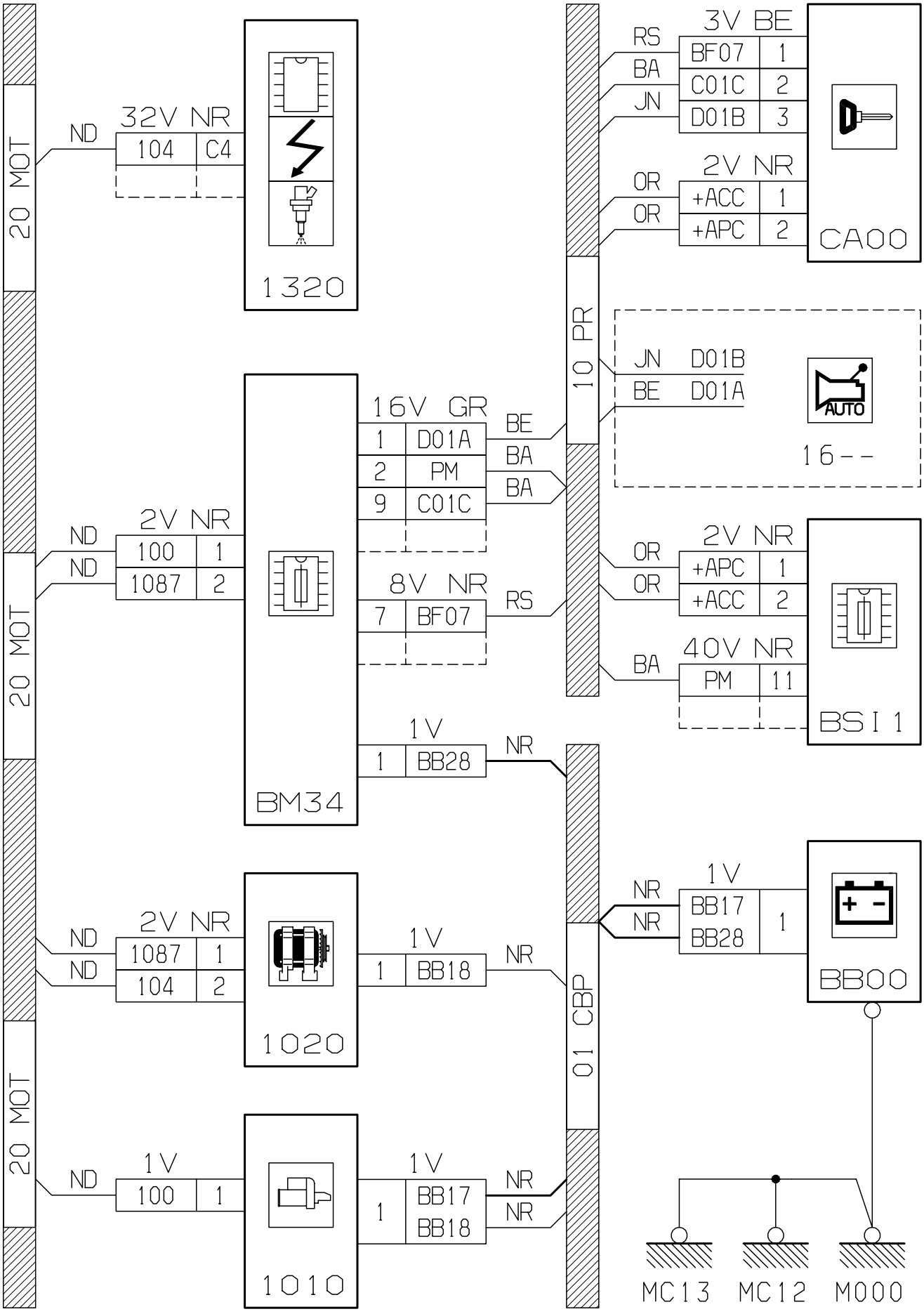
20 MOT
20 MOT
20 MOT
ND
32V NR
104 C4
1320
16V GR
1 D01A
2 PM
9 C01C
BE
BA
BA
8V NR
7 BF07
RS
1V
1 BB28
NR
BM34
ND
ND
2V NR
100 1
1087 2
2V NR
1087 1
104 2
1020
1V
1 BB18
NR
ND
1V
100 1
1010
1V
1 BB17
BB18
NR
NR
10 PR
01 CBP
RS
BA
JN
3V BE
BF07 1
C01C 2
D01B 3
CA00
OR
OR
2V NR
+ACC 1
+APC 2
JN D01B
BE D01A
AUTO
16--
OR
OR
2V NR
+APC 1
+ACC 2
BA
40V NR
PM 11
BSI1
NR
NR
1V
BB17
BB28
1
BB00
MC13
MC12
M000

D3AKNH5G

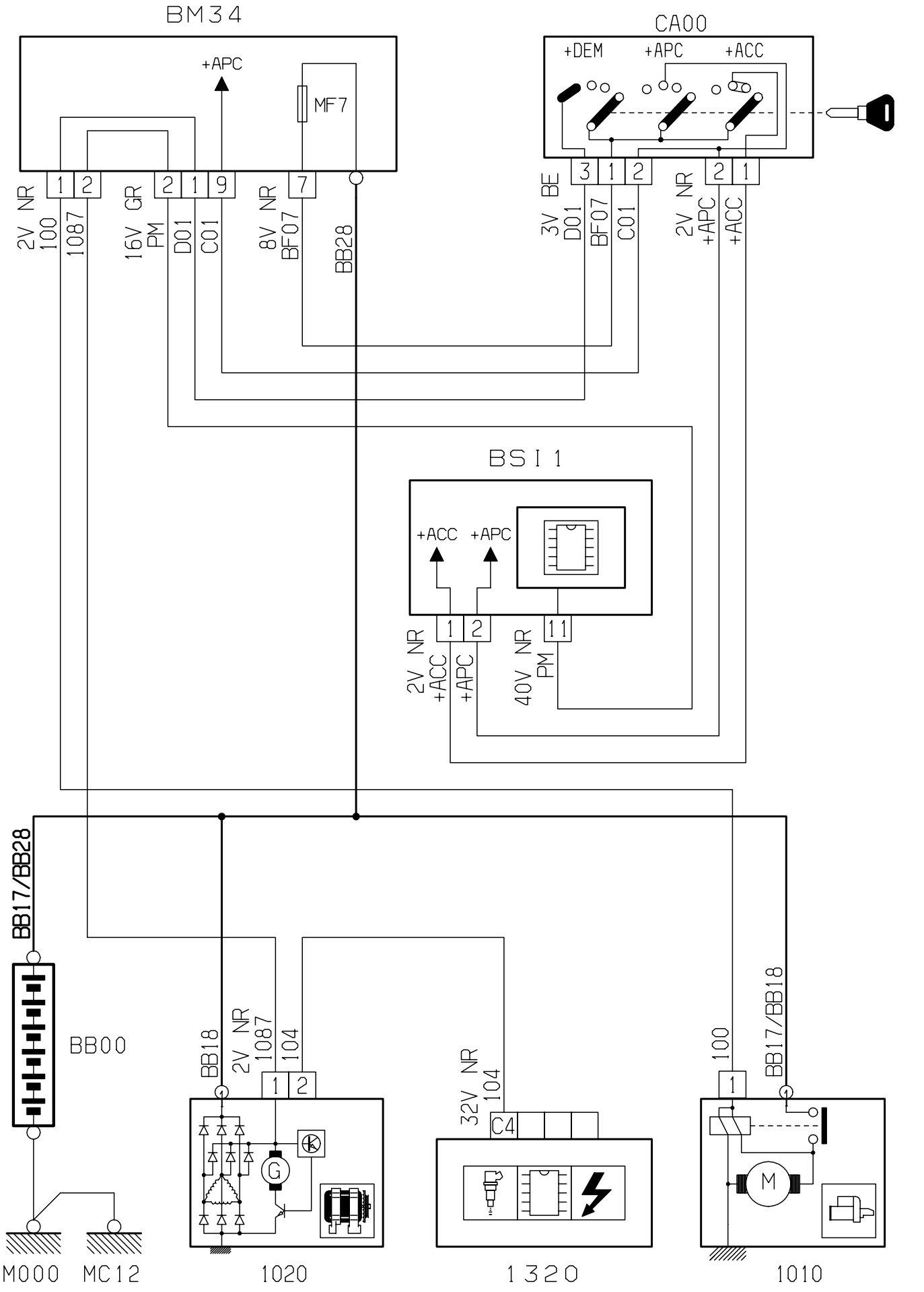
BM34
+APC
MF7
1
2
2
1
9
7
2V NR
100
1087
16V GR
PM
D01
C01
8V NR
BF07
BB28
CA00
+DEM
+APC
+ACC
3
1
2
2
1
3V BE
D01
BF07
C01
2V NR
+APC
+ACC
BSI1
+ACC
+APC
1
2
11
2V NR
+ACC
+APC
40V NR
PM
BB17/BB28
BB00
BB18
2V NR
1087
104
1
2
32V NR
104
C4
100
1
BB17/BB18
M
M000
MC12
1020
1320
1010

D3AKQ04R

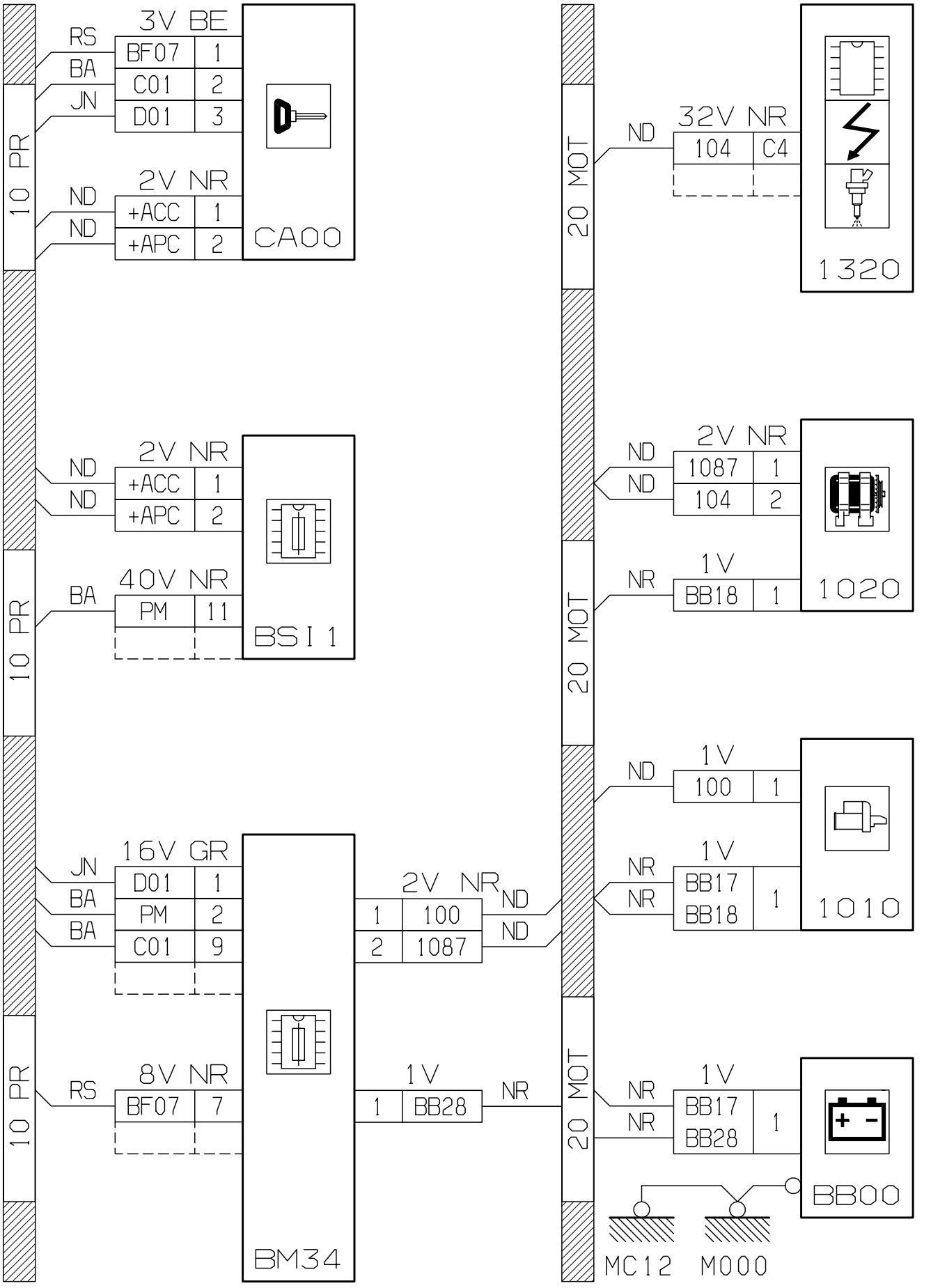
10 PR
10 PR
10 PR
10 PR
20 MOT
20 MOT
20 MOT
20 MOT
3V BE
RS
BA
JN
BF07 1
C01 2
D01 3
2V NR
ND
ND
+ACC 1
+APC 2
CA00
2V NR
ND
ND
+ACC 1
+APC 2
40V NR
BA
PM 11
BSI 1
16V GR
JN
BA
BA
D01 1
PM 2
C01 9
8V NR
RS
BF07 7
BM34
2V NR
1 100
2 1087
1V
1 BB28
ND
ND
NR
32V NR
ND
104 C4
1320
2V NR
ND
ND
1087 1
104 2
1V
NR
BB18 1
1020
1V
ND
100 1
1V
NR
NR
BB17
BB18
1
1010
1V
NR
NR
BB17
BB28
1
BB00
MC12
M000

D3AKQ04G

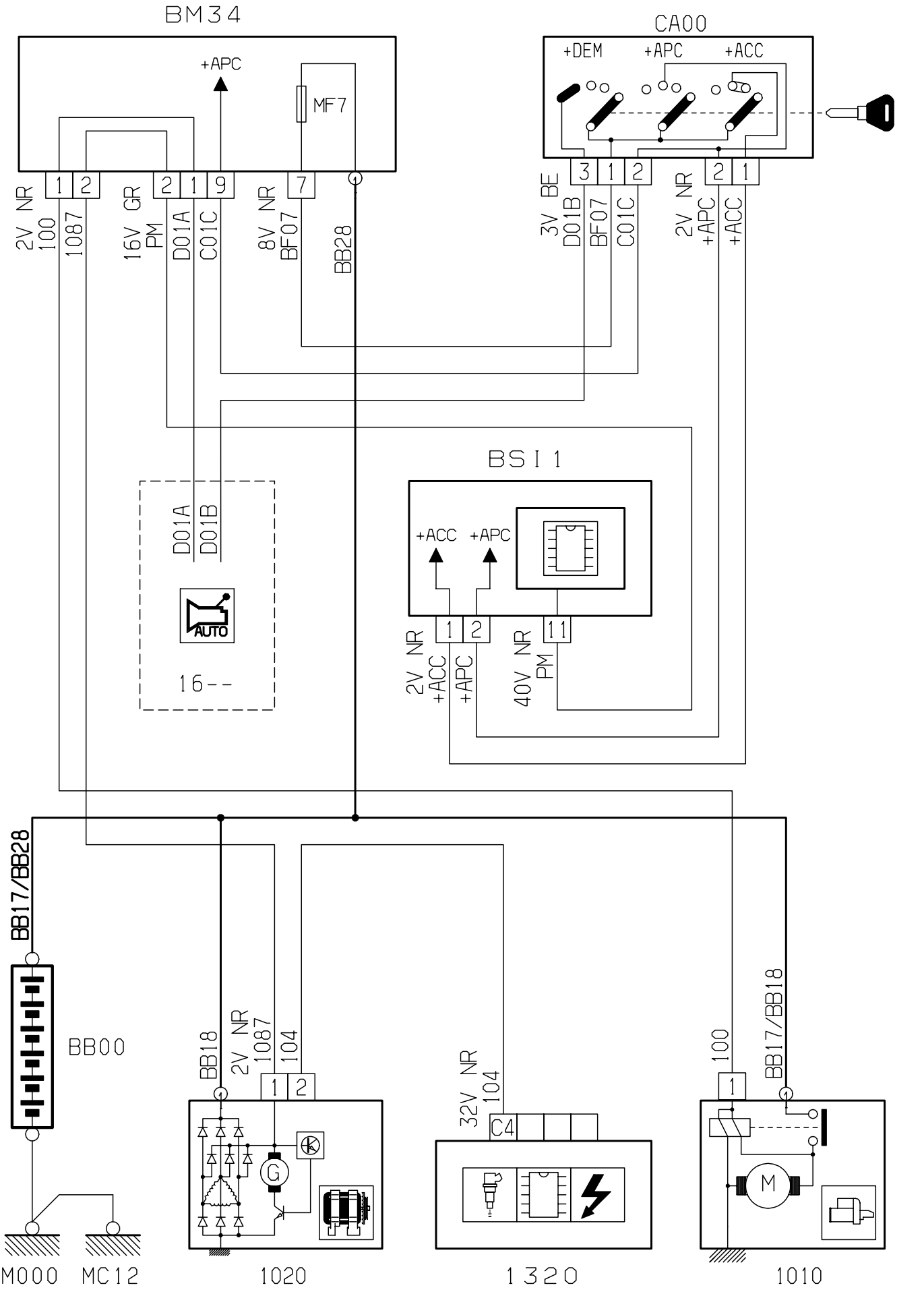
BM34
+APC
MF7
1 2
2 1 9
7
2V NR
100
1087
16V GR
PM
D01A
C01C
8V NR
BF07
BB28
CA00
+DEM
+APC
+ACC
3 1 2
2 1
3V BE
D01B
BF07
C01C
2V NR
+APC
+ACC
BSI 1
+ACC
+APC
1 2
11
2V NR
+ACC
+APC
40V NR
PM
D01A
D01B
AUTO
16--
BB17/BB28
BB00
BB18
2V NR
1087
104
1 2
32V NR
104
C4
100
1
BB17/BB18
M000
MC12
1020
1320
1010

D3AKQ05R

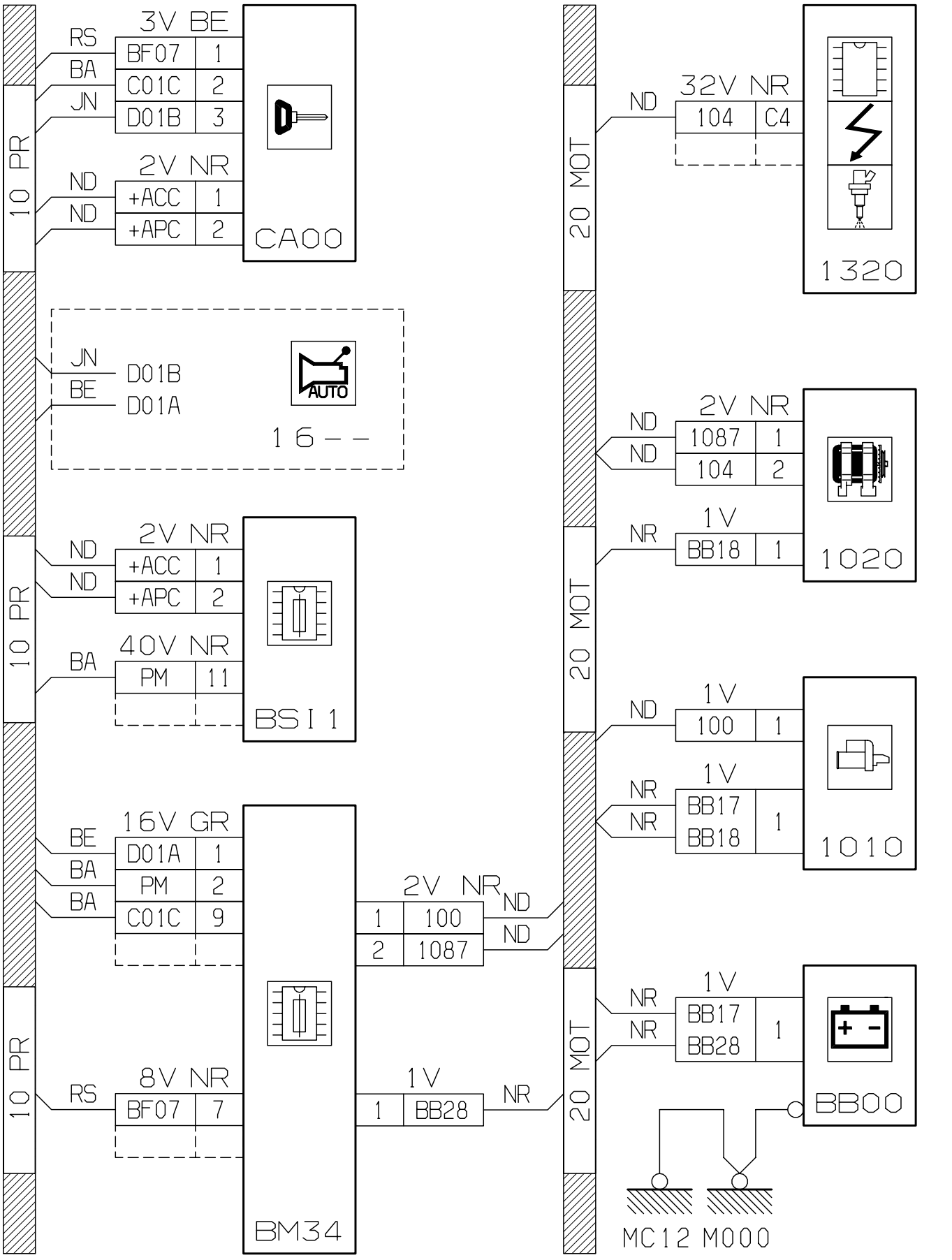
10 PR
20 MOT
3V BE
RS
BF07 1
BA
C01C 2
JN
D01B 3
CA00
2V NR
ND
+ACC 1
ND
+APC 2
JN
D01B
BE
D01A
AUTO
16 - -
2V NR
ND
+ACC 1
ND
+APC 2
40V NR
BA
PM 11
BSI 1
16V GR
BE
D01A 1
BA
PM 2
BA
C01C 9
2V NR
1 100 ND
2 1087 ND
8V NR
RS
BF07 7
1V
1 BB28 NR
BM34
32V NR
ND
104 C4
1320
2V NR
ND
1087 1
ND
104 2
1V
NR
BB18 1
1020
1V
ND
100 1
1V
NR
BB17
NR
BB18 1
1010
1V
NR
BB17
NR
BB28 1
BB00
MC12 M000
D3AKQ05G

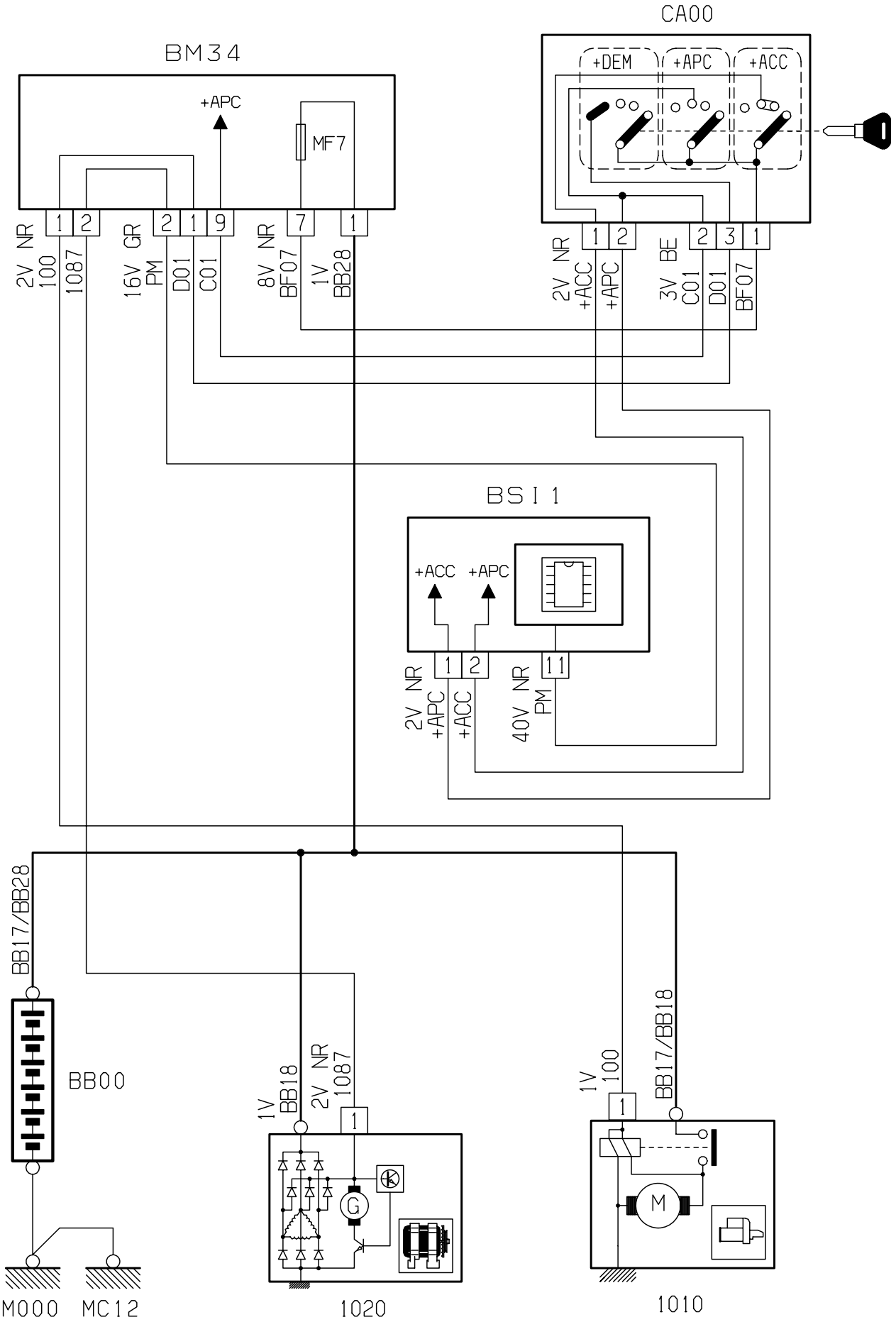
CA00
+DEM
+APC
+ACC
BM34
+APC
MF7
2V NR 100
1087
16V GR PM
D01
C01
8V NR BF07
1V BB28
2V NR +ACC
+APC
3V BE C01
D01
BF07
BSI 1
+ACC
+APC
2V NR +APC
+ACC
40V NR PM
BB17/BB28
BB00
1V BB18
2V NR 1087
1V 100
BB17/BB18
M000
MC12
1020
1010

D3AKNH3R

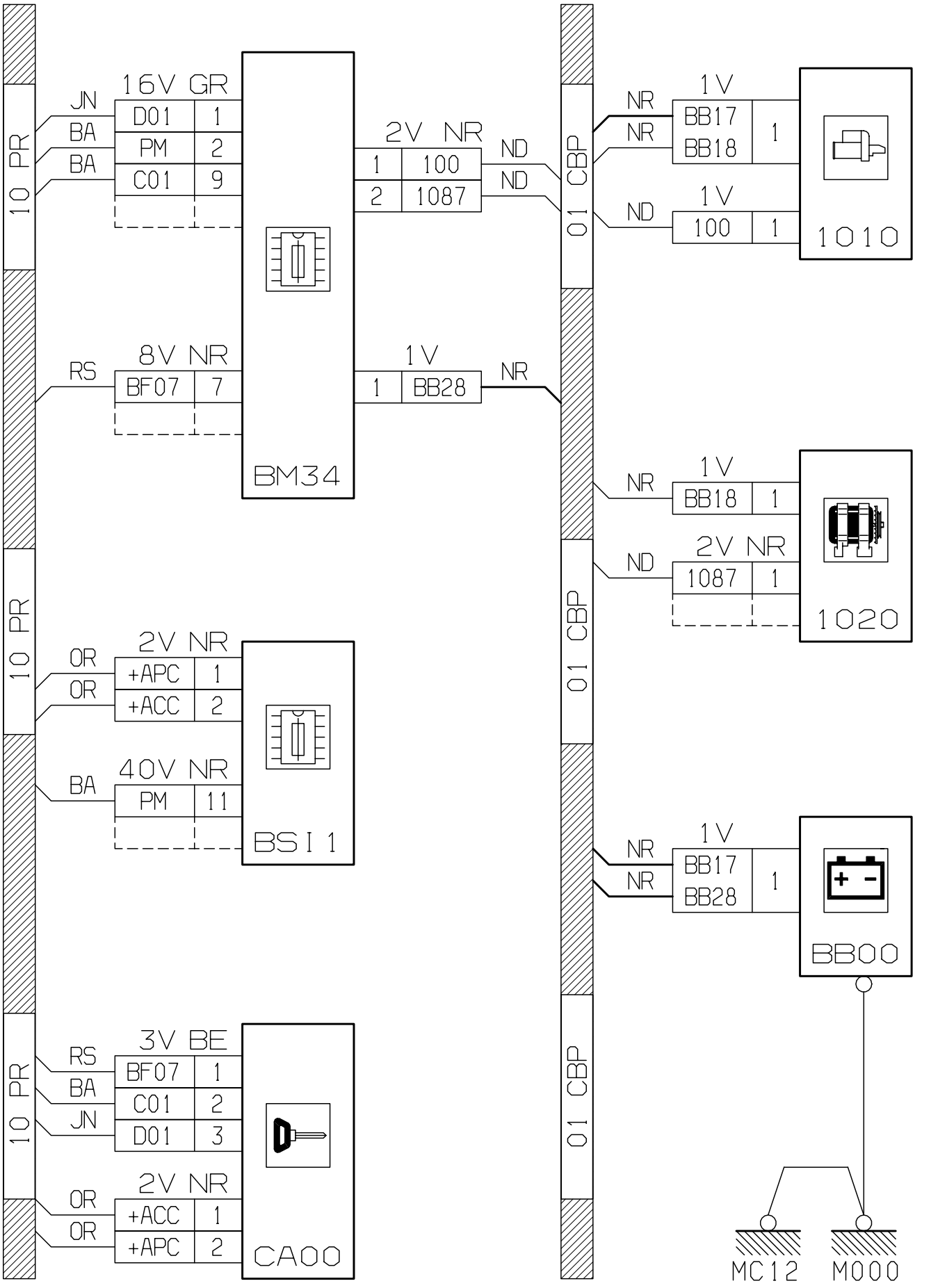
10 PR
10 PR
10 PR
10 PR
16V GR
JN
BA
BA
D01 1
PM 2
C01 9
8V NR
RS
BF07 7
BM34
2V NR
1 100
2 1087
ND
ND
1V
1 BB28
NR
01 CBP
01 CBP
01 CBP
01 CBP
NR
NR
1V
BB17
BB18
1
ND
1V
100 1
1010
NR
1V
BB18 1
ND
2V NR
1087 1
1020
2V NR
OR
OR
+APC 1
+ACC 2
40V NR
BA
PM 11
BSI 1
NR
NR
1V
BB17
BB28
1
BB00
3V BE
RS
BA
JN
BF07 1
C01 2
D01 3
2V NR
OR
OR
+ACC 1
+APC 2
CA00
MC12
M000

D3AKNH3G

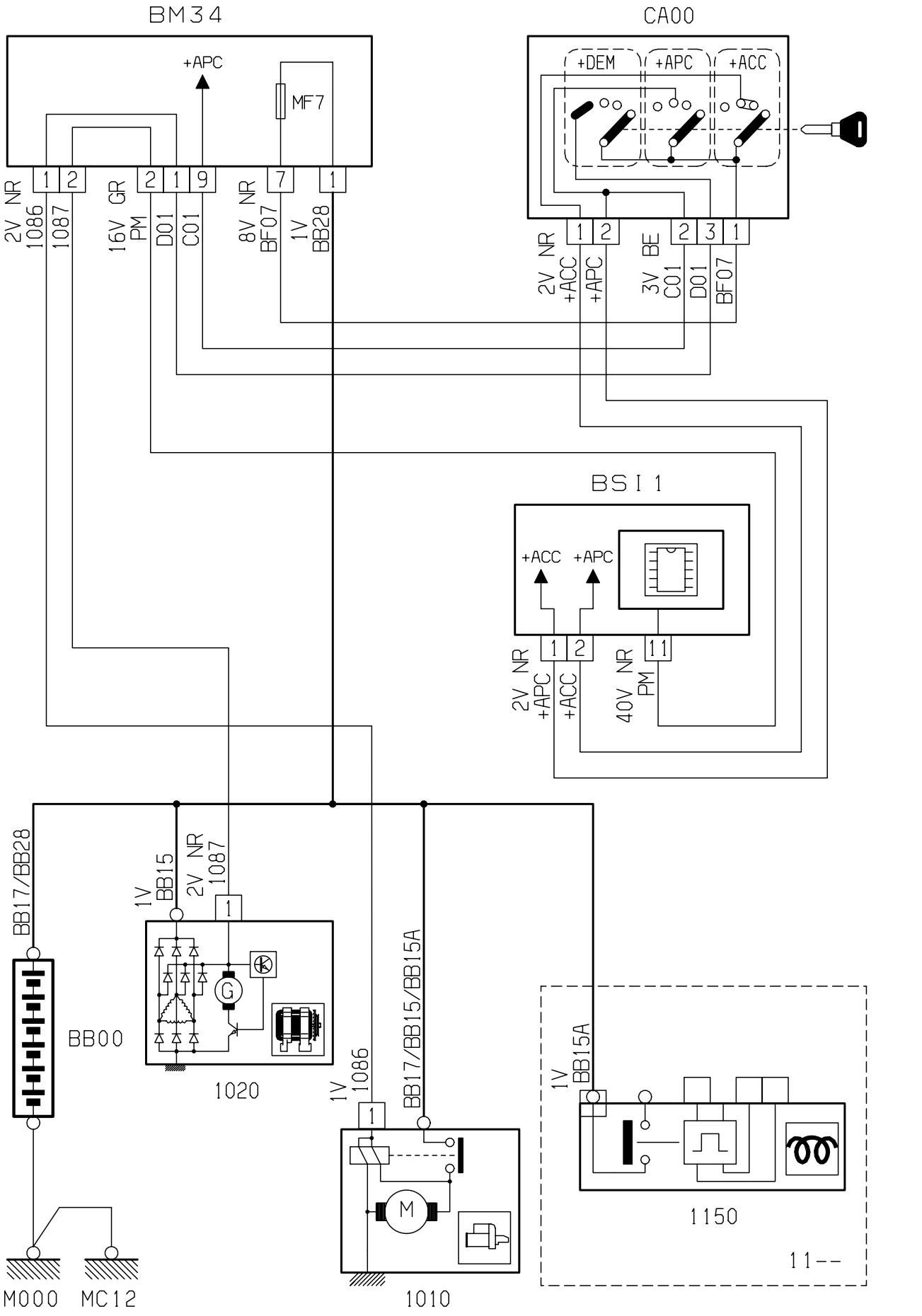
BM34
+APC
MF7
2V NR 1086
1087
16V GR PM
D01
C01
8V NR BF07
1V BB28
CA00
+DEM
+APC
+ACC
2V NR +ACC
+APC
3V BE C01
D01
BF07
BSI 1
+ACC
+APC
2V NR +APC
+ACC
40V NR PM
BB17/BB28
1V BB15
2V NR 1087
BB00
1020
1V 1086
BB17/BB15/BB15A
1V BB15A
1150
11--
M000
MC12
1010
D3AKNH2R

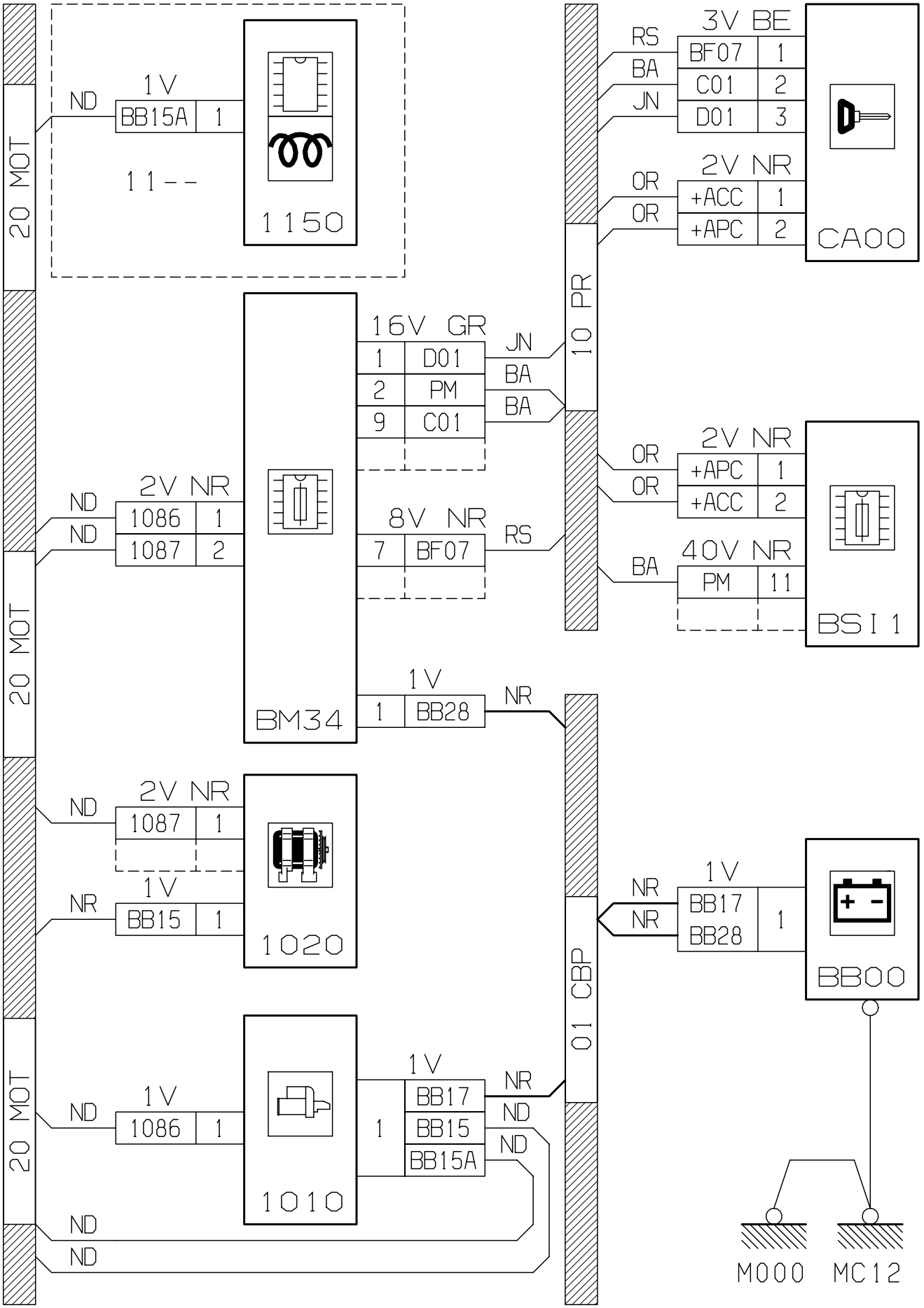
20 MOT
ND
1V
BB15A
1
11--
1150
16V GR
1
D01
2
PM
9
C01
JN
BA
BA
10 PR
RS
BA
JN
3V BE
BF07
1
C01
2
D01
3
OR
OR
2V NR
+ACC
1
+APC
2
CA00
ND
ND
2V NR
1086
1
1087
2
8V NR
7
BF07
RS
OR
OR
2V NR
+APC
1
+ACC
2
BA
40V NR
PM
11
BSI1
BM34
1V
1
BB28
NR
ND
2V NR
1087
1
NR
1V
BB15
1
1020
NR
NR
1V
BB17
BB28
1
BB00
01 CBP
ND
1V
1086
1
1010
1V
1
BB17
BB15
BB15A
NR
ND
ND
ND
ND
M000
MC12
D3AKNH2G

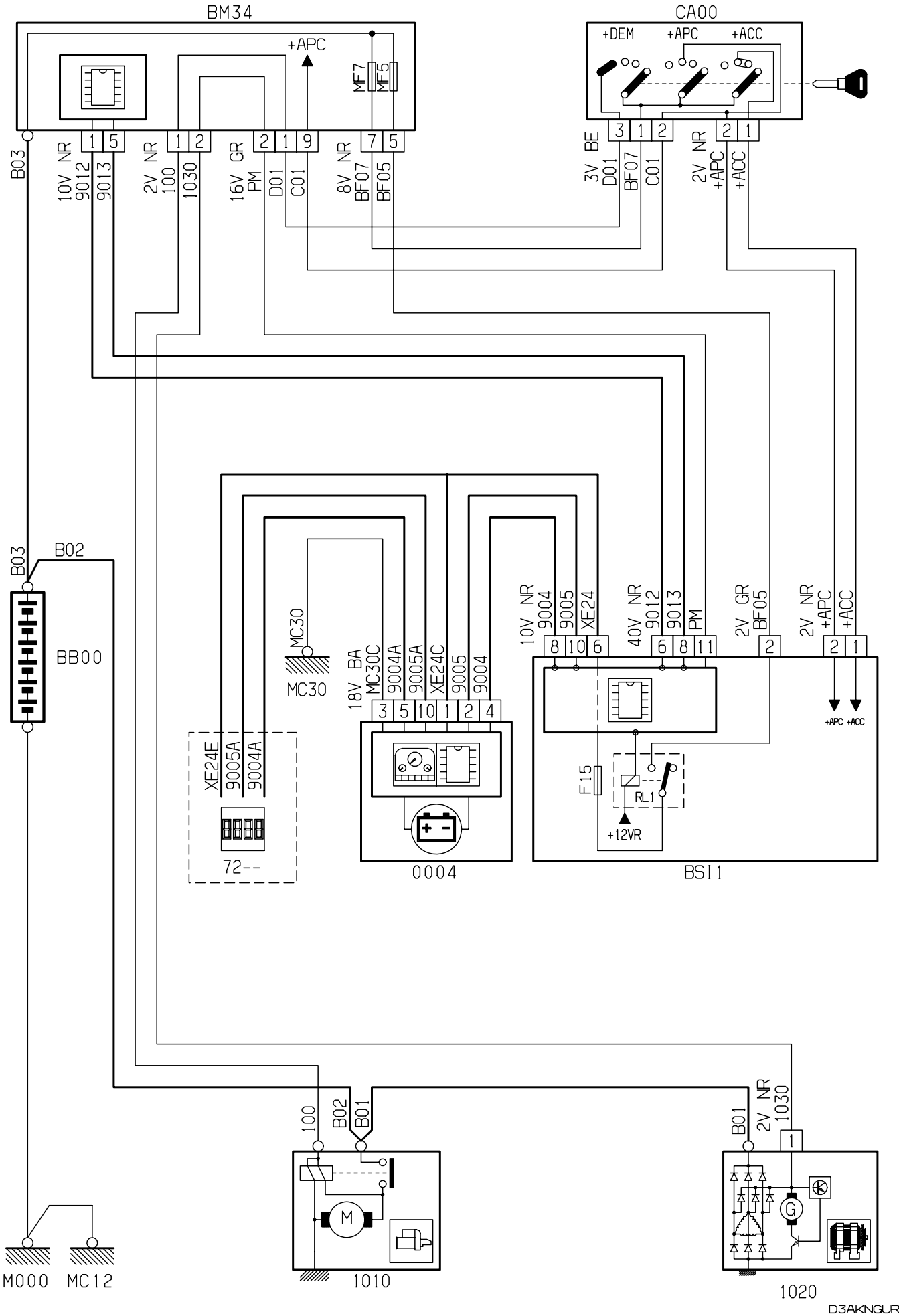
BM34
+APC
MF7
MF5
B03
10V NR
9012
9013
2V NR
100
1030
16V GR
PM
D01
C01
8V NR
BF07
BF05
CA00
+DEM
+APC
+ACC
3V BE
D01
BF07
C01
2V NR
+APC
+ACC
B03
B02
BB00
MC30
MC30
18V BA
MC30C
9004A
9005A
XE24C
9005
9004
XE24E
9005A
9004A
72--
0004
10V NR
9004
9005
XE24
40V NR
9012
9013
PM
2V GR
BF05
2V NR
+APC
+ACC
F15
RL1
+12VR
+APC +ACC
BSI1
100
B02
B01
M
1010
B01
2V NR
1030
G
1020
M000
MC12
D3AKNGUR

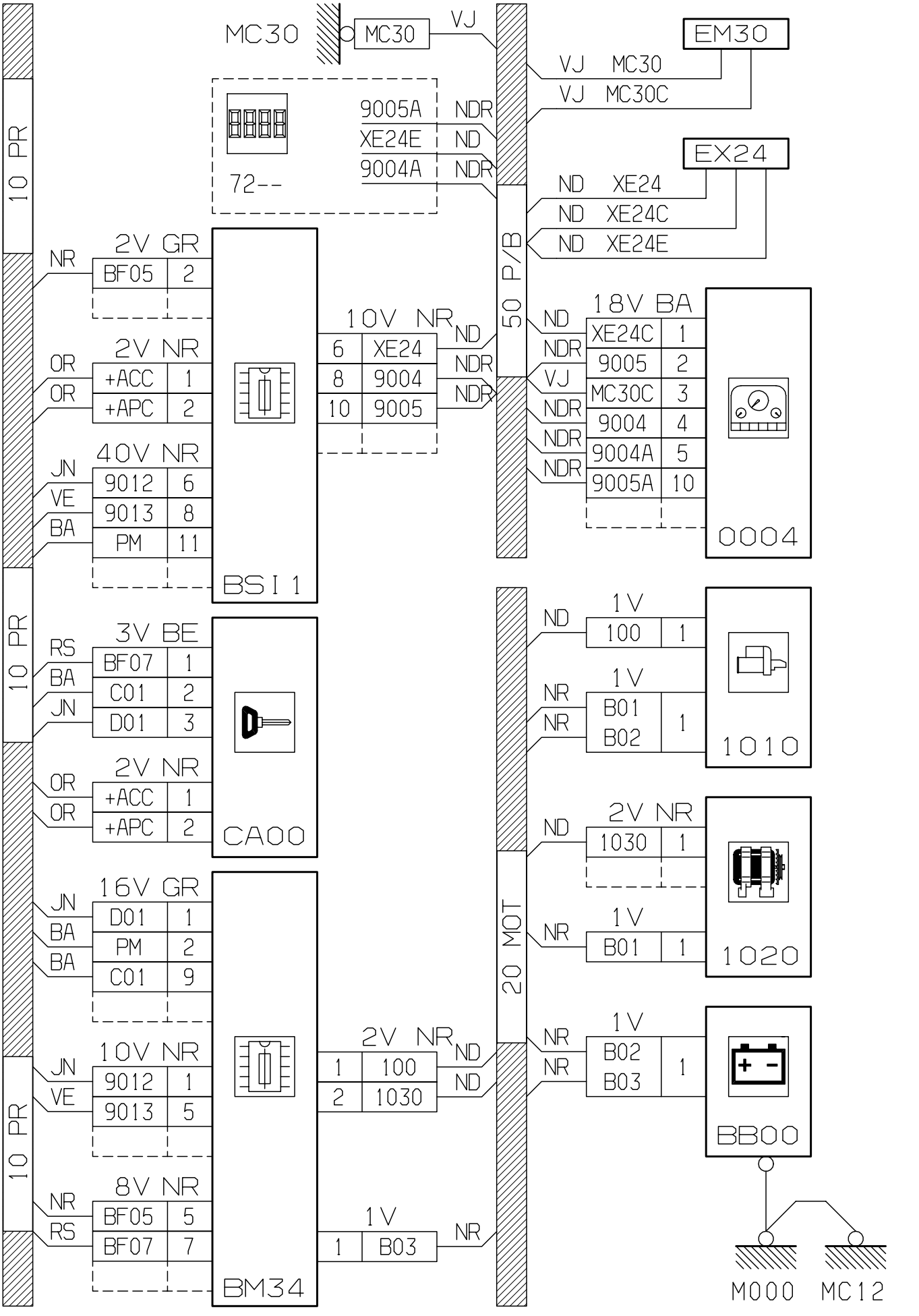
MC30
MC30
VJ
EM30
VJ MC30
VJ MC30C
9005A NDR
XE24E ND
9004A NDR
72--
EX24
ND XE24
ND XE24C
ND XE24E
10 PR
50 P/B
2V GR
NR
BF05 2
2V NR
OR +ACC 1
OR +APC 2
40V NR
JN 9012 6
VE 9013 8
BA PM 11
BSI 1
10V NR
6 XE24 ND
8 9004 NDR
10 9005 NDR
18V BA
ND XE24C 1
NDR 9005 2
VJ MC30C 3
NDR 9004 4
NDR 9004A 5
NDR 9005A 10
0004
3V BE
RS BF07 1
BA C01 2
JN D01 3
CA00
1V
ND 100 1
NR B01 B02 1
1010
2V NR
1030 1
1020
20 MOT
16V GR
JN D01 1
BA PM 2
BA C01 9
10V NR
JN 9012 1
VE 9013 5
8V NR
NR BF05 5
RS BF07 7
BM34
2V NR
1 100 ND
2 1030 ND
1V
1 B03 NR
NR B02 B03 1
BB00
M000
MC12

D3AKNGUG

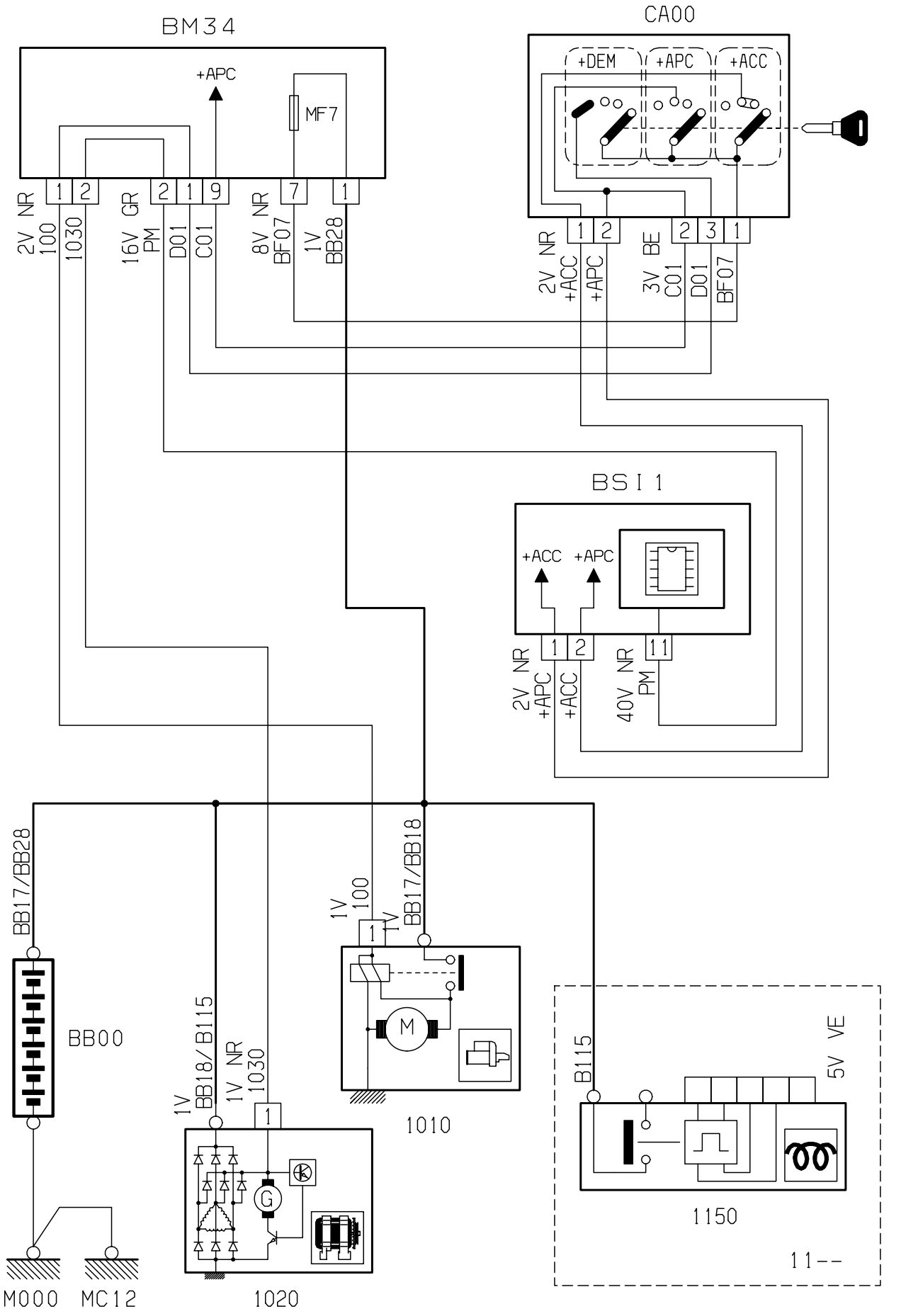
BM34
+APC
MF7
1
2
2
1
9
7
1
2V NR
100
1030
16V GR
PM
D01
C01
8V NR
BF07
1V
BB28
CA00
+DEM
+APC
+ACC
1
2
2
3
1
2V NR
+ACC
+APC
3V BE
C01
D01
BF07
BSI 1
+ACC
+APC
1
2
11
2V NR
+APC
+ACC
40V NR
PM
BB17/BB28
BB00
1V
100
1V
BB17/BB18
1
M
1010
1V
BB18/B115
1V NR
1030
1
G
1020
M000
MC12
B115
5V VE
1150
11--

D3AKNH1R

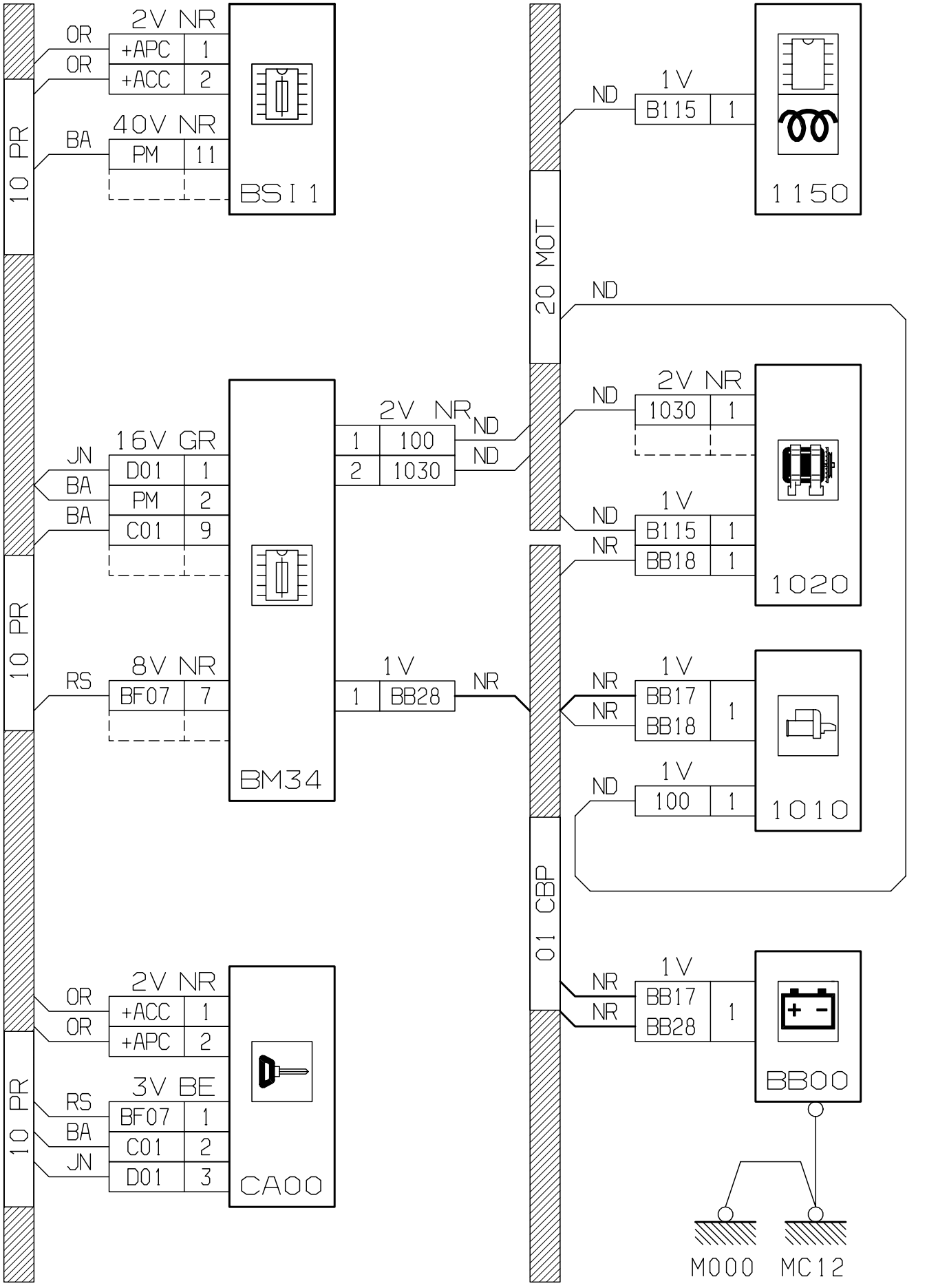
10 PR
2V NR
OR +APC 1
OR +ACC 2
40V NR
BA PM 11
BSI 1
10 PR
16V GR
JN D01 1
BA PM 2
BA C01 9
2V NR
1 100
2 1030
ND
ND
BM34
10 PR
8V NR
RS BF07 7
1V
1 BB28
NR
10 PR
2V NR
OR +ACC 1
OR +APC 2
3V BE
RS BF07 1
BA C01 2
JN D01 3
CA00
20 MOT
ND
1V
B115 1
1150
ND
2V NR
1030 1
ND
1V
B115 1
BB18 1
NR
1020
1V
BB17 1
BB18
NR
NR
1010
1V
100 1
ND
01 CBP
1V
BB17 1
BB28
NR
NR
BB00
M000
MC12

D3AKNH1G

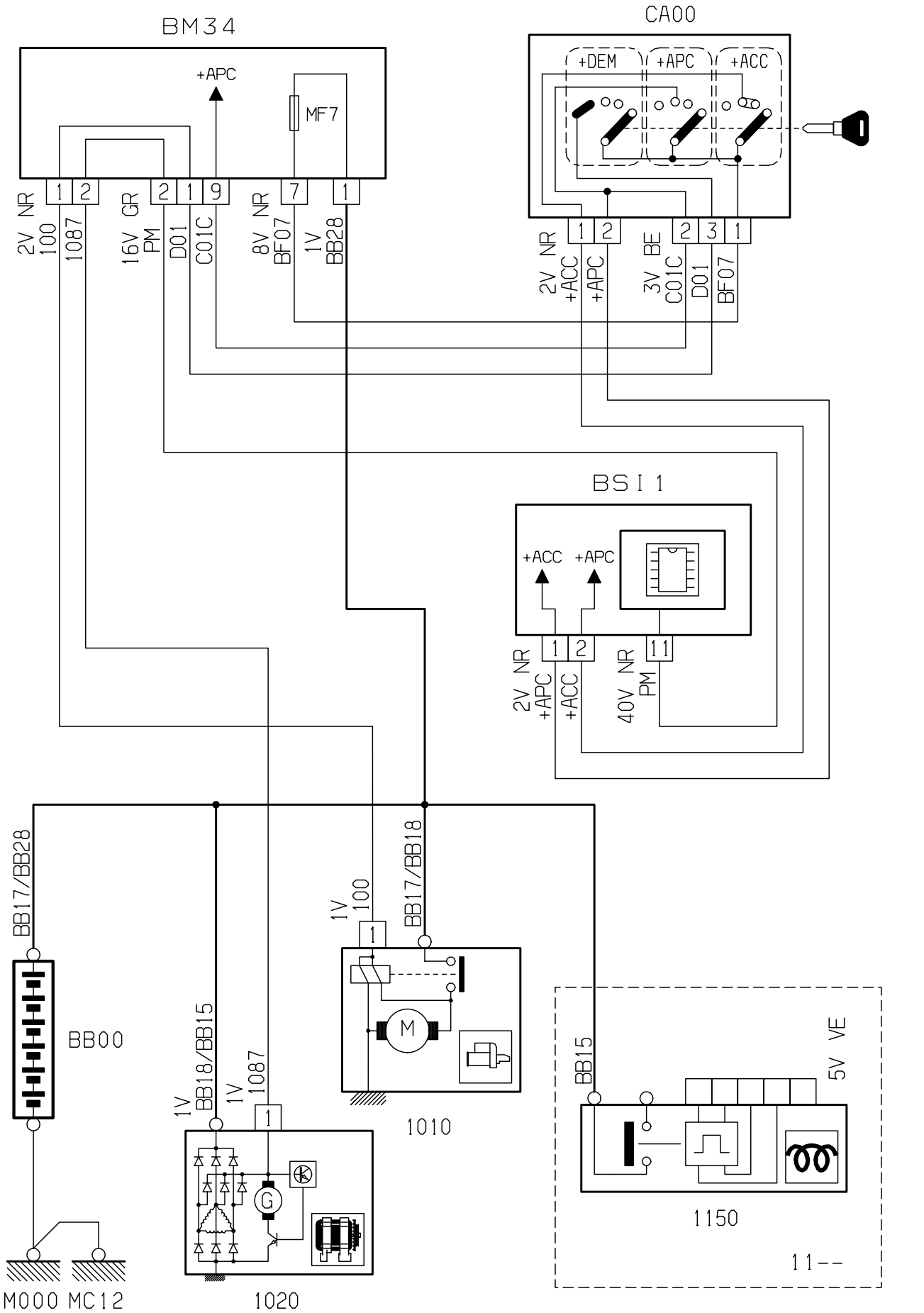
BM34
+APC
MF7
1 2 2 1 9 7 1
2V NR 100
1087
16V GR PM
D01
C01C
8V NR BF07
1V BB28
CA00
+DEM
+APC
+ACC
1 2 2 3 1
2V NR +ACC
+APC
3V BE C01C
D01
BF07
BSI 1
+ACC
+APC
1 2 11
2V NR +APC
+ACC
40V NR PM
BB17/BB28
BB00
1V 100
BB17/BB18
1
M
1010
1V BB18/BB15
1V 1087
1
G
1020
M000 MC12
BB15
5V VE
1150
11--

D3AKNH0R

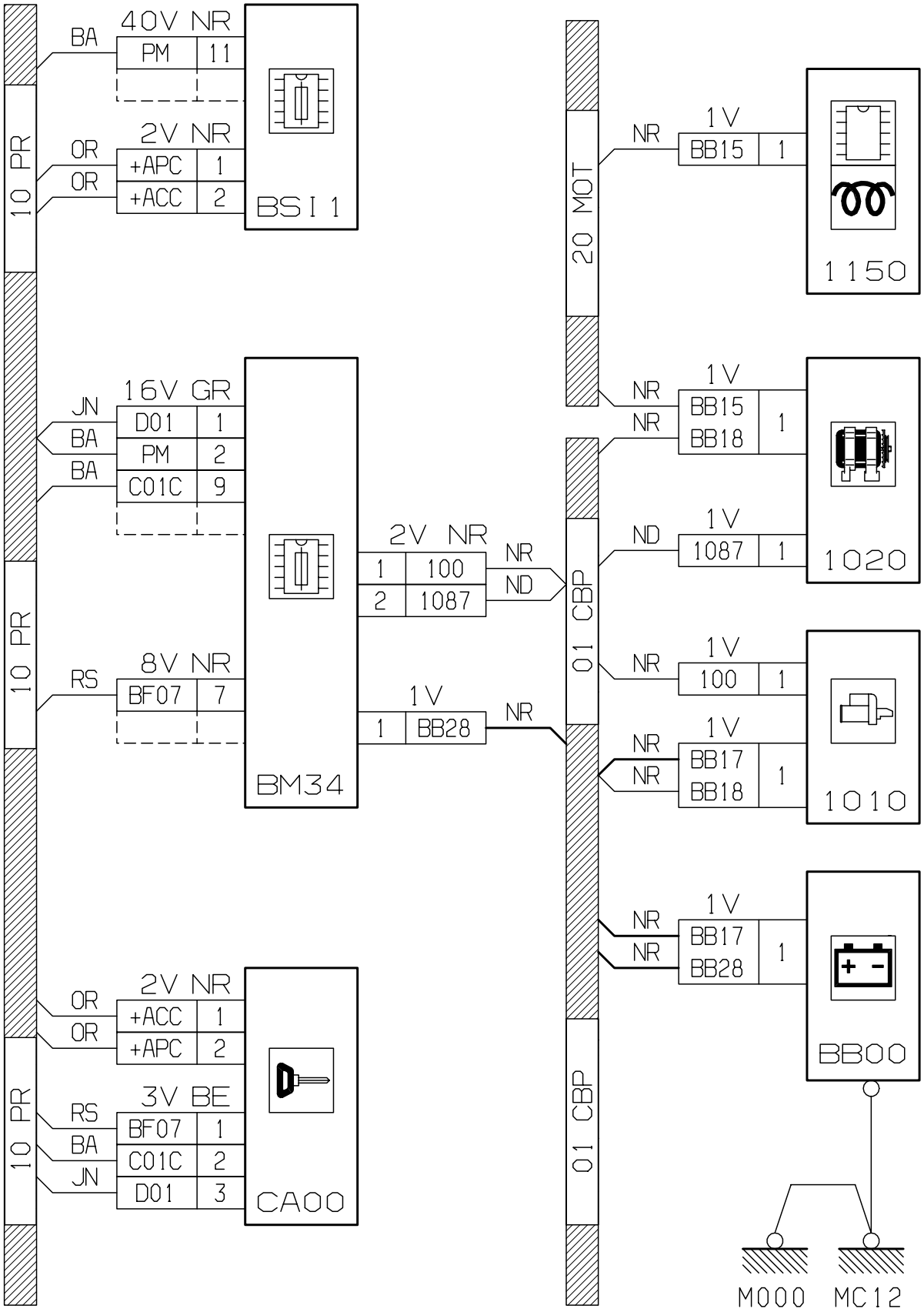
10 PR
10 PR
10 PR
10 PR
20 MOT
01 CBP
01 CBP
BA
40V NR
PM 11
OR
OR
2V NR
+APC 1
+ACC 2
BSI 1
JN
BA
BA
16V GR
D01 1
PM 2
C01C 9
BM34
RS
8V NR
BF07 7
2V NR
1 100
2 1087
NR
ND
1V
1 BB28
NR
OR
OR
2V NR
+ACC 1
+APC 2
RS
BA
JN
3V BE
BF07 1
C01C 2
D01 3
CA00
NR
1V
BB15 1
1150
NR
NR
1V
BB15
BB18 1
1020
ND
1V
1087 1
NR
1V
100 1
1010
NR
NR
1V
BB17
BB18 1
NR
NR
1V
BB17
BB28 1
BB00
M000
MC12

D3AKNH0G

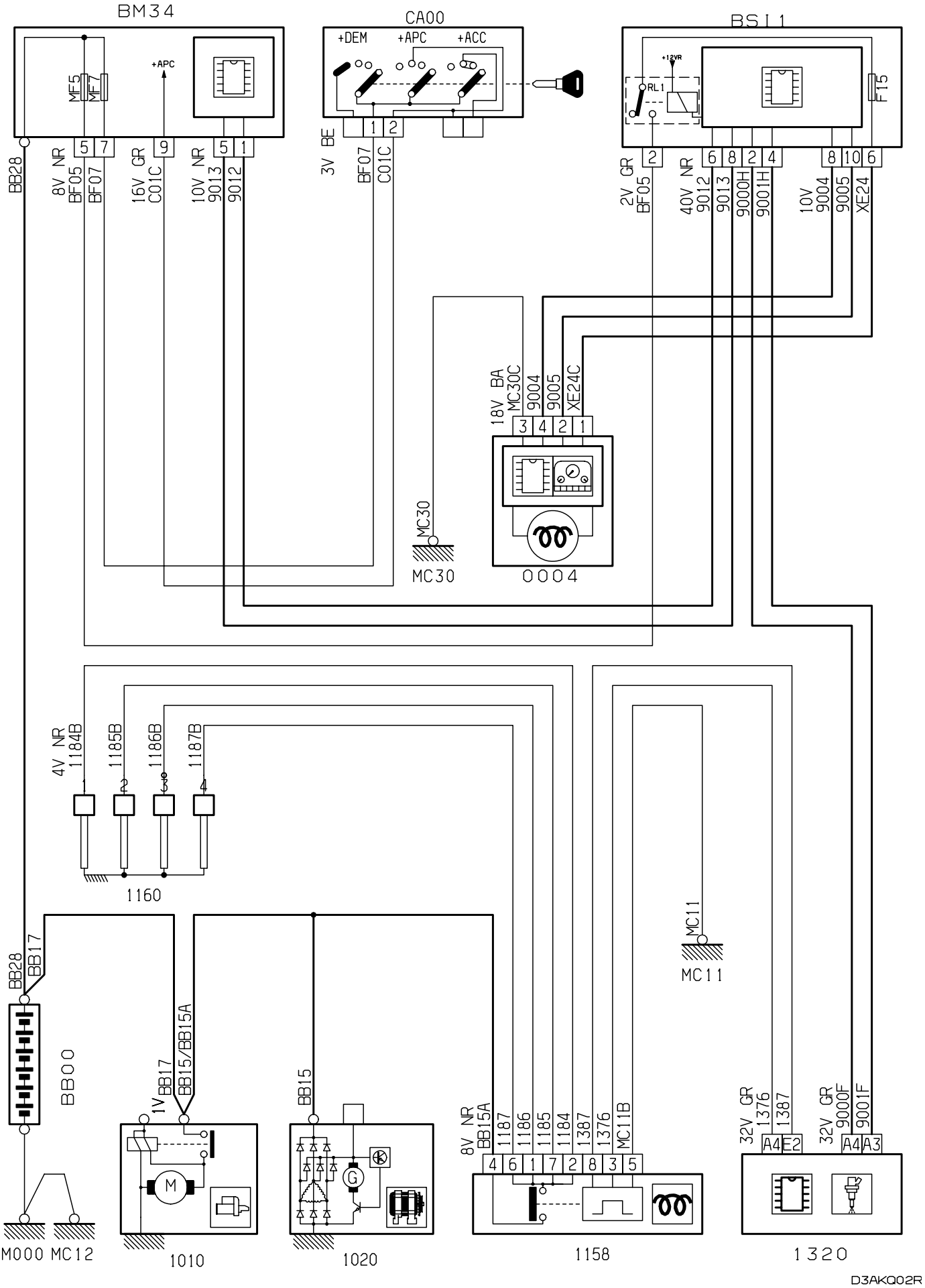
BM34
CA00
BSI1
+DEM
+APC
+ACC
+12VR
RL1
F15
MF5
MF7
BB28
8V NR
BF05
BF07
16V GR
C01C
10V NR
9013
9012
3V BE
2V GR
40V NR
9000H
9001H
10V
9004
9005
XE24
18V BA
MC30C
MC30
0004
4V NR
1184B
1185B
1186B
1187B
1160
BB17
BB15/BB15A
BB00
1V
BB15
MC11
8V NR
BB15A
1187
1186
1185
1184
1387
1376
MC11B
32V GR
1376
1387
9000F
9001F
A4
E2
A3
M000 MC12
1010
1020
1158
1320
D3AKQ02R

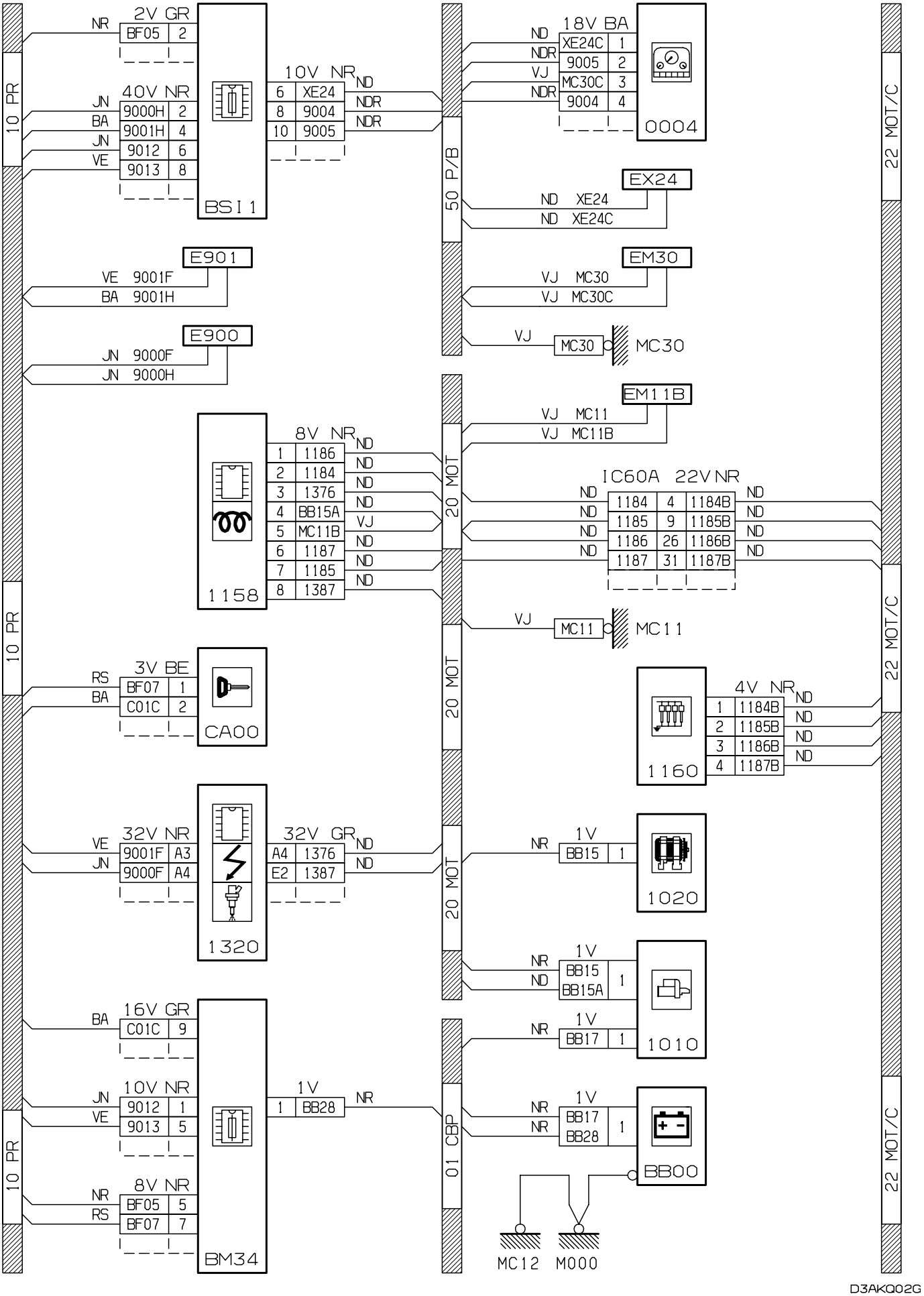
10 PR
22 MOT/C
50 P/B
20 MOT
01 CBP
BSI1
2V GR
BF05 2
40V NR
9000H 2
9001H 4
9012 6
9013 8
10V NR
6 XE24
8 9004
10 9005
18V BA
XE24C 1
9005 2
MC30C 3
9004 4
0004
EX24
E901
9001F
9001H
E900
9000F
9000H
EM30
MC30
EM11B
MC11
MC11B
1158
8V NR
1 1186
2 1184
3 1376
4 BB15A
5 MC11B
6 1187
7 1185
8 1387
IC60A 22V NR
1184 4 1184B
1185 9 1185B
1186 26 1186B
1187 31 1187B
1160
4V NR
1184B
1185B
1186B
1187B
CA00
3V BE
BF07 1
C01C 2
1320
32V NR
9001F A3
9000F A4
32V GR
A4 1376
E2 1387
1020
1V
BB15 1
1010
BB15
BB15A
BB17
BB00
BB28
BM34
16V GR
C01C 9
9012 1
9013 5
BF05 5
BF07 7
MC12
M000

D3AKQ02G

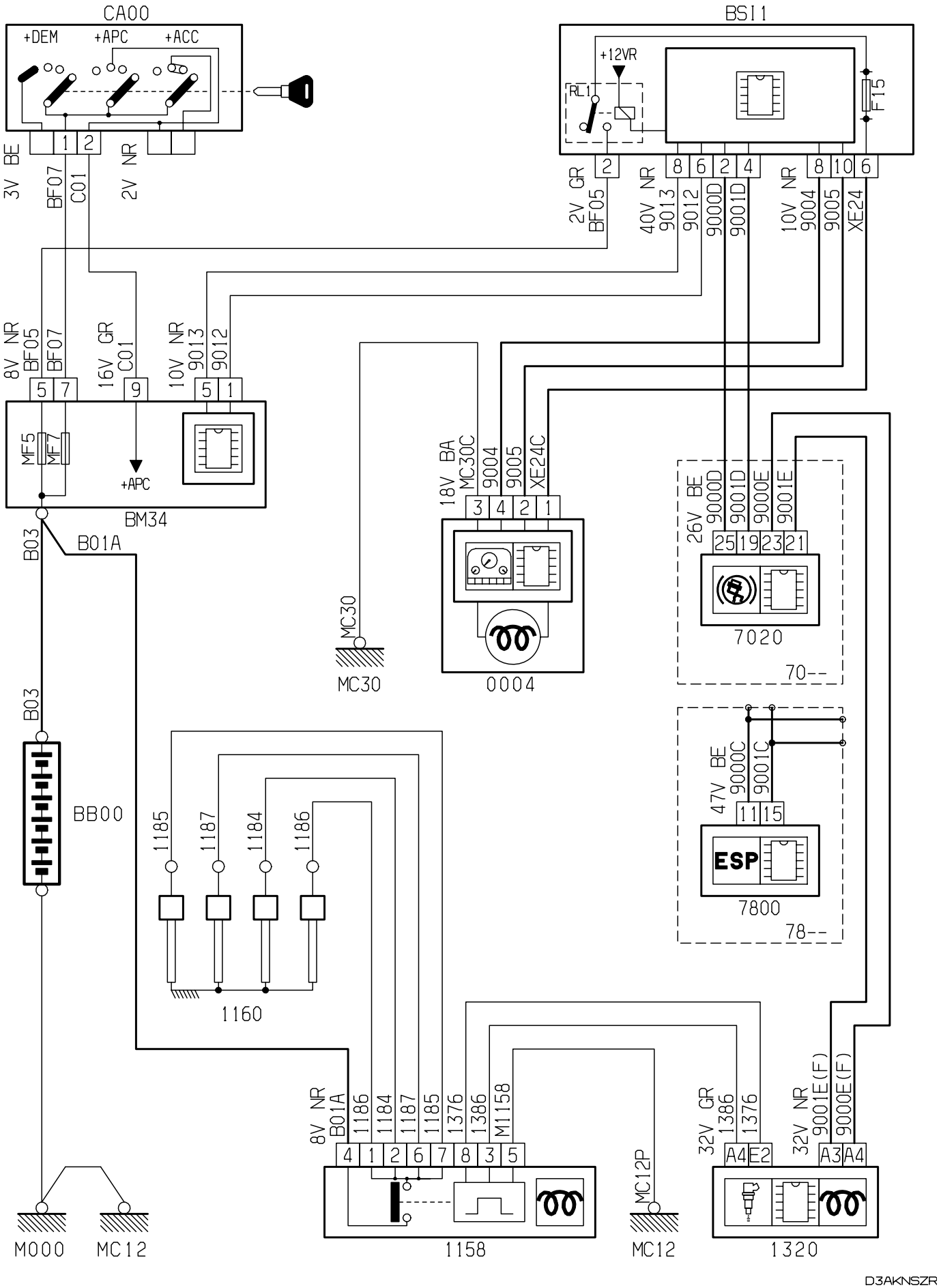
CA00
+DEM
+APC
+ACC
1
2
3V BE
BF07
C01
2V NR
BSI1
+12VR
RL1
F15
2
8
6
2
4
8
10
6
2V GR
BF05
40V NR
9013
9012
9000D
9001D
10V NR
9004
9005
XE24
8V NR
BF05
BF07
16V GR
C01
10V NR
9013
9012
5
7
9
5
1
MF5
MF7
+APC
BM34
B03
B01A
B03
BB00
MC30
MC30
18V BA
MC30C
9004
9005
XE24C
3
4
2
1
0004
26V BE
9000D
9001D
9000E
9001E
25
19
23
21
7020
70--
47V BE
9000C
9001C
11
15
ESP
7800
78--
1185
1187
1184
1186
1160
8V NR
B01A
1186
1184
1187
1185
1376
1386
M1158
4
1
2
6
7
8
3
5
1158
M000
MC12
MC12P
32V GR
1386
1376
A4
E2
32V NR
9001E(F)
9000E(F)
A3
A4
1320
D3AKNSZR

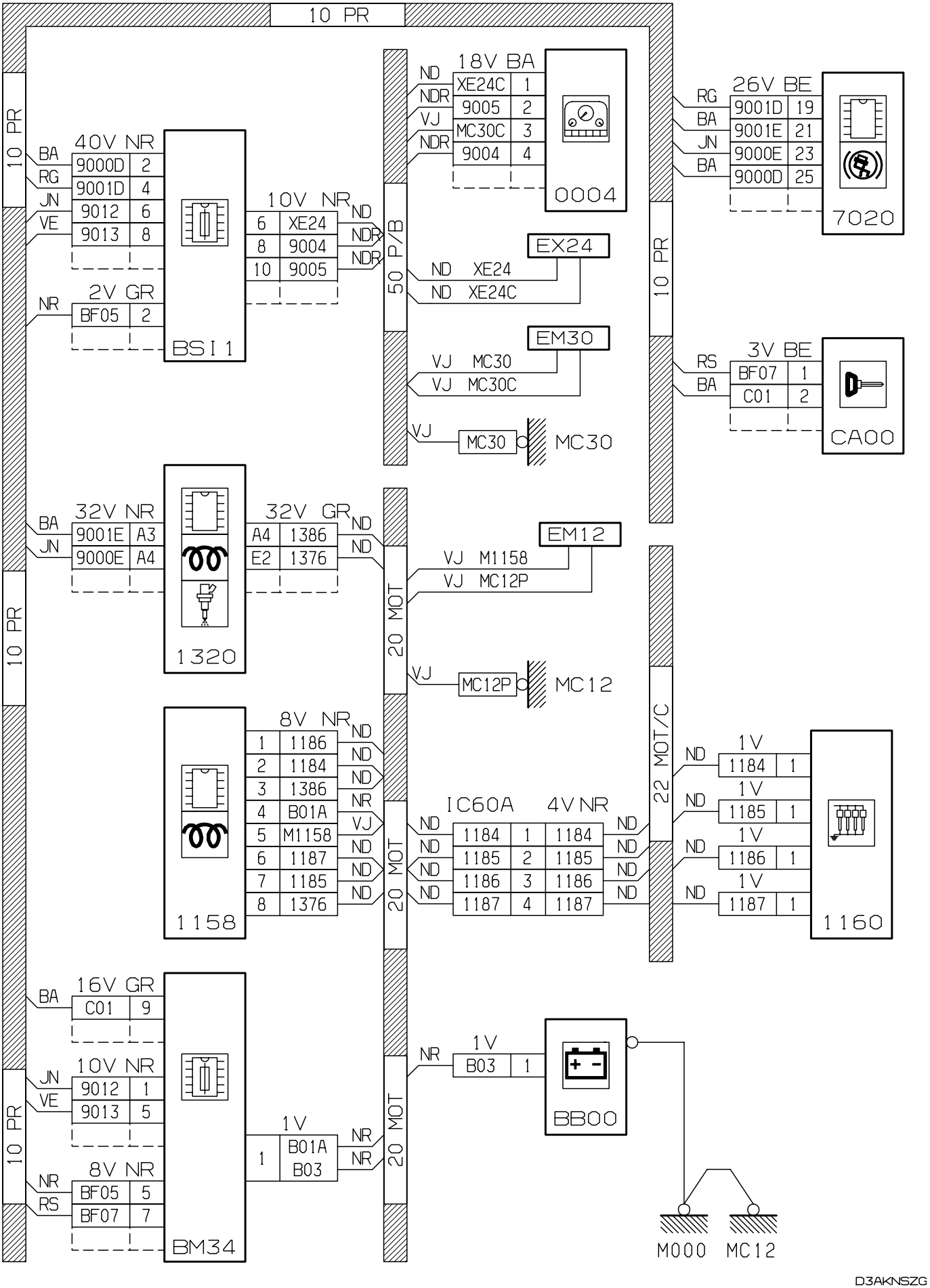
10 PR
40V NR
BA 9000D 2
RG 9001D 4
JN 9012 6
VE 9013 8
2V GR
NR BF05 2
BSI1
10V NR
6 XE24 ND
8 9004 NDR
10 9005 NDR
50 P/B
18V BA
ND XE24C 1
NDR 9005 2
VJ MC30C 3
NDR 9004 4
0004
EX24
ND XE24
ND XE24C
EM30
VJ MC30
VJ MC30C
VJ MC30
MC30
26V BE
RG 9001D 19
BA 9001E 21
JN 9000E 23
BA 9000D 25
7020
3V BE
RS BF07 1
BA C01 2
CA00
32V NR
BA 9001E A3
JN 9000E A4
32V GR
A4 1386 ND
E2 1376 ND
1320
EM12
VJ M1158
VJ MC12P
VJ MC12P
MC12
20 MOT
22 MOT/C
8V NR
1 1186 ND
2 1184 ND
3 1386 ND
4 B01A NR
5 M1158 VJ
6 1187 ND
7 1185 ND
8 1376 ND
1158
IC60A 4V NR
ND 1184 1 1184 ND
ND 1185 2 1185 ND
ND 1186 3 1186 ND
ND 1187 4 1187 ND
1V
ND 1184 1
ND 1185 1
ND 1186 1
ND 1187 1
1160
16V GR
BA C01 9
10V NR
JN 9012 1
VE 9013 5
8V NR
NR BF05 5
RS BF07 7
BM34
1V
1 B01A NR
B03 NR
1V
NR B03 1
BB00
M000
MC12
D3AKNSZG

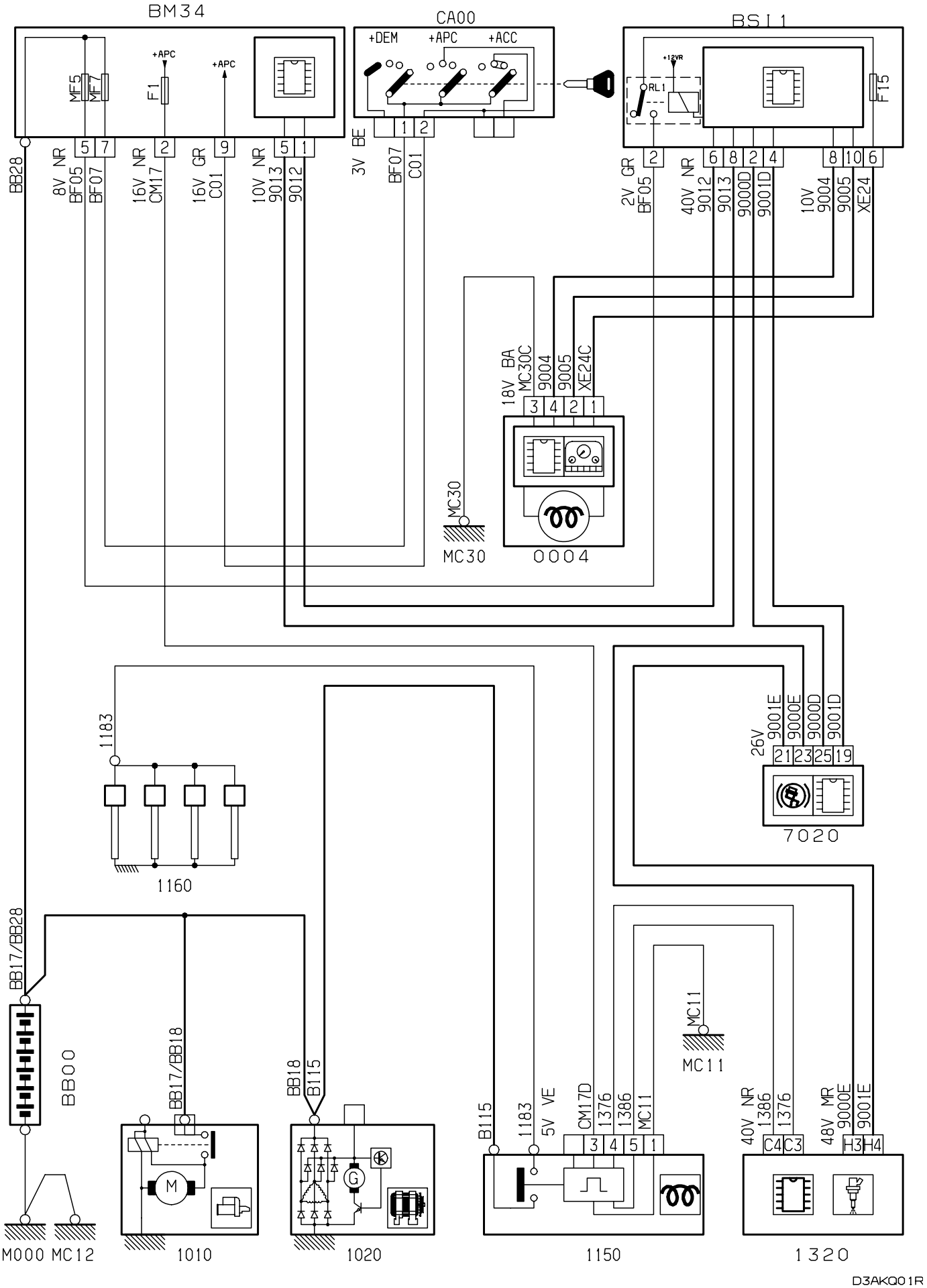
BM34
CA00
BSI1
+DEM
+APC
+ACC
+12VR
RL1
F1
F15
MF5
MF7
BB28
8V NR
BF05
BF07
16V NR
CM17
16V GR
C01
10V NR
9013
9012
3V BE
2V GR
40V NR
10V
9004
9005
XE24
9000D
9001D
18V BA
MC30C
MC30
0004
1183
1160
26V
9001E
9000E
7020
BB17/BB28
BB00
BB17/BB18
BB18
B115
5V VE
CM17D
1376
1386
MC11
40V NR
48V MR
M000 MC12
1010
1020
1150
1320
D3AKQ01R

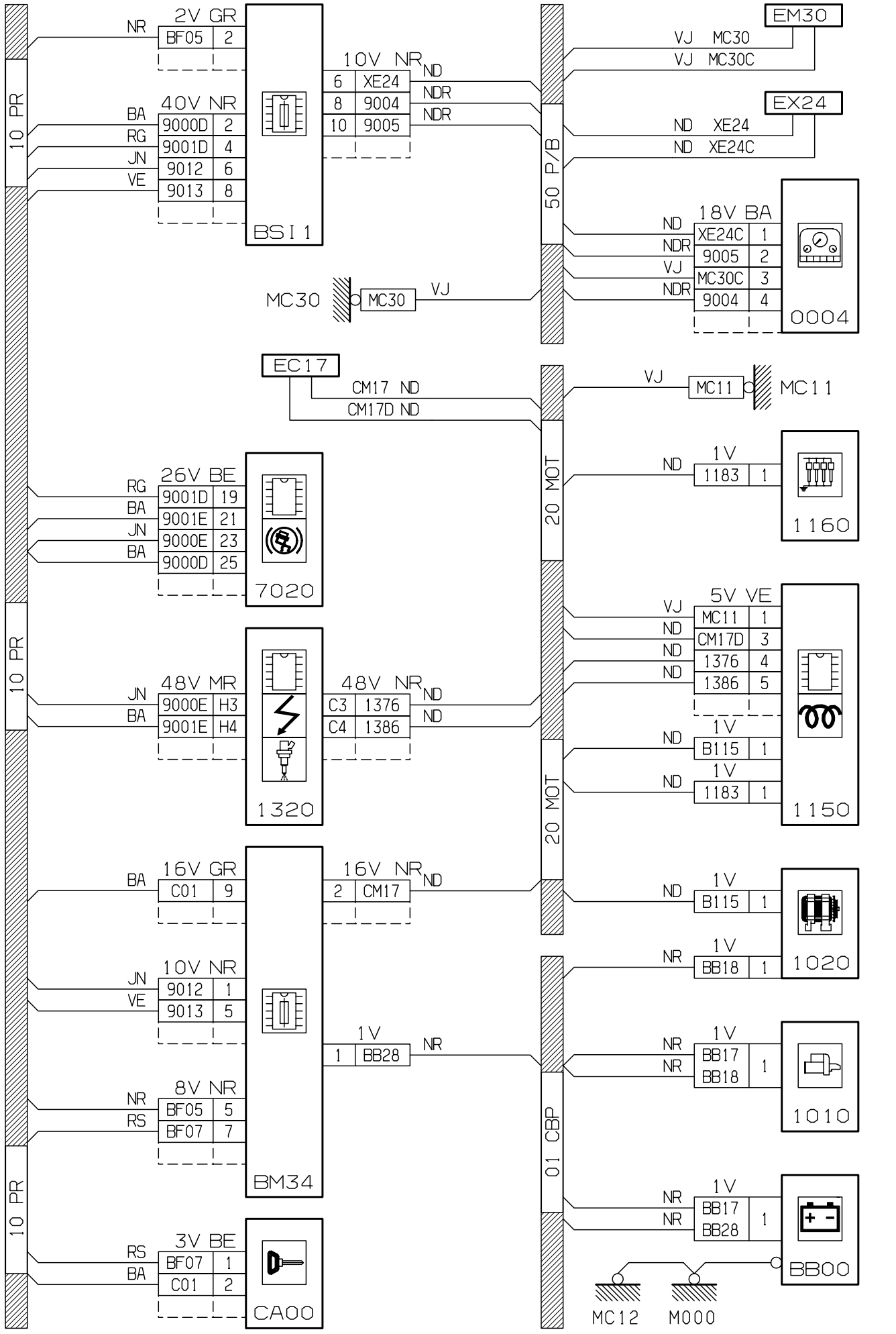
10 PR
2V GR
NR
BF05 2
40V NR
BA 9000D 2
RG 9001D 4
JN 9012 6
VE 9013 8
BSI1
10V NR
6 XE24 ND
8 9004 NDR
10 9005 NDR
50 P/B
EM30
VJ MC30
VJ MC30C
EX24
ND XE24
ND XE24C
18V BA
ND XE24C 1
NDR 9005 2
VJ MC30C 3
NDR 9004 4
0004
MC30
MC30 VJ
EC17
CM17 ND
CM17D ND
20 MOT
VJ MC11
MC11
ND 1V 1183 1
1160
26V BE
RG 9001D 19
BA 9001E 21
JN 9000E 23
BA 9000D 25
7020
5V VE
VJ MC11 1
ND CM17D 3
ND 1376 4
ND 1386 5
1150
48V MR
JN 9000E H3
BA 9001E H4
48V NR
C3 1376 ND
C4 1386 ND
1320
ND 1V B115 1
ND 1V 1183 1
16V GR
BA C01 9
16V NR
2 CM17 ND
10V NR
JN 9012 1
VE 9013 5
1V
1 BB28 NR
01 CBP
NR 1V BB18 1
1020
NR 1V BB17 BB18 1
1010
8V NR
NR BF05 5
RS BF07 7
BM34
NR 1V BB17 BB28 1
BB00
3V BE
RS BF07 1
BA C01 2
CA00
MC12
M000

D3AKQ01G

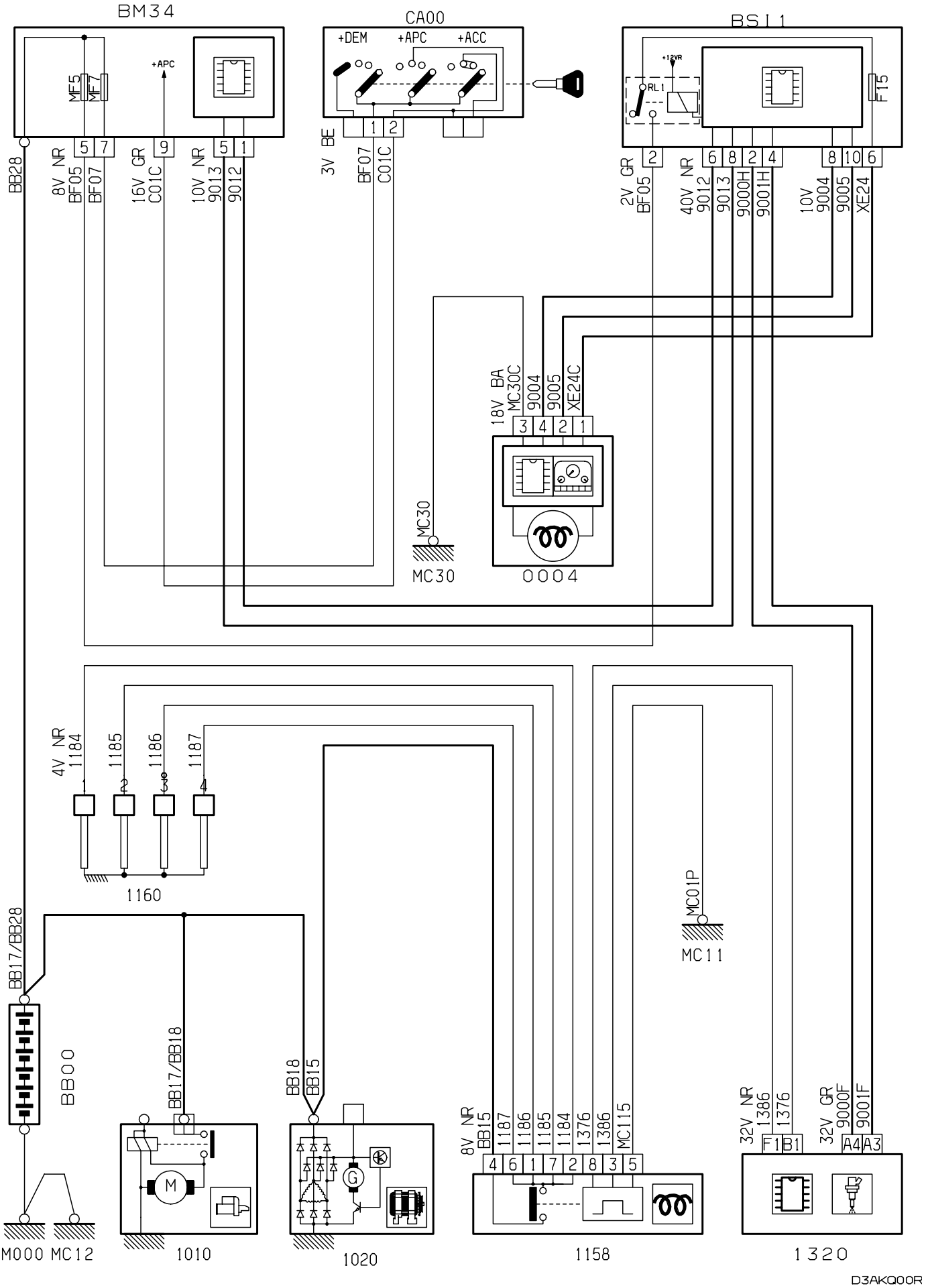
BM34
+APC
MF5
MF7
5 7
9
5 1
BB28
8V NR
BF05
BF07
16V GR
C01C
10V NR
9013
9012
CA00
+DEM
+APC
+ACC
1 2
3V BE
BF07
C01C
BSI1
+12VR
RL1
F15
2
6 8 2 4
8 10 6
2V GR
BF05
40V NR
9012
9013
9000H
9001H
10V
9004
9005
XE24
18V BA
MC30C
9004
9005
XE24C
3 4 2 1
MC30
MC30
0004
4V NR
1184
1185
1186
1187
1160
BB17/BB28
BB00
BB17/BB18
BB18
BB15
MC01P
MC11
8V NR
BB15
1187
1186
1185
1184
1376
1386
MC115
4 6 1 7 2 8 3 5
32V NR
1386
1376
32V GR
9000F
9001F
F1 B1
A4 A3
M000 MC12
1010
1020
1158
1320
D3AKQ00R

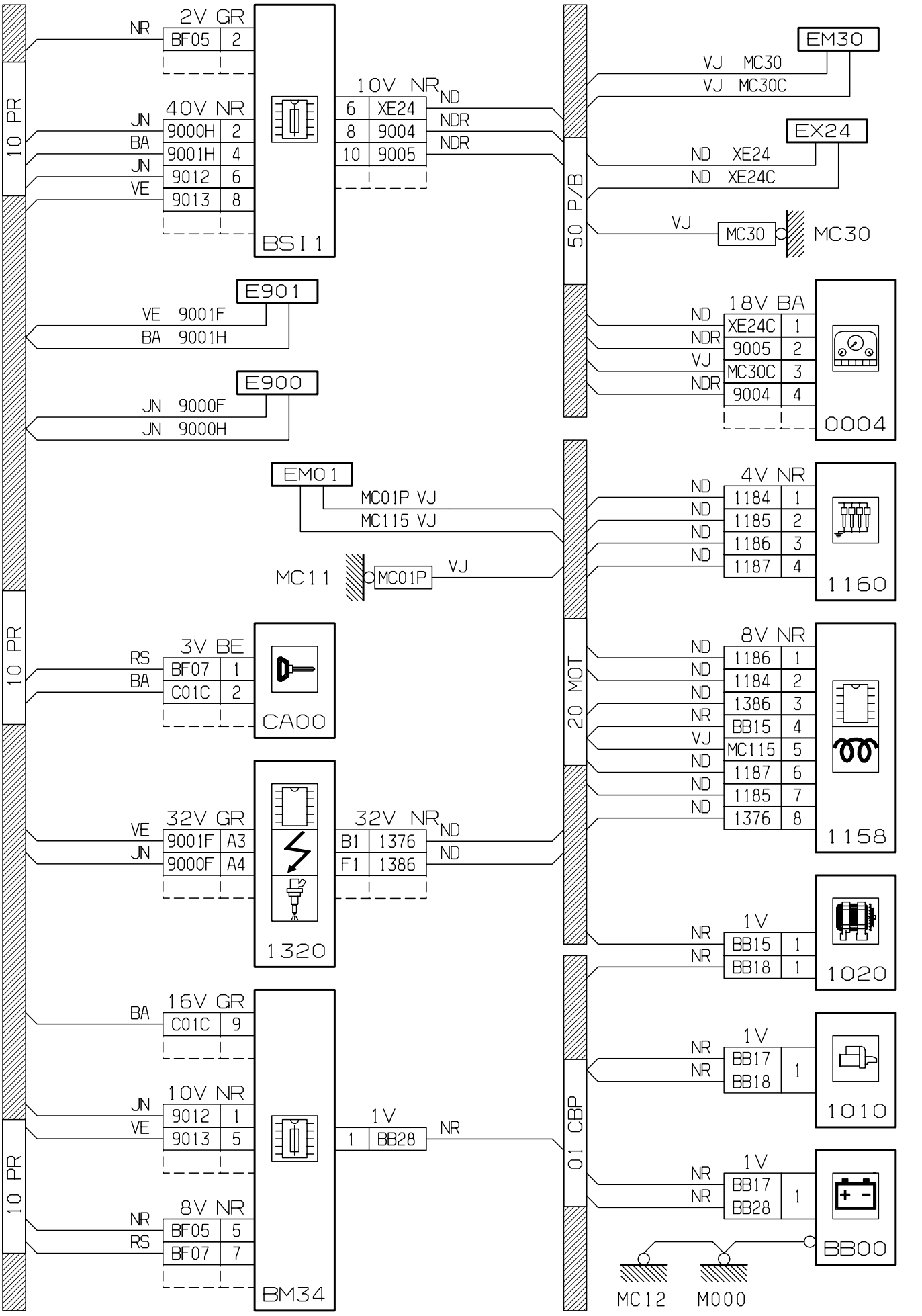
10 PR
10 PR
10 PR
2V GR
NR
BF05 2
40V NR
JN 9000H 2
BA 9001H 4
JN 9012 6
VE 9013 8
BSI1
10V NR
6 XE24
8 9004
10 9005
ND
NDR
NDR
50 P/B
EM30
VJ MC30
VJ MC30C
EX24
ND XE24
ND XE24C
VJ
MC30
MC30
E901
VE 9001F
BA 9001H
E900
JN 9000F
JN 9000H
18V BA
ND XE24C 1
NDR 9005 2
VJ MC30C 3
NDR 9004 4
0004
EM01
MC01P VJ
MC115 VJ
MC11
MC01P
VJ
4V NR
ND 1184 1
ND 1185 2
ND 1186 3
ND 1187 4
1160
20 MOT
3V BE
RS BF07 1
BA C01C 2
CA00
8V NR
ND 1186 1
ND 1184 2
ND 1386 3
NR BB15 4
VJ MC115 5
ND 1187 6
ND 1185 7
ND 1376 8
1158
32V GR
VE 9001F A3
JN 9000F A4
32V NR
B1 1376
F1 1386
ND
ND
1320
1V
NR BB15 1
NR BB18 1
1020
01 CBP
16V GR
BA C01C 9
10V NR
JN 9012 1
VE 9013 5
1V
1 BB28
NR
1V
NR BB17 BB18 1
1010
1V
NR BB17 BB28 1
BB00
8V NR
NR BF05 5
RS BF07 7
BM34
MC12
M000

D3AKQ00G

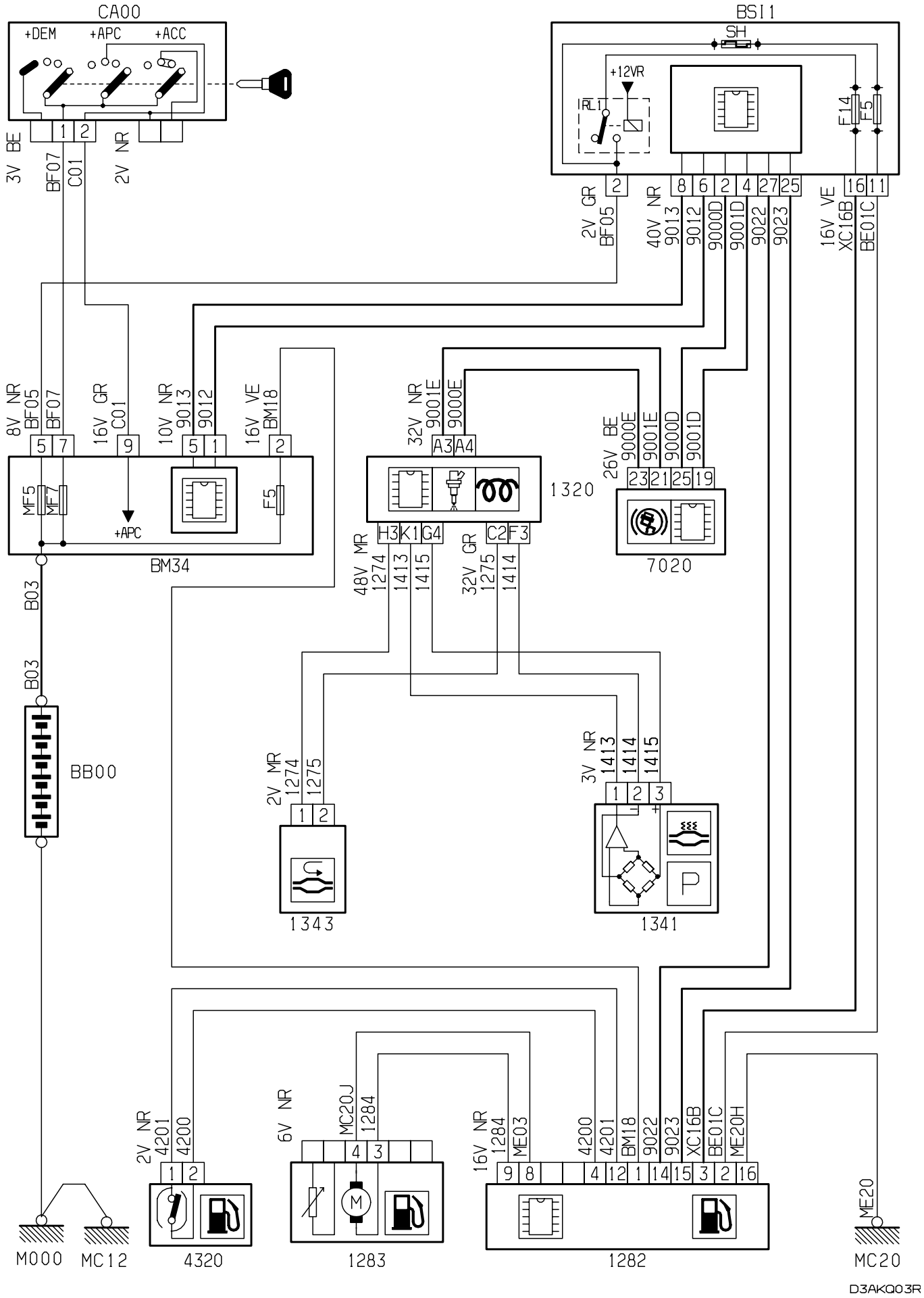
CA00
+DEM
+APC
+ACC
3V BE
BF07
C01
2V NR
BSI1
SH
+12VR
RL1
F14
F5
2V GR
BF05
40V NR
9013
9012
9000D
9001D
9022
9023
16V VE
XC16B
BE01C
8V NR
BF05
BF07
16V GR
C01
10V NR
9013
9012
16V VE
BM18
MF5
MF7
+APC
F5
BM34
32V NR
9001E
9000E
A3
A4
1320
26V BE
9000E
9001E
9000D
9001D
23
21
25
19
7020
H3
K1
G4
C2
F3
48V MR
1274
1413
1415
32V GR
1275
1414
B03
B03
BB00
2V MR
1274
1275
1343
3V NR
1413
1414
1415
1341
2V NR
4201
4200
4320
6V NR
MC20J
1284
1283
16V NR
1284
ME03
4200
4201
BM18
9022
9023
XC16B
BE01C
ME20H
1282
M000
MC12
ME20
MC20
D3AKQ03R

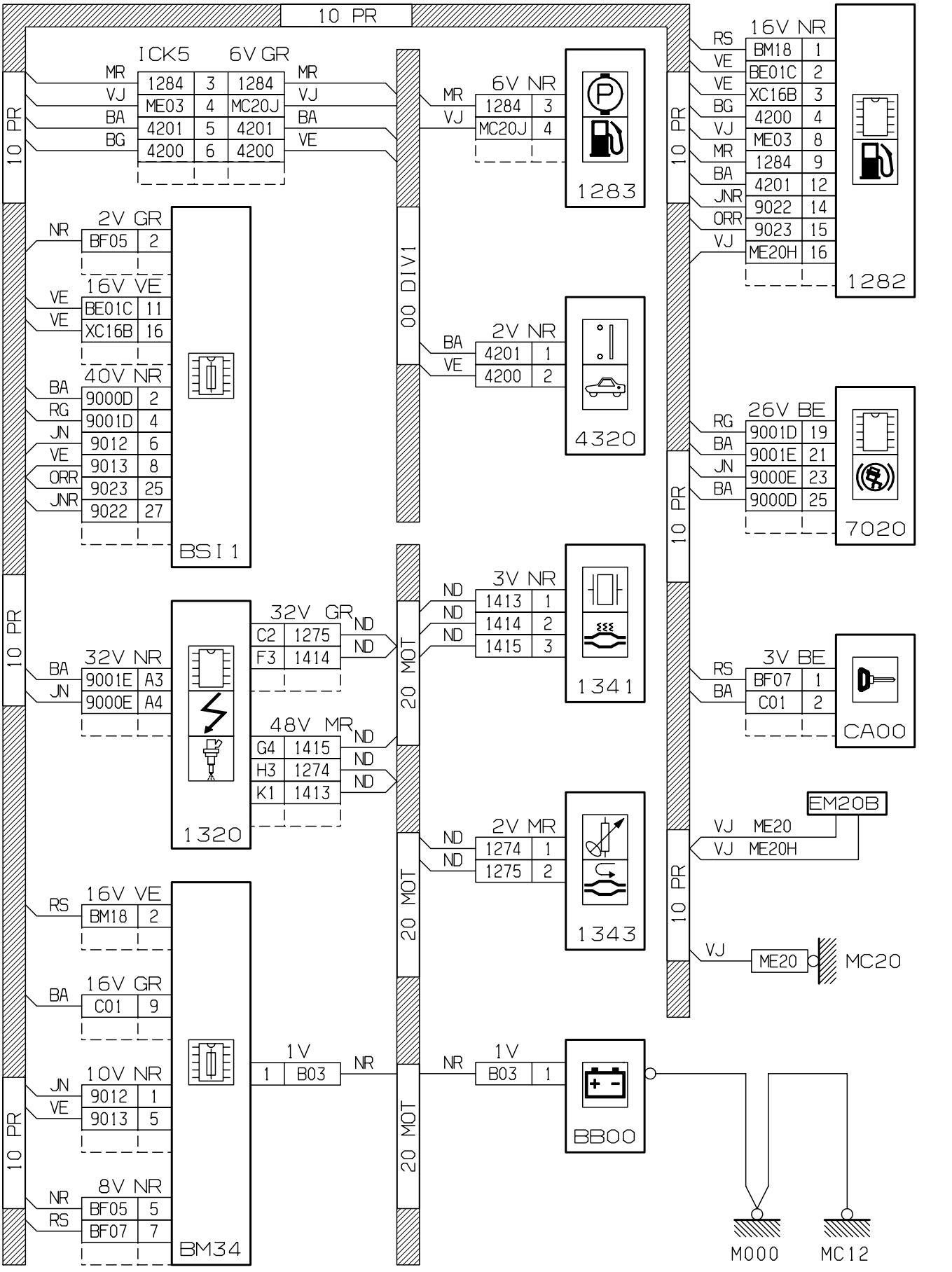
10 PR
ICK5
6V GR
MR 1284 3 1284 MR
VJ ME03 4 MC20J VJ
BA 4201 5 4201 BA
BG 4200 6 4200 VE
6V NR
MR 1284 3
VJ MC20J 4
1283
16V NR
RS BM18 1
VE BE01C 2
VE XC16B 3
BG 4200 4
VJ ME03 8
MR 1284 9
BA 4201 12
JNR 9022 14
ORR 9023 15
VJ ME20H 16
1282
2V GR
NR BF05 2
16V VE
VE BE01C 11
VE XC16B 16
40V NR
BA 9000D 2
RG 9001D 4
JN 9012 6
VE 9013 8
ORR 9023 25
JNR 9022 27
BSI 1
00 DIV1
2V NR
BA 4201 1
VE 4200 2
4320
26V BE
RG 9001D 19
BA 9001E 21
JN 9000E 23
BA 9000D 25
7020
32V GR
C2 1275 ND
F3 1414 ND
32V NR
BA 9001E A3
JN 9000E A4
48V MR
G4 1415 ND
H3 1274 ND
K1 1413 ND
1320
20 MOT
3V NR
ND 1413 1
ND 1414 2
ND 1415 3
1341
3V BE
RS BF07 1
BA C01 2
CA00
2V MR
ND 1274 1
ND 1275 2
1343
EM20B
VJ ME20
VJ ME20H
16V VE
RS BM18 2
16V GR
BA C01 9
10V NR
JN 9012 1
VE 9013 5
8V NR
NR BF05 5
RS BF07 7
BM34
1V
1 B03 NR
NR 1V B03 1
BB00
M000
MC12
VJ ME20
MC20

D3AKQ03G

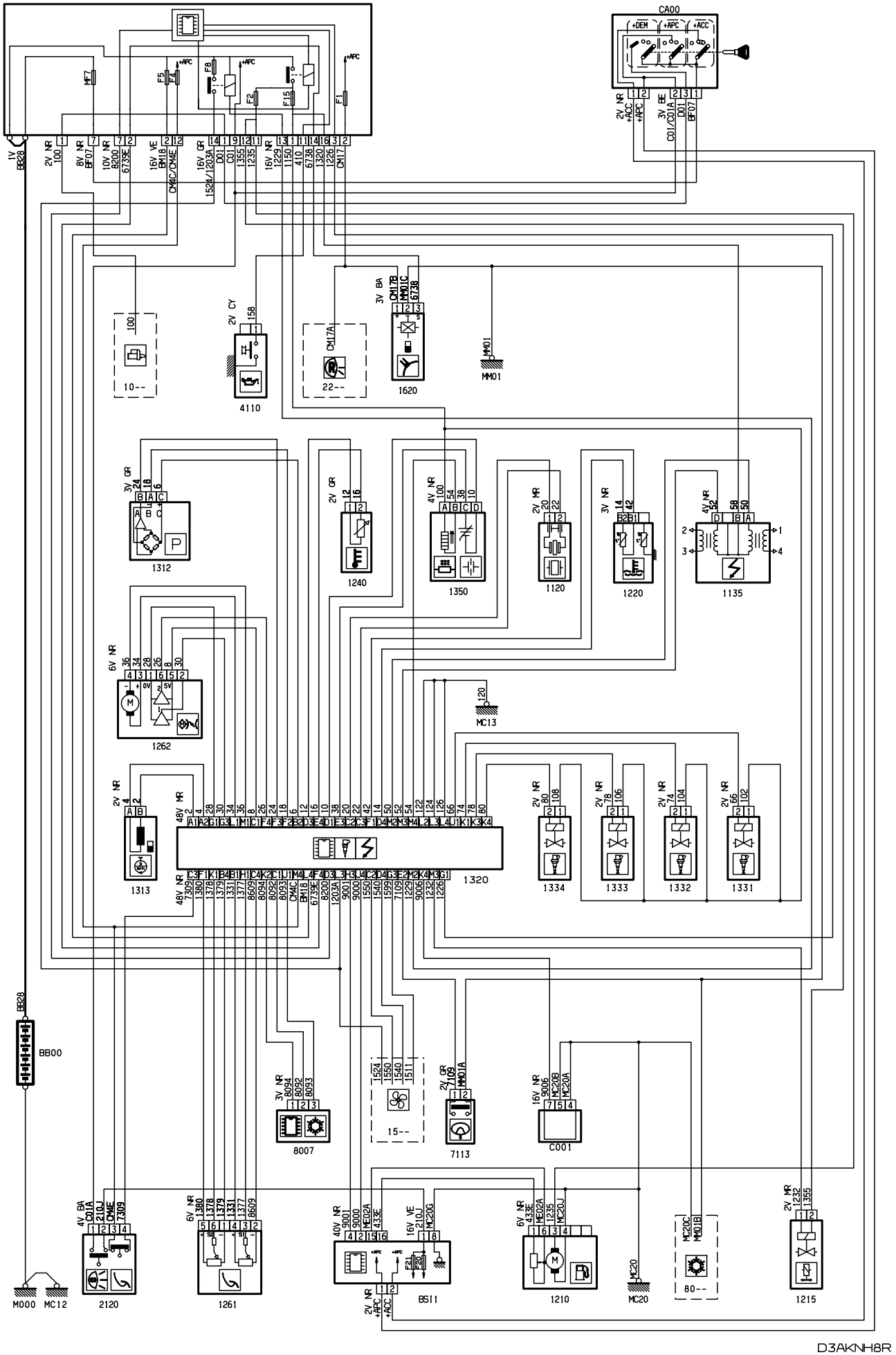
CA00
+DEM
+APC
+ACC
MF7
F5
F4
F8
F2
F15
F1
1V BB28
2V NR 100
8V NR BF07
10V NR 8200 6739E
16V VE BM18 CM4C/CM4E
16V GR 1524/1203A D01 C01 1355 1235
16V NR 1229 1150 410 6738 1320 1226 CM17
2V NR +ACC +APC
3V BE C01/C01A D01 BF07
2V CY 158
4110
CM17A
22--
3V BA CM17B MM01C 6738
1620
MM01
10--
3V GR
1312
2V GR
1240
4V NR
1350
2V MR
1120
3V NR
1220
4V NR
1135
6V NR
1262
MC13
2V NR
1313
48V MR
1320
48V NR
2V NR
1334
2V NR
1333
2V NR
1332
2V NR
1331
BB28
BB00
3V NR 8094 8092 8093
8007
15--
2V GR 7109 MM01A
7113
16V NR 9006 MC20B MC20A
C001
4V BA C01A 210J CM4E 7309
2120
6V NR 1380 1378 1379 1331 1377 8609
1261
40V NR 9001 9000 ME02A 433E
16V VE 210J MC20G
BS11
2V NR +APC +ACC
6V NR 433E ME02A 1235 MC20J
1210
MC20
MC20C MM01B
80--
2V MR 1232 1355
1215
M000
MC12
D3AKNH8R

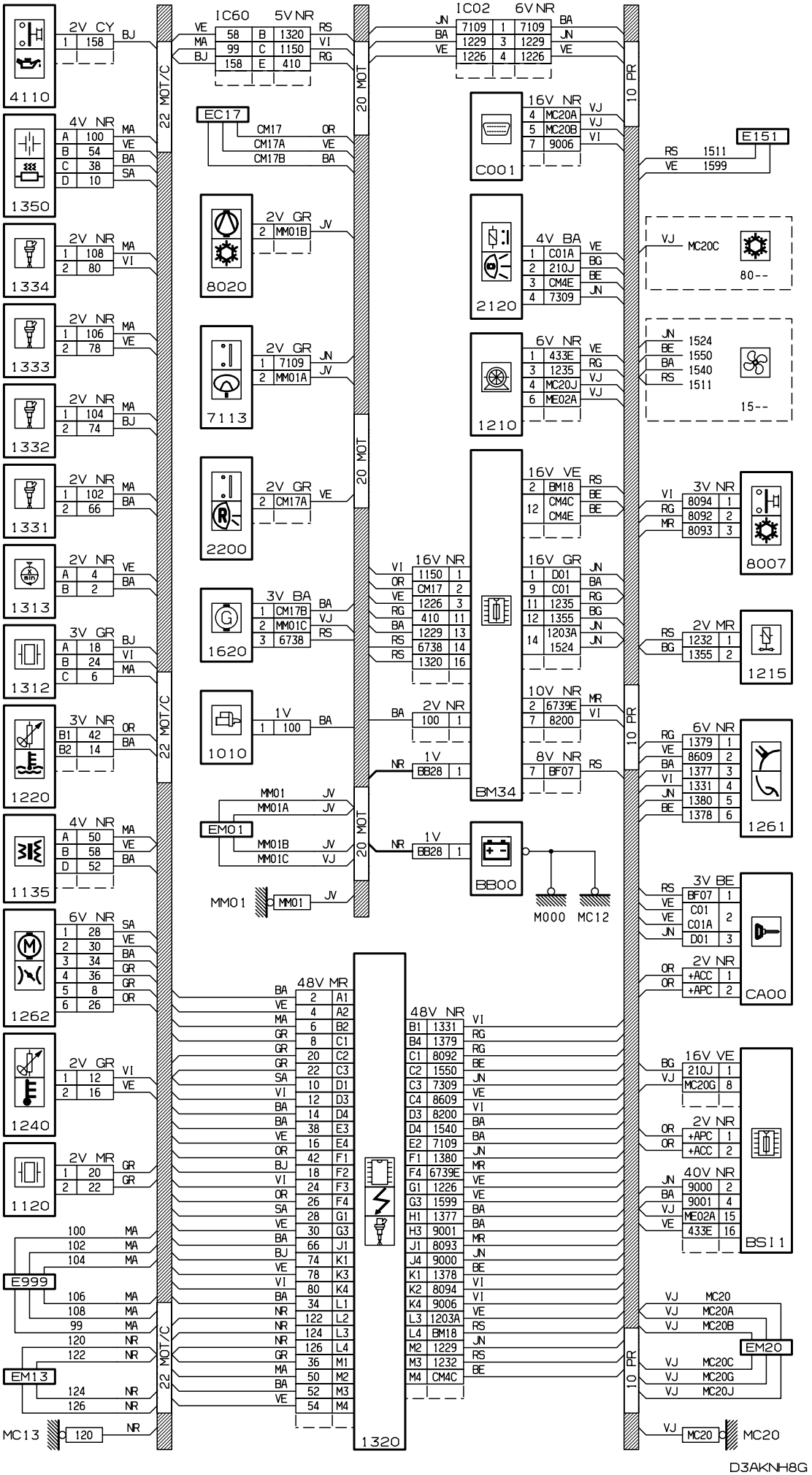
4110
1350
1334
1333
1332
1331
1313
1312
1220
1135
1262
1240
1120
E999
EM13
MC13
1320
22 MOT/C
20 MOT
10 PR
IC60 5V NR
IC02 6V NR
EC17
8020
7113
2200
1620
1010
EM01
MM01
C001
2120
1210
BM34
BB00
M000
MC12
E151
8007
1215
1261
CA00
BSI1
EM20
MC20
D3AKNH8G

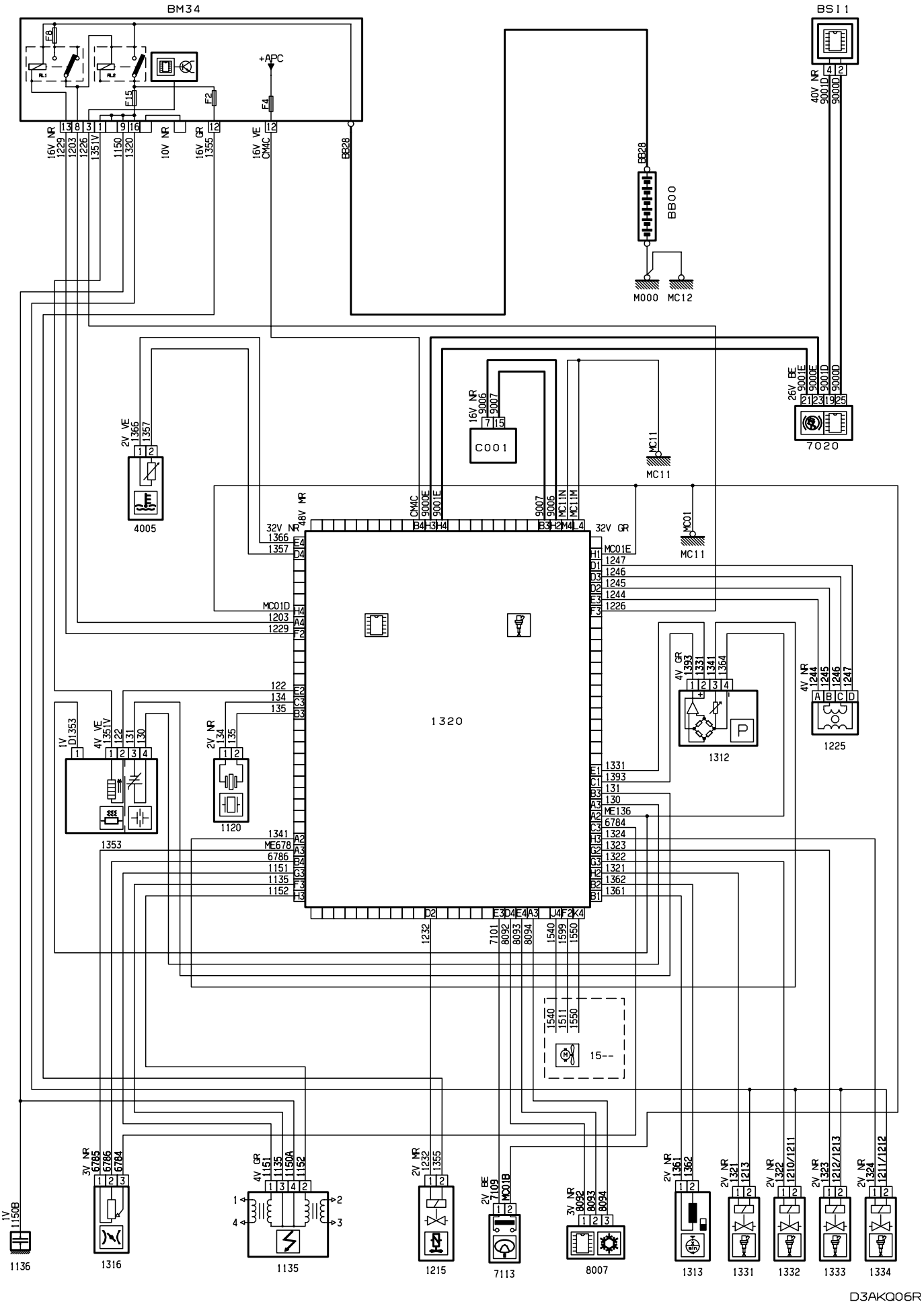
BM34
BSI1
+APC
F8
F15
F2
F4
BB28
BB00
M000
MC12
MC11
C001
7020
4005
1320
1353
1120
1312
1225
1136
1316
1135
1215
7113
8007
1313
1331
1332
1333
1334
15--
D3AKQ06R

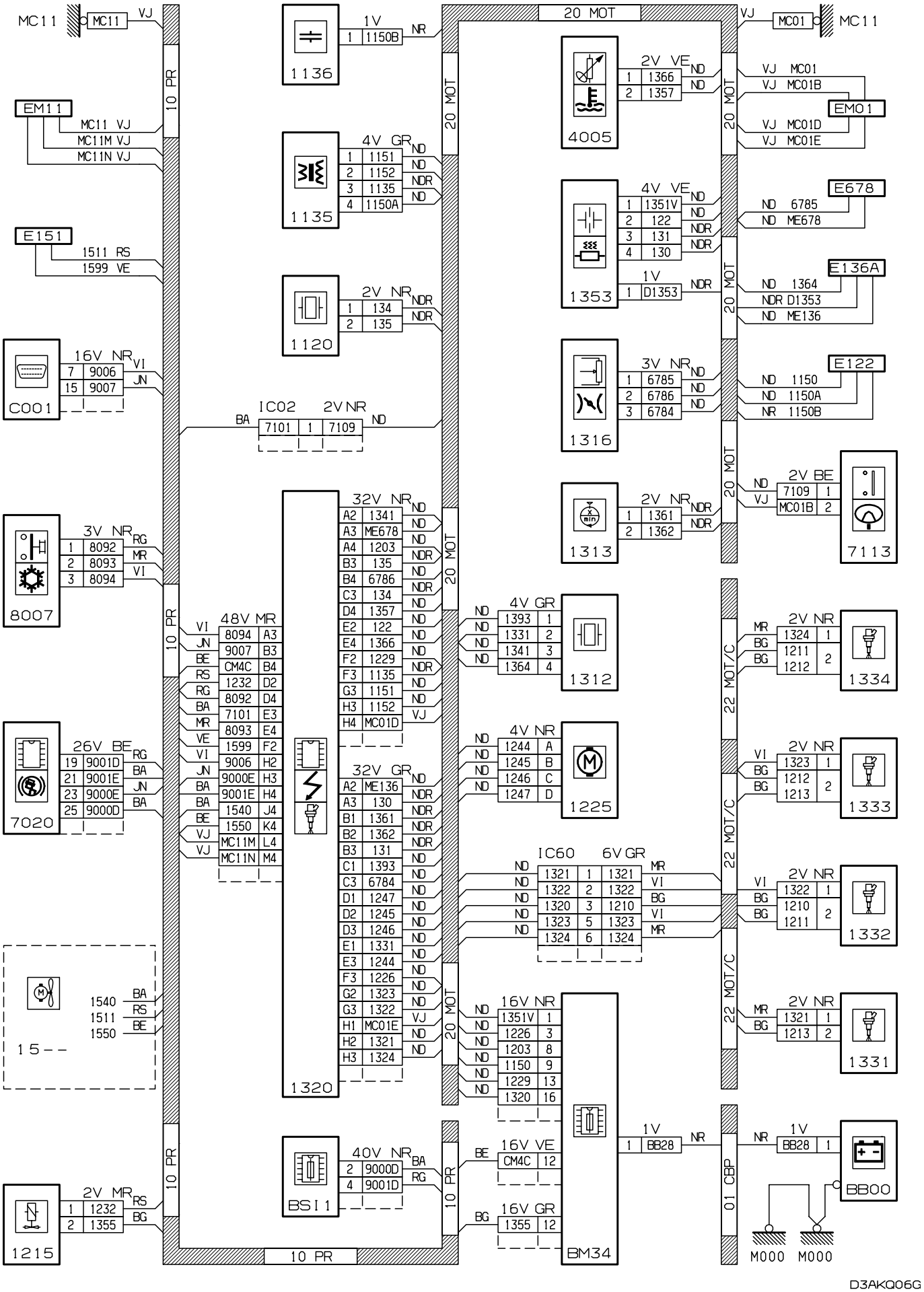
MC11
MC11 VJ
10 PR
EM11
MC11 VJ
MC11M VJ
MC11N VJ
E151
1511 RS
1599 VE
C001
16V NR
7 9006 VI
15 9007 JN
8007
3V NR
1 8092 RG
2 8093 MR
3 8094 VI
7020
26V BE
19 9001D RG
21 9001E BA
23 9000E JN
25 9000D BA
15--
1540 BA
1511 RS
1550 BE
1215
2V MR
1 1232 RS
2 1355 BG
1136
1V
1 1150B NR
1135
4V GR
1 1151 ND
2 1152 ND
3 1135 NDR
4 1150A ND
1120
2V NR
1 134 NDR
2 135 NDR
IC02 2V NR
BA 7101 1 7109 ND
48V MR
VI 8094 A3
JN 9007 B3
BE CM4C B4
RS 1232 D2
RG 8092 D4
BA 7101 E3
MR 8093 E4
VE 1599 F2
VI 9006 H2
JN 9000E H3
BA 9001E H4
BA 1540 J4
BE 1550 K4
VJ MC11M L4
VJ MC11N M4
1320
32V NR
A2 1341 ND
A3 ME678 ND
A4 1203 NDR
B3 135 ND
B4 6786 NDR
C3 134 ND
D4 1357 ND
E2 122 ND
E4 1366 ND
F2 1229 NDR
F3 1135 ND
G3 1151 ND
H3 1152 VJ
H4 MC01D
32V GR
A2 ME136 ND
A3 130 NDR
B1 1361 NDR
B2 1362 NDR
B3 131 ND
C1 1393 ND
C3 6784 ND
D1 1247 ND
D2 1245 ND
D3 1246 ND
E1 1331 ND
E3 1244 ND
F3 1226 ND
G2 1323 ND
G3 1322 VJ
H1 MC01E ND
H2 1321 ND
H3 1324 ND
BSI1
40V NR
2 9000D BA
4 9001D RG
20 MOT
4005
2V VE
1 1366 ND
2 1357 ND
1353
4V VE
1 1351V ND
2 122 NDR
3 131 NDR
4 130 NDR
1V
1 D1353 NDR
1316
3V NR
1 6785 ND
2 6786 ND
3 6784 ND
1313
2V NR
1 1361 NDR
2 1362 NDR
1312
4V GR
ND 1393 1
ND 1331 2
ND 1341 3
ND 1364 4
1225
4V NR
ND 1244 A
ND 1245 B
ND 1246 C
ND 1247 D
IC60 6V GR
ND 1321 1 1321 MR
ND 1322 2 1322 VI
ND 1320 3 1210 BG
ND 1323 5 1323 VI
ND 1324 6 1324 MR
BM34
16V NR
ND 1351V 1
ND 1226 3
ND 1203 8
ND 1150 9
ND 1229 13
ND 1320 16
16V VE
BE CM4C 12
16V GR
BG 1355 12
1V
1 BB28 NR
01 CBP
20 MOT
VJ MC01
MC11
VJ MC01
VJ MC01B
EMO1
VJ MC01D
VJ MC01E
E678
ND 6785
ND ME678
E136A
ND 1364
NDR D1353
ND ME136
E122
ND 1150
ND 1150A
NR 1150B
2V BE
ND 7109 1
VJ MC01B 2
7113
22 MOT/C
2V NR
MR BG 1324 1211 1212 1
1334
VI BG 1323 1212 1213 2
1333
VI BG 1322 1210 1211 2
1332
MR BG 1321 1213 2
1331
1V
NR BB28 1
BB00
M000 M000
D3AKQ06G

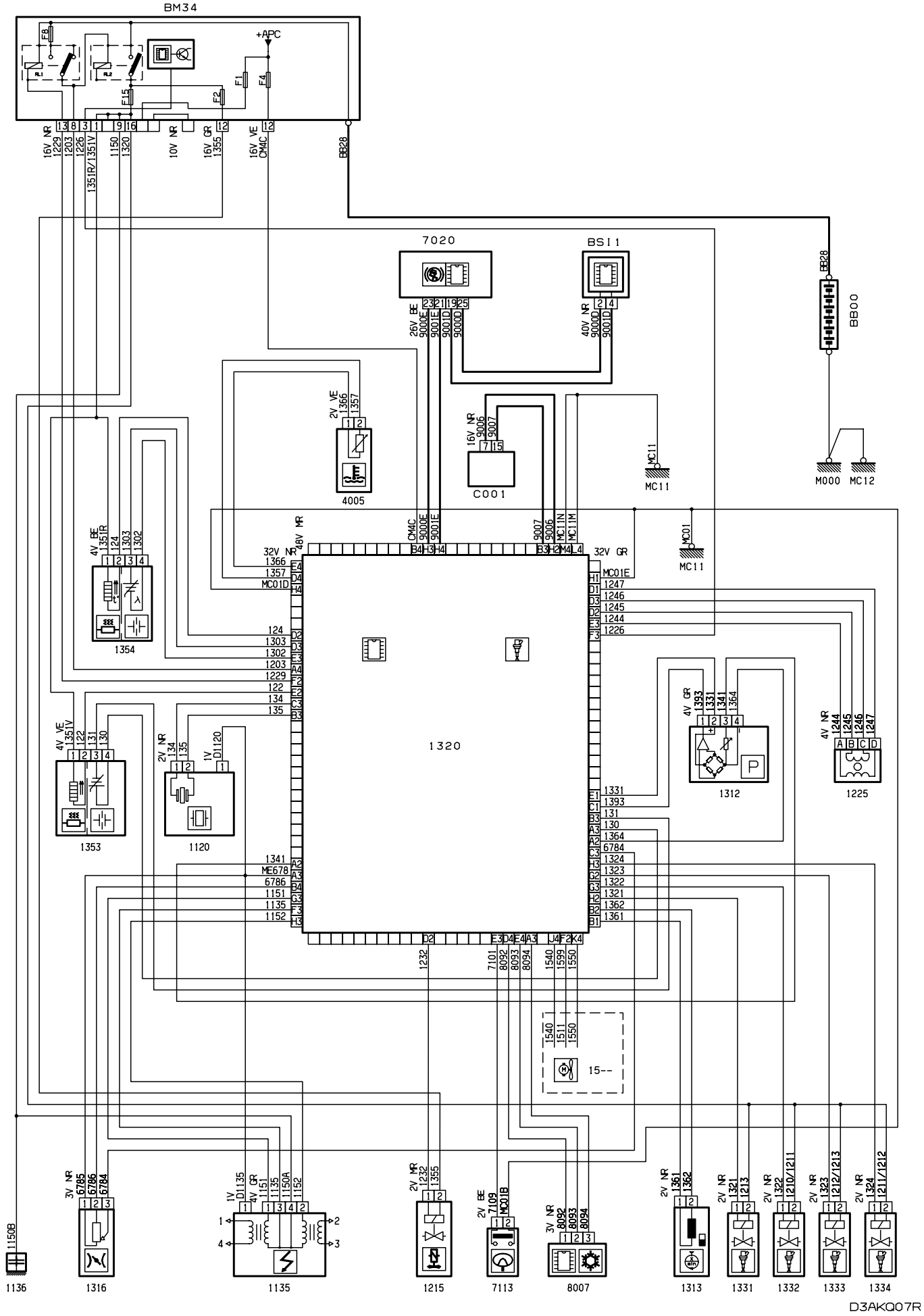
BM34
+APC
F8
F1
F2
F4
F15
16V NR 1229
1203
1226
1351R/1351V
1150
1320
10V NR
16V GR 1355
16V VE CM4C
BB28
7020
BSI1
26V BE 9000E 9001E 9001D 9000D
40V NR 9000D 9001D
BB28
BB00
2V VE 1366 1357
4005
16V NR 9006 9007
C001
MC11
MC11
M000 MC12
4V BE 1351R 124 1303 1302
1354
32V NR 48V MR
1366
1357
MC01D
CM4C 9000E 9001E
9007 9006 MC11N MC11M
32V GR
MC01
MC11
MC01E
1247
1246
1245
1244
1226
124
1303
1302
1203
1229
122
134
135
1320
4V VE 1351V 122 131 130
1353
2V NR 134 135
1V D1120
1120
4V GR 1393 1331 1341 1364
1312
4V NR 1244 1245 1246 1247
1225
1331
1393
131
130
1364
6784
1324
1323
1322
1321
1362
1361
1341
ME678
6786
1151
1135
1152
1232
7101 8092 8093 8094
1540 1599 1550
1540 1511 1550
15--
3V NR 6785 6786 6784
1V D1135
4V GR 1151 1135 1150A 1152
2V NR 1232 1355
2V BE 7109 MC01B
3V NR 8092 8093 8094
2V NR 1361 1362
2V NR 1321 1213
2V NR 1322 1210/1211
2V NR 1323 1212/1213
2V NR 1324 1211/1212
1150B
1136
1316
1135
1215
7113
8007
1313
1331
1332
1333
1334
D3AKQ07R

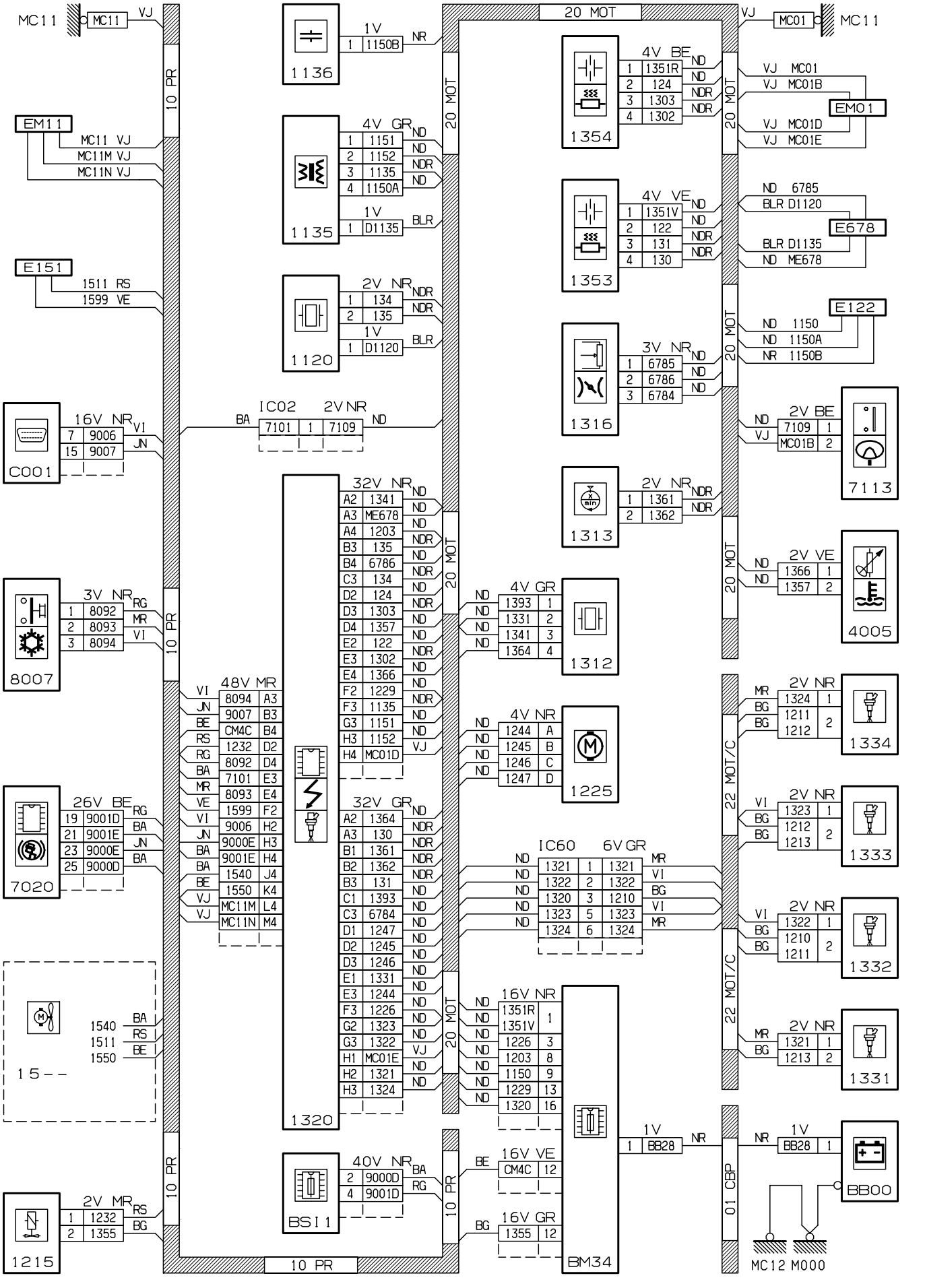
MC11
MC11 VJ
10 PR
EM11
MC11 VJ
MC11M VJ
MC11N VJ
E151
1511 RS
1599 VE
C001
16V NR
7 9006 VI
15 9007 JN
8007
3V NR
1 8092 RG
2 8093 MR
3 8094 VI
7020
26V BE
19 9001D RG
21 9001E BA
23 9000E JN
25 9000D BA
15--
1540 BA
1511 RS
1550 BE
1215
2V MR
1 1232 RS
2 1355 BG
1136
1V
1 1150B NR
1135
4V GR
1 1151 ND
2 1152 ND
3 1135 NDR
4 1150A ND
1V
1 D1135 BLR
1120
2V NR
1 134 NDR
2 135 NDR
1V
1 D1120 BLR
IC02 2V NR
BA 7101 1 7109 ND
48V MR
VI 8094 A3
JN 9007 B3
BE CM4C B4
RS 1232 D2
RG 8092 D4
BA 7101 E3
MR 8093 E4
VE 1599 F2
VI 9006 H2
JN 9000E H3
BA 9001E H4
BA 1540 J4
BE 1550 K4
VJ MC11M L4
VJ MC11N M4
1320
32V NR
A2 1341 ND
A3 ME678 ND
A4 1203 NDR
B3 135 ND
B4 6786 NDR
C3 134 ND
D2 124 NDR
D3 1303 ND
D4 1357 ND
E2 122 NDR
E3 1302 ND
E4 1366 ND
F2 1229 NDR
F3 1135 ND
G3 1151 ND
H3 1152 VJ
H4 MC01D
32V GR
A2 1364 NDR
A3 130 NDR
B1 1361 NDR
B2 1362 NDR
B3 131 ND
C1 1393 ND
C3 6784 ND
D1 1247 ND
D2 1245 ND
D3 1246 ND
E1 1331 ND
E3 1244 ND
F3 1226 ND
G2 1323 ND
G3 1322 VJ
H1 MC01E ND
H2 1321 ND
H3 1324 ND
BSI1
40V NR
2 9000D BA
4 9001D RG
10 PR
20 MOT
1354
4V BE
1 1351R ND
2 124 ND
3 1303 NDR
4 1302 NDR
1353
4V VE
1 1351V ND
2 122 ND
3 131 NDR
4 130 NDR
1316
3V NR
1 6785 ND
2 6786 ND
3 6784 ND
1313
2V NR
1 1361 NDR
2 1362 NDR
1312
4V GR
ND 1393 1
ND 1331 2
ND 1341 3
ND 1364 4
1225
4V NR
ND 1244 A
ND 1245 B
ND 1246 C
ND 1247 D
IC60 6V GR
ND 1321 1 1321 MR
ND 1322 2 1322 VI
ND 1320 3 1210 BG
ND 1323 5 1323 VI
ND 1324 6 1324 MR
BM34
16V NR
ND 1351R 1
ND 1351V
ND 1226 3
ND 1203 8
ND 1150 9
ND 1229 13
ND 1320 16
16V VE
BE CM4C 12
16V GR
BG 1355 12
1V
1 BB28 NR
01 CBP
VJ MC01
MC11
VJ MC01
VJ MC01B
EMO1
VJ MC01D
VJ MC01E
ND 6785
BLR D1120
E678
BLR D1135
ND ME678
E122
ND 1150
ND 1150A
NR 1150B
2V BE
ND 7109 1
VJ MC01B 2
7113
2V VE
ND 1366 1
ND 1357 2
4005
22 MOT/C
2V NR
MR 1324 1
BG 1211 2
BG 1212
1334
VI 1323 1
BG 1212 2
BG 1213
1333
VI 1322 1
BG 1210 2
BG 1211
1332
MR 1321 1
BG 1213 2
1331
NR BB28 1
BB00
MC12 M000

D3AKQ07G

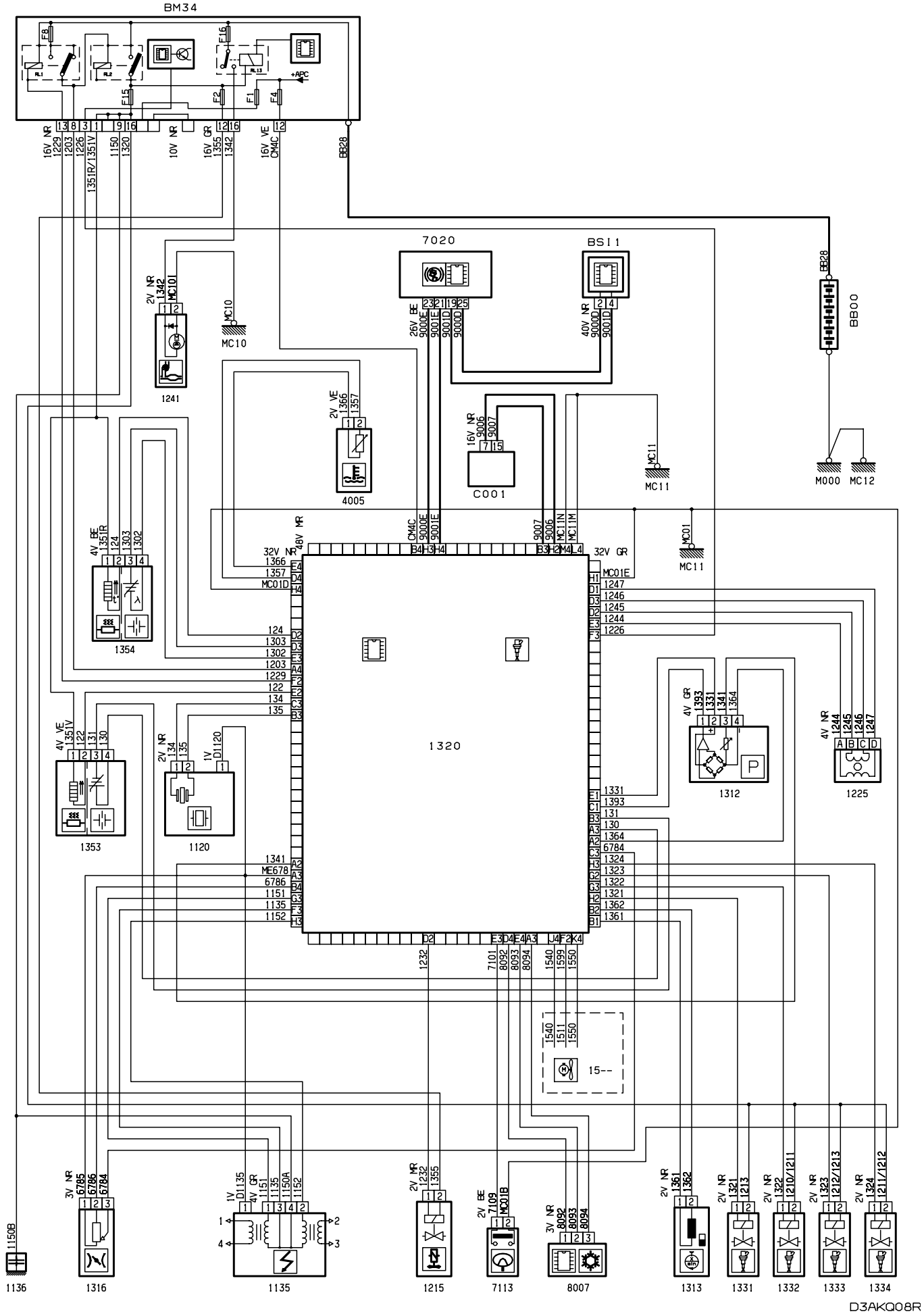
BM34
7020
BSI1
BB28
BB00
MC10
MC11
MC01
M000
MC12
C001
4005
1241
1354
1320
1312
1225
1353
1120
1135
1136
1316
1215
7113
8007
1313
1331
1332
1333
1334
D3AKQ08R

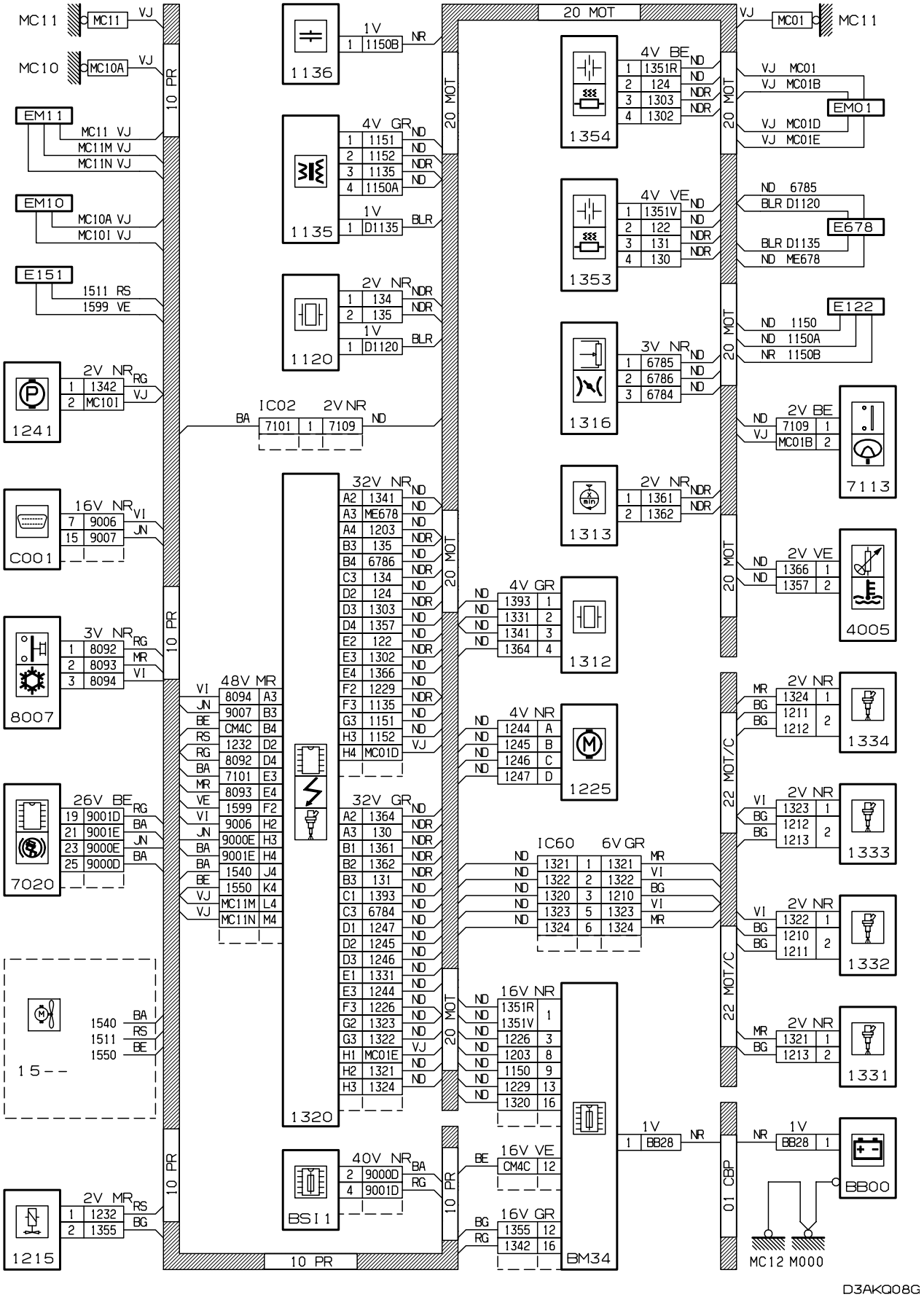
MC11
MC10
EM11
EM10
E151
1241
C001
8007
7020
15--
1215
1136
1135
1120
1320
BSI1
1354
1353
1316
1313
1312
1225
BM34
1334
1333
1332
1331
7113
4005
E122
EM01
E678
BB00
MC12 M000
10 PR
20 MOT
22 MOT/C
01 CBP
D3AKQ08G

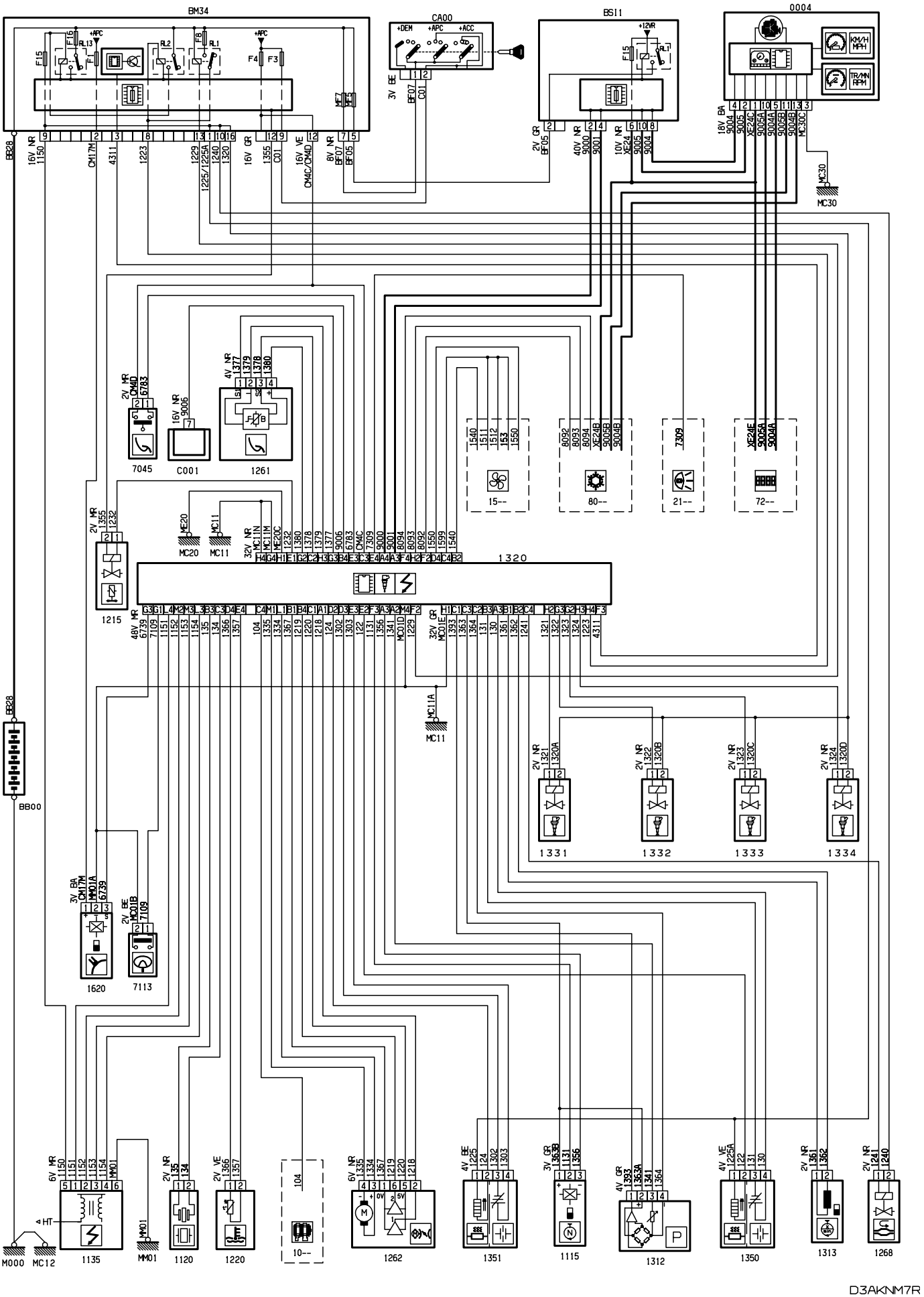
BM34
CA00
BSI1
0004
KM/H MPH
TR/MN RPM
BB28
BB00
MC30
MC11
MC20
MC11A
7045
C001
1261
1215
1320
15--
80--
21--
72--
1331
1332
1333
1334
1620
7113
1135
1120
1220
10--
1262
1351
1115
1312
1350
1313
1268
M000
MC12
MM01
D3AKNM7R

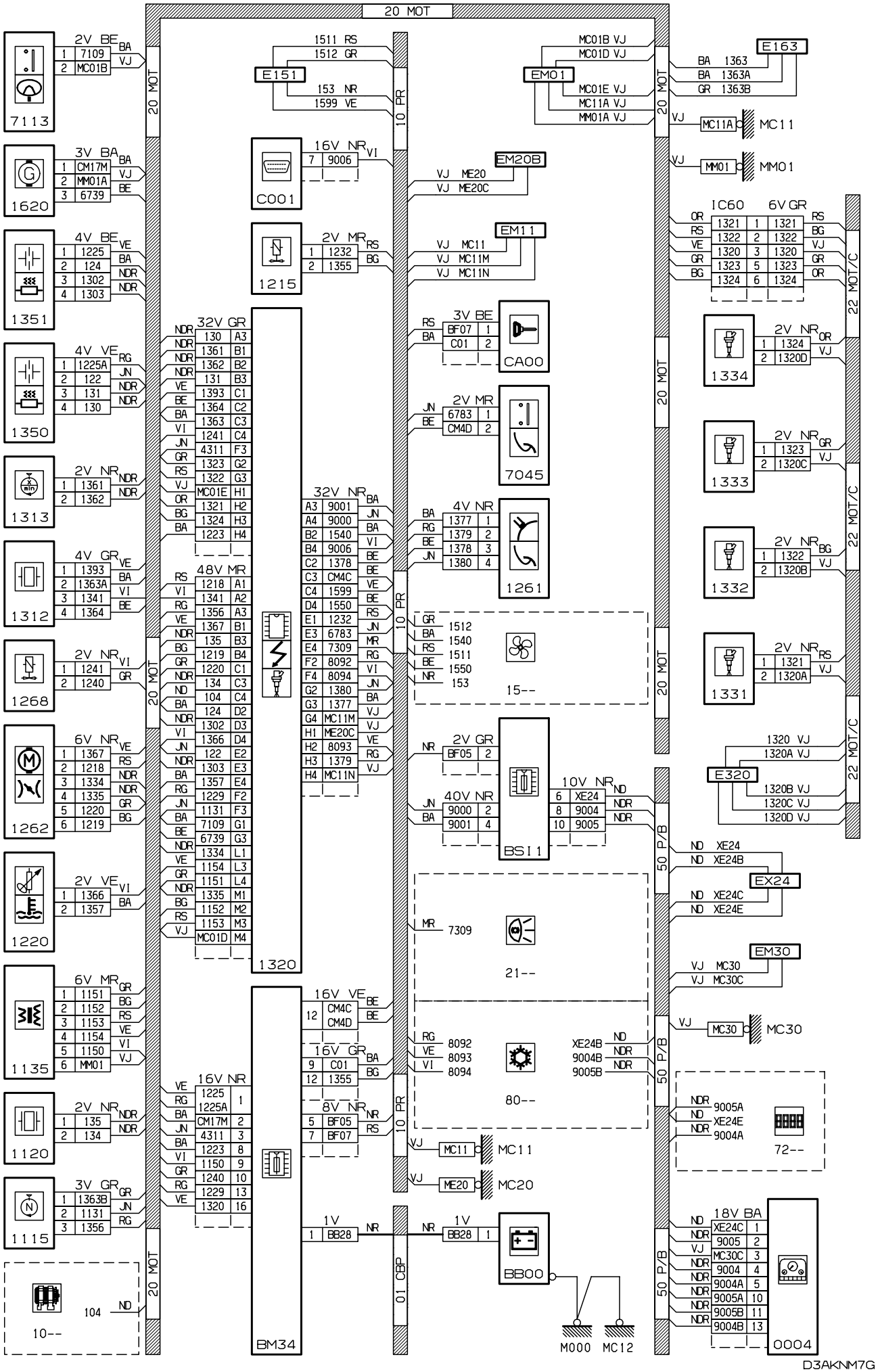
20 MOT
10 PR
01 CBP
50 P/B
22 MOT/C
7113
1620
1351
1350
1313
1312
1268
1262
1220
1135
1120
1115
10--
1320
BM34
C001
1215
E151
EM01
EM20B
EM11
CA00
7045
1261
15--
BSI1
21--
80--
72--
E163
MC11
MM01
IC60
1334
1333
1332
1331
E320
EX24
EM30
MC30
0004
BB00
M000
MC12
D3AKNM7G

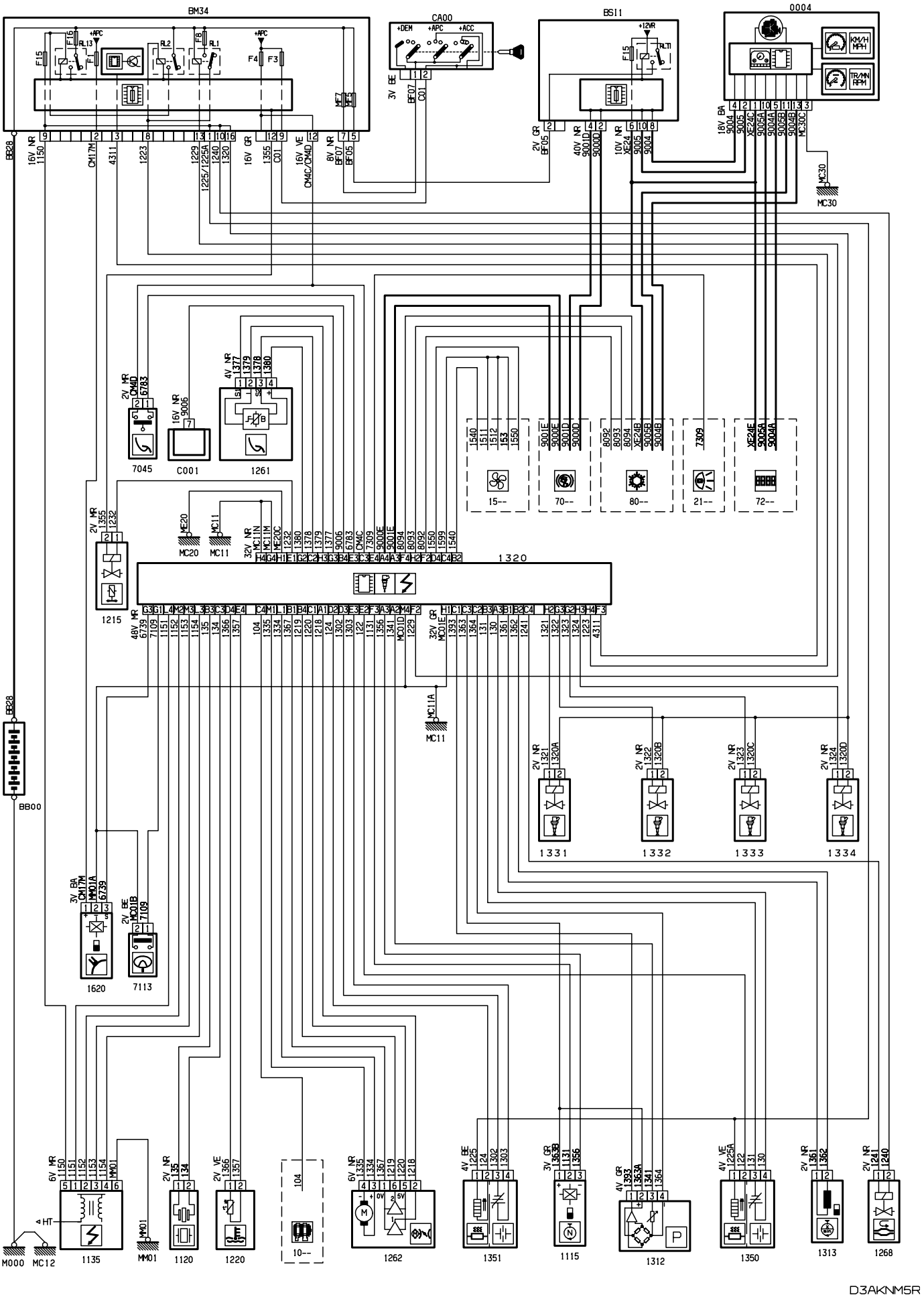
BM34
CA00
BSI1
0004
KM/H MPH
TR/MN RPM
BB28
BB00
7045
C001
1261
1215
1320
1331
1332
1333
1334
1620
7113
1135
1120
1220
1262
1351
1115
1312
1350
1313
1268
M000
MC12
MM01
MC30
MC11
MC20
D3AKNM5R

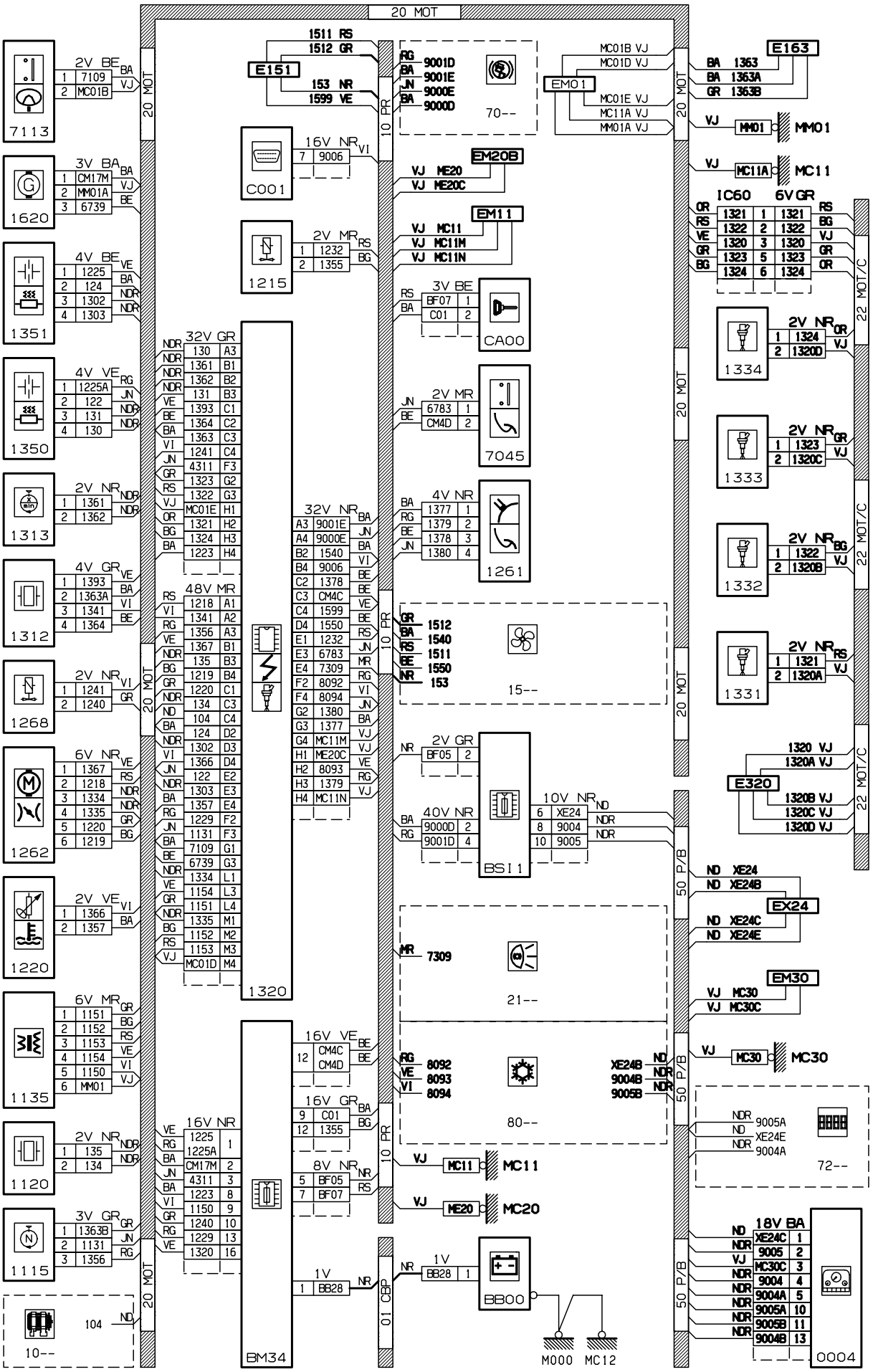
20 MOT
10 PR
01 CBP
22 MOT/C
50 P/B
7113
1620
1351
1350
1313
1312
1268
1262
1220
1135
1120
1115
10--
104
2V BE
3V BA
4V BE
4V VE
2V NR
4V GR
2V NR
6V NR
2V VE
6V MR
2V NR
3V GR
E151
1511 RS
1512 GR
153 NR
1599 VE
C001
16V NR
1215
2V MR
32V GR
48V MR
1320
BM34
16V VE
16V GR
8V NR
1V
70--
EM20B
EM11
CA00
7045
1261
15--
BSI1
21--
80--
BB00
M000
MC12
EM01
E163
MM01
MC11
IC60
6V GR
1334
1333
1332
1331
E320
EX24
EM30
MC30
72--
18V BA
0004
D3AKNM5G

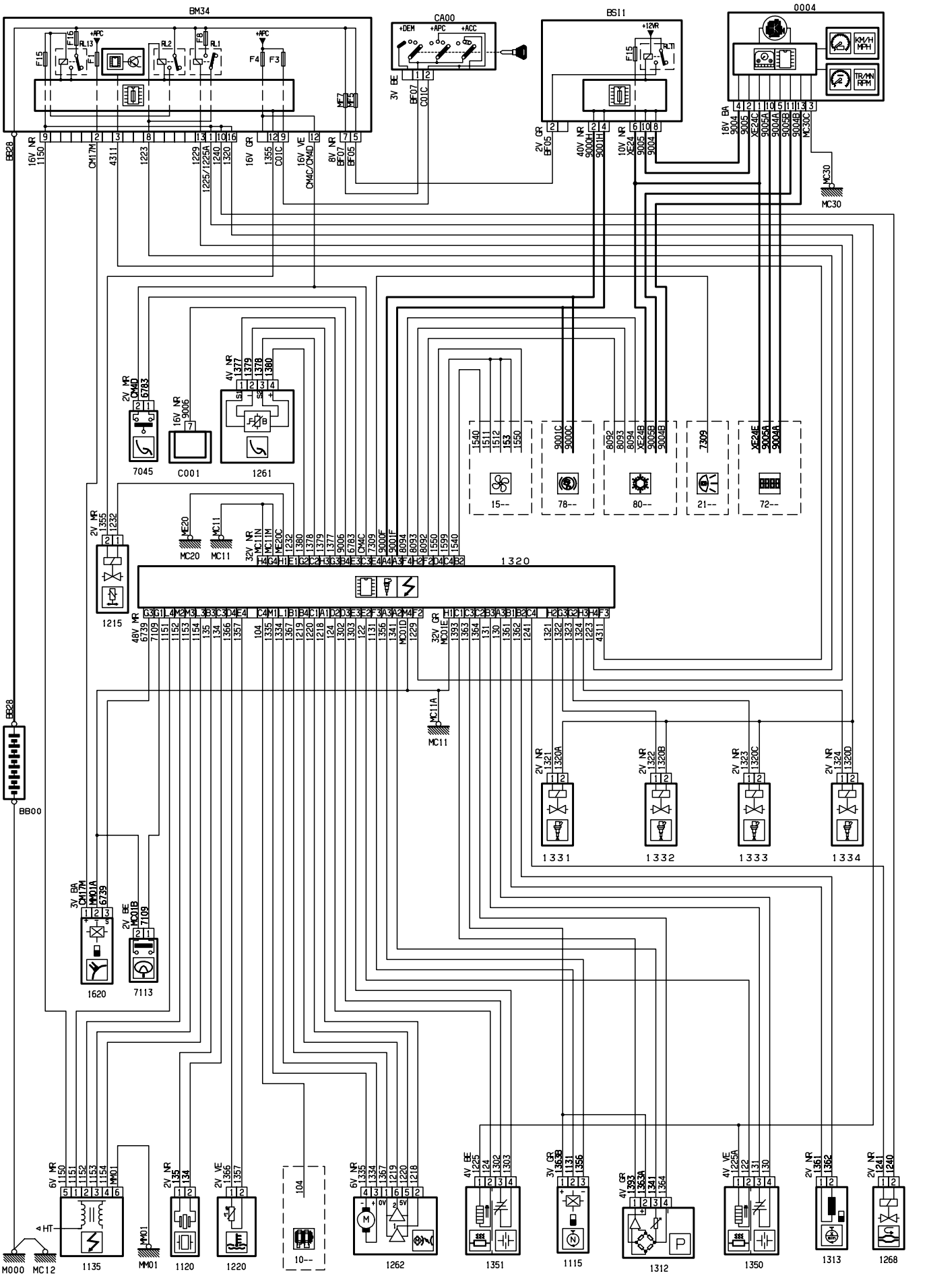
BM34
CA00
BSI1
0004
BB28
BB00
7045
C001
1261
1215
1320
1331
1332
1333
1334
1620
7113
1135
1120
1220
1262
1351
1115
1312
1350
1313
1268
M000
MC12
MM01
MC11
MC20
MC30
D3AKNM6R

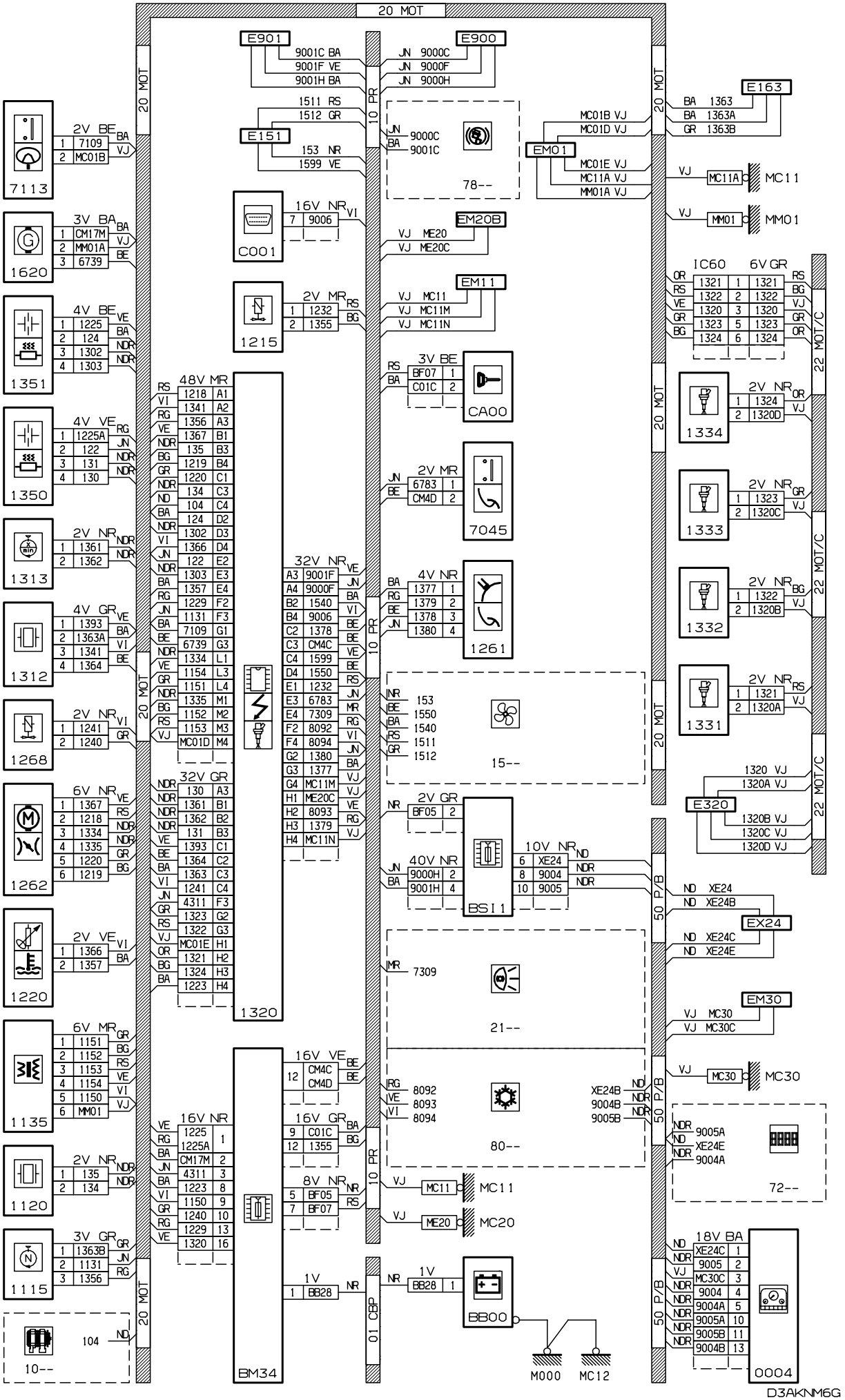
20 MOT
E901
E900
E151
E163
EM01
EM20B
EM11
C001
1215
7113
1620
1351
1350
1313
1312
1268
1262
1220
1135
1120
1115
10--
1320
BM34
CA00
7045
1261
BSI1
BB00
0004
78--
15--
21--
80--
72--
IC60
1334
1333
1332
1331
E320
EX24
EM30
MC11
MM01
MC30
MC20
M000
MC12
10 PR
01 CBP
50 P/B
22 MOT/C
D3AKNM6G

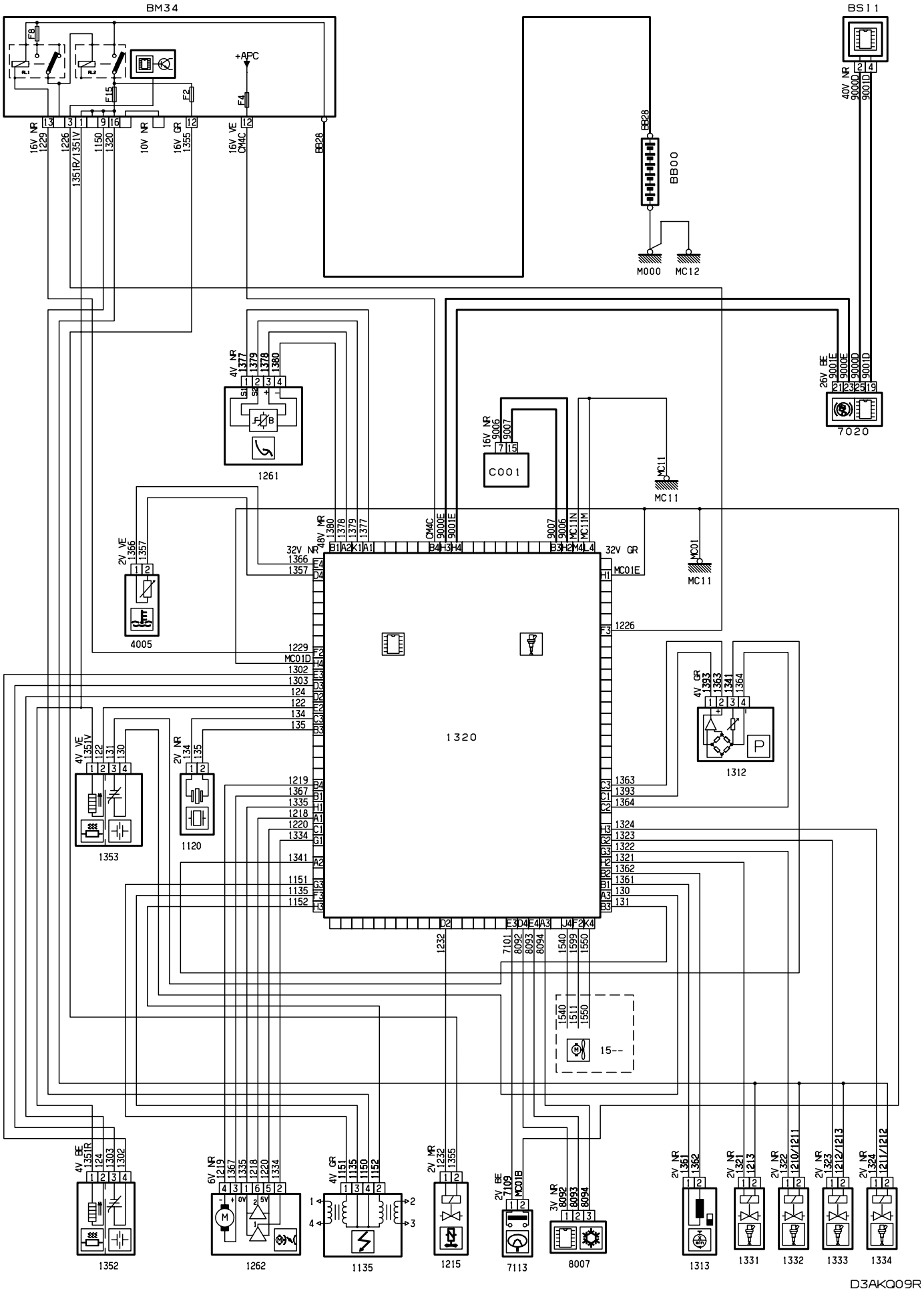
BM34
BSI1
BB00
M000
MC12
7020
1261
C001
MC11
4005
1320
1312
1353
1120
1352
1262
1135
1215
7113
8007
1313
1331
1332
1333
1334
15--
D3AKQ09R

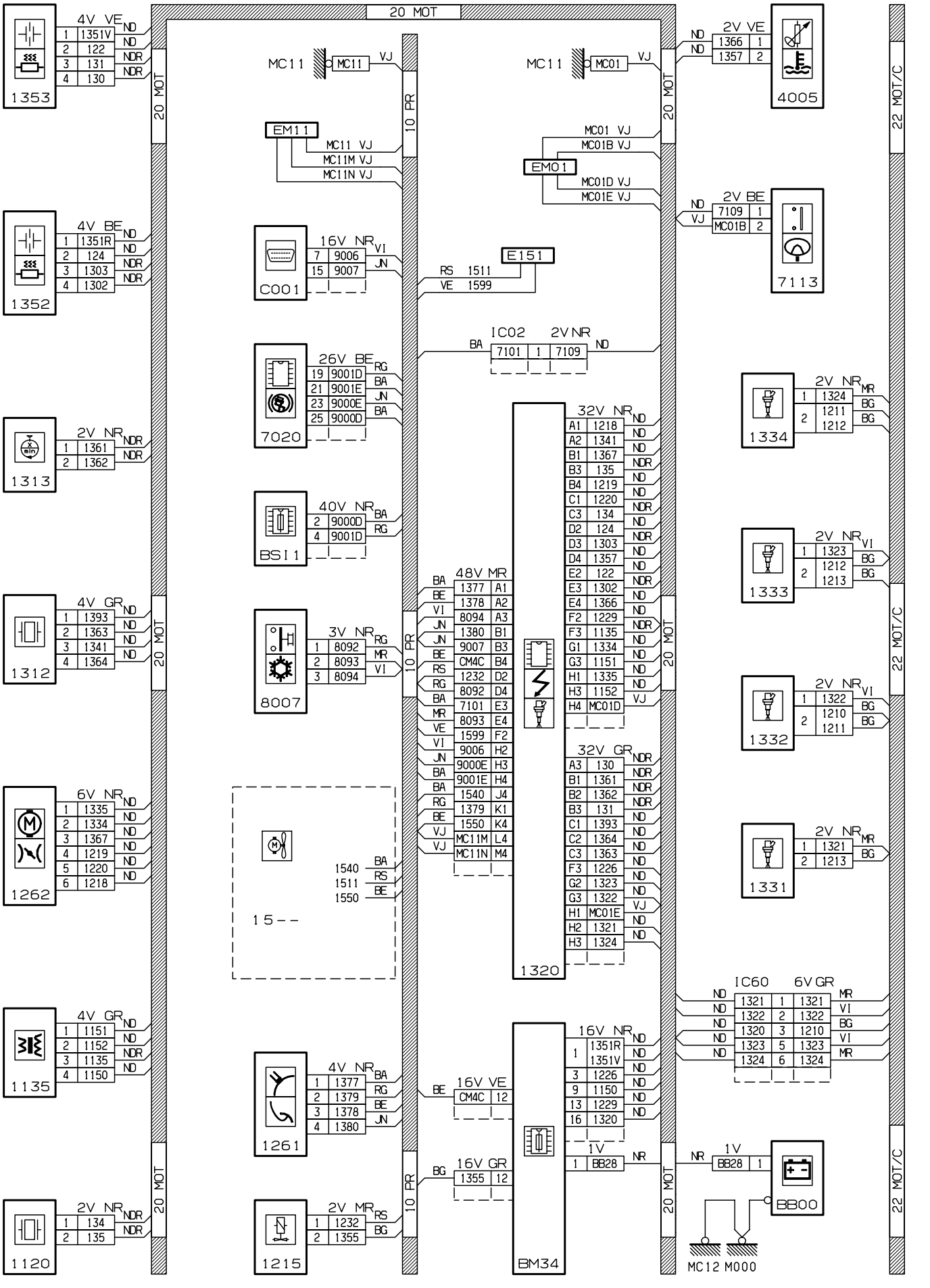
20 MOT
10 PR
22 MOT/C
1353
4V VE
1 1351V ND
2 122 ND
3 131 NDR
4 130 NDR
1352
4V BE
1 1351R ND
2 124 ND
3 1303 NDR
4 1302 NDR
1313
2V NR
1 1361 NDR
2 1362 NDR
1312
4V GR
1 1393 ND
2 1363 ND
3 1341 ND
4 1364 ND
1262
6V NR
1 1335 ND
2 1334 ND
3 1367 ND
4 1219 ND
5 1220 ND
6 1218 ND
1135
4V GR
1 1151 ND
2 1152 ND
3 1135 NDR
4 1150 ND
1120
2V NR
1 134 NDR
2 135 NDR
MC11 MC11 VJ
EM11
MC11 VJ
MC11M VJ
MC11N VJ
C001
16V NR
7 9006 VI
15 9007 JN
RS 1511
VE 1599
E151
7020
26V BE
19 9001D RG
21 9001E BA
23 9000E JN
25 9000D BA
BSI1
40V NR
2 9000D BA
4 9001D RG
8007
3V NR
1 8092 RG
2 8093 MR
3 8094 VI
15--
1540 BA
1511 RS
1550 BE
1261
4V NR
1 1377 BA
2 1379 RG
3 1378 BE
4 1380 JN
1215
2V MR
1 1232 RS
2 1355 BG
MC11 MC01 VJ
MC01 VJ
MC01B VJ
EM01
MC01D VJ
MC01E VJ
IC02 2V NR
BA 7101 1 7109 ND
48V MR
BA 1377 A1
BE 1378 A2
VI 8094 A3
JN 1380 B1
JN 9007 B3
BE CM4C B4
RS 1232 D2
RG 8092 D4
BA 7101 E3
MR 8093 E4
VE 1599 F2
VI 9006 H2
JN 9000E H3
BA 9001E H4
BA 1540 J4
RG 1379 K1
BE 1550 K4
VJ MC11M L4
VJ MC11N M4
16V VE
BE CM4C 12
16V GR
BG 1355 12
1320
32V NR
A1 1218 ND
A2 1341 ND
B1 1367 NDR
B3 135 ND
B4 1219 ND
C1 1220 NDR
C3 134 ND
D2 124 NDR
D3 1303 ND
D4 1357 ND
E2 122 NDR
E3 1302 ND
E4 1366 ND
F2 1229 NDR
F3 1135 ND
G1 1334 ND
G3 1151 ND
H1 1335 ND
H3 1152 ND
H4 MC01D VJ
32V GR
A3 130 NDR
B1 1361 NDR
B2 1362 NDR
B3 131 ND
C1 1393 ND
C2 1364 ND
C3 1363 ND
F3 1226 ND
G2 1323 ND
G3 1322 VJ
H1 MC01E ND
H2 1321 ND
H3 1324 ND
BM34
16V NR
1 1351R ND
1351V ND
3 1226 ND
9 1150 ND
13 1229 ND
16 1320 ND
1V
1 BB28 NR
4005
2V VE
ND 1366 1
ND 1357 2
7113
2V BE
ND 7109 1
VJ MC01B 2
1334
2V NR
1 1324 MR
2 1211 BG
1212 BG
1333
2V NR
1 1323 VI
2 1212 BG
1213 BG
1332
2V NR
1 1322 VI
2 1210 BG
1211 BG
1331
2V NR
1 1321 MR
2 1213 BG
IC60 6V GR
ND 1321 1 1321 MR
ND 1322 2 1322 VI
ND 1320 3 1210 BG
ND 1323 5 1323 VI
ND 1324 6 1324 MR
1V
NR BB28 1
BB00
MC12 M000
D3AKQ09G

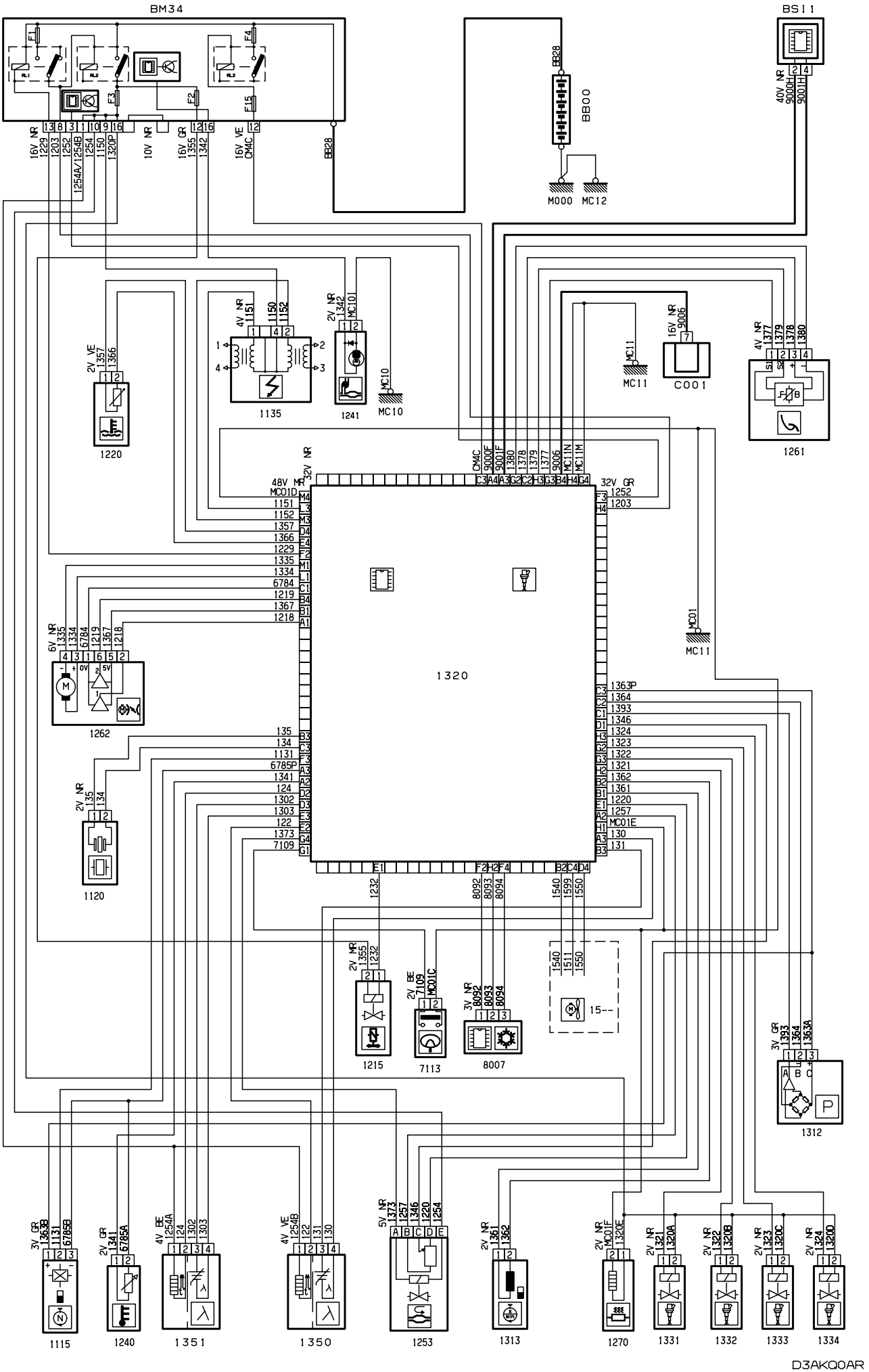
BM34
BSI1
BB28
BB00
M000
MC12
1320
1220
1135
1241
1261
1262
1120
1215
7113
8007
1312
1115
1240
1351
1350
1253
1313
1270
1331
1332
1333
1334
D3AKQ0AR

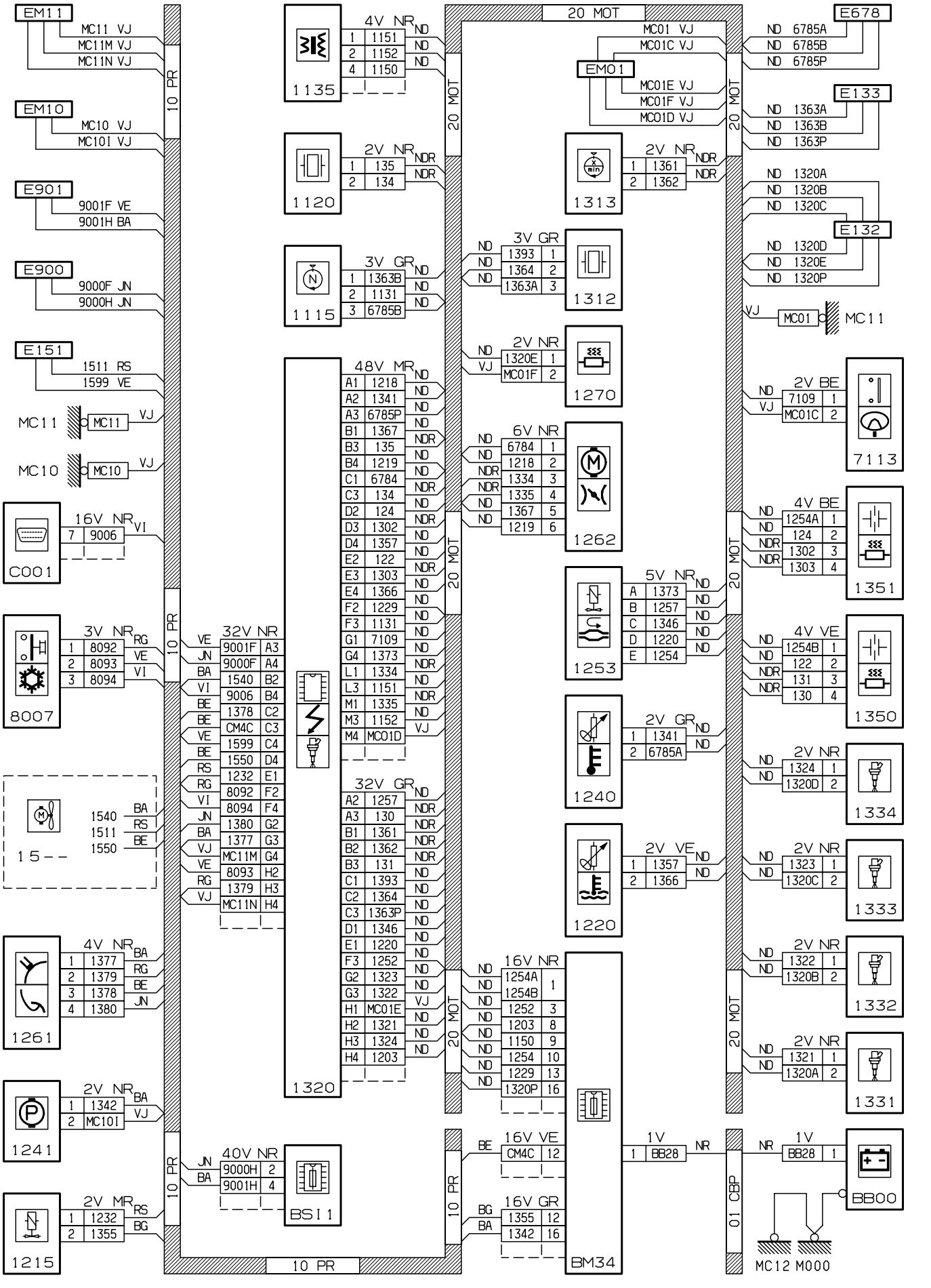
EM11
MC11 VJ
MC11M VJ
MC11N VJ
EM10
MC10 VJ
MC10I VJ
E901
9001F VE
9001H BA
E900
9000F JN
9000H JN
E151
1511 RS
1599 VE
MC11
MC10
C001
16V NR
9006
8007
3V NR
8092
8093
8094
15--
1540
1511
1550
1261
4V NR
1377
1379
1378
1380
1241
2V NR
1342
MC10I
1215
2V MR
1232
1355
10 PR
1135
4V NR
1151
1152
1150
1120
2V NR
135
134
1115
3V GR
1363B
1131
6785B
1320
48V MR
32V NR
32V GR
BSI1
40V NR
9000H
9001H
20 MOT
1313
2V NR
1361
1362
1312
3V GR
1393
1364
1363A
1270
2V NR
1320E
MC01F
1262
6V NR
6784
1218
1334
1335
1367
1219
1253
5V NR
1373
1257
1346
1220
1254
1240
2V GR
1341
6785A
1220
2V VE
1357
1366
BM34
16V NR
16V VE
16V GR
1254A
1254B
1252
1203
1150
1254
1229
1320P
CM4C
1355
1342
MC01 VJ
MC01C VJ
EM01
MC01E VJ
MC01F VJ
MC01D VJ
E678
ND 6785A
ND 6785B
ND 6785P
E133
ND 1363A
ND 1363B
ND 1363P
E132
ND 1320A
ND 1320B
ND 1320C
ND 1320D
ND 1320E
ND 1320P
MC01
MC11
7113
2V BE
7109
MC01C
1351
4V BE
1254A
124
1302
1303
1350
4V VE
1254B
122
131
130
1334
2V NR
1324
1320D
1333
2V NR
1323
1320C
1332
2V NR
1322
1320B
1331
2V NR
1321
1320A
01 CBP
1V
BB28
BB00
MC12 M000
D3AKQ0AG

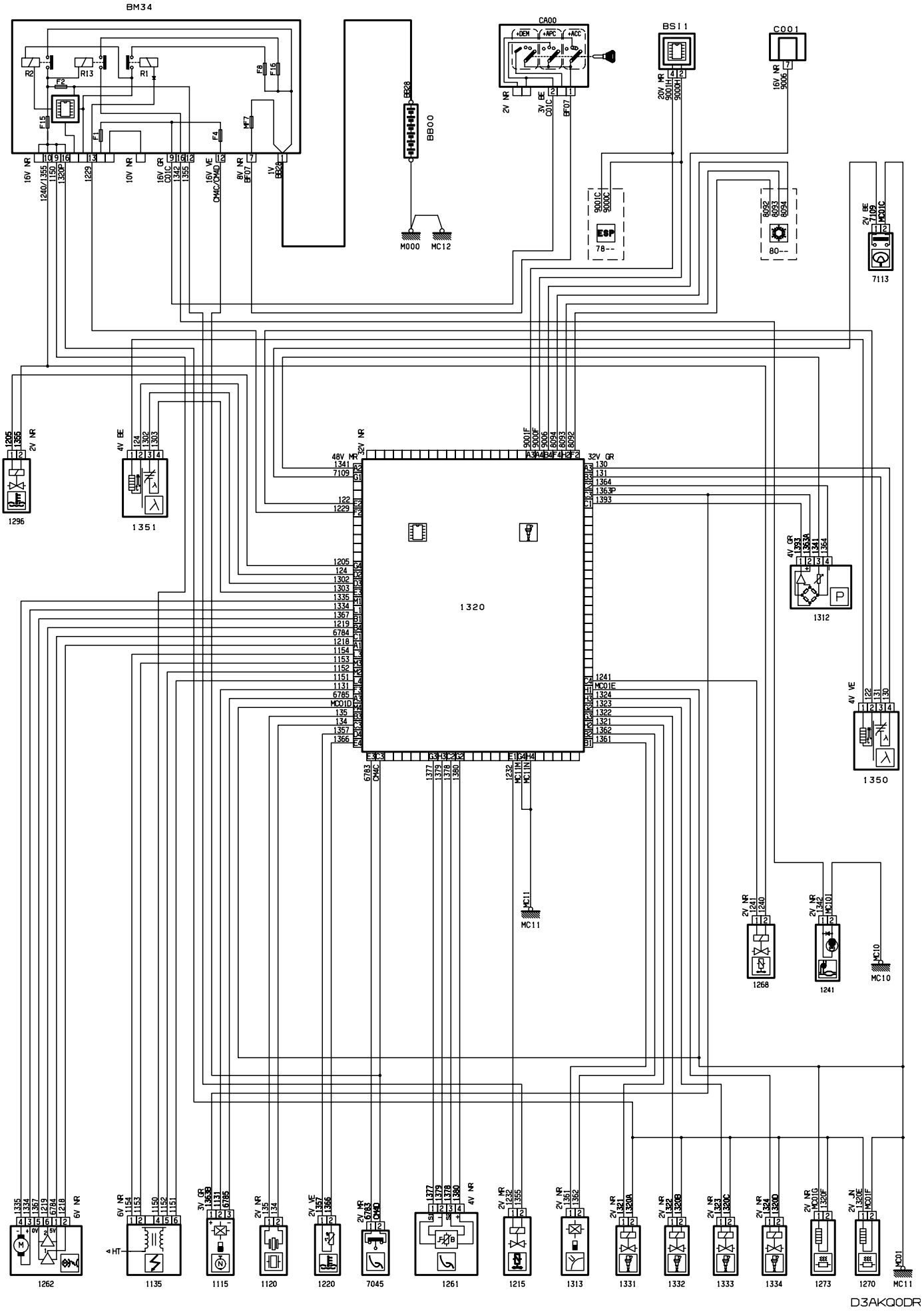
BM34
CA00
BS11
C001
BB00
M000
MC12
ESP
78--
80--
7113
1320
1296
1351
1312
1350
1268
1241
MC11
MC10
1262
1135
1115
1120
1220
7045
1261
1215
1313
1331
1332
1333
1334
1273
1270
D3AKQ0DR

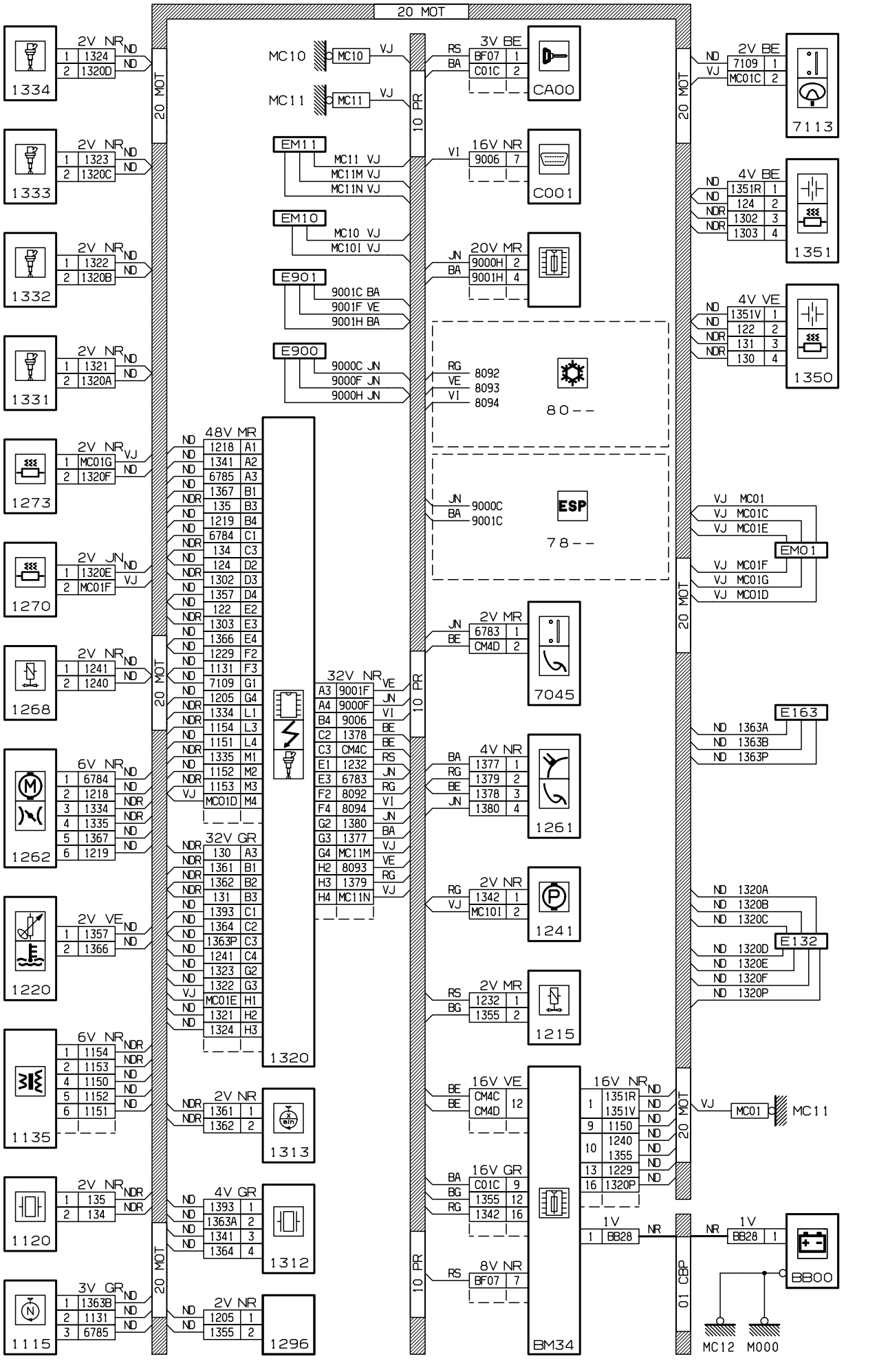
20 MOT
10 PR
01 CBP
2V NR ND
1 1324 ND
2 1320D ND
1334
2V NR ND
1 1323 ND
2 1320C ND
1333
2V NR ND
1 1322 ND
2 1320B ND
1332
2V NR ND
1 1321 ND
2 1320A ND
1331
2V NR VJ
1 MC01G ND
2 1320F ND
1273
2V JN ND
1 1320E VJ
2 MC01F
1270
2V NR ND
1 1241 ND
2 1240 ND
1268
6V NR ND
1 6784 ND
2 1218 NDR
3 1334 NDR
4 1335 ND
5 1367 ND
6 1219 ND
1262
2V VE ND
1 1357 ND
2 1366
1220
6V NR NDR
1 1154 NDR
2 1153 ND
4 1150 ND
5 1152 ND
6 1151
1135
2V NR NDR
1 135 NDR
2 134
1120
3V GR ND
1 1363B ND
2 1131 ND
3 6785 ND
1115
MC10 MC10 VJ
MC11 MC11 VJ
EM11 MC11 VJ
MC11M VJ
MC11N VJ
EM10 MC10 VJ
MC10I VJ
E901 9001C BA
9001F VE
9001H BA
E900 9000C JN
9000F JN
9000H JN
48V MR
ND 1218 A1
ND 1341 A2
ND 6785 A3
ND 1367 B1
NDR 135 B3
ND 1219 B4
ND 6784 C1
NDR 134 C3
ND 124 D2
NDR 1302 D3
ND 1357 D4
ND 122 E2
NDR 1303 E3
ND 1366 E4
ND 1229 F2
ND 1131 F3
ND 7109 G1
ND 1205 G4
NDR 1334 L1
NDR 1154 L3
ND 1151 L4
NDR 1335 M1
ND 1152 M2
NDR 1153 M3
VJ MC01D M4
32V GR
NDR 130 A3
NDR 1361 B1
NDR 1362 B2
NDR 131 B3
ND 1393 C1
ND 1364 C2
ND 1363P C3
ND 1241 C4
ND 1323 G2
ND 1322 G3
VJ MC01E H1
ND 1321 H2
ND 1324 H3
1320
32V NR VE
A3 9001F JN
A4 9000F VI
B4 9006 BE
C2 1378 BE
C3 CM4C RS
E1 1232 JN
E3 6783 RG
F2 8092 VI
F4 8094 JN
G2 1380 BA
G3 1377 VJ
G4 MC11M VE
H2 8093 RG
H3 1379 VJ
H4 MC11N
2V NR
NDR 1361 1
NDR 1362 2
1313
4V GR
ND 1393 1
ND 1363A 2
ND 1341 3
ND 1364 4
1312
2V NR
ND 1205 1
ND 1355 2
1296
3V BE
RS BF07 1
BA C01C 2
CA00
16V NR
VI 9006 7
C001
20V MR
JN 9000H 2
BA 9001H 4
RG 8092
VE 8093
VI 8094
80--
JN 9000C
BA 9001C
ESP
78--
2V MR
JN 6783 1
BE CM4D 2
7045
4V NR
BA 1377 1
RG 1379 2
BE 1378 3
JN 1380 4
1261
2V NR
RG 1342 1
VJ MC10I 2
1241
2V MR
RS 1232 1
BG 1355 2
1215
16V VE
BE CM4C 12
BE CM4D
16V GR
BA C01C 9
BG 1355 12
RG 1342 16
8V NR
RS BF07 7
BM34
16V NR
1 1351R ND
1351V ND
9 1150 ND
10 1240 ND
1355 ND
13 1229 ND
16 1320P ND
1V NR
1 BB28
2V BE
ND 7109 1
VJ MC01C 2
7113
4V BE
ND 1351R 1
ND 124 2
NDR 1302 3
NDR 1303 4
1351
4V VE
ND 1351V 1
ND 122 2
NDR 131 3
NDR 130 4
1350
VJ MC01
VJ MC01C
VJ MC01E
EMO1
VJ MC01F
VJ MC01G
VJ MC01D
E163
ND 1363A
ND 1363B
ND 1363P
ND 1320A
ND 1320B
ND 1320C
E132
ND 1320D
ND 1320E
ND 1320F
ND 1320P
VJ MC01 MC11
1V NR
1 BB28
BB00
MC12 M000

D3AKQ0DG

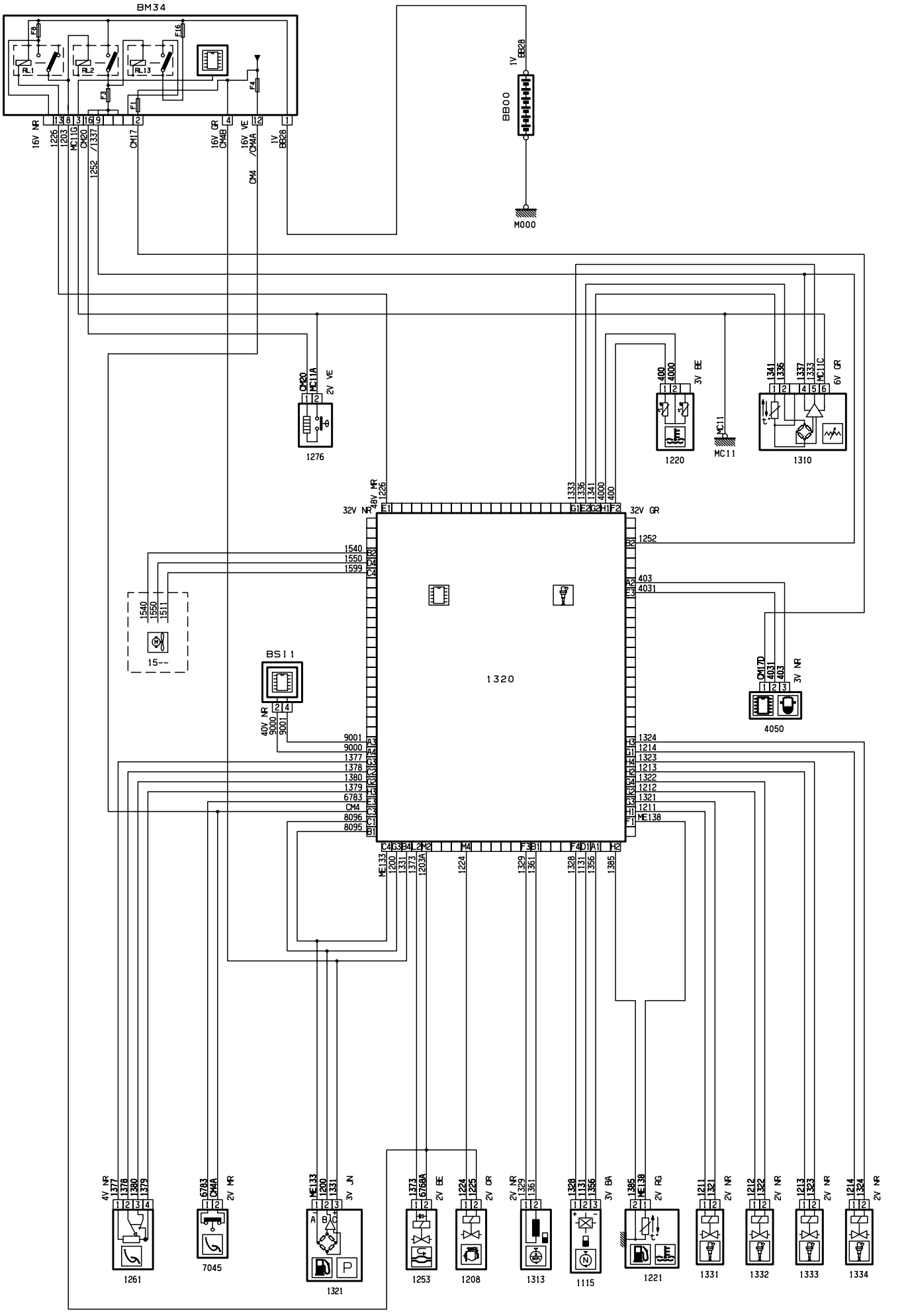
BM34
BB00
M000
1276
1220
1310
MC11
1320
BSI1
4050
15--
1261
7045
1321
1253
1208
1313
1115
1221
1331
1332
1333
1334
D3AKRFKR

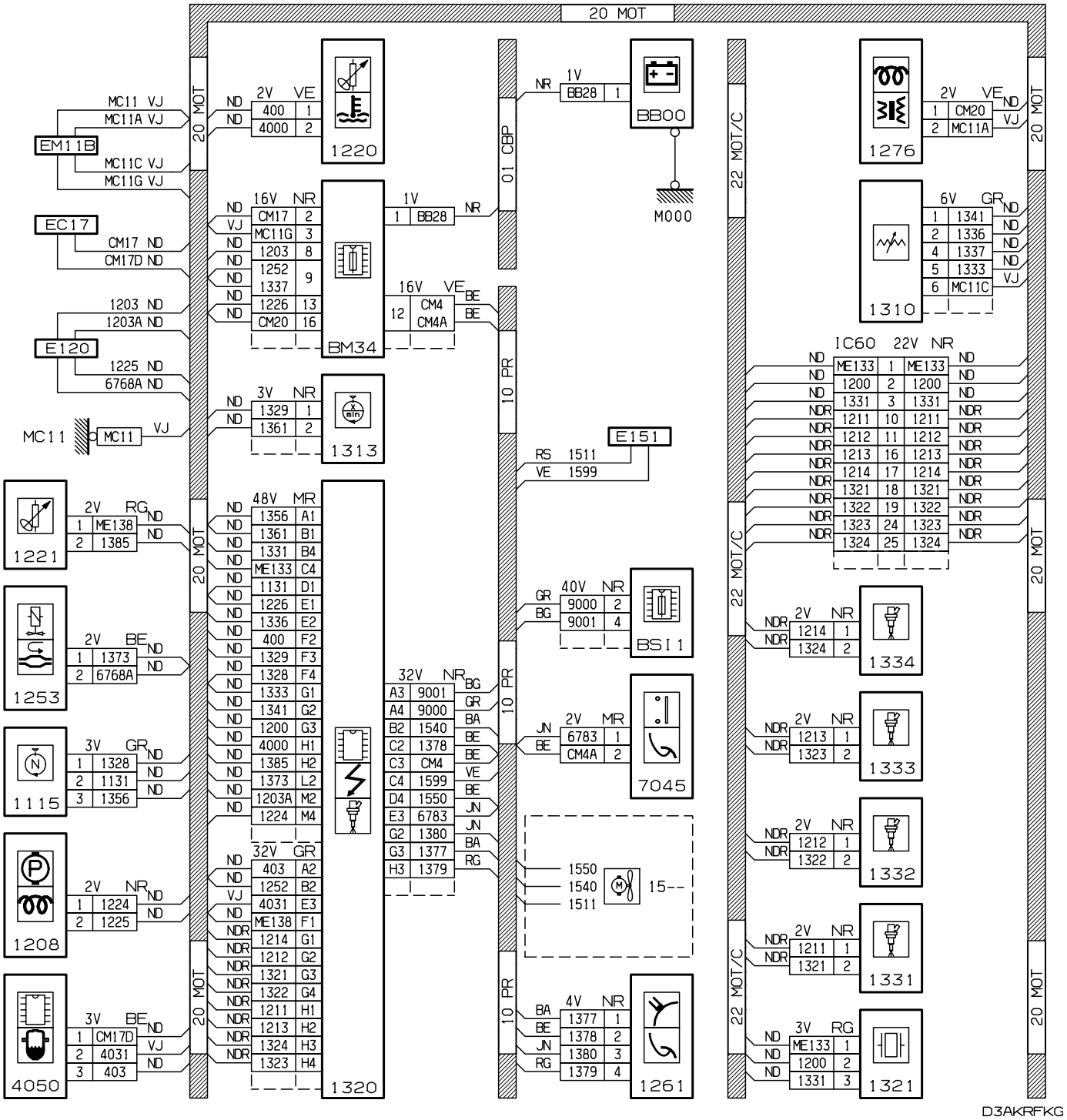
20 MOT
01 CBP
10 PR
22 MOT/C
BB00
M000
1220
1276
1310
BM34
1313
1320
E151
BSI1
7045
1261
1221
1253
1115
1208
4050
1334
1333
1332
1331
1321
EM11B
EC17
E120
MC11
IC60
D3AKRFKG

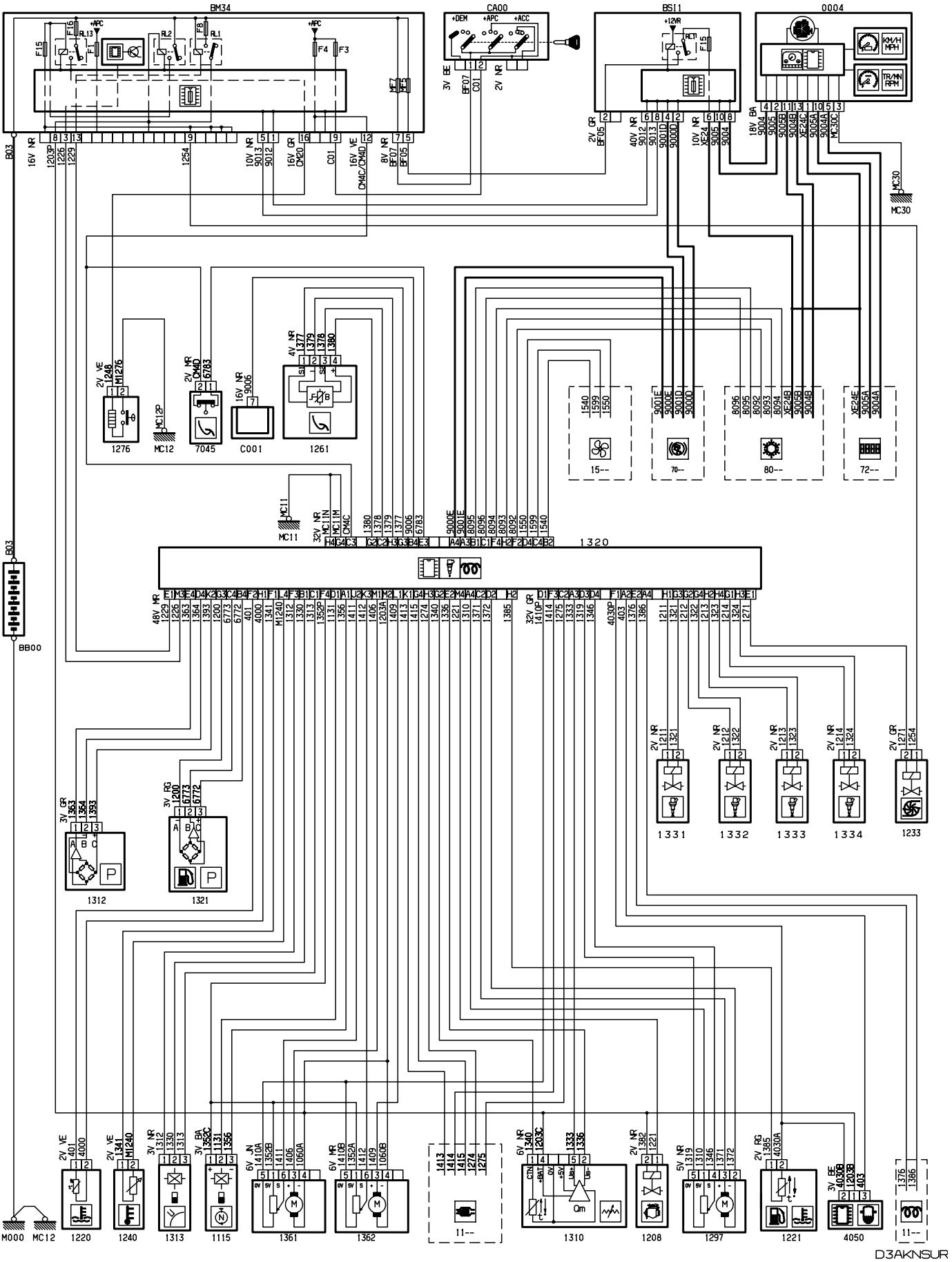
BM34
CA00
BSI1
0004
1276
MC12
7045
C001
1261
15--
70--
80--
72--
1320
1331
1332
1333
1334
1233
1312
1321
1220
1240
1313
1115
1361
1362
11--
1310
1208
1297
1221
4050
11--
BB00
M000
MC12
D3AKNSUR

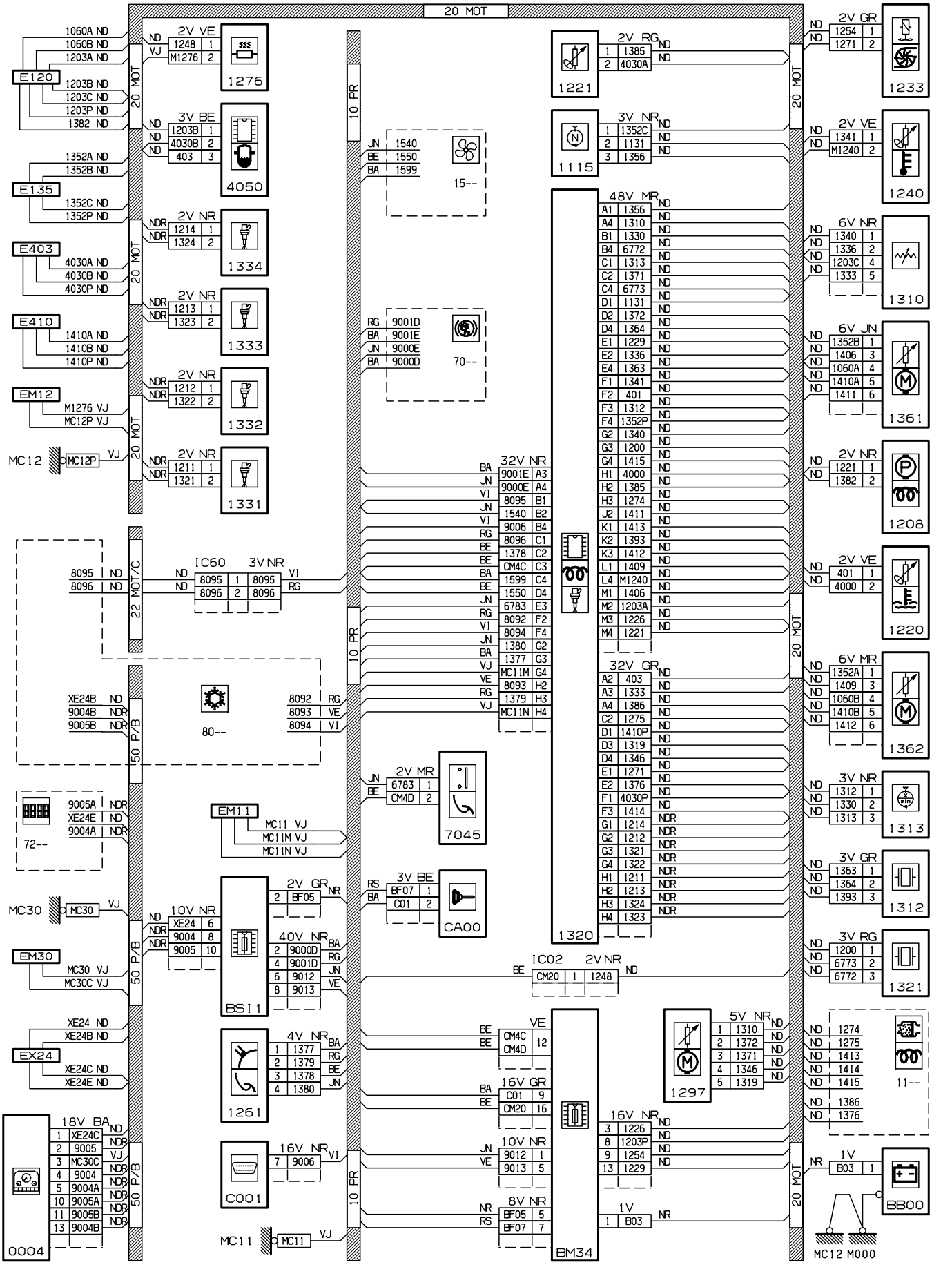
20 MOT
10 PR
22 MOT/C
50 P/B
E120
E135
E403
E410
EM12
MC12
MC30
EM30
EX24
0004
1276
4050
1334
1333
1332
1331
IC60
80--
72--
EM11
BSI1
1261
C001
MC11
1221
1115
1320
7045
CA00
IC02
BM34
1297
1233
1240
1310
1361
1208
1220
1362
1313
1312
1321
11--
BB00
MC12 M000
D3AKNSUG

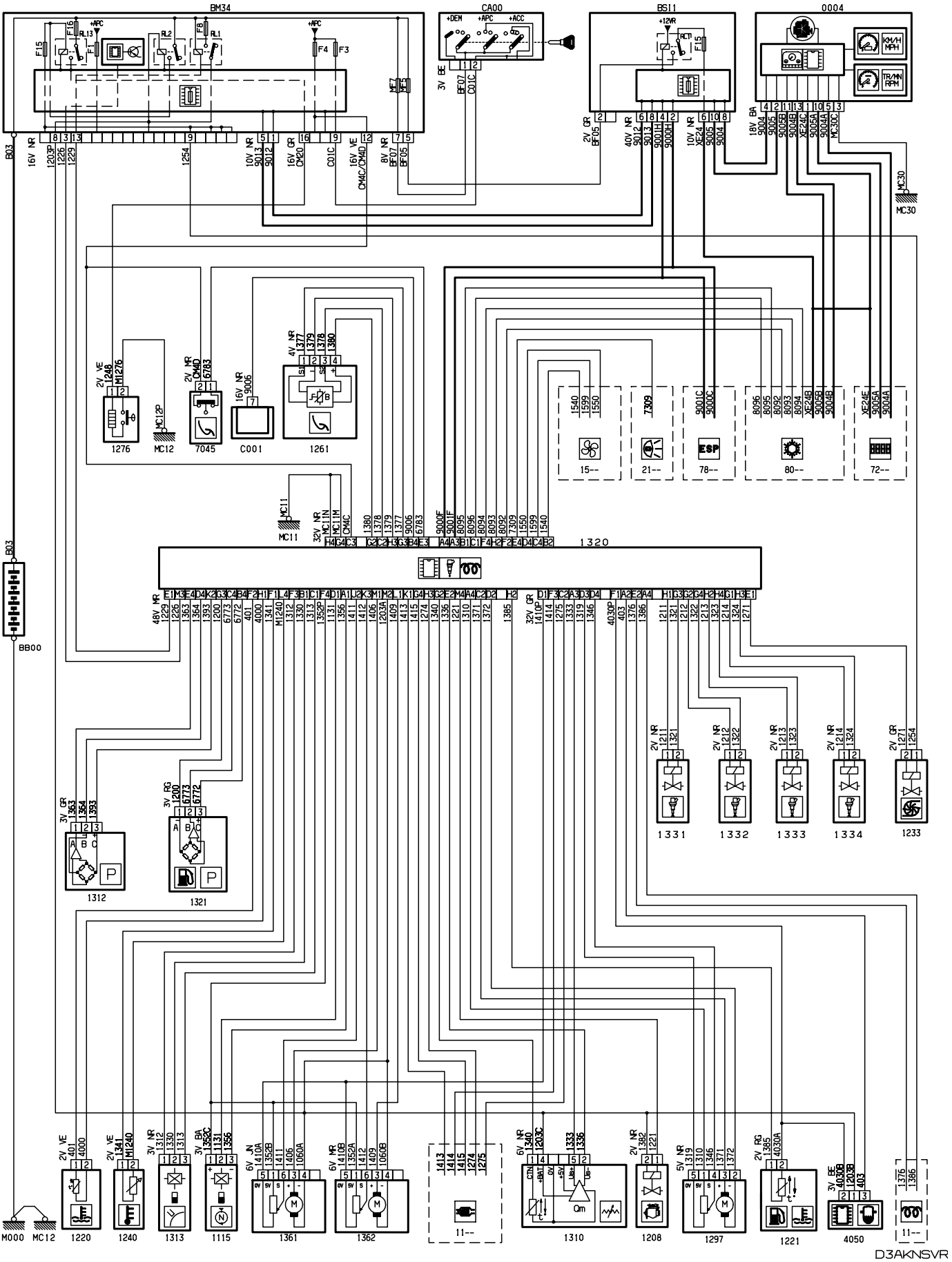
BM34
CA00
BSI1
0004
B03
BB00
MC30
MC12
MC11
1320
1276
7045
C001
1261
15--
21--
78--
80--
72--
1331
1332
1333
1334
1233
1312
1321
M000
1220
1240
1313
1115
1361
1362
11--
1310
1208
1297
1221
4050
D3AKNSVR

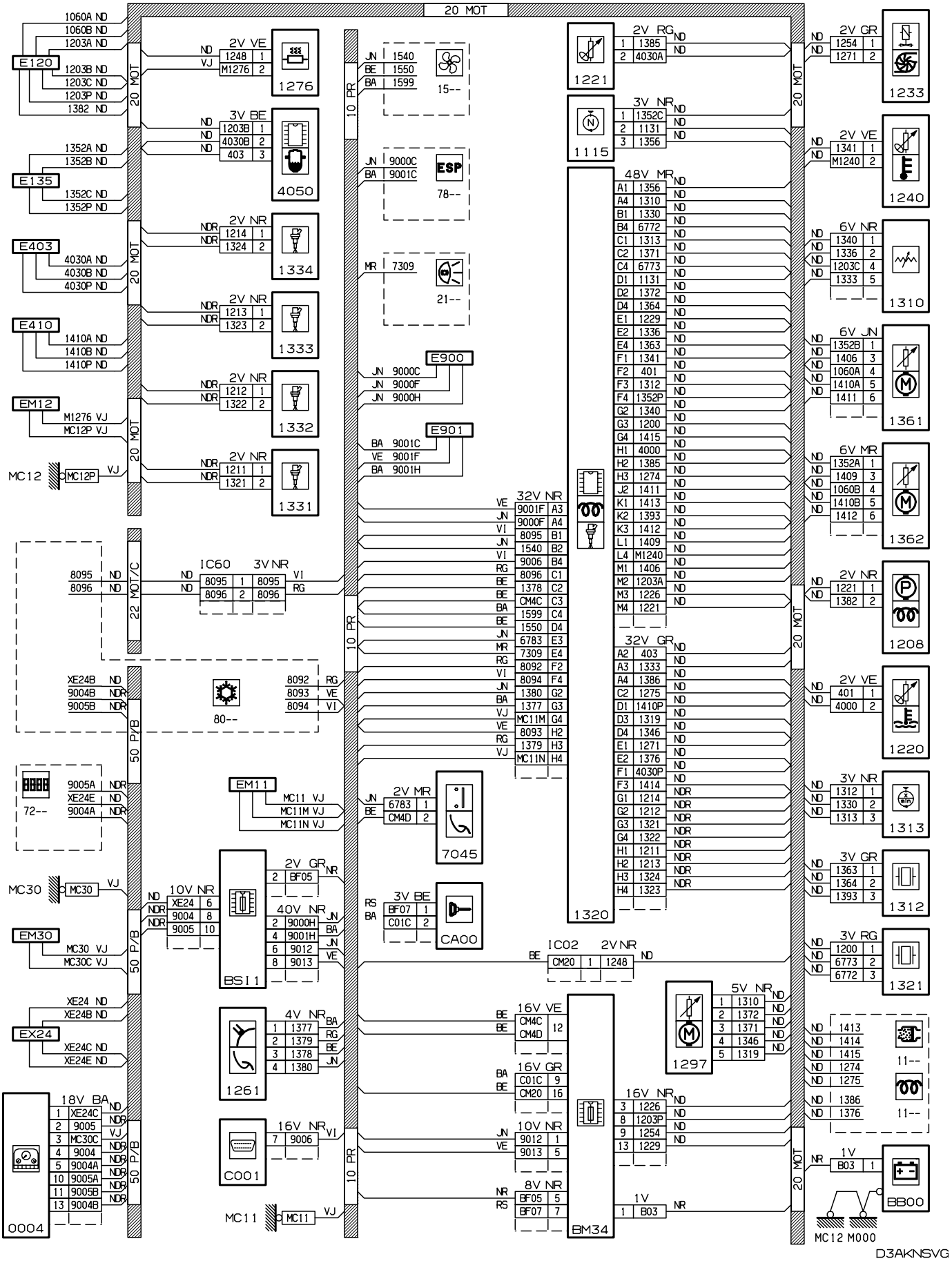
20 MOT
10 PR
22 MOT/C
50 P/B
E120
E135
E403
E410
EM12
MC12
MC30
EM30
EX24
0004
1276
4050
1334
1333
1332
1331
IC60
80--
72--
EM11
BSI1
1261
C001
MC11
15--
78--
21--
E900
E901
7045
CA00
1221
1115
1320
IC02
BM34
1297
1233
1240
1310
1361
1362
1208
1220
1313
1312
1321
11--
BB00
MC12 M000
D3AKNSVG

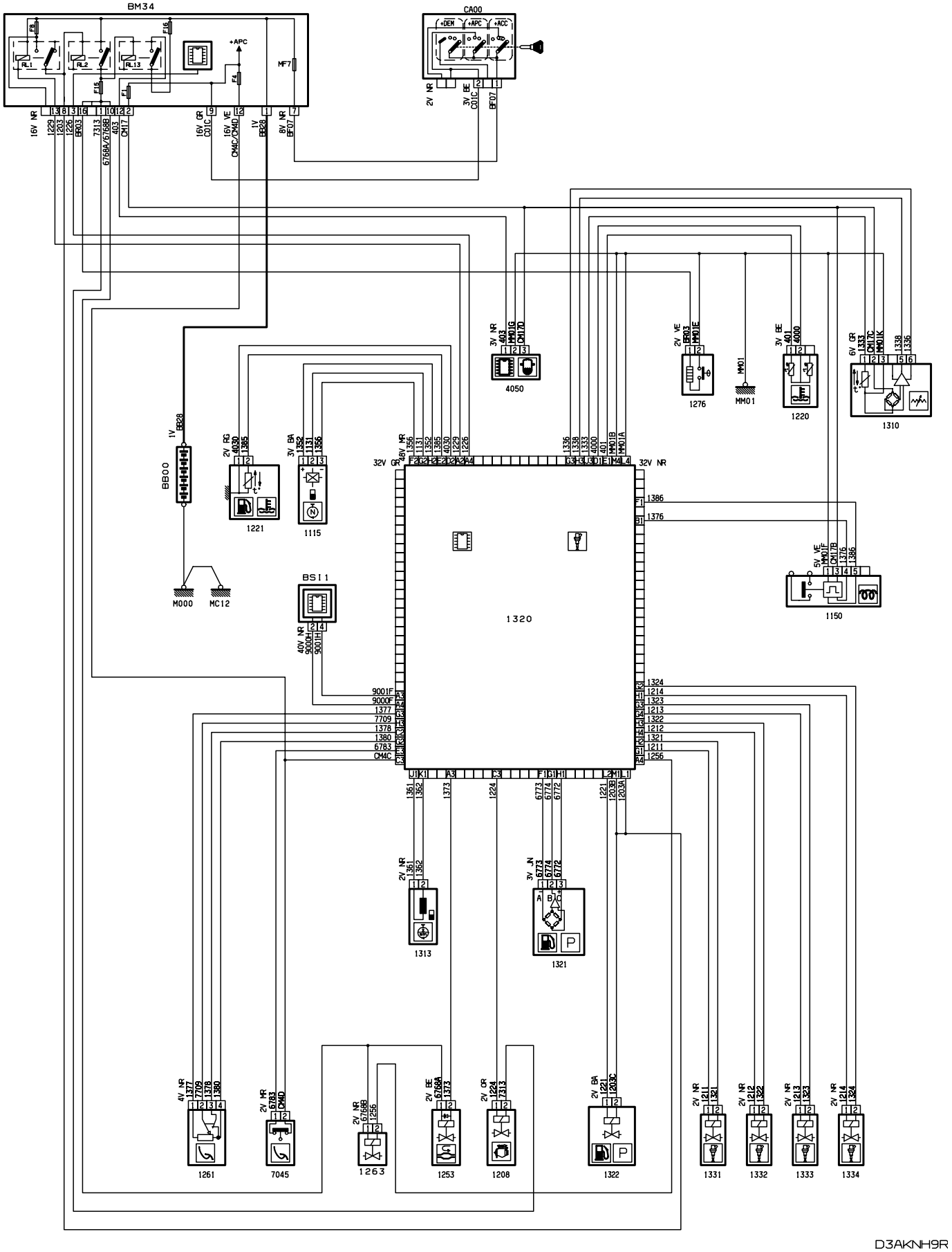
BM34
CA00
+DEM
+APC
+ACC
MF7
RL1
RL2
RL13
16V NR
16V GR
16V VE
1V
8V NR
2V NR
3V BE
4050
1276
MM01
1220
1310
BB00
1221
1115
M000
MC12
BSI1
1320
1150
32V GR
32V NR
1313
1321
1261
7045
1263
1253
1208
1322
1331
1332
1333
1334
D3AKNH9R

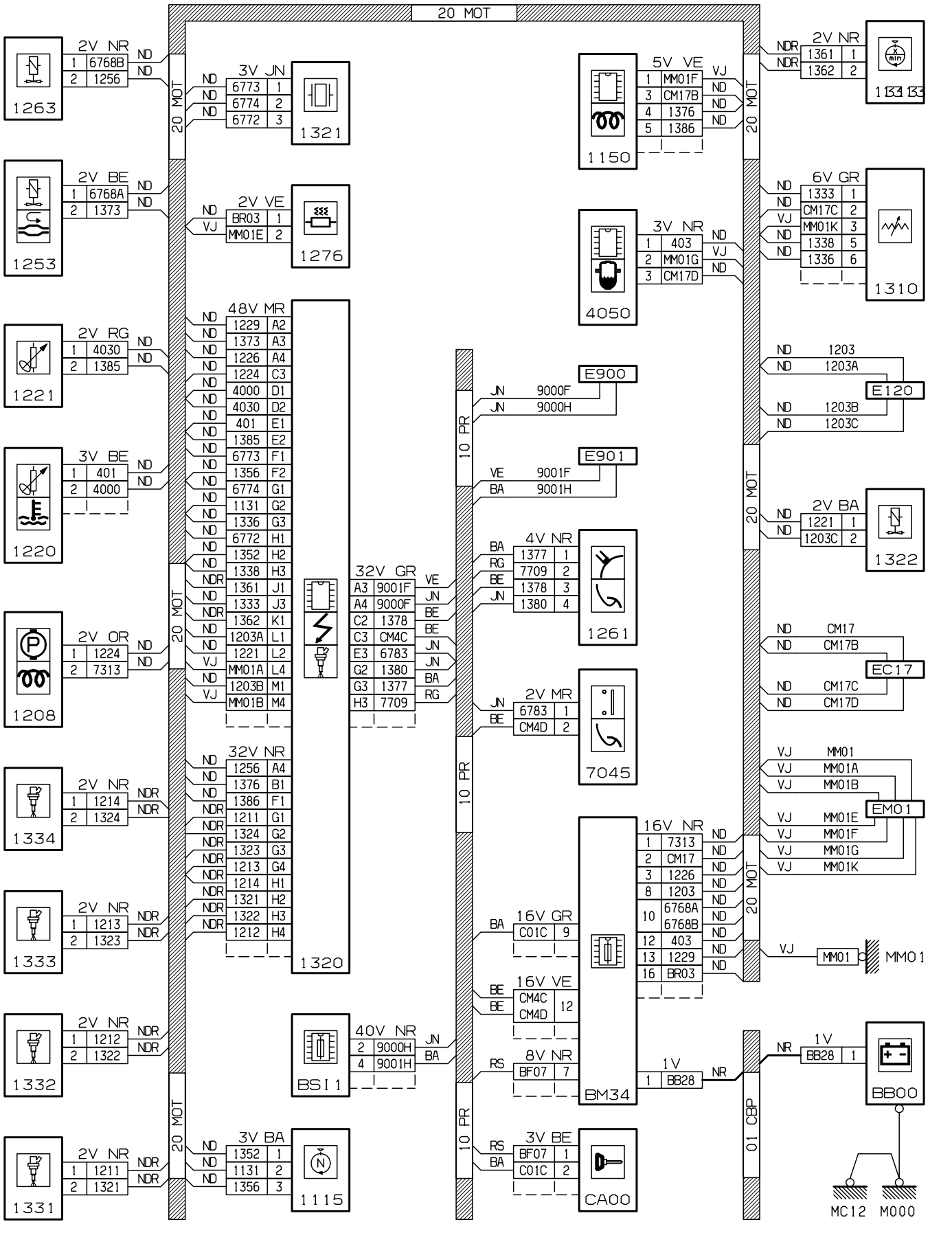
20 MOT
10 PR
01 CBP
1263
1253
1221
1220
1208
1334
1333
1332
1331
1321
1276
1320
BSI1
1115
1150
4050
1261
7045
BM34
CA00
E900
E901
E120
EC17
EM01
1310
1322
BB00
MC12
M000
D3AKNH9G

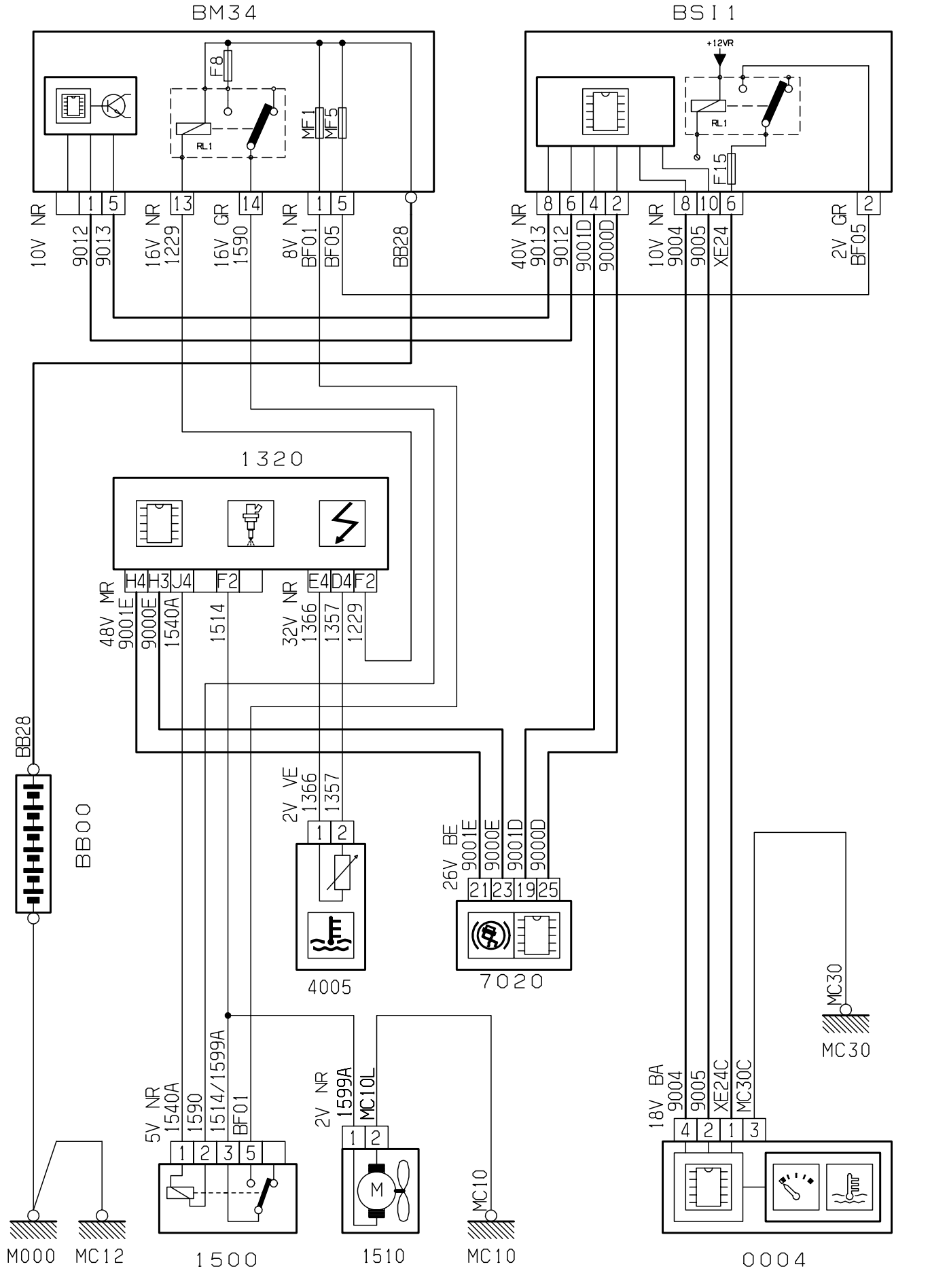
BM34
BSI1
+12VR
F8
RL1
MF1
MF5
F15
10V NR 9012 9013
16V NR 1229
16V GR 1590
8V NR BF01 BF05
BB28
40V NR 9013 9012 9001D 9000D
10V NR 9004 9005 XE24
2V GR BF05
1320
48V MR 9001E 9000E 1540A
1514
32V NR 1366 1357 1229
BB28
BB00
2V VE 1366 1357
26V BE 9001E 9000E 9001D 9000D
4005
7020
MC30
MC30
18V BA 9004 9005 XE24C MC30C
5V NR 1540A 1590 1514/1599A BF01
2V NR 1599A MC10L
MC10
M000
MC12
1500
1510
MC10
0004
D3AKQ0BR

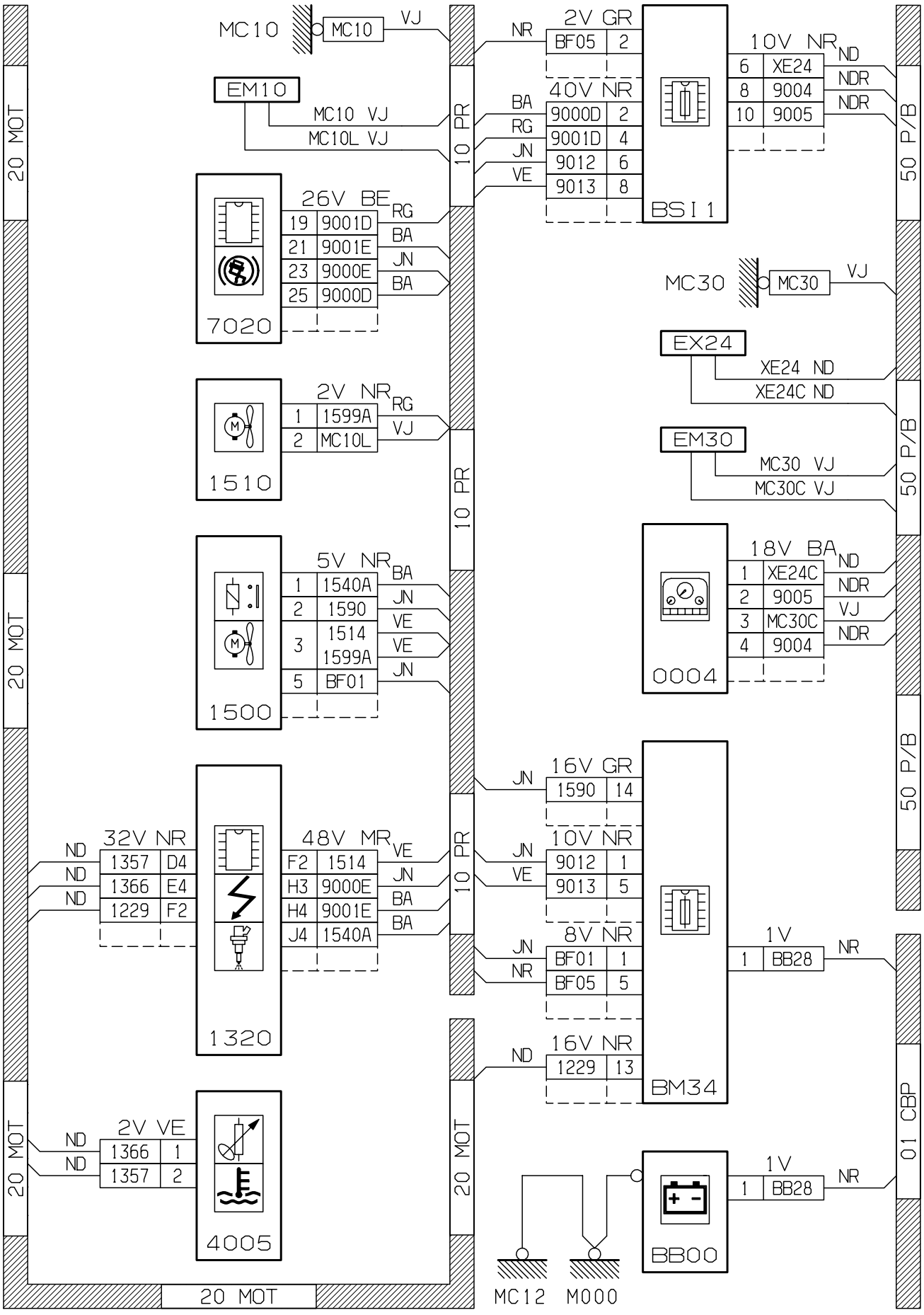
MC10
MC10
VJ
EM10
MC10 VJ
MC10L VJ
10 PR
2V GR
BF05 2
NR
40V NR
9000D 2
9001D 4
9012 6
9013 8
BA
RG
JN
VE
BSI 1
10V NR
6 XE24 ND
8 9004 NDR
10 9005 NDR
50 P/B
MC30
MC30
VJ
EX24
XE24 ND
XE24C ND
EM30
MC30 VJ
MC30C VJ
26V BE
19 9001D RG
21 9001E BA
23 9000E JN
25 9000D BA
7020
2V NR
1 1599A RG
2 MC10L VJ
1510
5V NR
1 1540A BA
2 1590 JN
3 1514 VE
3 1599A VE
5 BF01 JN
1500
18V BA
1 XE24C ND
2 9005 NDR
3 MC30C VJ
4 9004 NDR
0004
16V GR
1590 14
JN
10V NR
9012 1
9013 5
JN
VE
8V NR
BF01 1
BF05 5
JN
NR
16V NR
1229 13
ND
BM34
1V
1 BB28 NR
01 CBP
32V NR
ND 1357 D4
ND 1366 E4
ND 1229 F2
48V MR
F2 1514 VE
H3 9000E JN
H4 9001E BA
J4 1540A BA
1320
2V VE
ND 1366 1
ND 1357 2
4005
20 MOT
BB00
MC12
M000

D3AKQ0BG

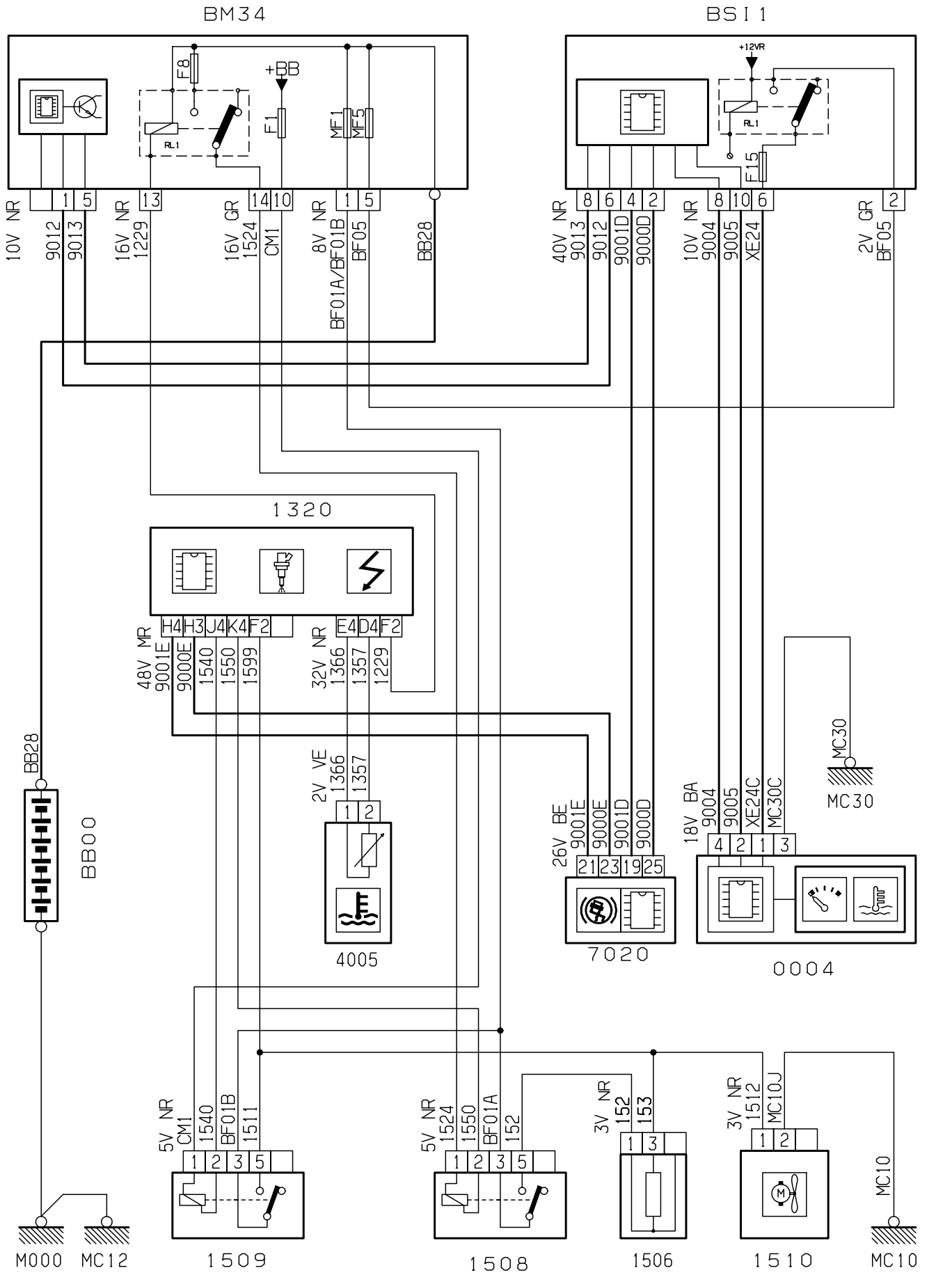
BM34
BSI1
+12VR
RL1
F8
+BB
F1
MF1
MF5
F15
10V NR 9012 9013
16V NR 1229
16V GR 1524 CM1
8V NR BF01A/BF01B BF05
BB28
40V NR 9013 9012 9001D 9000D
10V NR 9004 9005 XE24
2V GR BF05
1320
48V MR 9001E 9000E 1540 1550 1599
32V NR 1366 1357 1229
2V VE 1366 1357
4005
BB28
BB00
26V BE 9001E 9000E 9001D 9000D
7020
18V BA 9004 9005 XE24C MC30C
MC30
0004
5V NR CM1 1540 BF01B 1511
1509
5V NR 1524 1550 BF01A 152
1508
3V NR 152 153
1506
3V NR 1512 MC10J
1510
M000
MC12
MC10
D3AKQ0CR

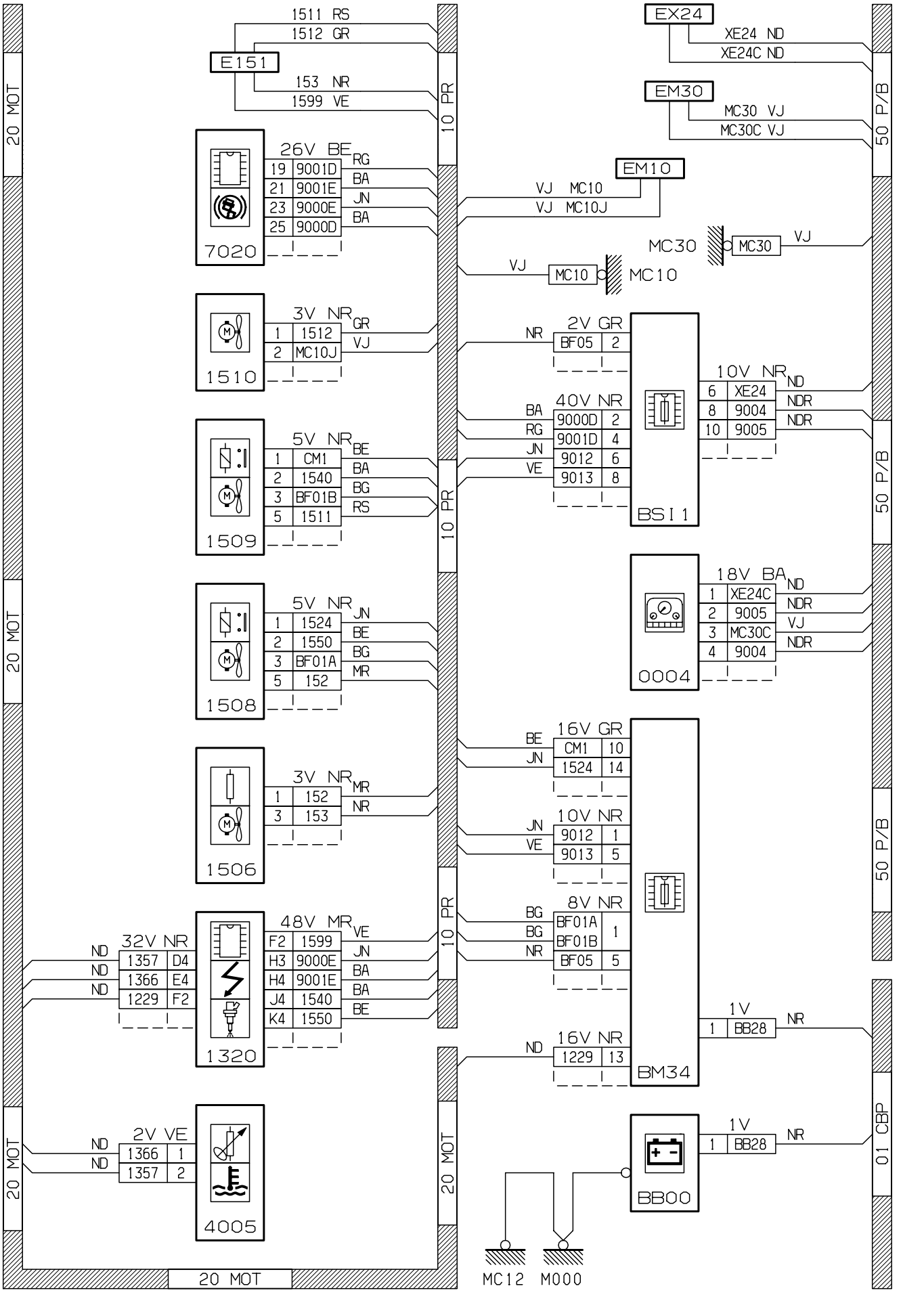
1511 RS
1512 GR
E151
153 NR
1599 VE
20 MOT
10 PR
50 P/B
EX24
XE24 ND
XE24C ND
EM30
MC30 VJ
MC30C VJ
EM10
VJ MC10
VJ MC10J
MC30
MC30
VJ
VJ
MC10
MC10
26V BE
19 9001D RG
21 9001E BA
23 9000E JN
25 9000D BA
7020
3V NR
1 1512 GR
2 MC10J VJ
1510
5V NR
1 CM1 BE
2 1540 BA
3 BF01B BG
5 1511 RS
1509
5V NR
1 1524 JN
2 1550 BE
3 BF01A BG
5 152 MR
1508
3V NR
1 152 MR
3 153 NR
1506
48V MR
F2 1599 VE
H3 9000E JN
H4 9001E BA
J4 1540 BA
K4 1550 BE
1320
32V NR
ND 1357 D4
ND 1366 E4
ND 1229 F2
2V VE
ND 1366 1
ND 1357 2
4005
2V GR
NR BF05 2
40V NR
BA 9000D 2
RG 9001D 4
JN 9012 6
VE 9013 8
BSI1
10V NR
6 XE24 ND
8 9004 NDR
10 9005 NDR
18V BA
1 XE24C ND
2 9005 NDR
3 MC30C VJ
4 9004 NDR
0004
16V GR
BE CM1 10
JN 1524 14
10V NR
JN 9012 1
VE 9013 5
8V NR
BG BF01A 1
BG BF01B
NR BF05 5
16V NR
ND 1229 13
BM34
1V
1 BB28 NR
1V
1 BB28 NR
01 CBP
BB00
MC12
M000

D3AKQ0CG

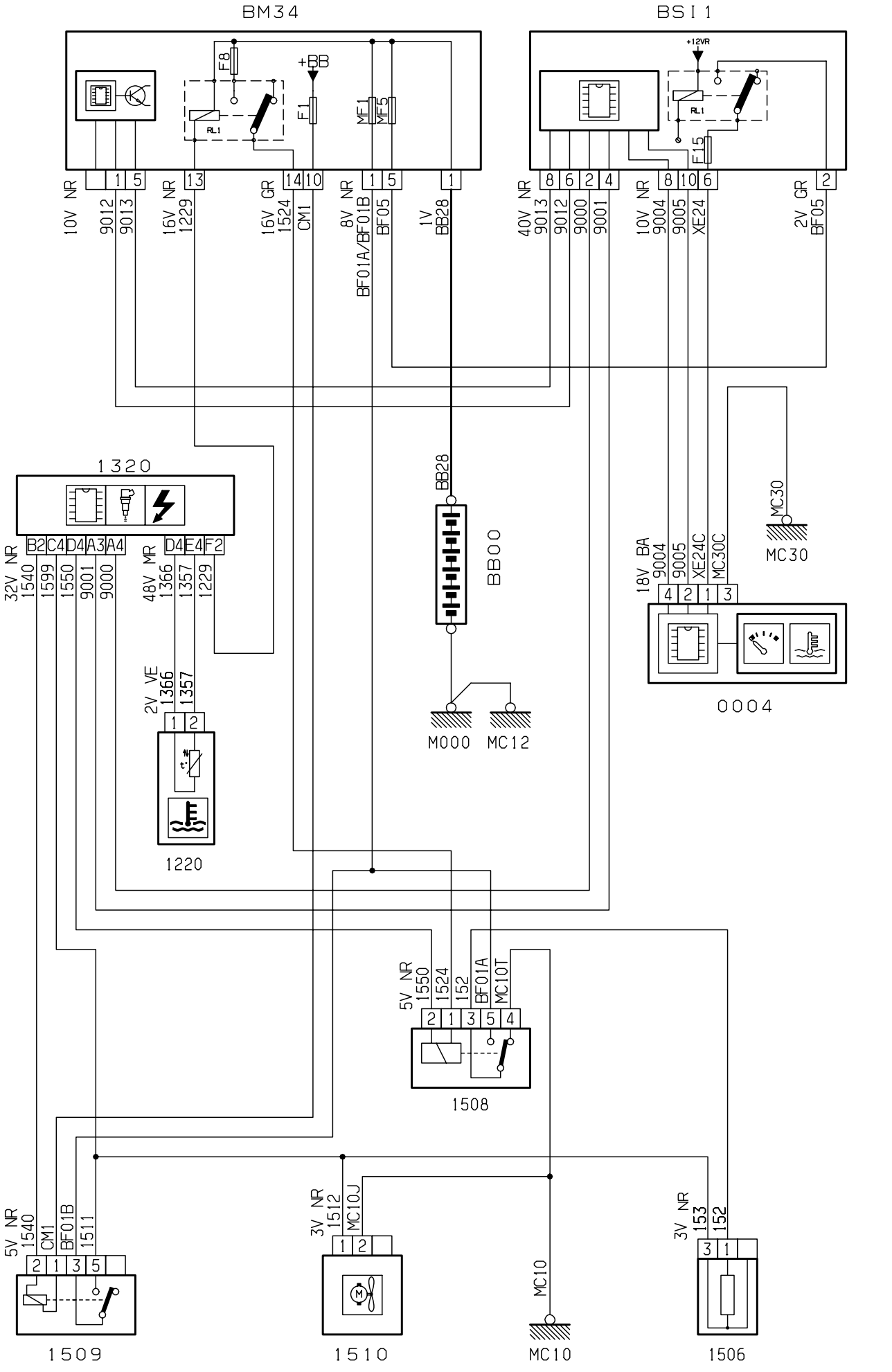
BM34
BSI1
+12VR
F8
+BB
F1
ME1
ME5
F15
10V NR 9012 9013
16V NR 1229
16V GR 1524 CM1
8V NR BF01A/BF01B BF05
1V BB28
40V NR 9013 9012 9000 9001
10V NR 9004 9005 XE24
2V GR BF05
1320
32V NR 1540 1599 1550 9001 9000
48V MR 1366 1357 1229
2V VE 1366 1357
1220
BB28
BB00
M000
MC12
MC30
18V BA 9004 9005 XE24C MC30C
0004
5V NR 1550 1524 152 BF01A MC10T
1508
5V NR 1540 CM1 BF01B 1511
1509
3V NR 1512 MC10J
1510
MC10
3V NR 153 152
1506
D3AKNM3R

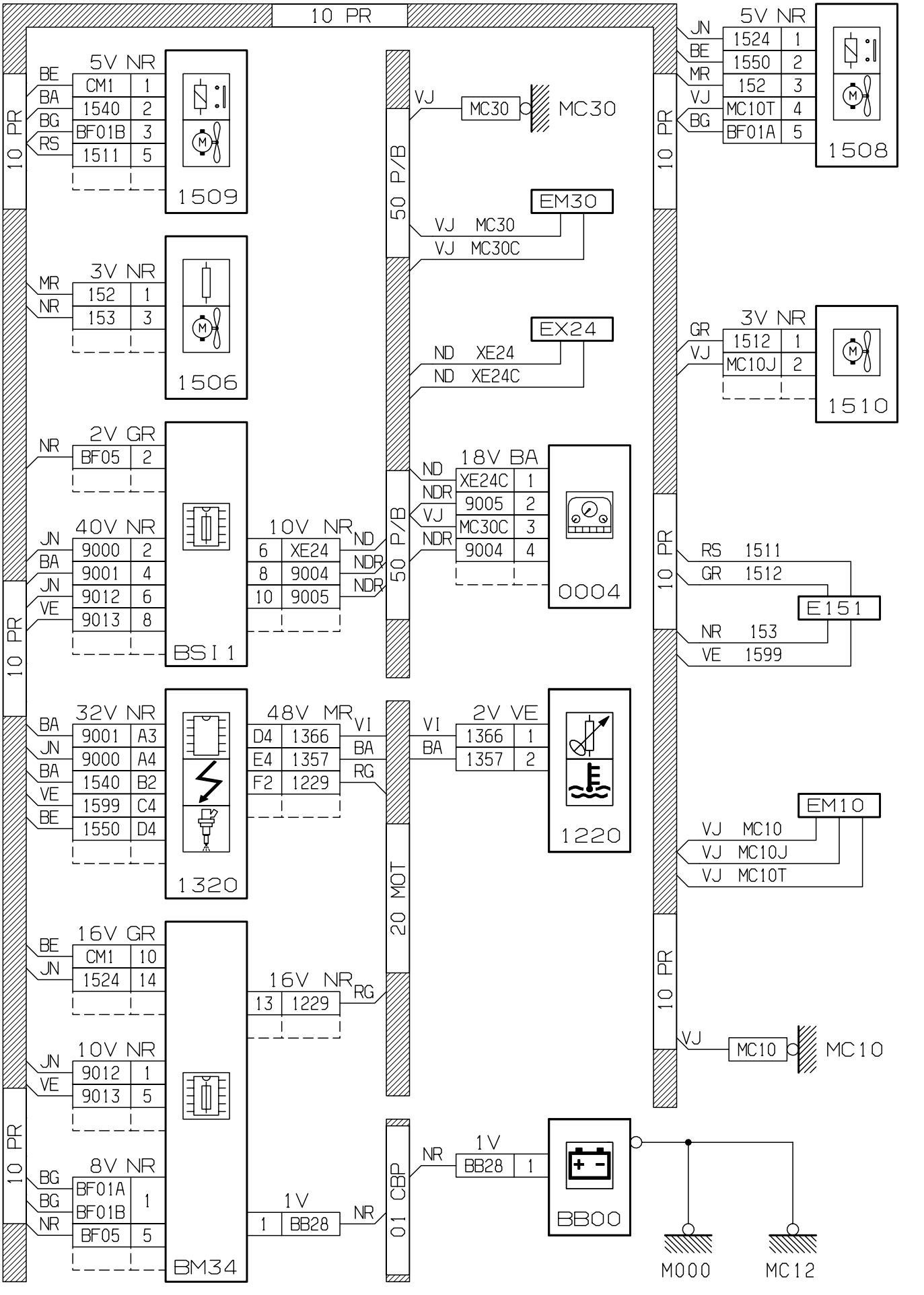
10 PR
5V NR
BE CM1 1
BA 1540 2
BG BF01B 3
RS 1511 5
1509
3V NR
MR 152 1
NR 153 3
1506
2V GR
NR BF05 2
40V NR
JN 9000 2
BA 9001 4
JN 9012 6
VE 9013 8
BSI 1
10V NR
6 XE24 ND
8 9004 NDR
10 9005 NDR
50 P/B
VJ MC30
MC30
EM30
VJ MC30
VJ MC30C
EX24
ND XE24
ND XE24C
18V BA
ND XE24C 1
NDR 9005 2
VJ MC30C 3
NDR 9004 4
0004
32V NR
BA 9001 A3
JN 9000 A4
BA 1540 B2
VE 1599 C4
BE 1550 D4
1320
48V MR
D4 1366 VI
E4 1357 BA
F2 1229 RG
VI
BA
2V VE
1366 1
1357 2
1220
20 MOT
16V GR
BE CM1 10
JN 1524 14
16V NR
13 1229 RG
10V NR
JN 9012 1
VE 9013 5
8V NR
BG BF01A
BG BF01B 1
NR BF05 5
BM34
1V
1 BB28 NR
01 CBP
NR
1V
BB28 1
BB00
M000
MC12
5V NR
JN 1524 1
BE 1550 2
MR 152 3
VJ MC10T 4
BG BF01A 5
1508
3V NR
GR 1512 1
VJ MC10J 2
1510
RS 1511
GR 1512
E151
NR 153
VE 1599
EM10
VJ MC10
VJ MC10J
VJ MC10T
VJ
MC10
MC10
D3AKNM3G

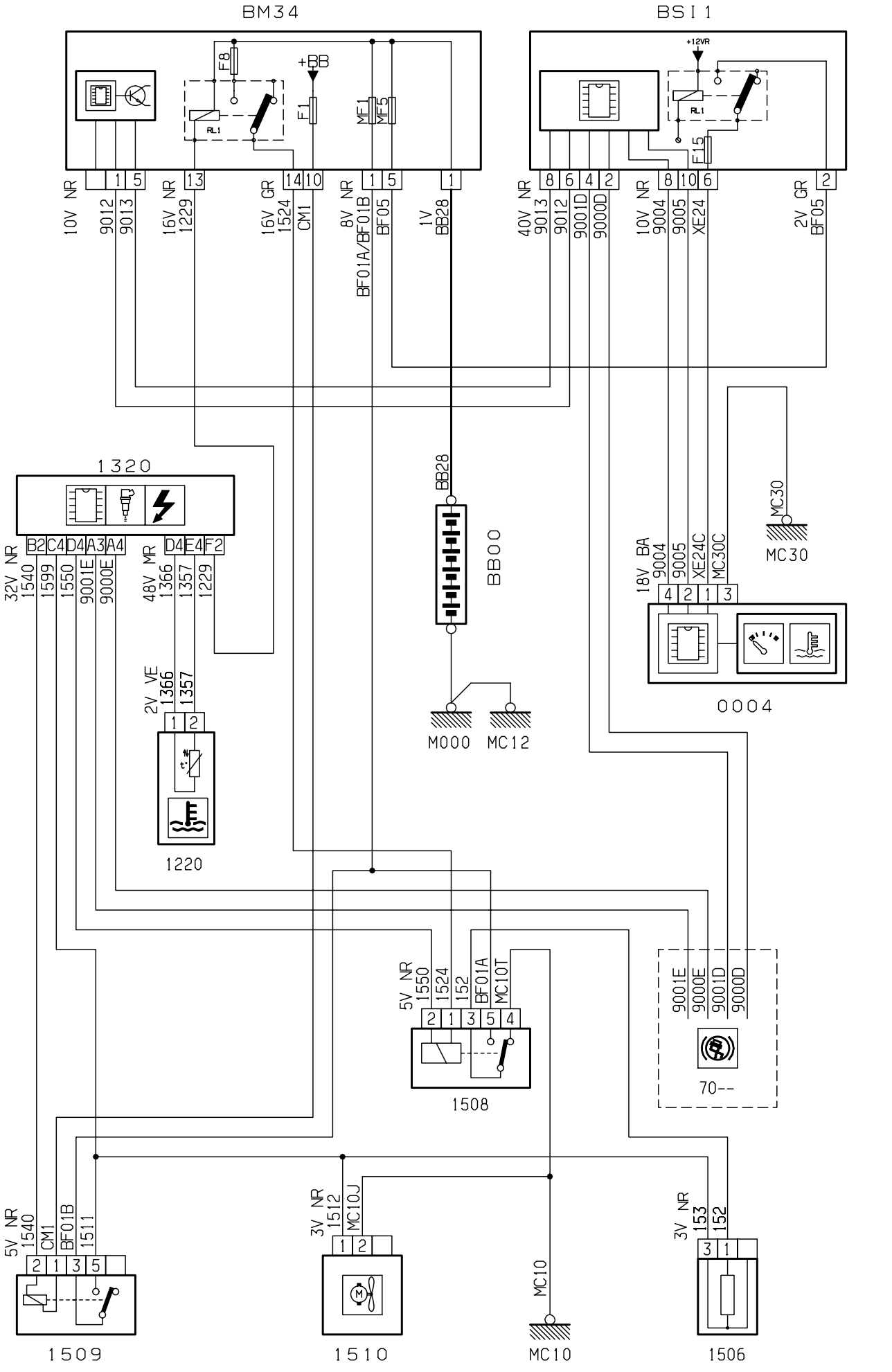
BM34
BSI1
+12VR
F8
+BB
F1
MF1
MF5
F15
10V NR 9012 9013
16V NR 1229
16V GR 1524 CM1
8V NR BF01A/BF01B
1V BB28
40V NR 9013 9012 9001D 9000D
10V NR 9004 9005 XE24
2V GR BF05
1320
B2 C4 D4 A3 A4
D4 E4 F2
32V NR 1540 1599 1550 9001E 9000E
48V MR 1366 1357 1229
2V VE 1366 1357
1 2
1220
BB28
BB00
M000
MC12
MC30
MC30
18V BA 9004 9005 XE24C MC30C
4 2 1 3
0004
5V NR 1550 1524 152 BF01A MC10T
2 1 3 5 4
1508
9001E 9000E 9001D 9000D
70--
5V NR 1540 CM1 BF01B 1511
2 1 3 5
1509
3V NR 1512 MC10J
1 2
1510
MC10
MC10
3V NR 153 152
3 1
1506
D3AKNM1R

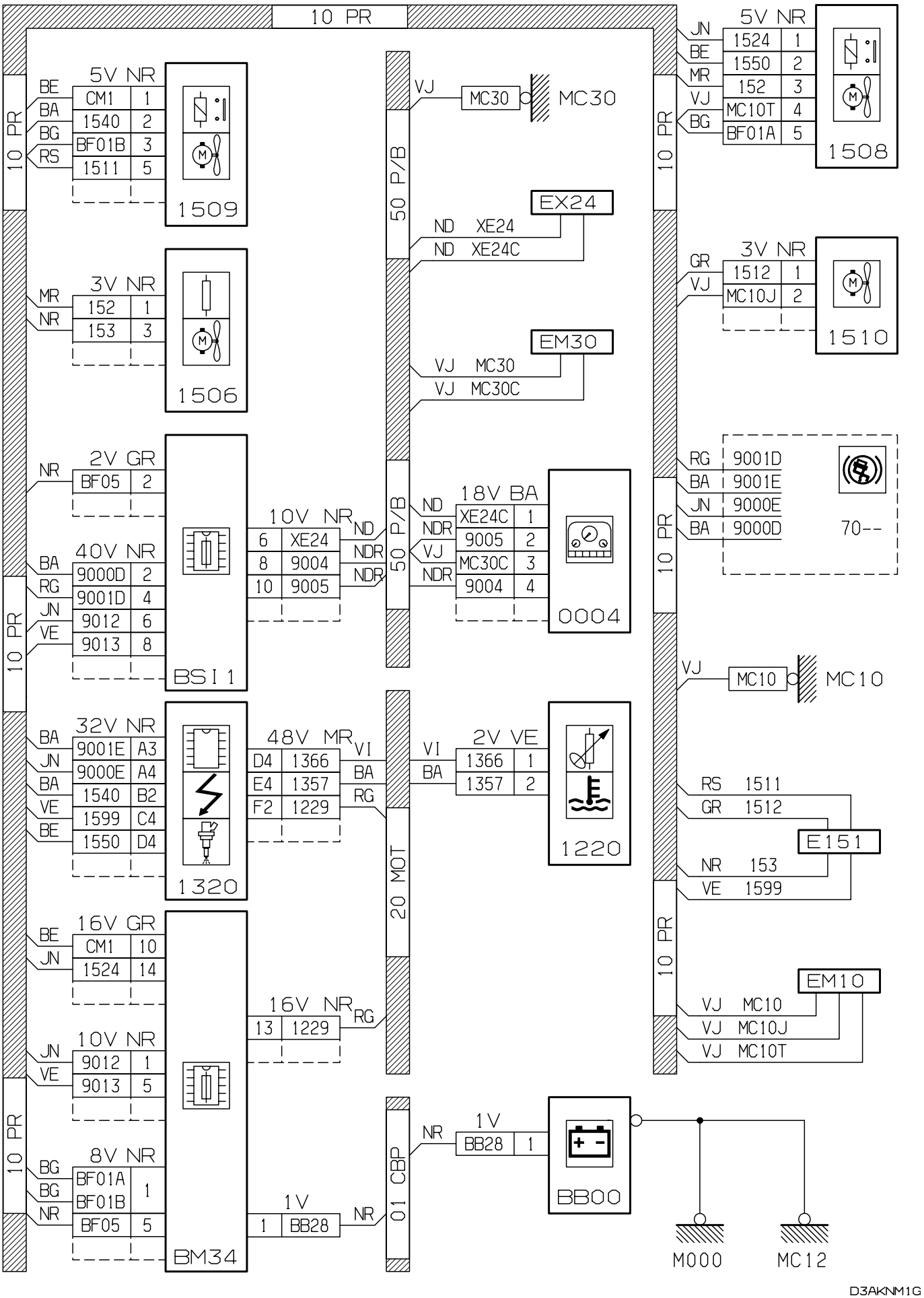
10 PR
5V NR
BE CM1 1
BA 1540 2
BG BF01B 3
RS 1511 5
1509
3V NR
MR 152 1
NR 153 3
1506
2V GR
NR BF05 2
40V NR
BA 9000D 2
RG 9001D 4
JN 9012 6
VE 9013 8
BSI1
32V NR
BA 9001E A3
JN 9000E A4
BA 1540 B2
VE 1599 C4
BE 1550 D4
1320
16V GR
BE CM1 10
JN 1524 14
10V NR
JN 9012 1
VE 9013 5
8V NR
BG BF01A 1
BG BF01B
NR BF05 5
BM34
50 P/B
10V NR
6 XE24 ND
8 9004 NDR
10 9005 NDR
48V MR
D4 1366 VI
E4 1357 BA
F2 1229 RG
16V NR
13 1229 RG
1V
1 BB28 NR
20 MOT
01 CBP
VJ MC30 MC30
EX24
ND XE24
ND XE24C
EM30
VJ MC30
VJ MC30C
18V BA
ND XE24C 1
NDR 9005 2
VJ MC30C 3
NDR 9004 4
0004
2V VE
VI 1366 1
BA 1357 2
1220
1V
NR BB28 1
BB00
M000
MC12
5V NR
JN 1524 1
BE 1550 2
MR 152 3
VJ MC10T 4
BG BF01A 5
1508
3V NR
GR 1512 1
VJ MC10J 2
1510
RG 9001D
BA 9001E
JN 9000E
BA 9000D
70--
VJ MC10 MC10
RS 1511
GR 1512
E151
NR 153
VE 1599
EM10
VJ MC10
VJ MC10J
VJ MC10T

D3AKNM1G

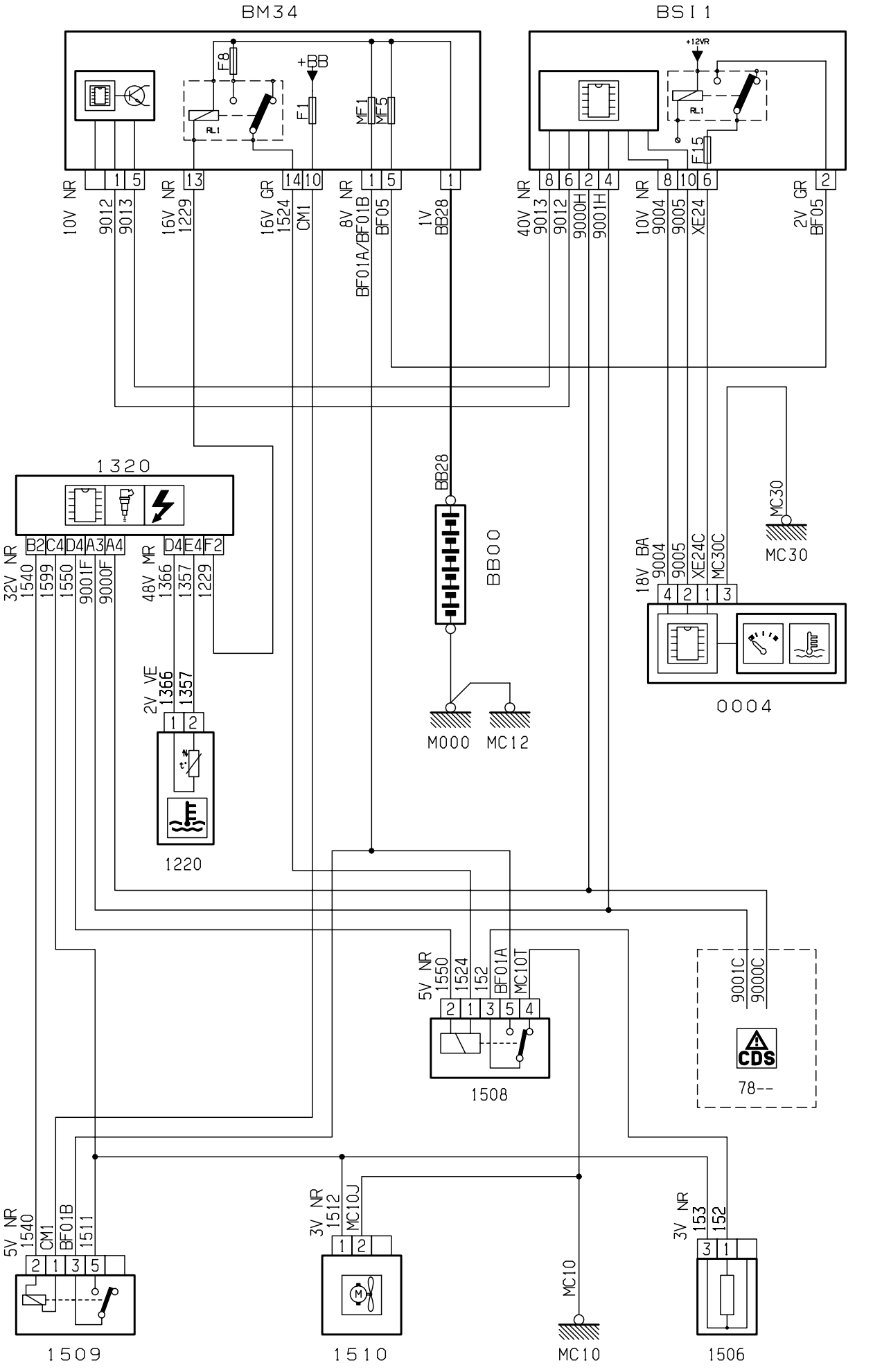
BM34
BSI1
+12VR
RL1
F8
+BB
F1
MF1
MF5
F15
10V NR 9012 9013
16V NR 1229
16V GR 1524 CM1
8V NR BF01A/BF01B
1V BB28
40V NR 9013 9012 9000H 9001H
10V NR 9004 9005 XE24
2V GR BF05
1320
B2 C4 D4 A3 A4
32V NR 1540 1599 1550 9001F 9000F
D4 E4 F2
48V MR 1366 1357 1229
2V VE 1366 1357
1 2
1220
BB28
BB00
M000
MC12
MC30
MC30
18V BA 9004 9005 XE24C MC30C
4 2 1 3
0004
5V NR 1550 1524 152 BF01A MC10T
2 1 3 5 4
1508
9001C 9000C
CDS
78--
5V NR 1540 CM1 BF01B 1511
2 1 3 5
1509
3V NR 1512 MC10J
1 2
1510
MC10
MC10
3V NR 153 152
3 1
1506
D3AKNM2R

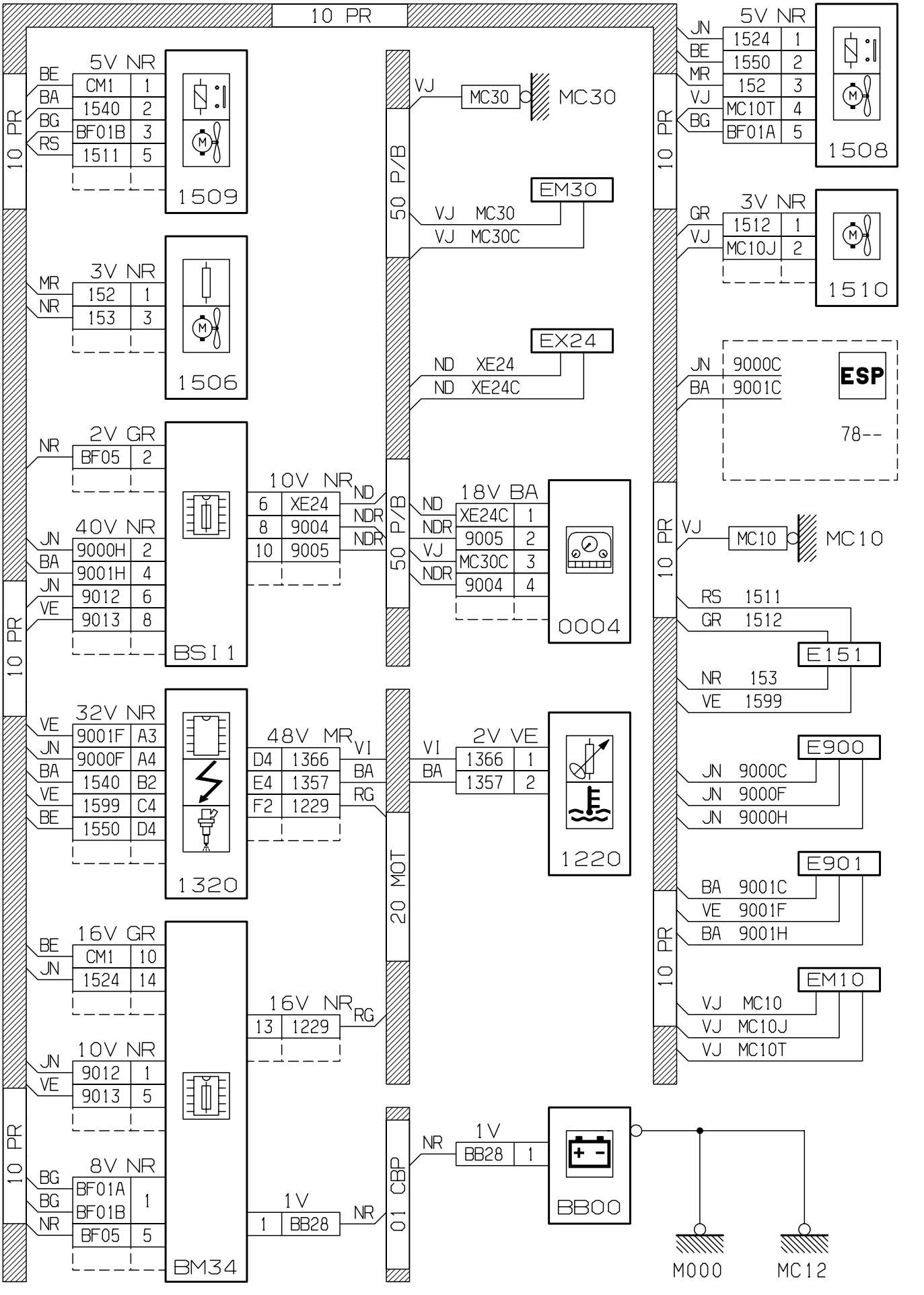
10 PR
5V NR
BE CM1 1
BA 1540 2
BG BF01B 3
RS 1511 5
1509
3V NR
MR 152 1
NR 153 3
1506
2V GR
NR BF05 2
40V NR
JN 9000H 2
BA 9001H 4
JN 9012 6
VE 9013 8
BSI 1
32V NR
VE 9001F A3
JN 9000F A4
BA 1540 B2
VE 1599 C4
BE 1550 D4
1320
16V GR
BE CM1 10
JN 1524 14
10V NR
JN 9012 1
VE 9013 5
8V NR
BG BF01A 1
BG BF01B
NR BF05 5
BM34
10V NR
6 XE24 ND
8 9004 NDR
10 9005 NDR
48V MR
D4 1366 VI
E4 1357 BA
F2 1229 RG
16V NR
13 1229 RG
1V
1 BB28 NR
50 P/B
20 MOT
01 CBP
VJ MC30 MC30
EM30
VJ MC30
VJ MC30C
EX24
ND XE24
ND XE24C
18V BA
ND XE24C 1
NDR 9005 2
VJ MC30C 3
NDR 9004 4
0004
2V VE
VI 1366 1
BA 1357 2
1220
1V
NR BB28 1
BB00
M000
MC12
5V NR
JN 1524 1
BE 1550 2
MR 152 3
VJ MC10T 4
BG BF01A 5
1508
3V NR
GR 1512 1
VJ MC10J 2
1510
JN 9000C
BA 9001C
ESP
78--
VJ MC10 MC10
RS 1511
GR 1512
E151
NR 153
VE 1599
E900
JN 9000C
JN 9000F
JN 9000H
E901
BA 9001C
VE 9001F
BA 9001H
EM10
VJ MC10
VJ MC10J
VJ MC10T
D3AKNM2G

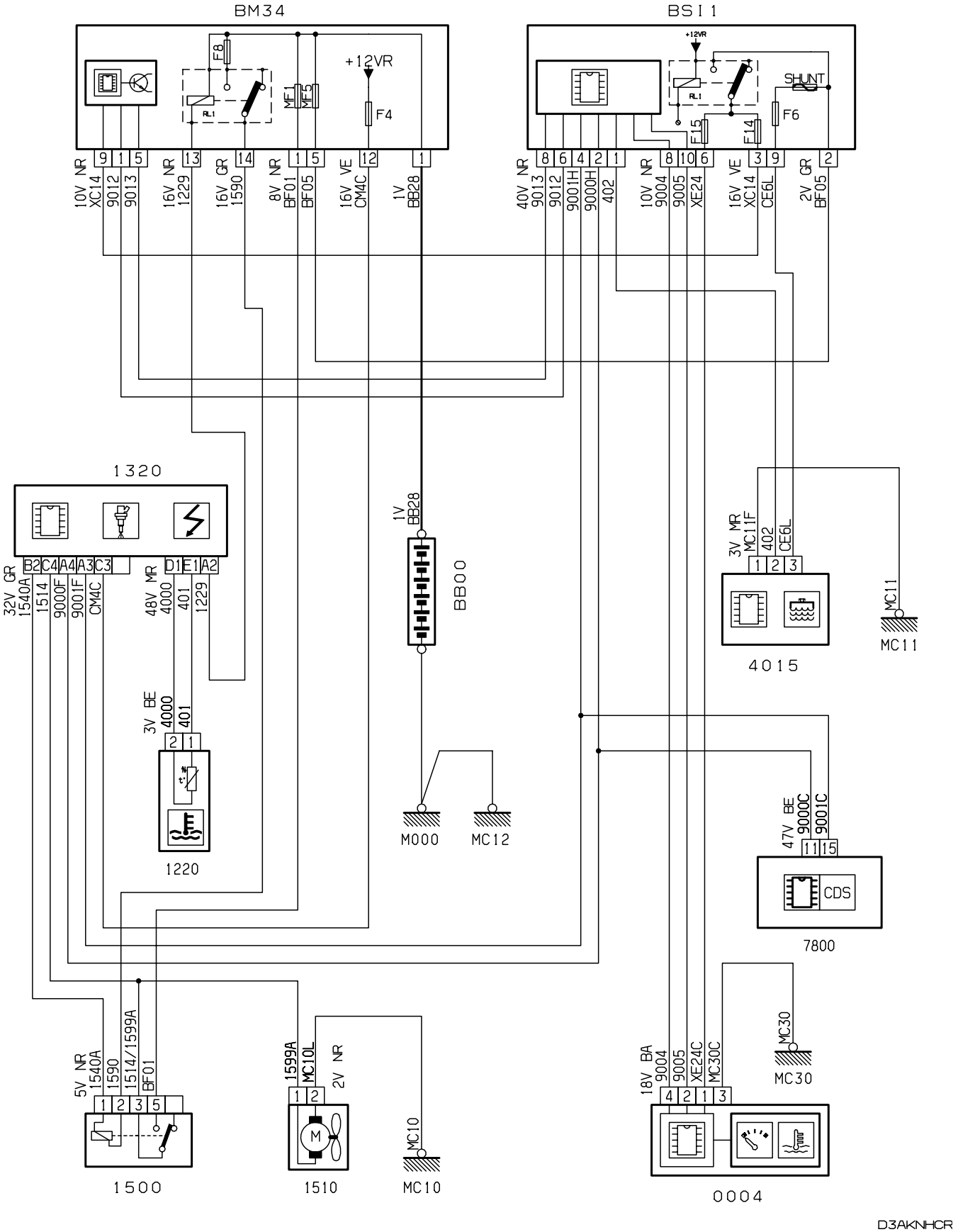
BM34
BSI1
+12VR
F8
F4
MF1
MF5
SHUNT
F6
F15
F14
10V NR XC14
9012
9013
16V NR 1229
16V GR 1590
8V NR BF01
BF05
16V VE CM4C
1V BB28
40V NR 9013
9012
9001H
9000H
402
10V NR 9004
9005
XE24
16V VE XC14
CE6L
2V GR BF05
1320
32V GR 1540A
1514
9000F
9001F
CM4C
48V MR 4000
401
1229
3V BE 4000
401
1220
BB00
M000
MC12
3V MR MC11F
402
CE6L
4015
MC11
47V BE 9000C
9001C
CDS
7800
5V NR 1540A
1590
1514/1599A
BF01
1500
1599A
MC10L
2V NR
1510
MC10
18V BA 9004
9005
XE24C
MC30C
MC30
0004
D3AKNHCR

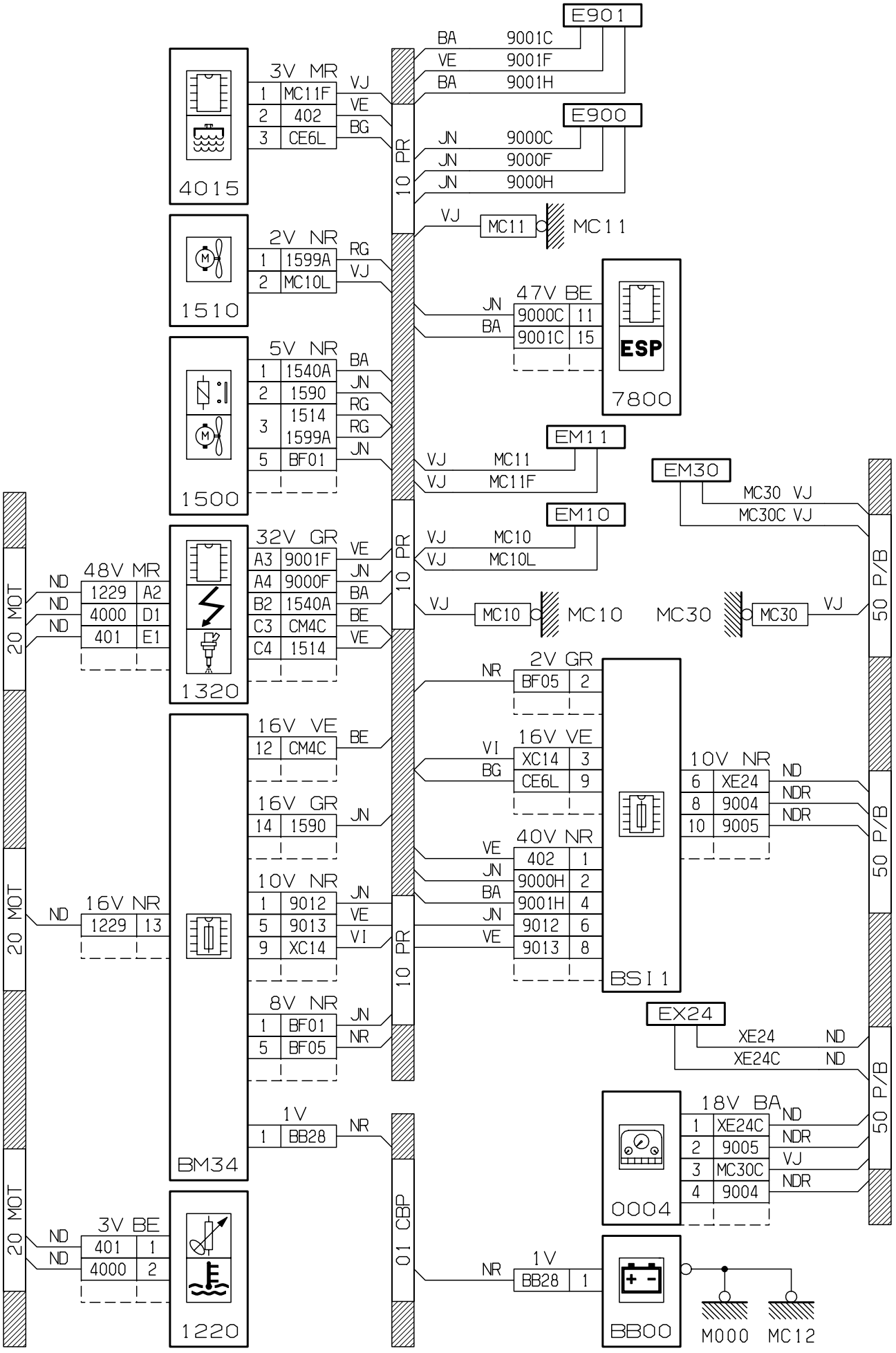
E901
BA 9001C
VE 9001F
BA 9001H
E900
JN 9000C
JN 9000F
JN 9000H
10 PR
4015
3V MR
1 MC11F VJ
2 402 VE
3 CE6L BG
VJ MC11 MC11
1510
2V NR
1 1599A RG
2 MC10L VJ
47V BE
JN 9000C 11
BA 9001C 15
ESP
7800
1500
5V NR
1 1540A BA
2 1590 JN
3 1514 RG
1599A RG
5 BF01 JN
EM11
VJ MC11
VJ MC11F
EM30
MC30 VJ
MC30C VJ
EM10
VJ MC10
VJ MC10L
20 MOT
48V MR
ND 1229 A2
ND 4000 D1
ND 401 E1
1320
32V GR
A3 9001F VE
A4 9000F JN
B2 1540A BA
C3 CM4C BE
C4 1514 VE
VJ MC10 MC10
MC30 MC30 VJ
50 P/B
2V GR
NR BF05 2
16V VE
12 CM4C BE
16V VE
VI XC14 3
BG CE6L 9
10V NR
6 XE24 ND
8 9004 NDR
10 9005 NDR
16V GR
14 1590 JN
40V NR
VE 402 1
JN 9000H 2
BA 9001H 4
JN 9012 6
VE 9013 8
BSI1
16V NR
ND 1229 13
10V NR
1 9012 JN
5 9013 VE
9 XC14 VI
8V NR
1 BF01 JN
5 BF05 NR
BM34
EX24
XE24 ND
XE24C ND
1V
1 BB28 NR
18V BA
1 XE24C ND
2 9005 NDR
3 MC30C VJ
4 9004 NDR
0004
01 CBP
3V BE
ND 401 1
ND 4000 2
1220
1V
NR BB28 1
BB00
M000
MC12

D3AKNHCG

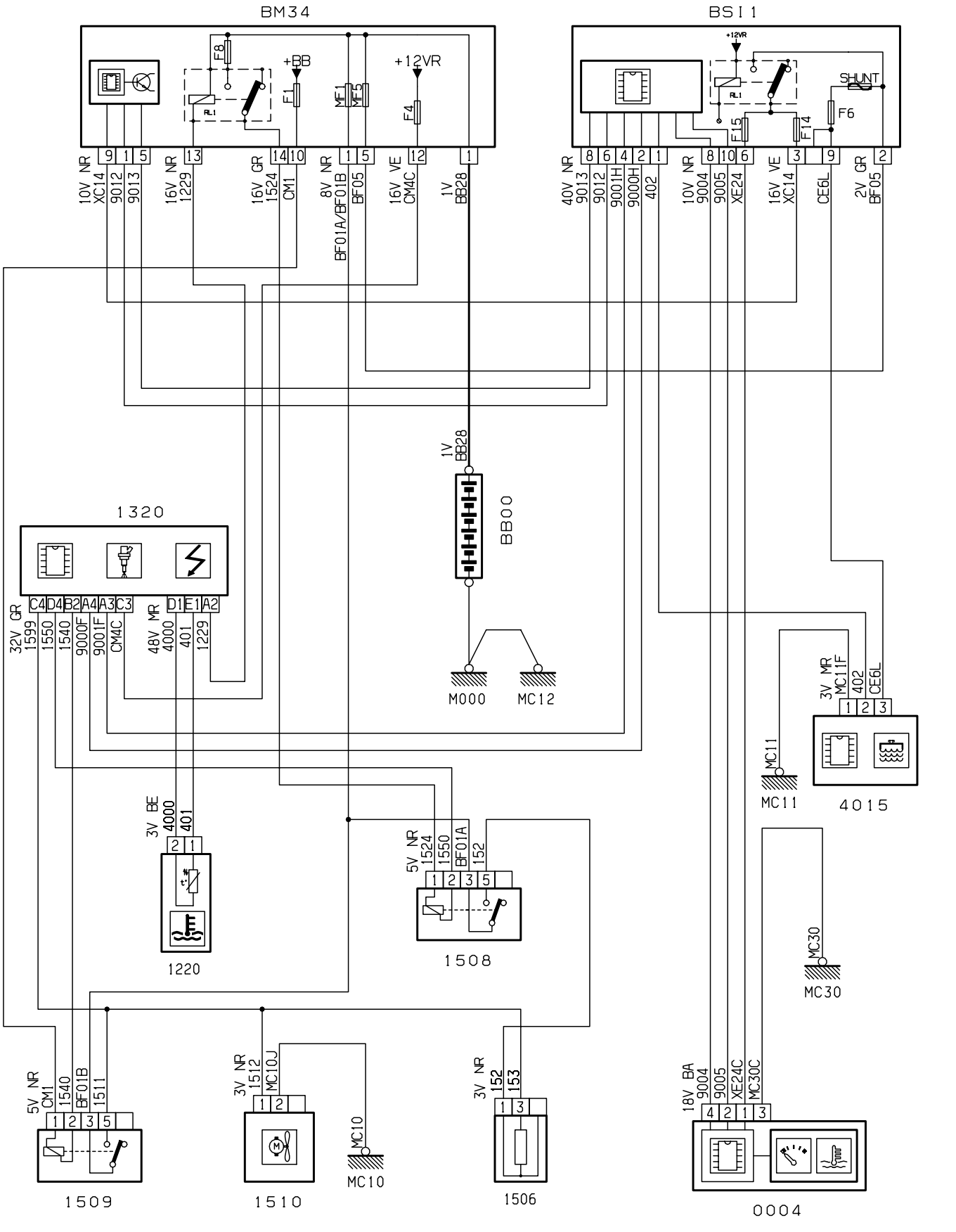
BM34
BSI1
+BB
+12VR
F8
F1
MF1
MF5
F4
SHUNT
F6
F15
F14
10V NR XC14 9012 9013
16V NR 1229
16V GR 1524 CM1
8V NR BF01A/BF01B BF05
16V VE CM4C
1V BB28
40V NR 9013 9012 9001H 9000H 402
10V NR 9004 9005 XE24
16V VE XC14 CE6L
2V GR BF05
BB00
M000
MC12
1320
32V GR 1599 1550 1540 9000F 9001F CM4C
48V MR 4000 401 1229
3V MR MC11F 402 CE6L
MC11
4015
3V BE 4000 401
1220
5V NR 1524 1550 BF01A 152
1508
MC30
5V NR CM1 1540 BF01B 1511
1509
3V NR 1512 MC10J
MC10
1510
3V NR 152 153
1506
18V BA 9004 9005 XE24C MC30C
0004
D3AKNHDR

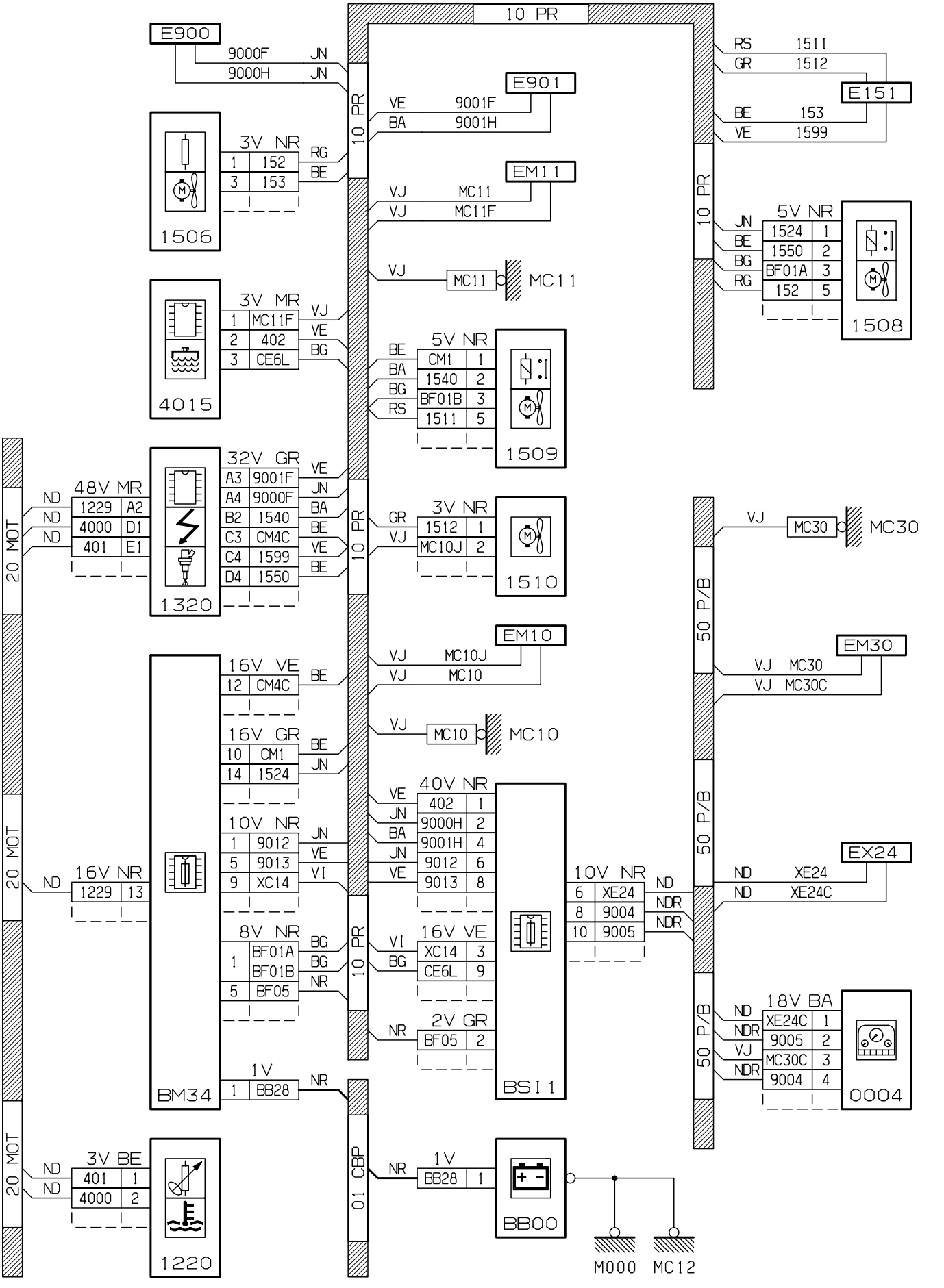
10 PR
E900
9000F JN
9000H JN
E901
VE 9001F
BA 9001H
E151
RS 1511
GR 1512
BE 153
VE 1599
EM11
VJ MC11
VJ MC11F
3V NR
1 152 RG
3 153 BE
1506
5V NR
JN 1524 1
BE 1550 2
BG BF01A 3
RG 152 5
1508
VJ MC11 MC11
3V MR
1 MC11F VJ
2 402 VE
3 CE6L BG
4015
5V NR
BE CM1 1
BA 1540 2
BG BF01B 3
RS 1511 5
1509
32V GR
A3 9001F VE
A4 9000F JN
B2 1540 BA
C3 CM4C BE
C4 1599 VE
D4 1550 BE
1320
48V MR
ND 1229 A2
ND 4000 D1
ND 401 E1
20 MOT
3V NR
GR 1512 1
VJ MC10J 2
1510
VJ MC30 MC30
50 P/B
EM10
VJ MC10J
VJ MC10
VJ MC10 MC10
EM30
VJ MC30
VJ MC30C
16V VE
12 CM4C BE
16V GR
10 CM1 BE
14 1524 JN
10V NR
1 9012 JN
5 9013 VE
9 XC14 VI
8V NR
1 BF01A BG
BF01B BG
5 BF05 NR
BM34
40V NR
VE 402 1
JN 9000H 2
BA 9001H 4
JN 9012 6
VE 9013 8
16V VE
VI XC14 3
BG CE6L 9
2V GR
NR BF05 2
BSI1
10V NR
6 XE24 ND
8 9004 NDR
10 9005 NDR
EX24
ND XE24
ND XE24C
16V NR
ND 1229 13
18V BA
ND XE24C 1
NDR 9005 2
VJ MC30C 3
NDR 9004 4
0004
1V
1 BB28 NR
01 CBP
3V BE
ND 401 1
ND 4000 2
1220
1V
NR BB28 1
BB00
M000
MC12
D3AKNHDG

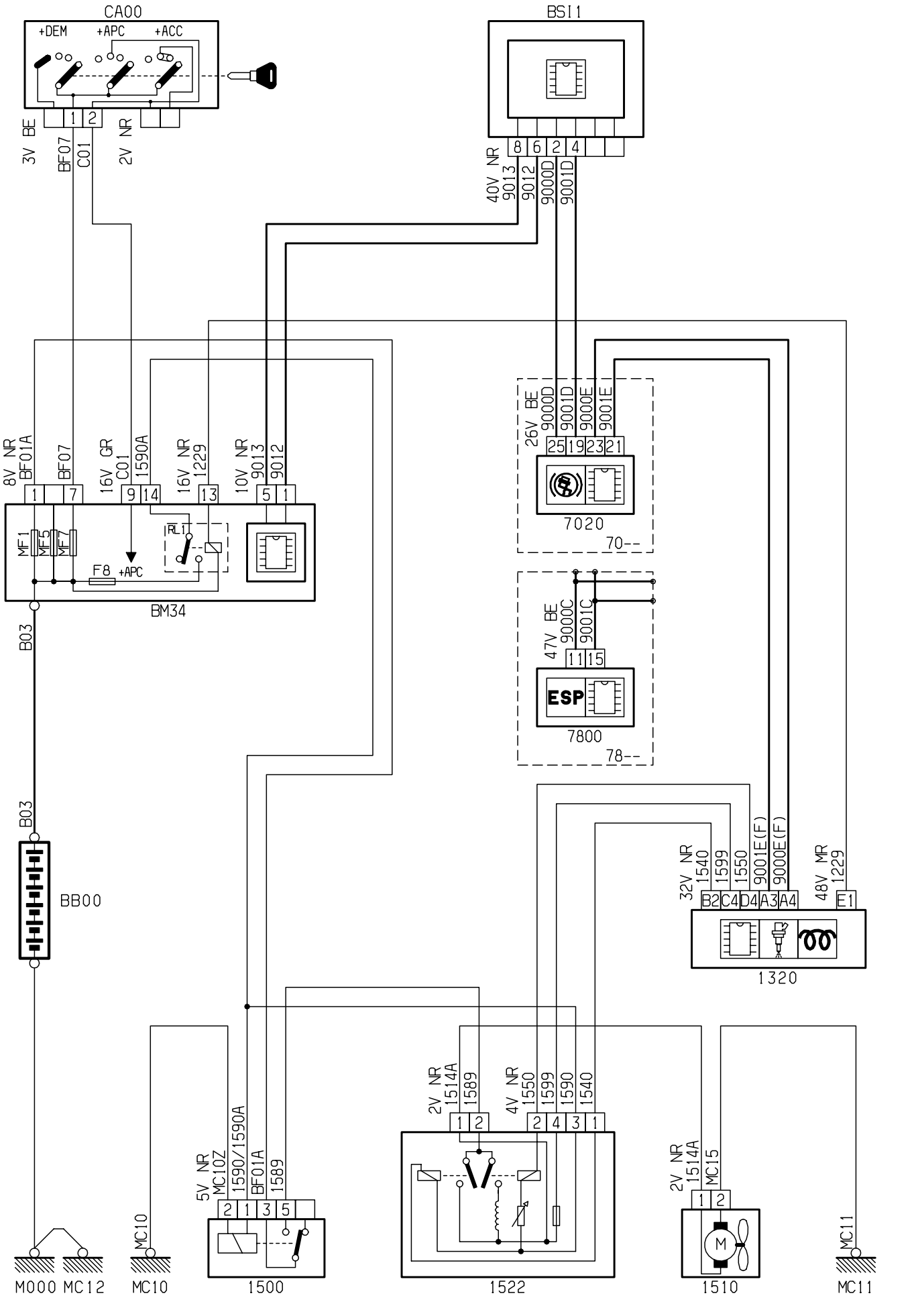
CA00
+DEM
+APC
+ACC
3V BE
BF07
C01
2V NR
BSI1
40V NR
9013
9012
9000D
9001D
8V NR
BF01A
BF07
16V GR
C01
1590A
16V NR
1229
10V NR
9013
9012
MF1
MF5
MF7
RL1
F8
+APC
BM34
B03
26V BE
9000D
9001D
9000E
9001E
7020
70--
47V BE
9000C
9001C
ESP
7800
78--
B03
BB00
32V NR
1540
1599
1550
9001E(F)
9000E(F)
48V MR
1229
B2
C4
D4
A3
A4
E1
1320
2V NR
1514A
1589
4V NR
1550
1599
1590
1540
5V NR
MC10Z
1590/1590A
BF01A
1589
2V NR
1514A
MC15
M
MC10
MC11
M000
MC12
MC10
1500
1522
1510
MC11
D3AKNSYR

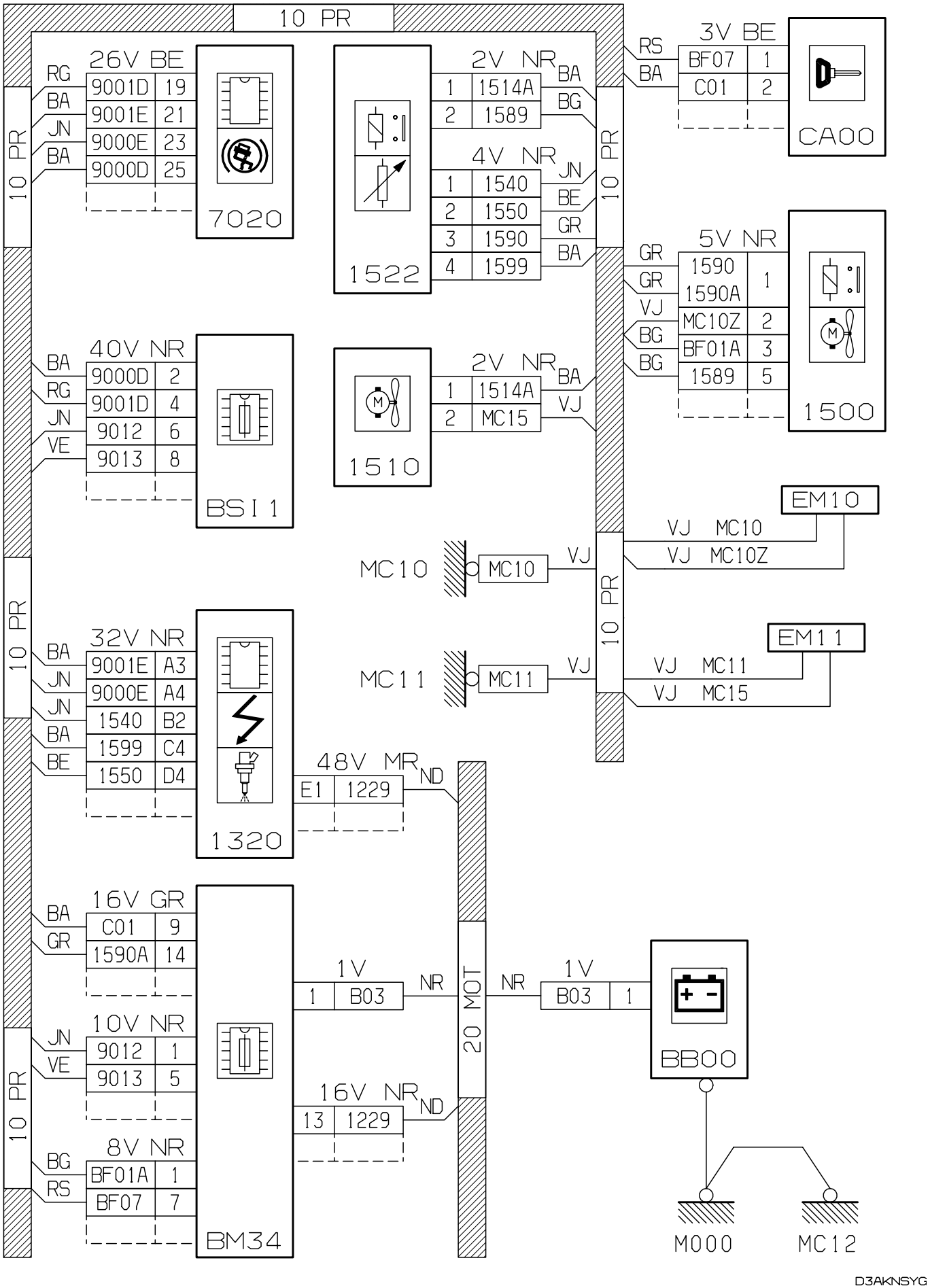
10 PR
26V BE
RG 9001D 19
BA 9001E 21
JN 9000E 23
BA 9000D 25
7020
2V NR
1 1514A BA
2 1589 BG
4V NR
1 1540 JN
2 1550 BE
3 1590 GR
4 1599 BA
1522
3V BE
RS BF07 1
BA C01 2
CA00
5V NR
GR 1590 1
GR 1590A
VJ MC10Z 2
BG BF01A 3
BG 1589 5
1500
40V NR
BA 9000D 2
RG 9001D 4
JN 9012 6
VE 9013 8
BSI1
2V NR
1 1514A BA
2 MC15 VJ
1510
EM10
VJ MC10
VJ MC10Z
MC10
MC10 VJ
EM11
VJ MC11
VJ MC15
MC11
MC11 VJ
32V NR
BA 9001E A3
JN 9000E A4
JN 1540 B2
BA 1599 C4
BE 1550 D4
1320
48V MR ND
E1 1229
16V GR
BA C01 9
GR 1590A 14
10V NR
JN 9012 1
VE 9013 5
8V NR
BG BF01A 1
RS BF07 7
BM34
1V
1 B03 NR
16V NR ND
13 1229
20 MOT
NR 1V
B03 1
BB00
M000
MC12
D3AKNSYG

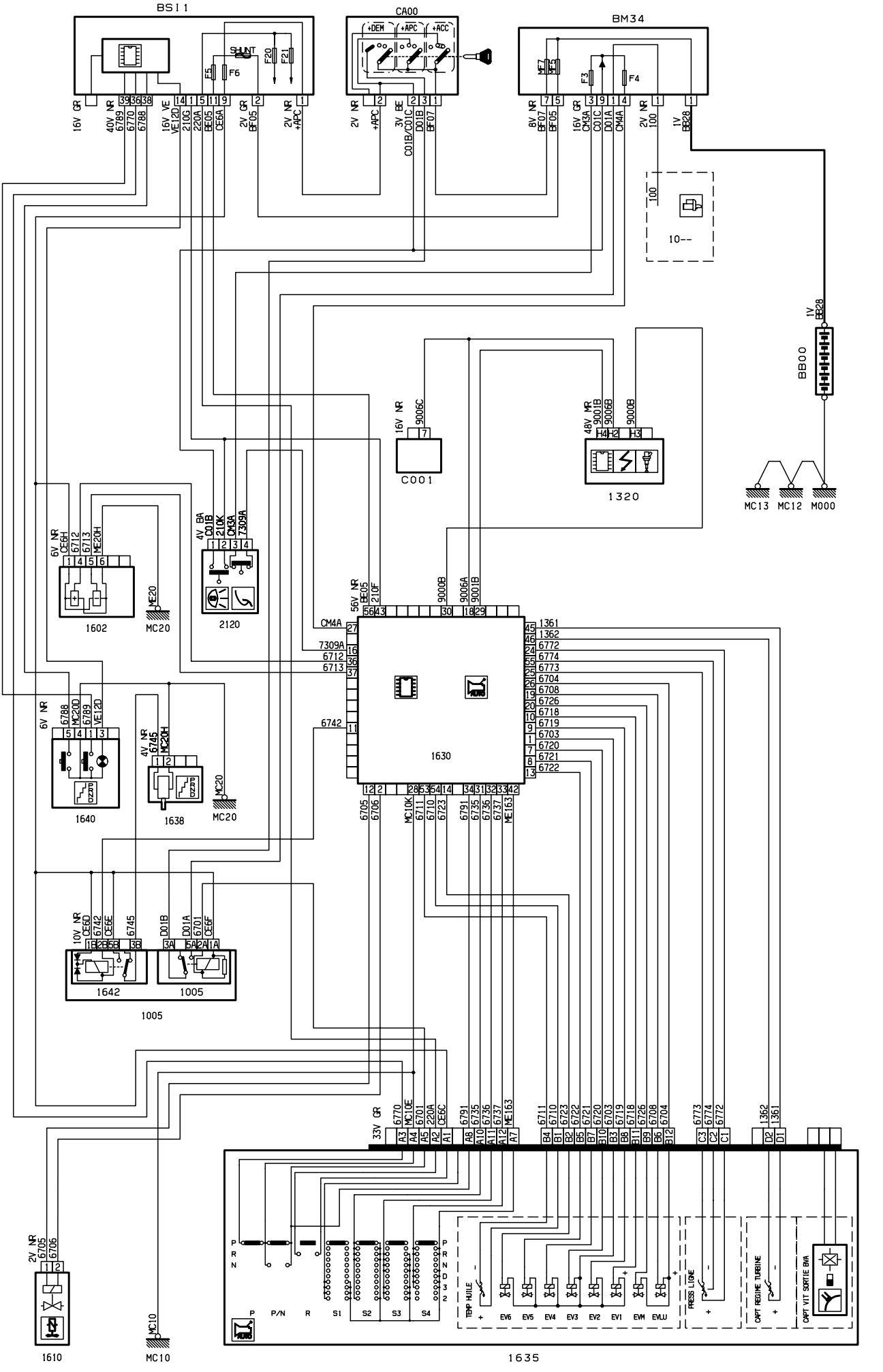
BS11
CA00
BM34
SHUNT
F5
F6
F20
F21
F3
F4
+DEM
+APC
+ACC
10--
BB00
C001
1320
MC13
MC12
M000
1602
MC20
2120
1630
1640
1638
1642
1005
1610
MC10
1635
TEMP HUILE
PRESS LIGNE
CAPT REGIME TURBINE
CAPT VIT SORTIE BVA
EV6
EV5
EV4
EV3
EV2
EV1
EVM
EVLU
D3AKNM4R

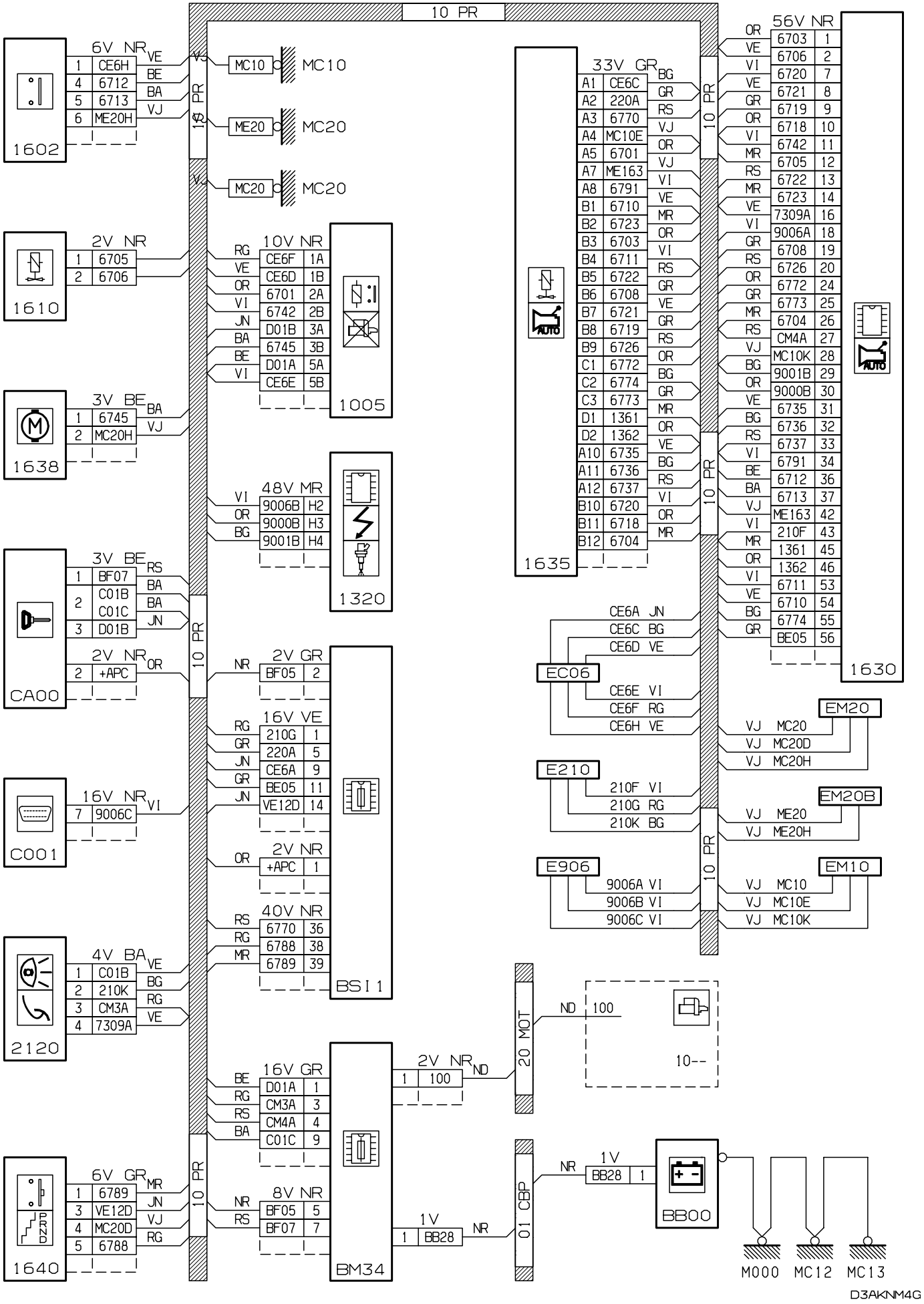
10 PR
1602
6V NR
1 CE6H VE
4 6712 BE
5 6713 BA
6 ME20H VJ
MC10 MC10
ME20 MC20
MC20 MC20
1610
2V NR
1 6705
2 6706
10V NR
RG CE6F 1A
VE CE6D 1B
OR 6701 2A
VI 6742 2B
JN D01B 3A
BA 6745 3B
BE D01A 5A
VI CE6E 5B
1005
1638
3V BE
1 6745 BA
2 MC20H VJ
48V MR
VI 9006B H2
OR 9000B H3
BG 9001B H4
1320
CA00
3V BE
1 BF07 RS
2 C01B BA
C01C BA
3 D01B JN
2V NR
2 +APC OR
2V GR
NR BF05 2
16V VE
RG 210G 1
GR 220A 5
JN CE6A 9
GR BE05 11
JN VE12D 14
C001
16V NR
7 9006C VI
2V NR
OR +APC 1
40V NR
RS 6770 36
RG 6788 38
MR 6789 39
BSI1
2120
4V BA
1 C01B VE
2 210K BG
3 CM3A RG
4 7309A VE
16V GR
BE D01A 1
RG CM3A 3
RS CM4A 4
BA C01C 9
2V NR ND
1 100
20 MOT
ND 100
10--
1640
6V GR
1 6789 MR
3 VE12D JN
4 MC20D VJ
5 6788 RG
8V NR
NR BF05 5
RS BF07 7
BM34
1V NR
1 BB28
01 CBP
NR 1V
BB28 1
BB00
M000 MC12 MC13
1635
33V GR
A1 CE6C BG
A2 220A GR
A3 6770 RS
A4 MC10E VJ
A5 6701 OR
A7 ME163 VJ
A8 6791 VI
B1 6710 VE
B2 6723 MR
B3 6703 OR
B4 6711 VI
B5 6722 RS
B6 6708 GR
B7 6721 VE
B8 6719 GR
B9 6726 RS
C1 6772 OR
C2 6774 BG
C3 6773 GR
D1 1361 MR
D2 1362 OR
A10 6735 VE
A11 6736 BG
A12 6737 RS
B10 6720 VI
B11 6718 OR
B12 6704 MR
CE6A JN
CE6C BG
CE6D VE
EC06
CE6E VI
CE6F RG
CE6H VE
E210
210F VI
210G RG
210K BG
E906
9006A VI
9006B VI
9006C VI
1630
56V NR
OR 6703 1
VE 6706 2
VI 6720 7
VE 6721 8
GR 6719 9
OR 6718 10
VI 6742 11
MR 6705 12
RS 6722 13
MR 6723 14
VE 7309A 16
VI 9006A 18
GR 6708 19
RS 6726 20
OR 6772 24
GR 6773 25
MR 6704 26
RS CM4A 27
VJ MC10K 28
BG 9001B 29
OR 9000B 30
VE 6735 31
BG 6736 32
RS 6737 33
VI 6791 34
BE 6712 36
BA 6713 37
VJ ME163 42
VI 210F 43
MR 1361 45
OR 1362 46
VI 6711 53
VE 6710 54
BG 6774 55
GR BE05 56
EM20
VJ MC20
VJ MC20D
VJ MC20H
EM20B
VJ ME20
VJ ME20H
EM10
VJ MC10
VJ MC10E
VJ MC10K
D3AKNM4G

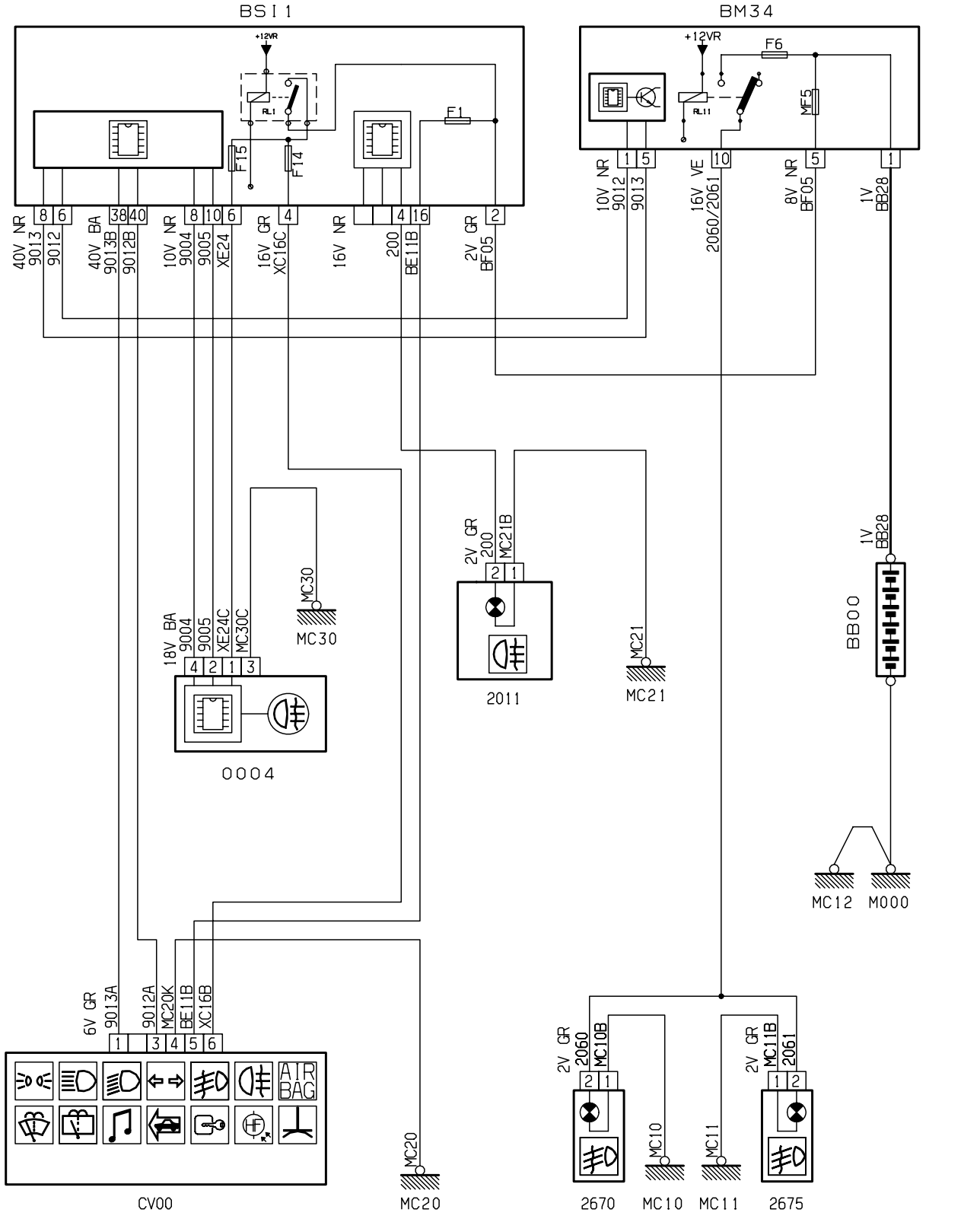
BSI1
BM34
+12VR
RL1
F15
F14
F1
F6
RL11
MF5
40V NR 9013
9012
40V BA 9013B
9012B
10V NR 9004
9005
XE24
16V GR XC16C
16V NR
200
BE11B
2V GR BF05
10V NR 9012
9013
16V VE 2060/2061
8V NR BF05
1V BB28
2V GR 200 MC21B
2011
MC21
18V BA 9004
9005
XE24C
MC30C
MC30
0004
BB00
MC12
M000
6V GR 9013A
9012A
MC20K
BE11B
XC16B
AIR BAG
CV00
MC20
2V GR 2060 MC10B
2670
MC10
MC11
2V GR MC11B 2061
2675
D3AKNHFR

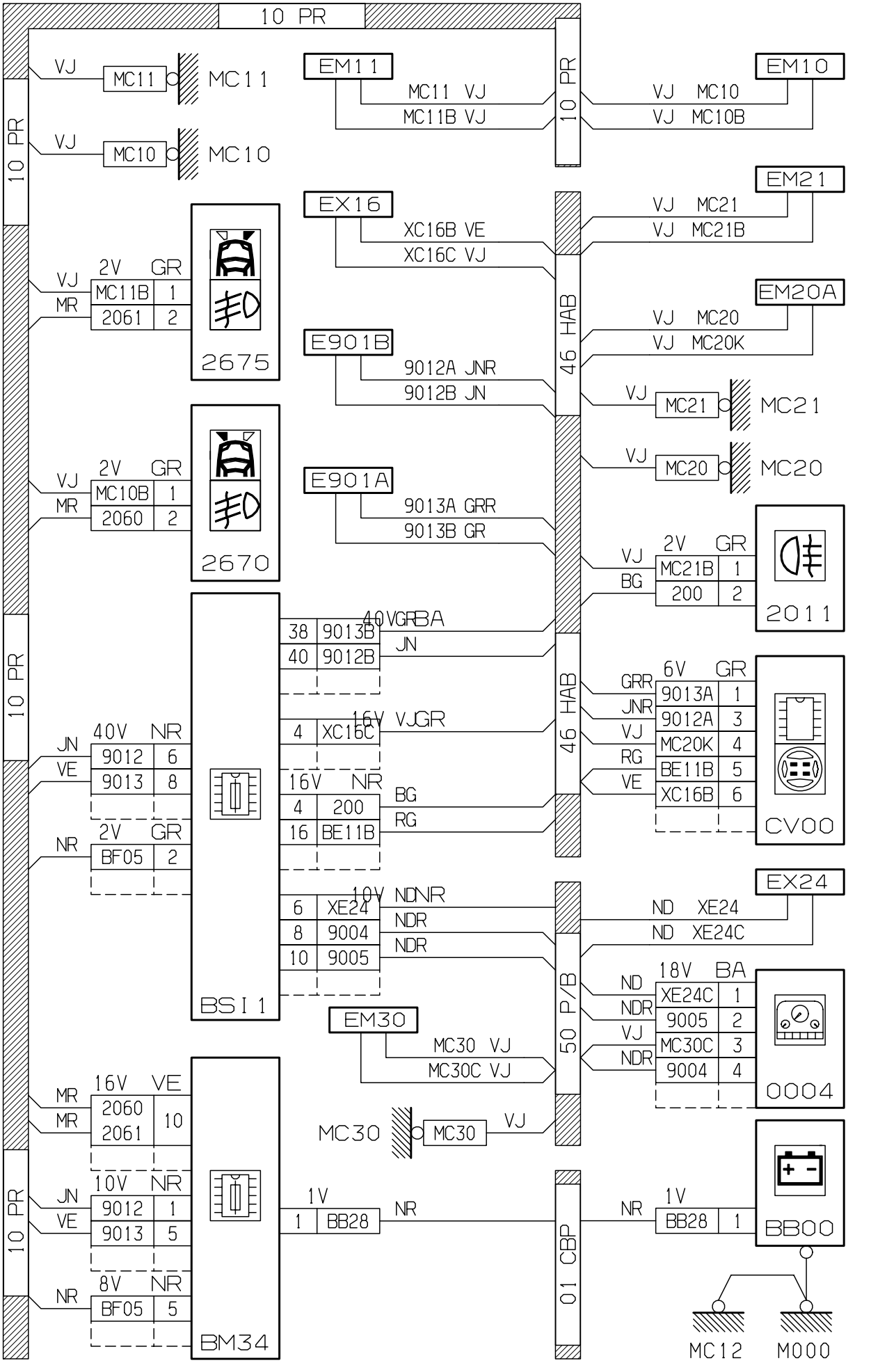
10 PR
VJ
MC11
MC11
VJ
MC10
MC10
EM11
MC11 VJ
MC11B VJ
10 PR
EM10
VJ MC10
VJ MC10B
EM21
EX16
XC16B VE
XC16C VJ
VJ MC21
VJ MC21B
EM20A
VJ MC20
VJ MC20K
46 HAB
E901B
9012A JNR
9012B JN
VJ
MC21
MC21
VJ
MC20
MC20
2V GR
MC11B 1
2061 2
MR
2675
2V GR
MC10B 1
2060 2
2670
E901A
9013A GRR
9013B GR
VJ
BG
2V GR
MC21B 1
200 2
2011
40V NR
9012 6
9013 8
JN
VE
2V GR
BF05 2
NR
BSI1
38 9013B
40 9012B
40VGRBA
JN
4 XC16C
16V VJGR
16V NR
4 200
16 BE11B
BG
RG
6V GR
9013A 1
9012A 3
MC20K 4
BE11B 5
XC16B 6
GRR
JNR
VJ
RG
VE
CV00
EX24
ND XE24
ND XE24C
10V NDNR
6 XE24
8 9004
10 9005
NDR
NDR
50 P/B
18V BA
XE24C 1
9005 2
MC30C 3
9004 4
ND
NDR
VJ
NDR
0004
EM30
MC30 VJ
MC30C VJ
MC30
MC30
VJ
16V VE
2060
2061
10
MR
MR
10V NR
9012 1
9013 5
JN
VE
8V NR
BF05 5
NR
BM34
1V
1 BB28
NR
01 CBP
NR
1V
BB28 1
BB00
MC12
M000

D3AKNHFG

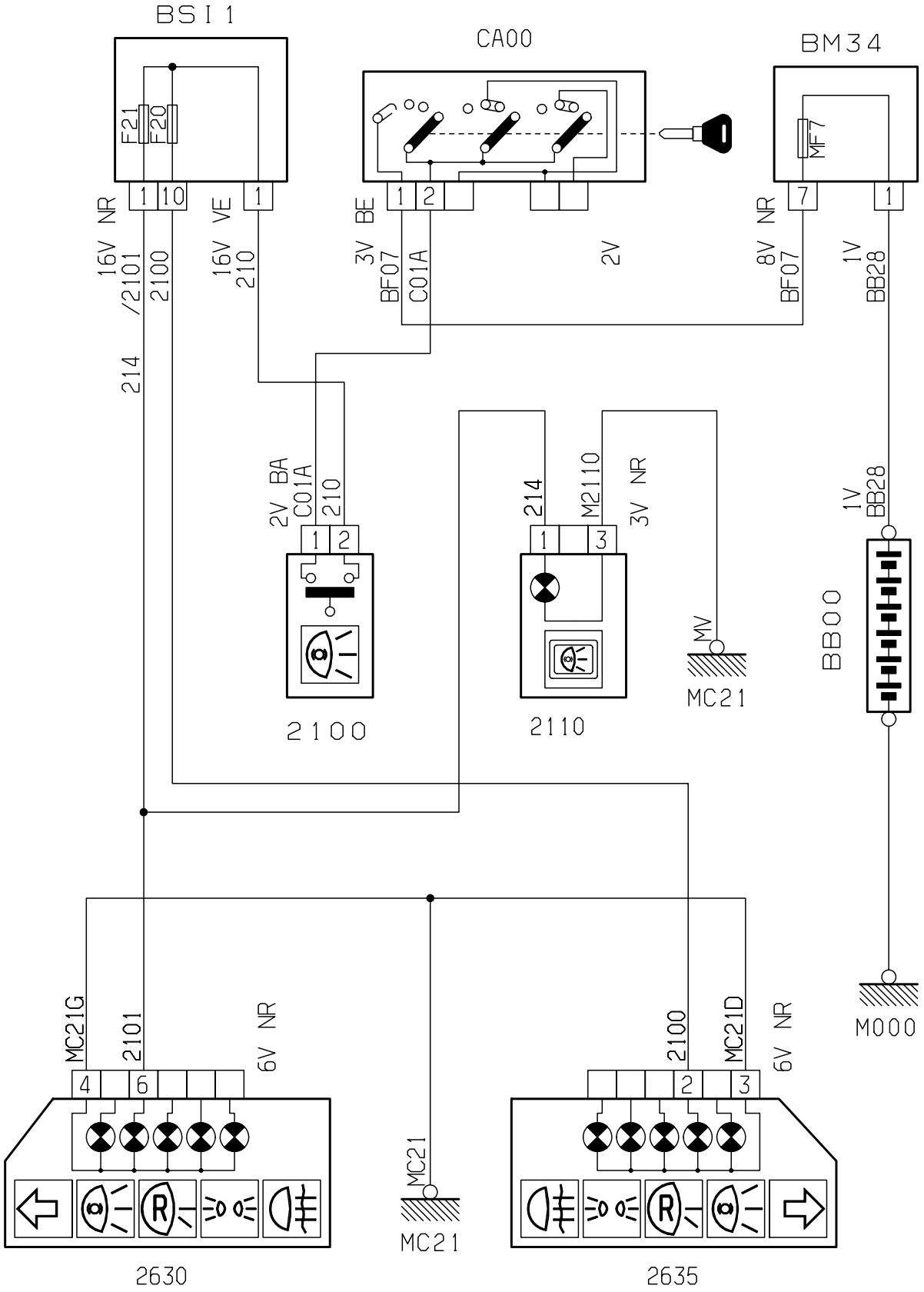
BSI 1
F21
F20
1
10
1
16V NR
/2101
214
2100
16V VE
210
CA00
1
2
3V BE
BF07
C01A
2V
BM34
MF7
7
1
8V NR
BF07
1V
BB28
2V BA
C01A
210
1
2
2100
214
M2110
3V NR
1
3
2110
MV
MC21
BB00
1V
BB28
M000
MC21G
2101
6V NR
4
6
MC21
MC21
2100
MC21D
6V NR
2
3
2630
2635

D3AKR6PR

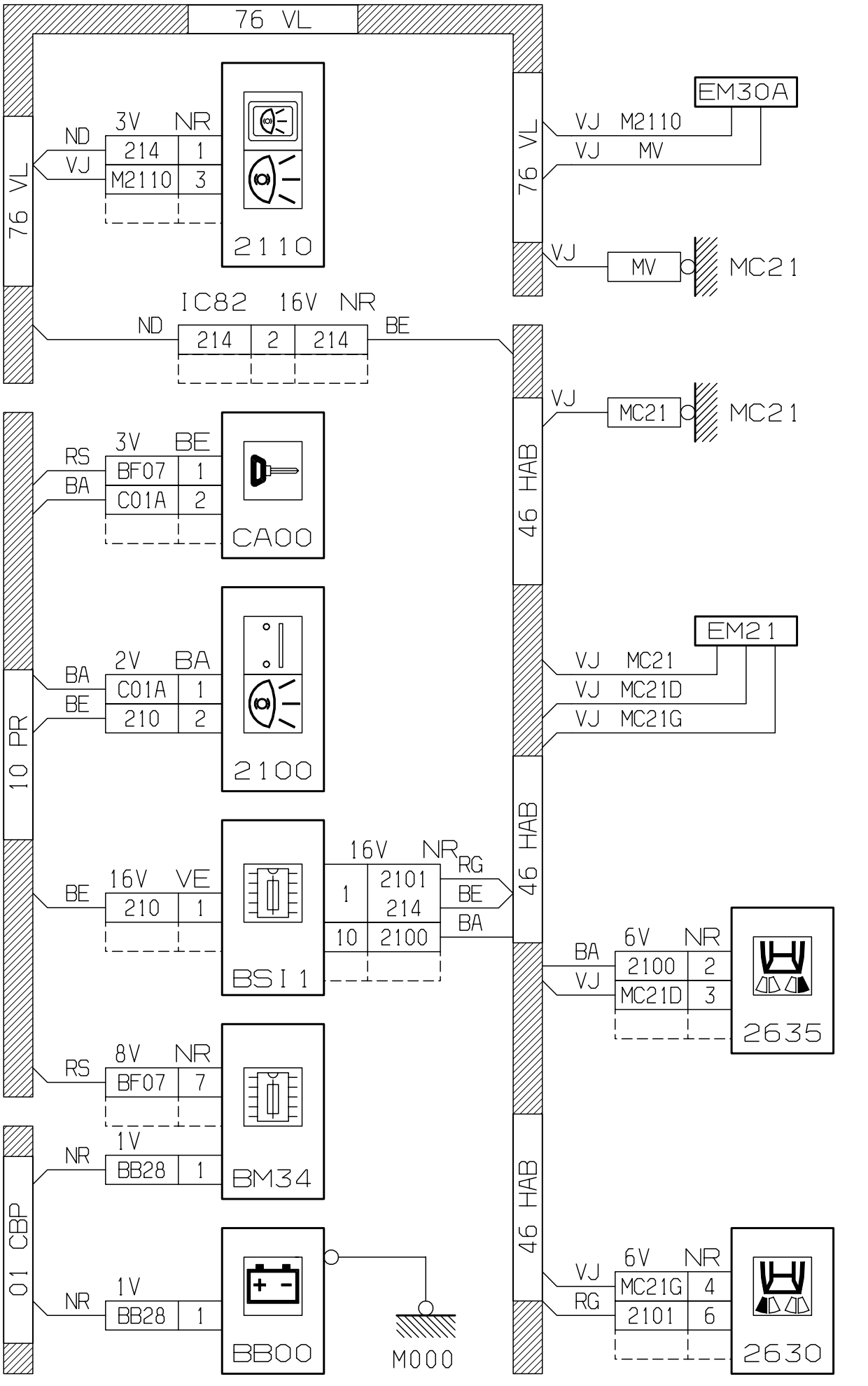
76 VL
76 VL
ND
VJ
3V NR
214 1
M2110 3
2110
EM30A
VJ M2110
VJ MV
VJ
MV
MC21
IC82 16V NR
ND
214 2 214
BE
46 HAB
VJ
MC21
MC21
10 PR
RS
BA
3V BE
BF07 1
C01A 2
CA00
BA
BE
2V BA
C01A 1
210 2
2100
EM21
VJ MC21
VJ MC21D
VJ MC21G
BE
16V VE
210 1
BSI1
16V NR
1 2101
214
10 2100
RG
BE
BA
BA
VJ
6V NR
2100 2
MC21D 3
2635
RS
8V NR
BF07 7
01 CBP
NR
1V
BB28 1
BM34
NR
1V
BB28 1
BB00
M000
VJ
RG
6V NR
MC21G 4
2101 6
2630

D3AKR6PG

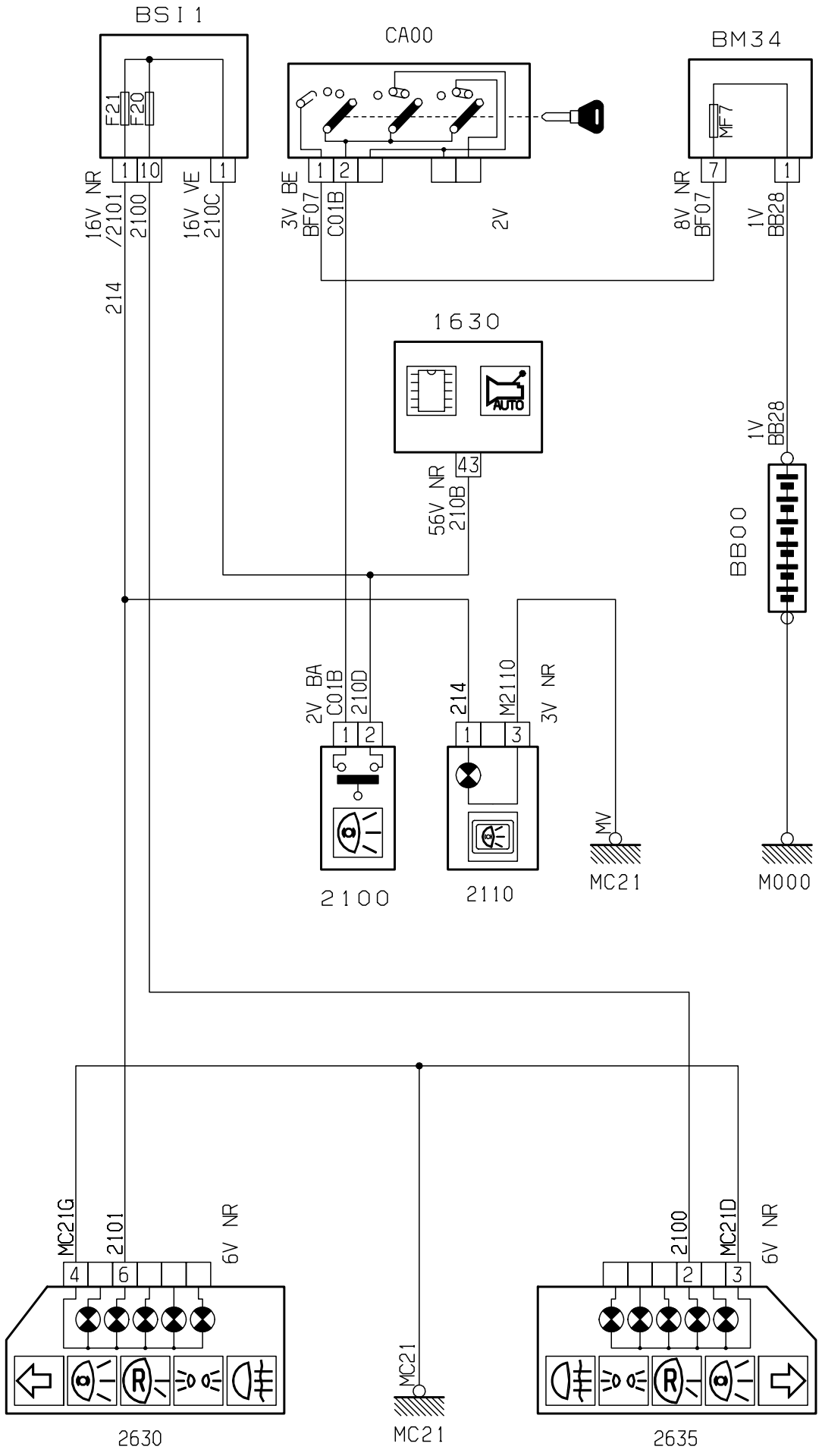
BSI 1
F21
F20
CA00
BM34
MF7
16V NR
/2101
2100
214
16V VE
210C
3V BE
BF07
C01B
2V
8V NR
BF07
7
1
1V
BB28
1630
AUTO
43
56V NR
210B
BB00
1V
BB28
2V BA
C01B
210D
214
M2110
3V NR
MV
MC21
M000
2100
2110
MC21G
2101
6V NR
4
6
MC21
MC21
2100
MC21D
6V NR
2
3
2630
2635
D3AKR6NR

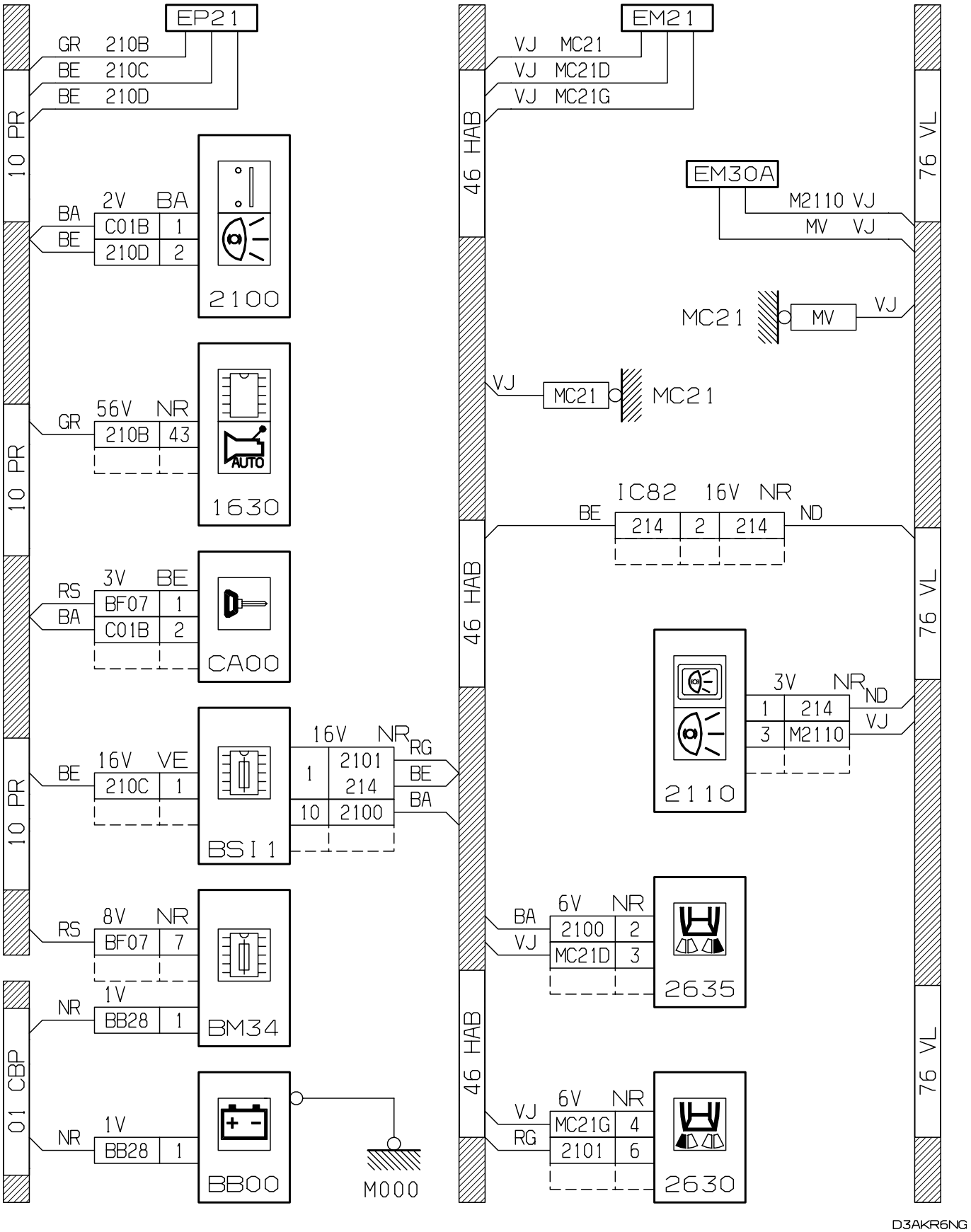
EP21
GR 210B
BE 210C
BE 210D
10 PR
BA
BE
2V BA
C01B 1
210D 2
2100
GR
56V NR
210B 43
AUTO
1630
RS
BA
3V BE
BF07 1
C01B 2
CA00
BE
16V VE
210C 1
16V NR RG
1 2101
214
10 2100
BE
BA
BSI1
RS
8V NR
BF07 7
NR
1V
BB28 1
BM34
01 CBP
NR
1V
BB28 1
BB00
M000
EM21
VJ MC21
VJ MC21D
VJ MC21G
46 HAB
76 VL
EM30A
M2110 VJ
MV VJ
MC21
MV
VJ
VJ
MC21
MC21
IC82 16V NR
BE
214 2 214
ND
3V NR ND
1 214
3 M2110
VJ
2110
BA
VJ
6V NR
2100 2
MC21D 3
2635
VJ
RG
6V NR
MC21G 4
2101 6
2630
D3AKR6NG

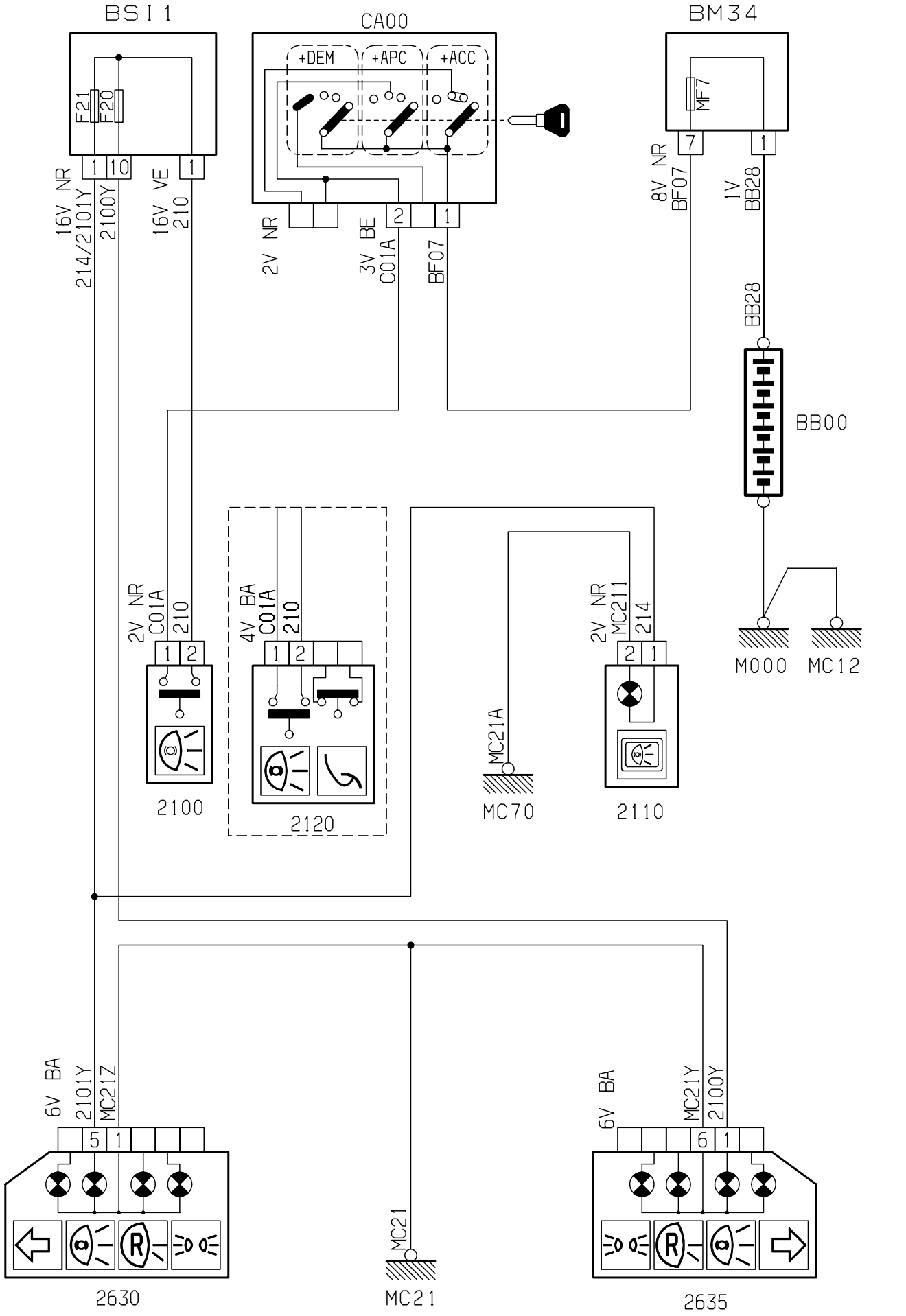
BSI1
CA00
BM34
+DEM
+APC
+ACC
F21
F20
MF7
16V NR
214/2101Y
2100Y
16V VE
210
2V NR
3V BE
C01A
BF07
8V NR
BF07
1V
BB28
BB28
BB00
M000
MC12
2V NR
C01A
210
4V BA
C01A
210
2V NR
MC211
214
MC21A
MC70
2100
2120
2110
6V BA
2101Y
MC21Z
6V BA
MC21Y
2100Y
MC21
2630
MC21
2635
D3AKNJXR

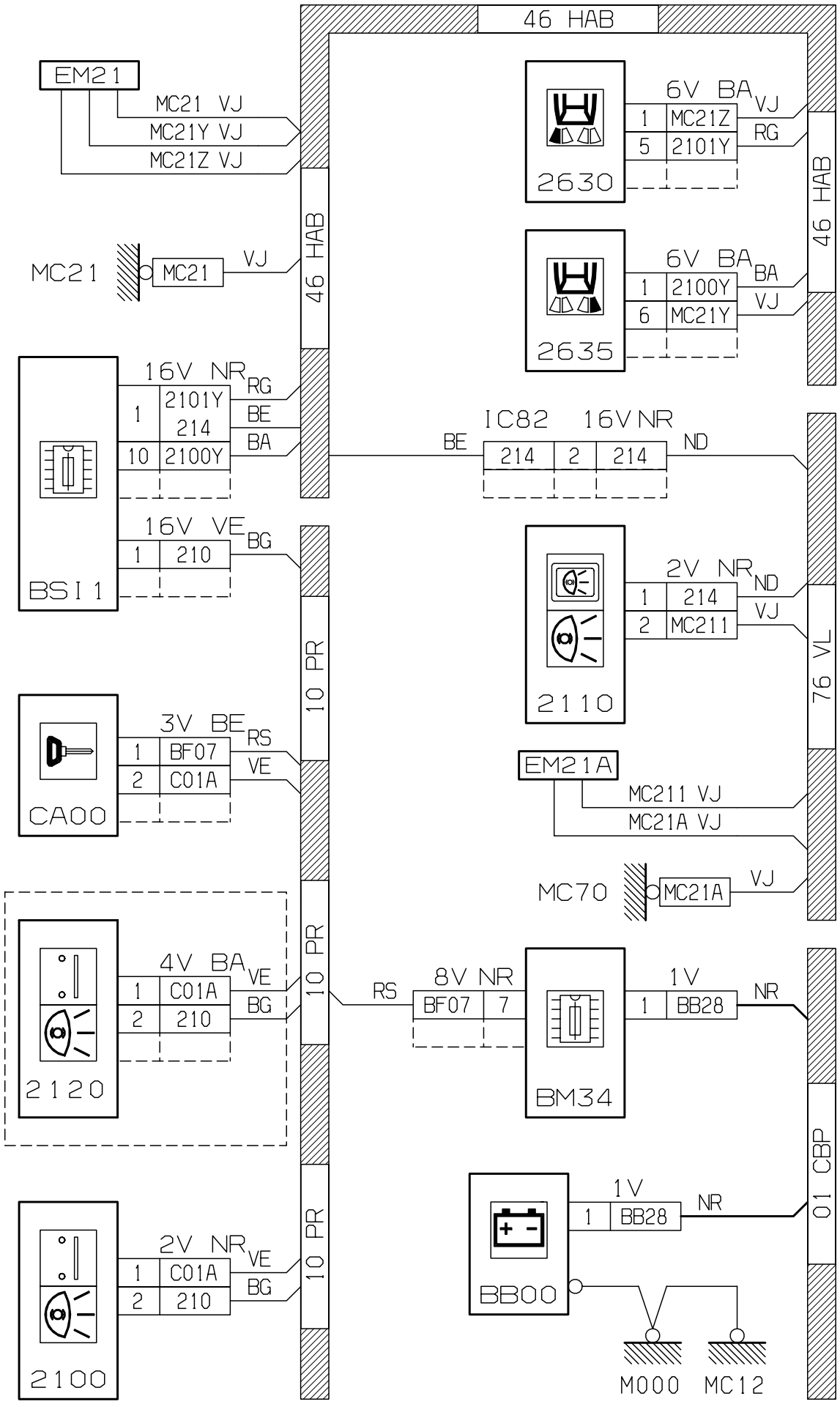
46 HAB
EM21
MC21 VJ
MC21Y VJ
MC21Z VJ
2630
6V BA VJ
1 MC21Z
RG
5 2101Y
46 HAB
MC21
MC21
VJ
2635
6V BA BA
1 2100Y
VJ
6 MC21Y
16V NR RG
1 2101Y
214
BE
10 2100Y
BA
IC82 16V NR
BE
214 2 214
ND
BSI1
16V VE BG
1 210
2V NR ND
1 214
VJ
2 MC211
2110
76 VL
3V BE RS
1 BF07
VE
2 C01A
CA00
EM21A
MC211 VJ
MC21A VJ
MC70
MC21A
VJ
10 PR
4V BA VE
1 C01A
BG
2 210
RS
8V NR
BF07 7
1V
1 BB28
NR
2120
BM34
01 CBP
1V
1 BB28
NR
BB00
2V NR VE
1 C01A
BG
2 210
2100
M000
MC12

D3AKNJXG

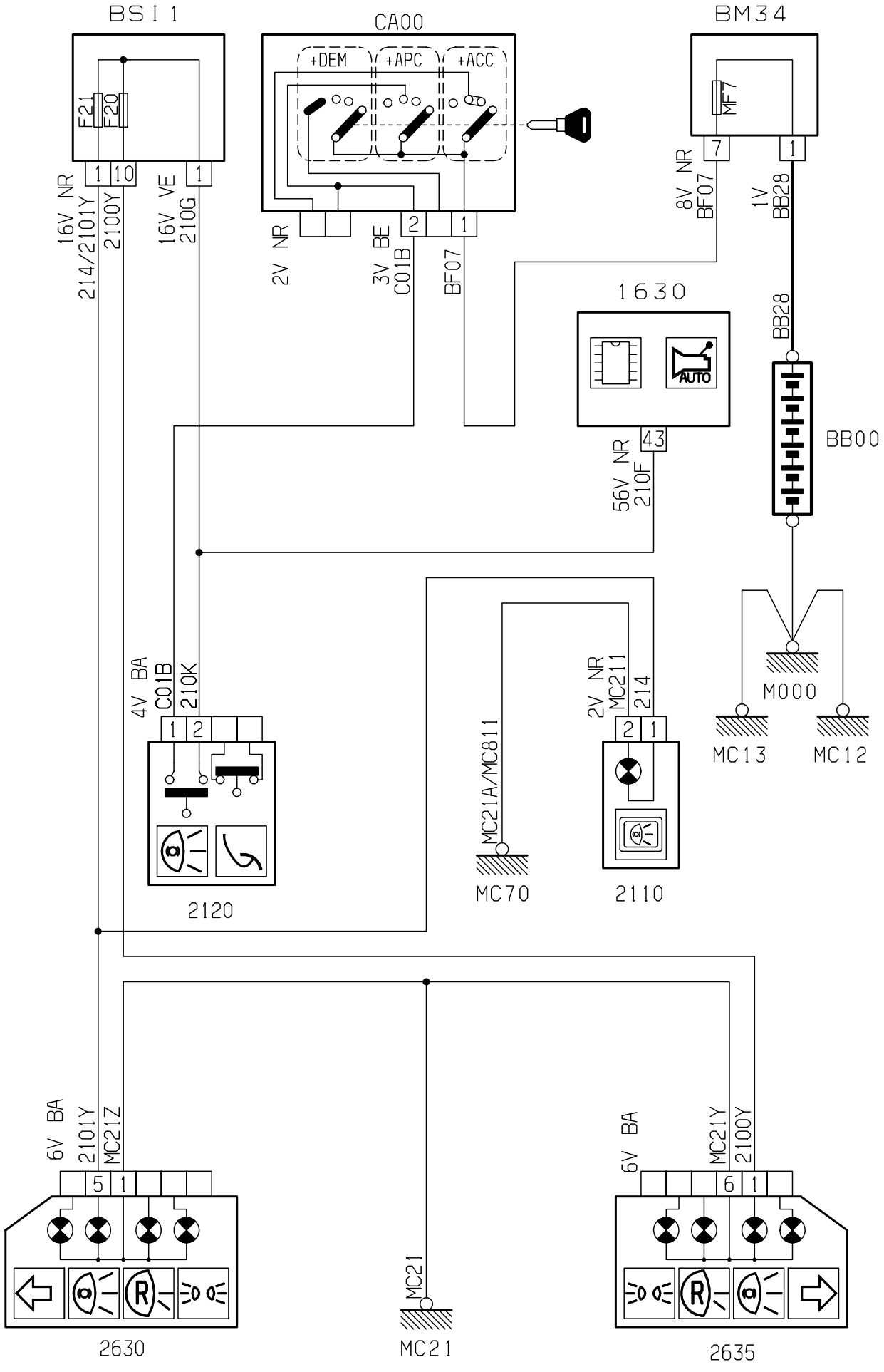
BSI1
F21
F20
1
10
1
16V NR
214/2101Y
2100Y
16V VE
210G
CA00
+DEM
+APC
+ACC
6
2V NR
3V BE
C01B
2
1
BF07
BM34
MF7
7
1
8V NR
BF07
1V
BB28
1630
AUTO
43
56V NR
210F
BB28
BB00
M000
MC13
MC12
4V BA
C01B
210K
1
2
2120
MC21A/MC811
MC70
2V NR
MC211
214
2
1
2110
6V BA
2101Y
MC21Z
5
1
2630
MC21
6V BA
MC21Y
2100Y
6
1
2635

D3AKNJWR

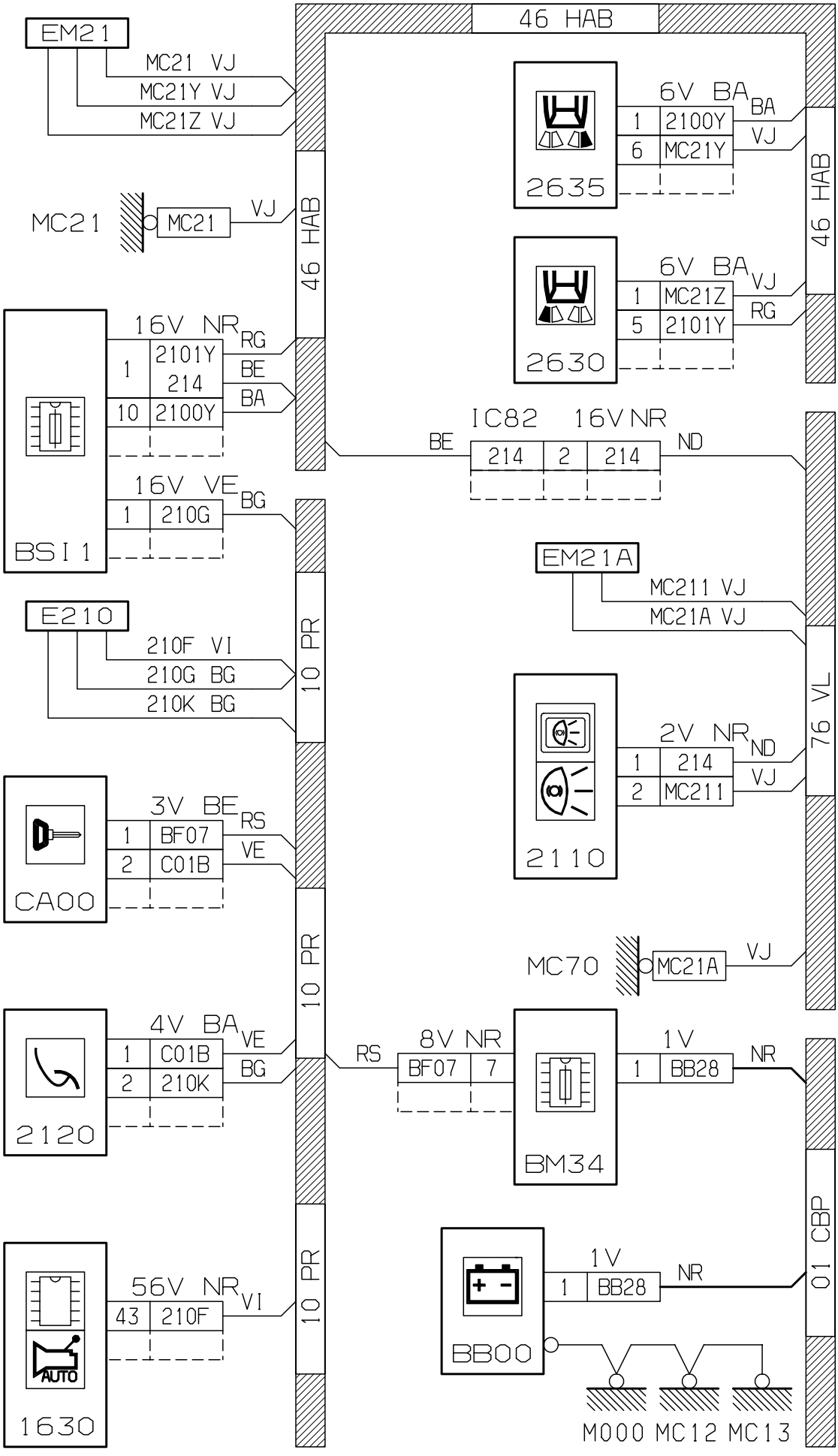
46 HAB
EM21
MC21 VJ
MC21Y VJ
MC21Z VJ
MC21
MC21
VJ
6V BA
BA
1 2100Y
VJ
6 MC21Y
2635
6V BA
VJ
1 MC21Z
RG
5 2101Y
2630
16V NR
RG
1 2101Y 214
BE
10 2100Y
BA
BSI 1
IC82 16V NR
BE
214 2 214
ND
16V VE
BG
1 210G
EM21A
MC211 VJ
MC21A VJ
E210
210F VI
210G BG
210K BG
10 PR
76 VL
2V NR
ND
1 214
VJ
2 MC211
2110
3V BE
RS
1 BF07
VE
2 C01B
CA00
MC70
MC21A
VJ
4V BA
VE
1 C01B
BG
2 210K
2120
RS
8V NR
BF07 7
1V
1 BB28
NR
BM34
01 CBP
1V
1 BB28
NR
BB00
56V NR
VI
43 210F
1630
M000 MC12 MC13

D3AKNJWG

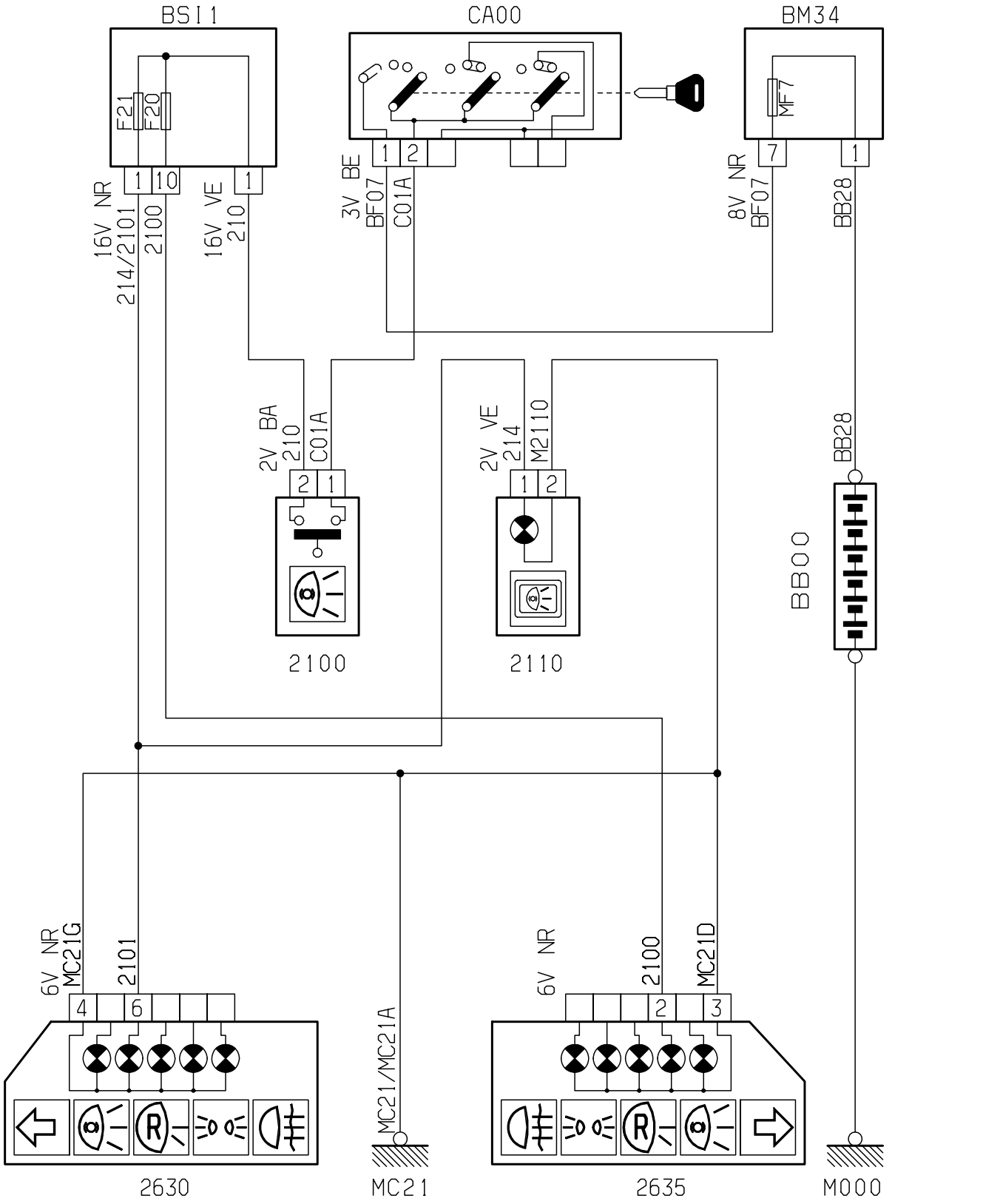
BSI1
CA00
BM34
F21
F20
MF7
1
10
1
1
2
7
1
16V NR
214/2101
2100
16V VE
210
3V BE
BF07
C01A
8V NR
BF07
BB28
2V BA
210
C01A
2V VE
214
M2110
BB28
BB00
2100
2110
6V NR
MC21G
2101
6V NR
2100
MC21D
4
6
2
3
MC21/MC21A
2630
MC21
2635
M000

D3AKHRGR

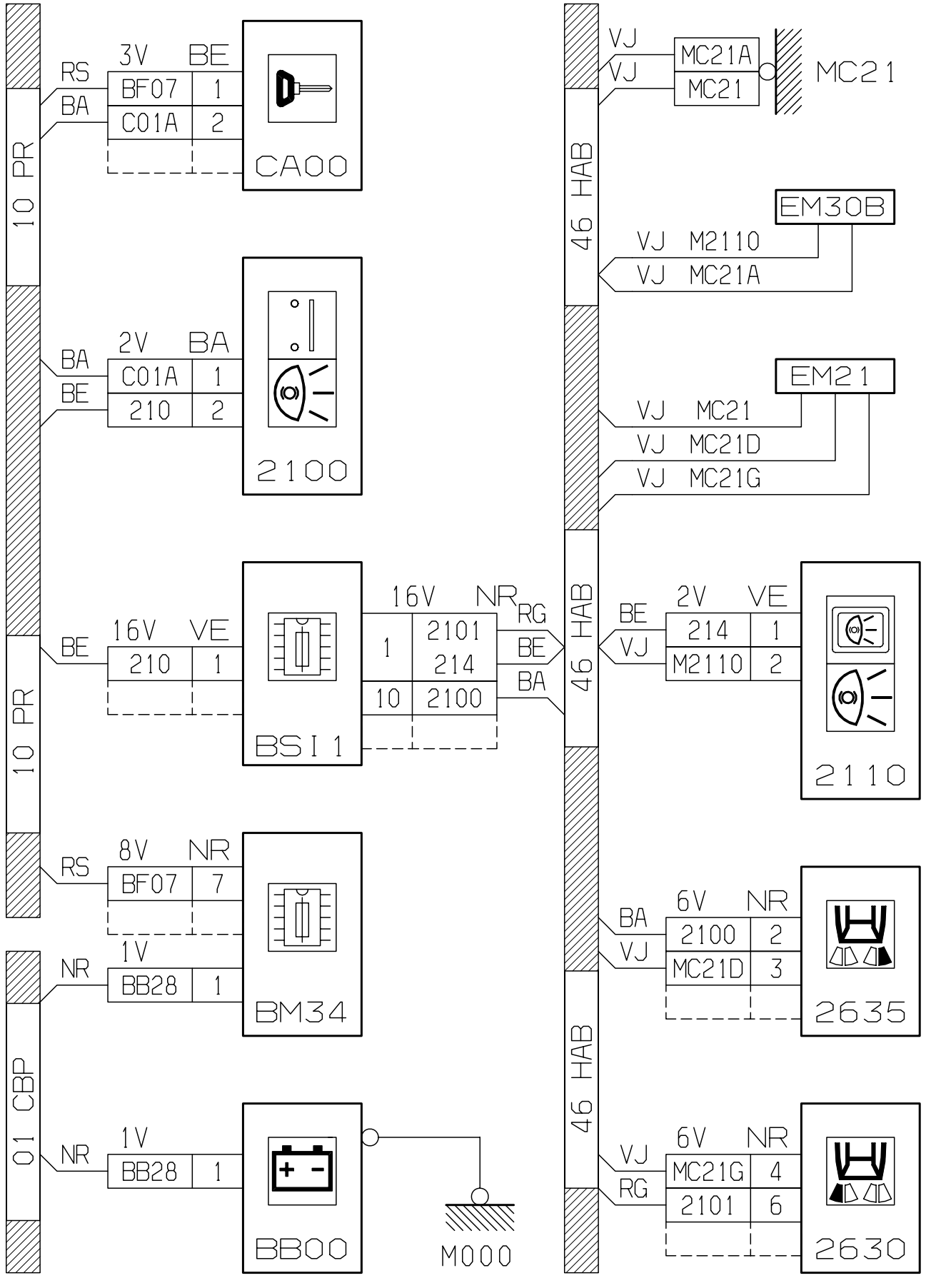
10 PR
10 PR
01 CBP
46 HAB
46 HAB
46 HAB
RS
BA
3V BE
BF07 1
C01A 2
CA00
BA
BE
2V BA
C01A 1
210 2
2100
BE
16V VE
210 1
BSI 1
16V NR
1 2101
214
10 2100
RG
BE
BA
RS
8V NR
BF07 7
NR
1V
BB28 1
BM34
NR
1V
BB28 1
BB00
M000
VJ
VJ
MC21A
MC21
MC21
EM30B
VJ M2110
VJ MC21A
EM21
VJ MC21
VJ MC21D
VJ MC21G
BE
VJ
2V VE
214 1
M2110 2
2110
BA
VJ
6V NR
2100 2
MC21D 3
2635
VJ
RG
6V NR
MC21G 4
2101 6
2630
D3AKHRGG

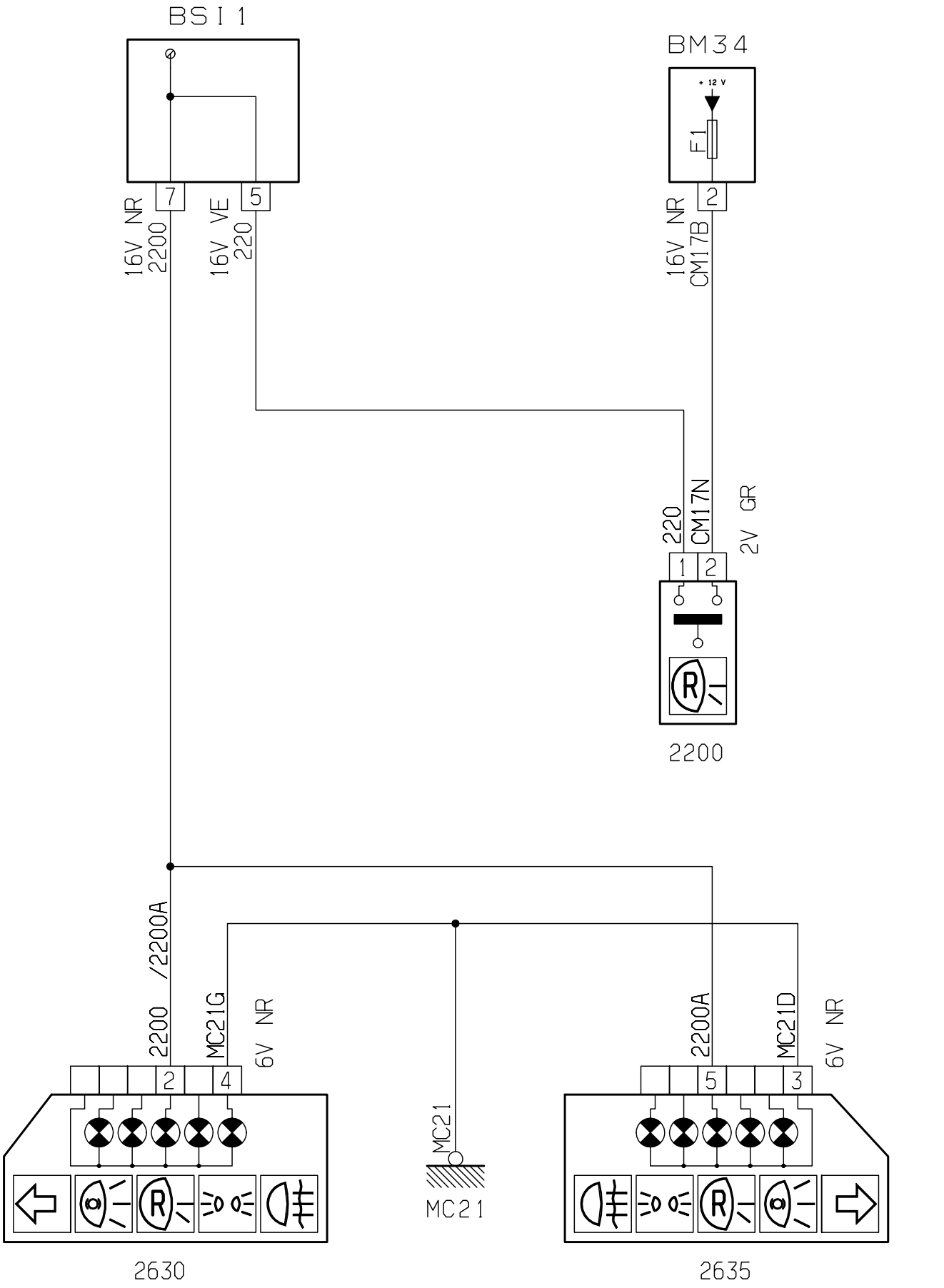
BSI 1
BM34
+ 12 V
F1
7
5
2
16V NR
2200
16V VE
220
16V NR
CM17B
220
CM17N
2V GR
1
2
R
2200
/2200A
2200
MC21G
6V NR
2
4
MC21
MC21
2200A
MC21D
6V NR
5
3
R
2630
2635

D3AKR6RR

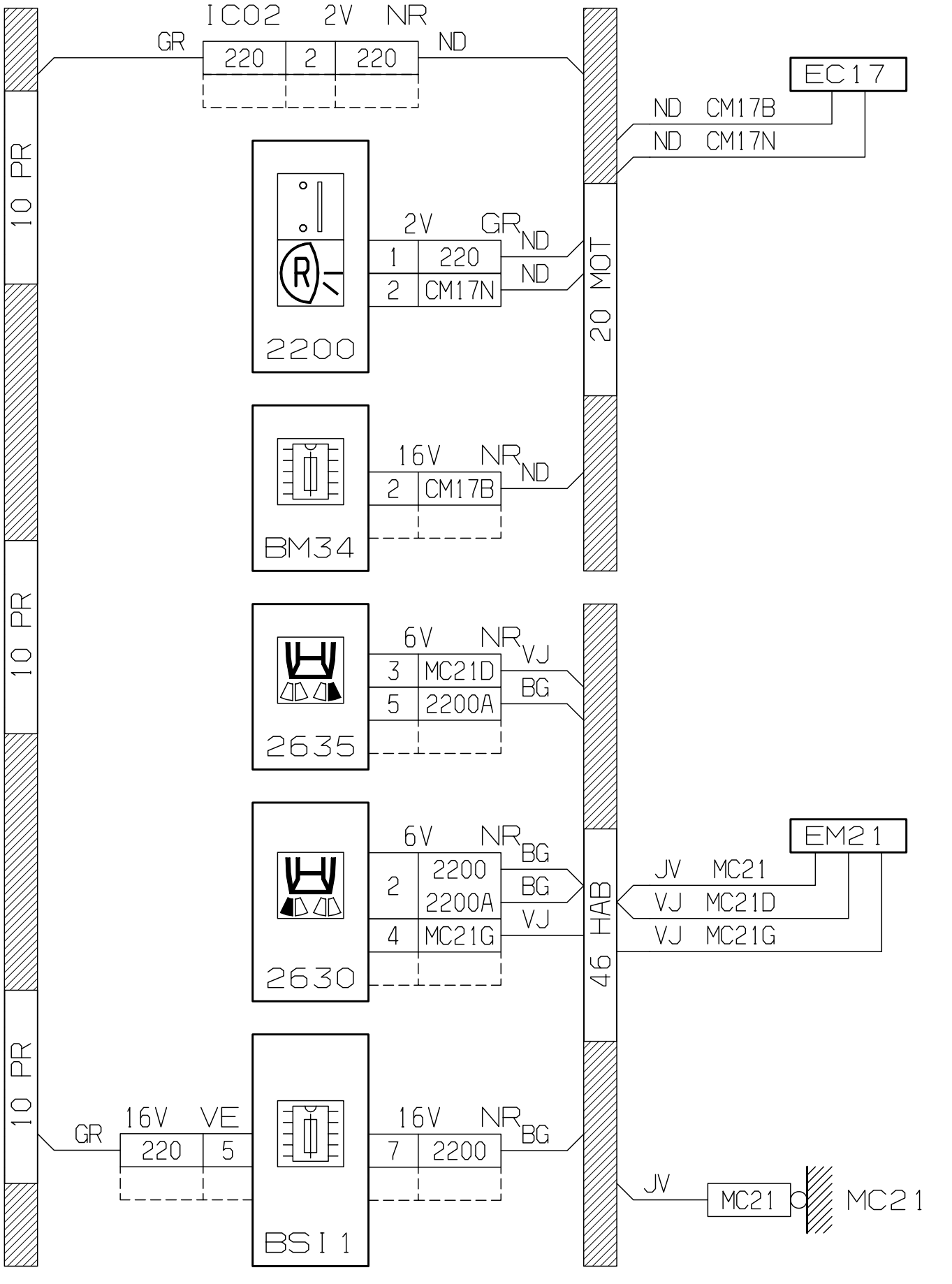
ICO2 2V NR
GR
220
2
220
ND
EC17
ND CM17B
ND CM17N
10 PR
10 PR
10 PR
20 MOT
46 HAB
2200
2V GR ND
1 220
2 CM17N
ND
BM34
16V NR ND
2 CM17B
2635
6V NR VJ
3 MC21D
BG
5 2200A
2630
6V NR BG
2 2200
2200A
BG
VJ
4 MC21G
EM21
JV MC21
VJ MC21D
VJ MC21G
BSI1
GR
16V VE
220
5
16V NR BG
7 2200
JV
MC21
MC21
D3AKR6RG

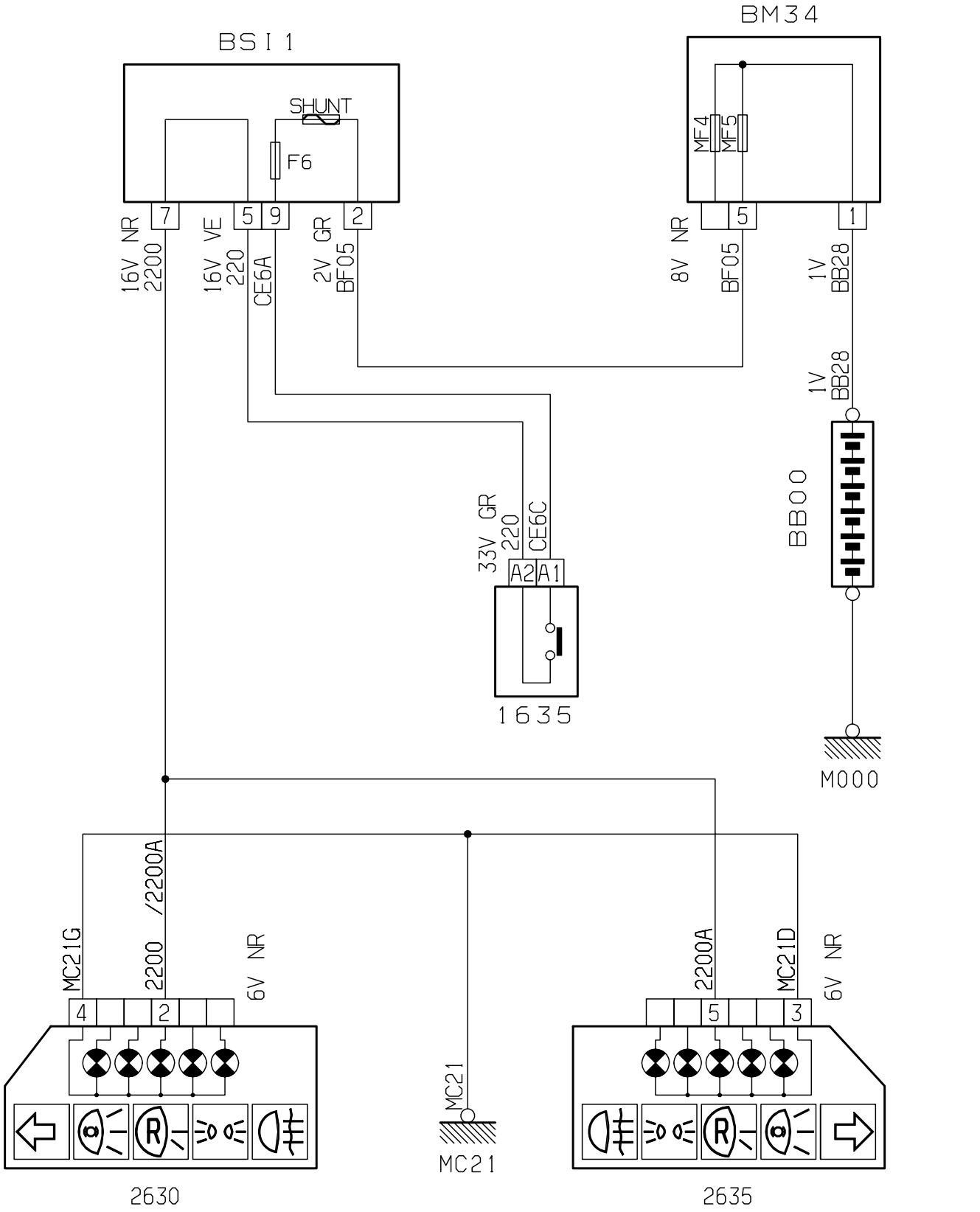
BSI 1
SHUNT
F6
7
5
9
2
16V NR
2200
16V VE
220
CE6A
2V GR
BF05
BM34
MF4
MF5
5
1
8V NR
BF05
1V
BB28
1V
BB28
BB00
33V GR
220
CE6C
A2
A1
1635
M000
MC21G
2200
/2200A
6V NR
4
2
2200A
MC21D
6V NR
5
3
MC21
MC21
2630
2635

D3AKR6QR

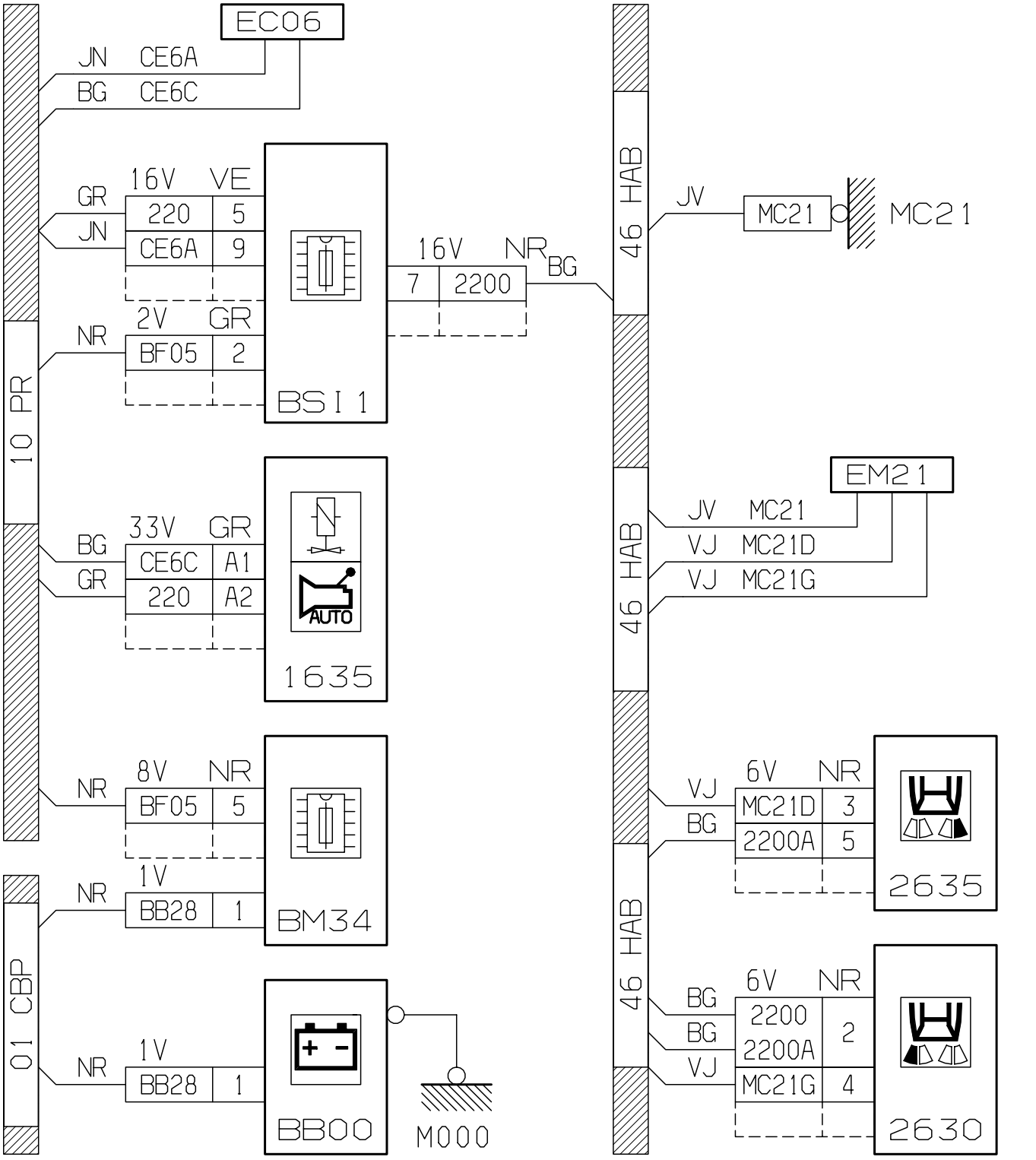
EC06
JN CE6A
BG CE6C
10 PR
01 CBP
16V VE
GR 220 5
JN CE6A 9
2V GR
NR BF05 2
BSI 1
16V NR
7 2200
BG
33V GR
BG CE6C A1
GR 220 A2
AUTO
1635
8V NR
NR BF05 5
1V
NR BB28 1
BM34
1V
NR BB28 1
BB00
M000
46 HAB
JV MC21
MC21
EM21
JV MC21
VJ MC21D
VJ MC21G
6V NR
VJ MC21D 3
BG 2200A 5
2635
6V NR
BG 2200 2200A 2
BG
VJ MC21G 4
2630
D3AKR6QG

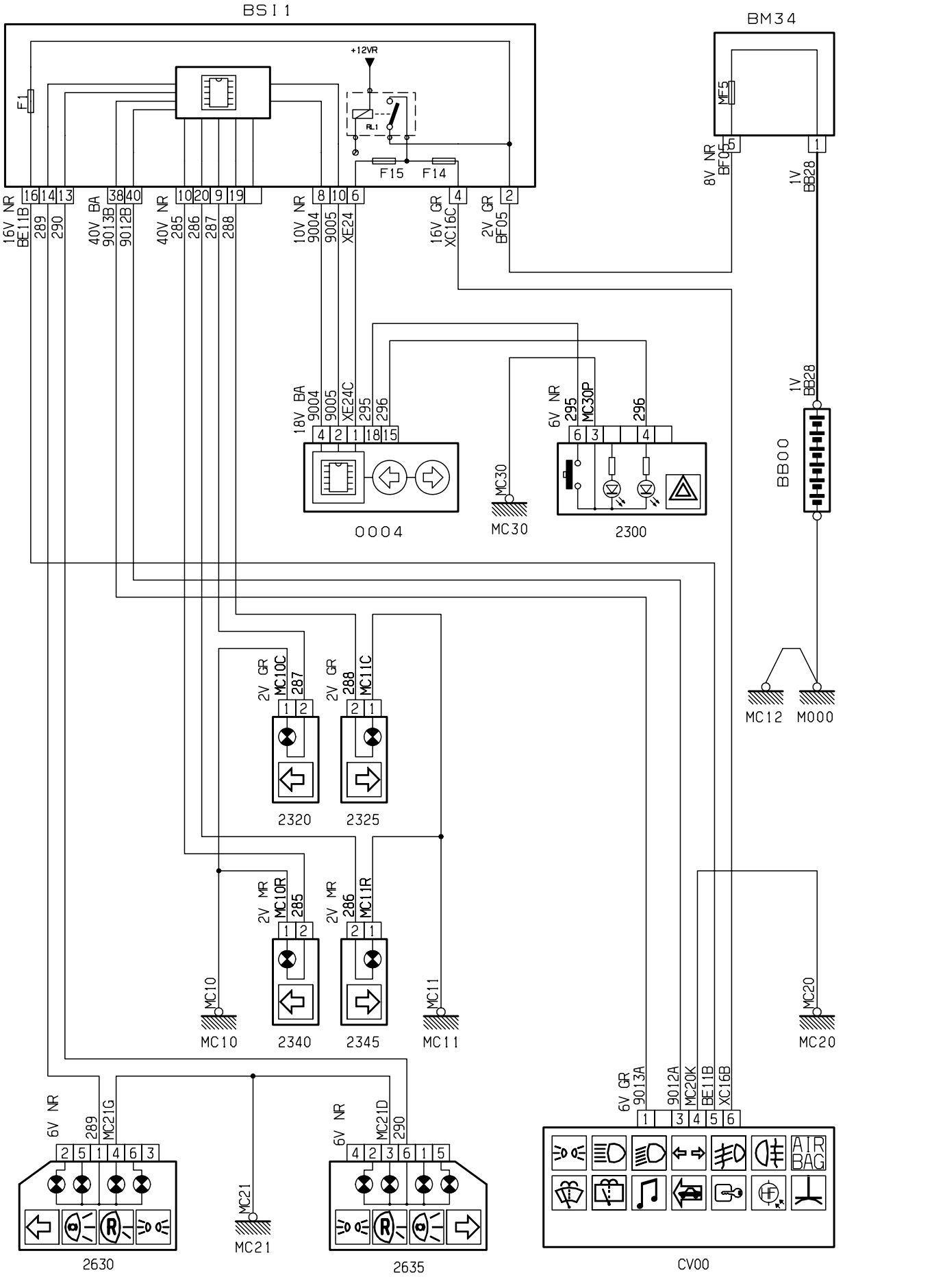
BSI 1
BM34
+12VR
F1
RL1
F15
F14
MF5
8V NR BF05
1V BB28
16V NR BE11B 289 290
40V BA 9013B 9012B
40V NR 285 286 287 288
10V NR 9004 9005 XE24
16V GR XC16C
2V GR BF05
18V BA 9004 9005 XE24C 295 296
6V NR 295 MC30P 296
BB00
0004
MC30
2300
2V GR MC10C 287
2V GR 288 MC11C
2320
2325
MC12 M000
2V MR MC10R 285
2V MR 286 MC11R
MC10
2340
2345
MC11
MC20
6V NR 289 MC21G
6V NR MC21D 290
MC21
2630
2635
6V GR 9013A
9012A
MC20K
BE11B
XC16B
AIR BAG
CV00

D3AKNHGR

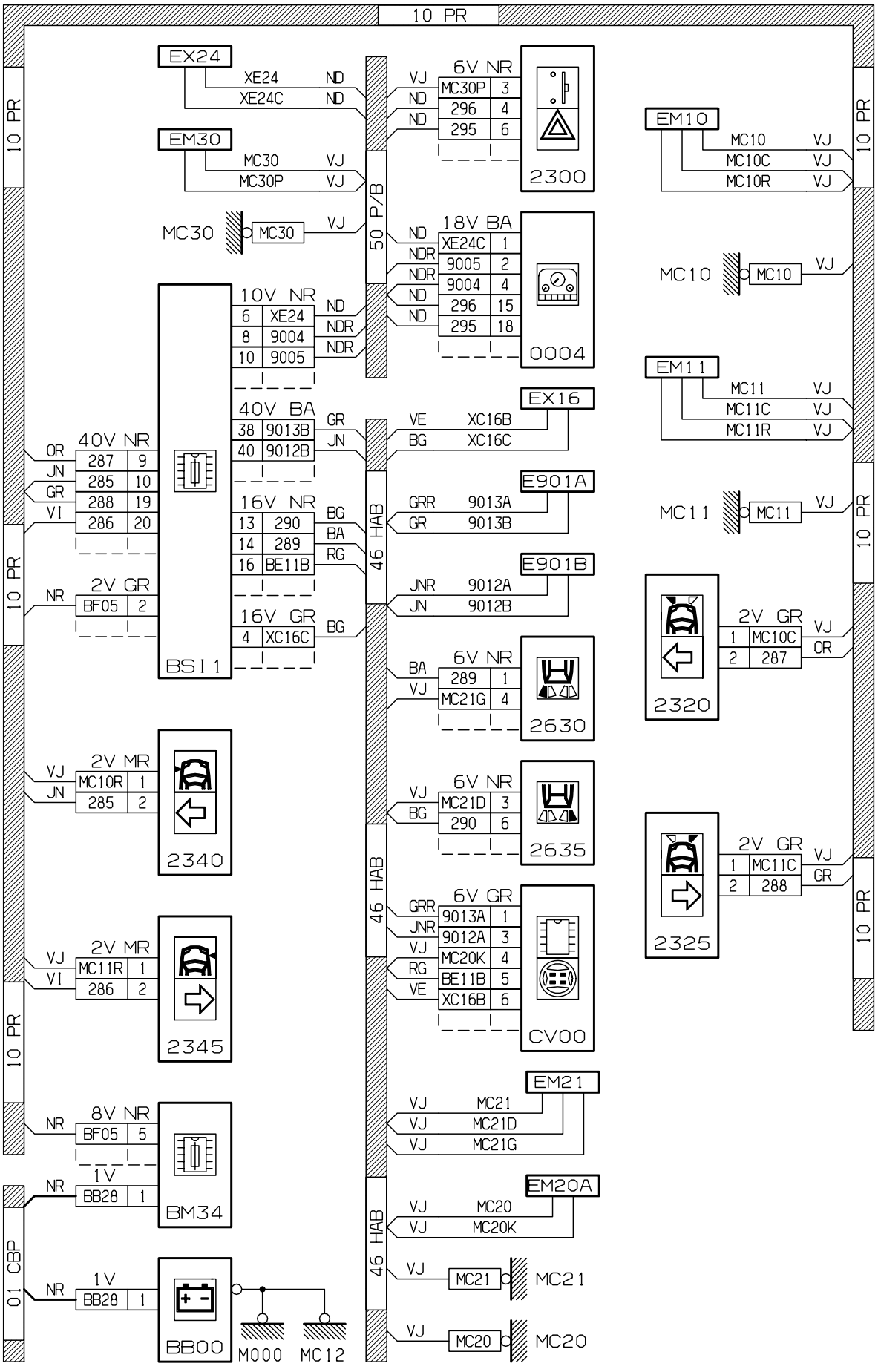
10 PR
EX24
XE24 ND
XE24C ND
EM30
MC30 VJ
MC30P VJ
MC30
MC30 VJ
10V NR
6 XE24 ND
8 9004 NDR
10 9005 NDR
40V BA
38 9013B GR
40 9012B JN
16V NR
13 290 BG
14 289 BA
16 BE11B RG
16V GR
4 XC16C BG
40V NR
OR 287 9
JN 285 10
GR 288 19
VI 286 20
2V GR
NR BF05 2
BSI1
50 P/B
6V NR
VJ MC30P 3
ND 296 4
ND 295 6
2300
18V BA
ND XE24C 1
NDR 9005 2
NDR 9004 4
ND 296 15
ND 295 18
0004
EX16
VE XC16B
BG XC16C
E901A
GRR 9013A
GR 9013B
E901B
JNR 9012A
JN 9012B
46 HAB
6V NR
BA 289 1
VJ MC21G 4
2630
6V NR
VJ MC21D 3
BG 290 6
2635
6V GR
GRR 9013A 1
JNR 9012A 3
VJ MC20K 4
RG BE11B 5
VE XC16B 6
CV00
EM21
VJ MC21
VJ MC21D
VJ MC21G
EM20A
VJ MC20
VJ MC20K
VJ MC21
MC21
VJ MC20
MC20
EM10
MC10 VJ
MC10C VJ
MC10R VJ
MC10
MC10 VJ
EM11
MC11 VJ
MC11C VJ
MC11R VJ
MC11
MC11 VJ
2320
2V GR
1 MC10C VJ
2 287 OR
2325
2V GR
1 MC11C VJ
2 288 GR
2V MR
VJ MC10R 1
JN 285 2
2340
2V MR
VJ MC11R 1
VI 286 2
2345
8V NR
NR BF05 5
1V
NR BB28 1
BM34
01 CBP
1V
NR BB28 1
BB00
M000
MC12

D3AKNHGG

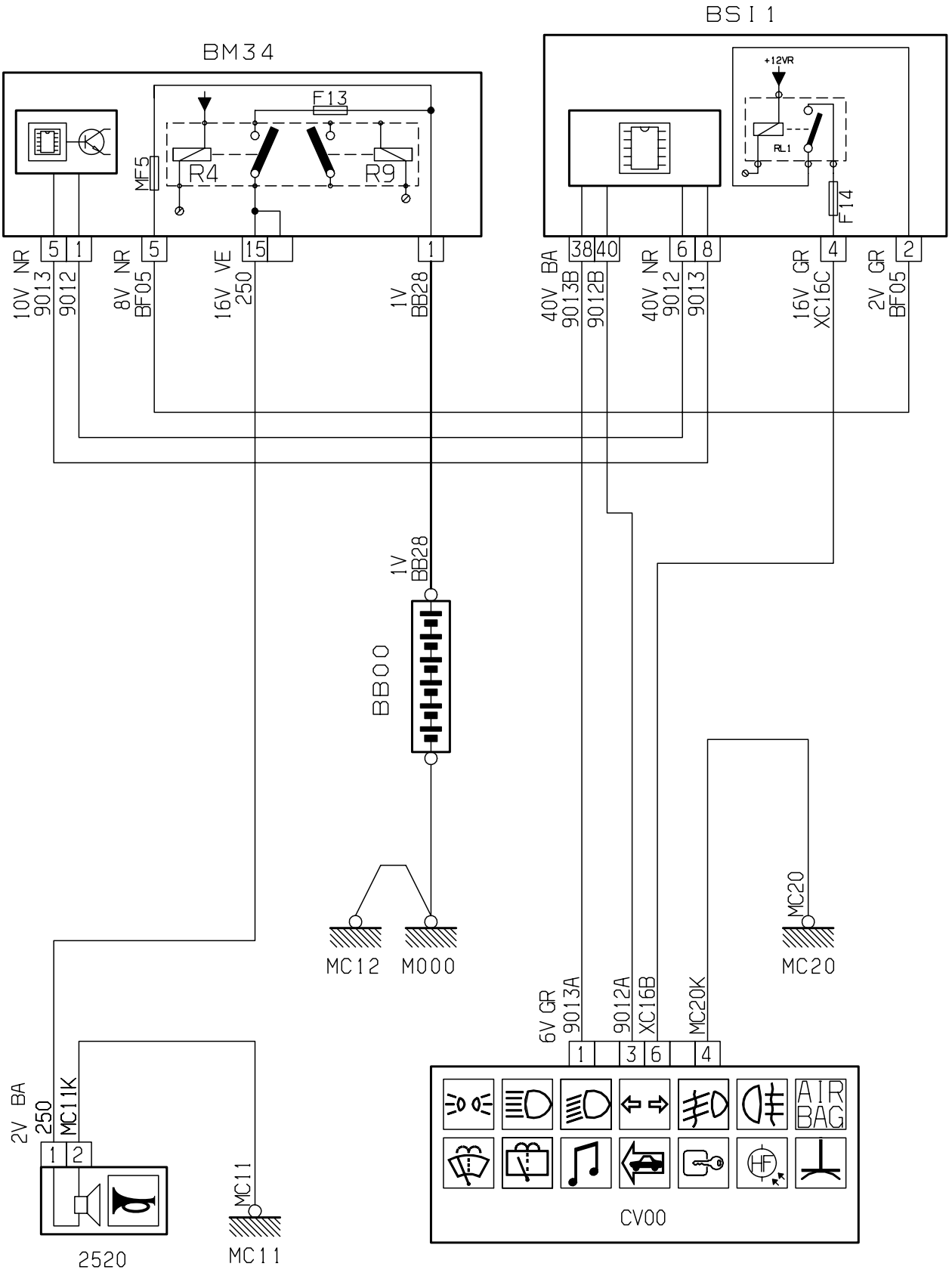
BSI1
BM34
+12VR
F13
MF5
R4
R9
RL1
F14
5
1
5
15
1
38
40
6
8
4
2
10V NR
9013
9012
8V NR
BF05
16V VE
250
1V
BB28
40V BA
9013B
9012B
40V NR
9012
9013
16V GR
XC16C
2V GR
BF05
1V
BB28
BB00
MC12
M000
MC20
MC20
6V GR
9013A
9012A
XC16B
MC20K
1
3
6
4
2V BA
250
MC11K
1
2
MC11
MC11
2520
AIR
BAG
CV00

D3AKNHHR

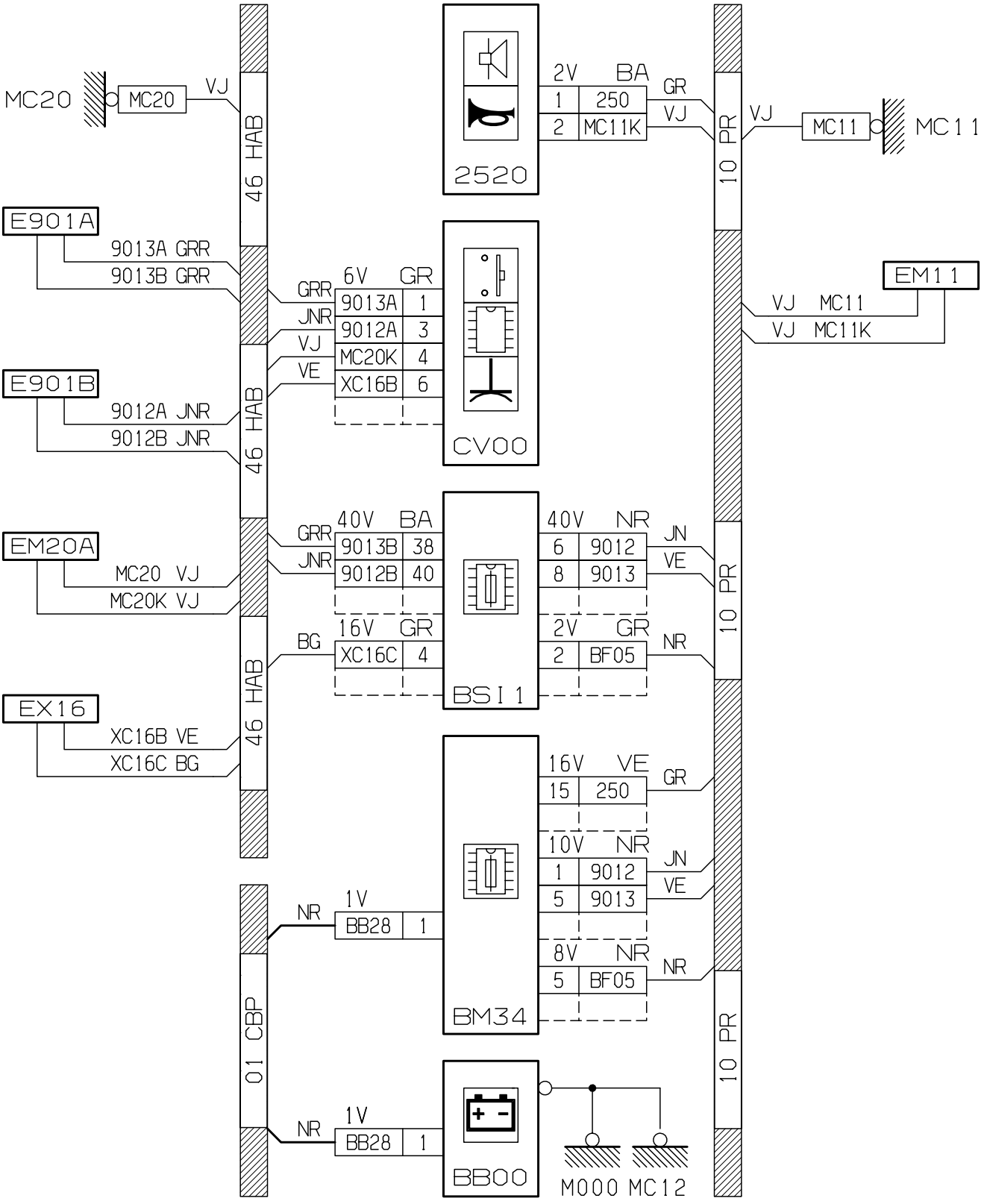
MC20
MC20
VJ
46 HAB
2520
2V BA
1 250
2 MC11K
GR
VJ
10 PR
VJ
MC11
MC11
E901A
9013A GRR
9013B GRR
6V GR
GRR 9013A 1
JNR 9012A 3
VJ MC20K 4
VE XC16B 6
CV00
EM11
VJ MC11
VJ MC11K
E901B
9012A JNR
9012B JNR
EM20A
MC20 VJ
MC20K VJ
40V BA
GRR 9013B 38
JNR 9012B 40
40V NR
6 9012
8 9013
JN
VE
16V GR
BG XC16C 4
2V GR
2 BF05
NR
BSI1
EX16
XC16B VE
XC16C BG
16V VE
15 250
GR
10V NR
1 9012
5 9013
JN
VE
8V NR
5 BF05
NR
BM34
01 CBP
1V
NR BB28 1
1V
NR BB28 1
BB00
M000 MC12

D3AKNHHG

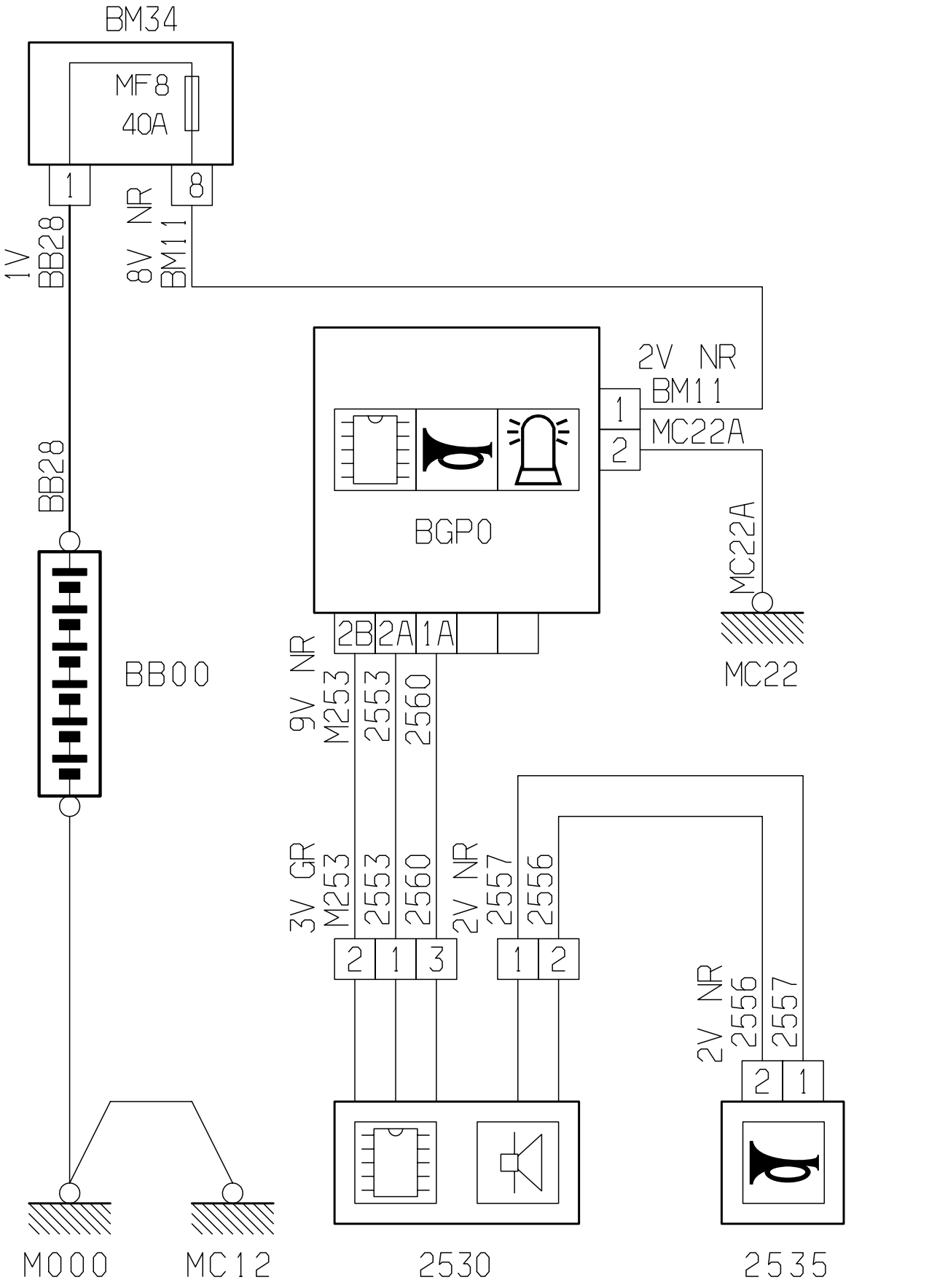
BM34
MF8
40A
1
8
1V
BB28
8V NR
BM11
BB28
BB00
2V NR
BM11
1
2
MC22A
BGP0
MC22A
MC22
2B
2A
1A
9V NR
M253
2553
2560
3V GR
M253
2553
2560
2V NR
2557
2556
2 1 3
1 2
2V NR
2556
2557
2 1
M000
MC12
2530
2535

D3AKNJYR

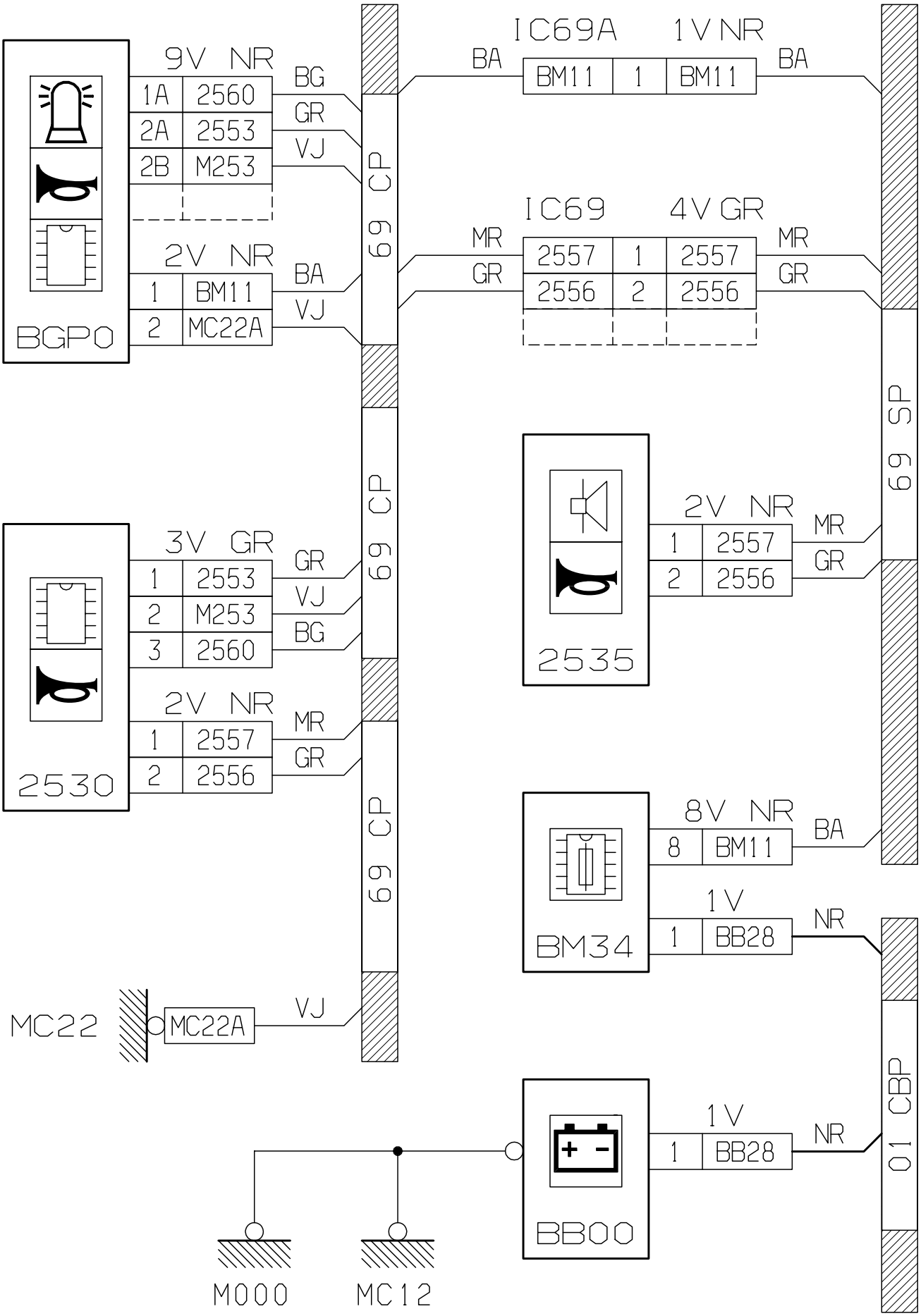
BGP0
9V NR
1A 2560
2A 2553
2B M253
2V NR
1 BM11
2 MC22A
BG
GR
VJ
BA
VJ
69 CP
IC69A 1V NR
BA BM11 1 BM11 BA
IC69 4V GR
MR 2557 1 2557 MR
GR 2556 2 2556 GR
69 SP
2530
3V GR
1 2553
2 M253
3 2560
GR
VJ
BG
2V NR
1 2557
2 2556
MR
GR
2535
2V NR
1 2557
2 2556
MR
GR
BM34
8V NR
8 BM11
BA
1V
1 BB28
NR
MC22
MC22A
VJ
BB00
1V
1 BB28
NR
01 CBP
M000
MC12

D3AKNJYG

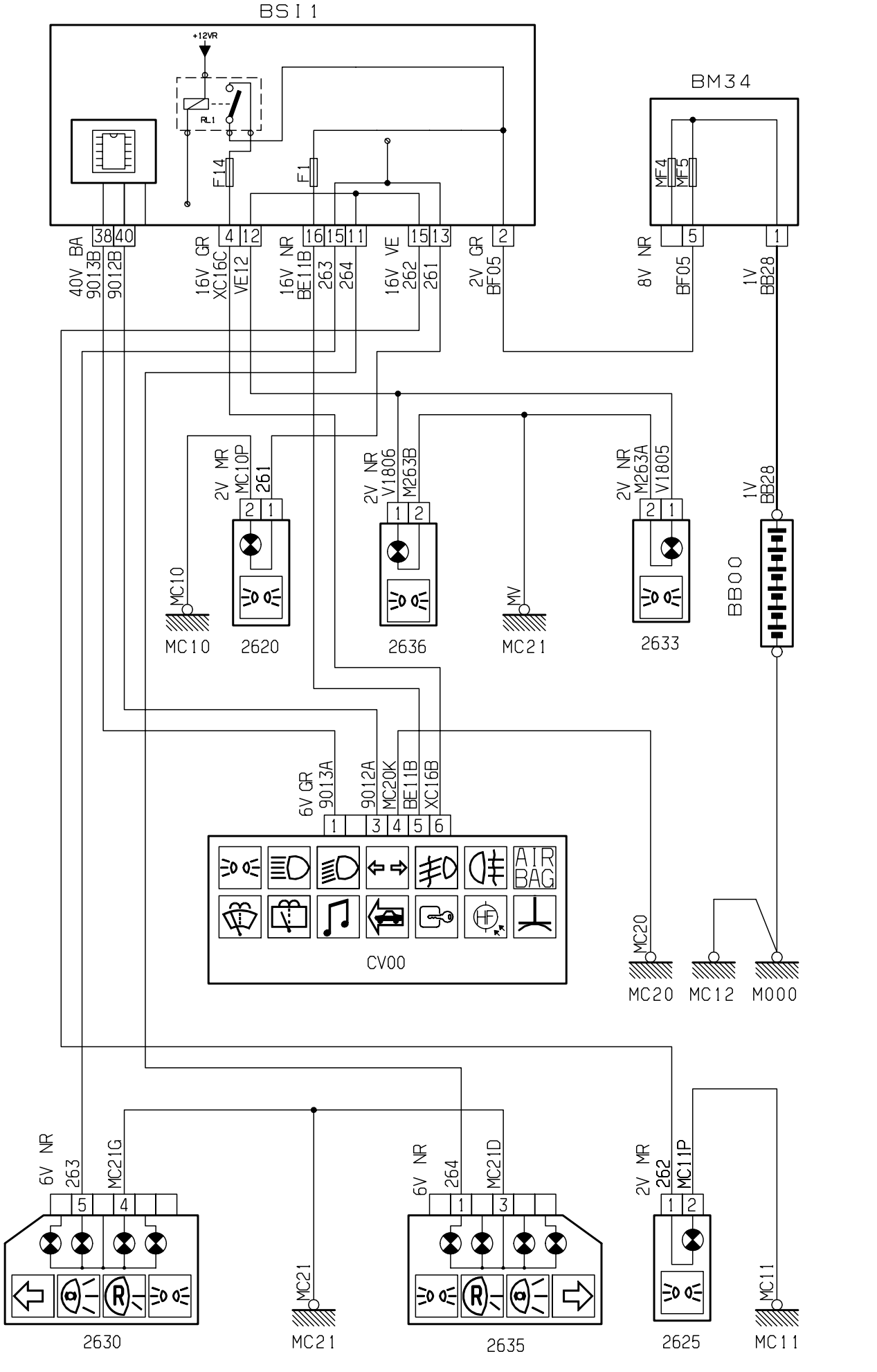
BSI1
+12VR
RL1
F14
F1
38 40
4 12
16 15 11
15 13
2
40V BA
9013B
9012B
16V GR
XC16C
VE12
16V NR
BE11B
263
264
16V VE
262
261
2V GR
BF05
BM34
MF4
MF5
8V NR
BF05
5
1
1V
BB28
2V MR
MC10P
261
2 1
MC10
MC10
2620
2V NR
V1806
M263B
1 2
2636
MV
MC21
2V NR
M263A
V1805
2 1
2633
1V
BB28
BB00
6V GR
9013A
9012A
MC20K
BE11B
XC16B
1 3 4 5 6
AIR BAG
CV00
MC20
MC20
MC12
M000
6V NR
263
MC21G
5 4
2630
MC21
MC21
6V NR
264
MC21D
1 3
2635
2V MR
262
MC11P
1 2
2625
MC11
MC11
D3AKNHJR

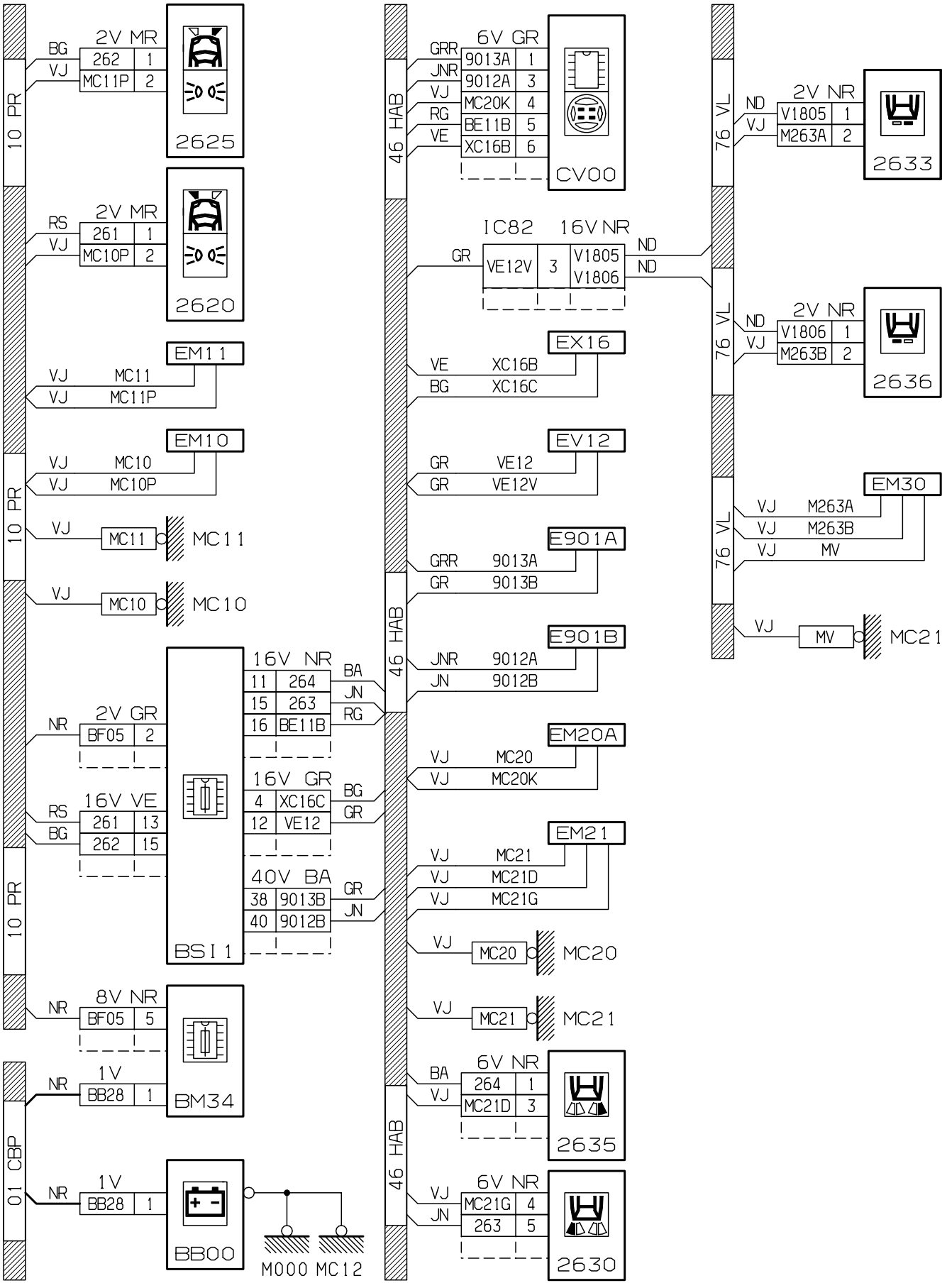
10 PR
2V MR
BG
VJ
262 1
MC11P 2
2625
RS
VJ
261 1
MC10P 2
2620
EM11
VJ MC11
VJ MC11P
EM10
VJ MC10
VJ MC10P
VJ MC11 MC11
VJ MC10 MC10
2V GR
NR
BF05 2
16V VE
RS
BG
261 13
262 15
16V NR
11 264 BA
15 263 JN
16 BE11B RG
16V GR
4 XC16C BG
12 VE12 GR
40V BA
38 9013B GR
40 9012B JN
BSI1
8V NR
NR
BF05 5
BM34
01 CBP
1V
NR
BB28 1
BB00
M000 MC12
46 HAB
6V GR
GRR 9013A 1
JNR 9012A 3
VJ MC20K 4
RG BE11B 5
VE XC16B 6
CV00
IC82 16V NR
GR VE12V 3 V1805 ND
V1806 ND
EX16
VE XC16B
BG XC16C
EV12
GR VE12
GR VE12V
E901A
GRR 9013A
GR 9013B
E901B
JNR 9012A
JN 9012B
EM20A
VJ MC20
VJ MC20K
EM21
VJ MC21
VJ MC21D
VJ MC21G
VJ MC20 MC20
VJ MC21 MC21
6V NR
BA
VJ
264 1
MC21D 3
2635
VJ
JN
MC21G 4
263 5
2630
76 VL
ND
VJ
2V NR
V1805 1
M263A 2
2633
V1806 1
M263B 2
2636
EM30
VJ M263A
VJ M263B
VJ MV
VJ MV MC21

D3AKNHJG

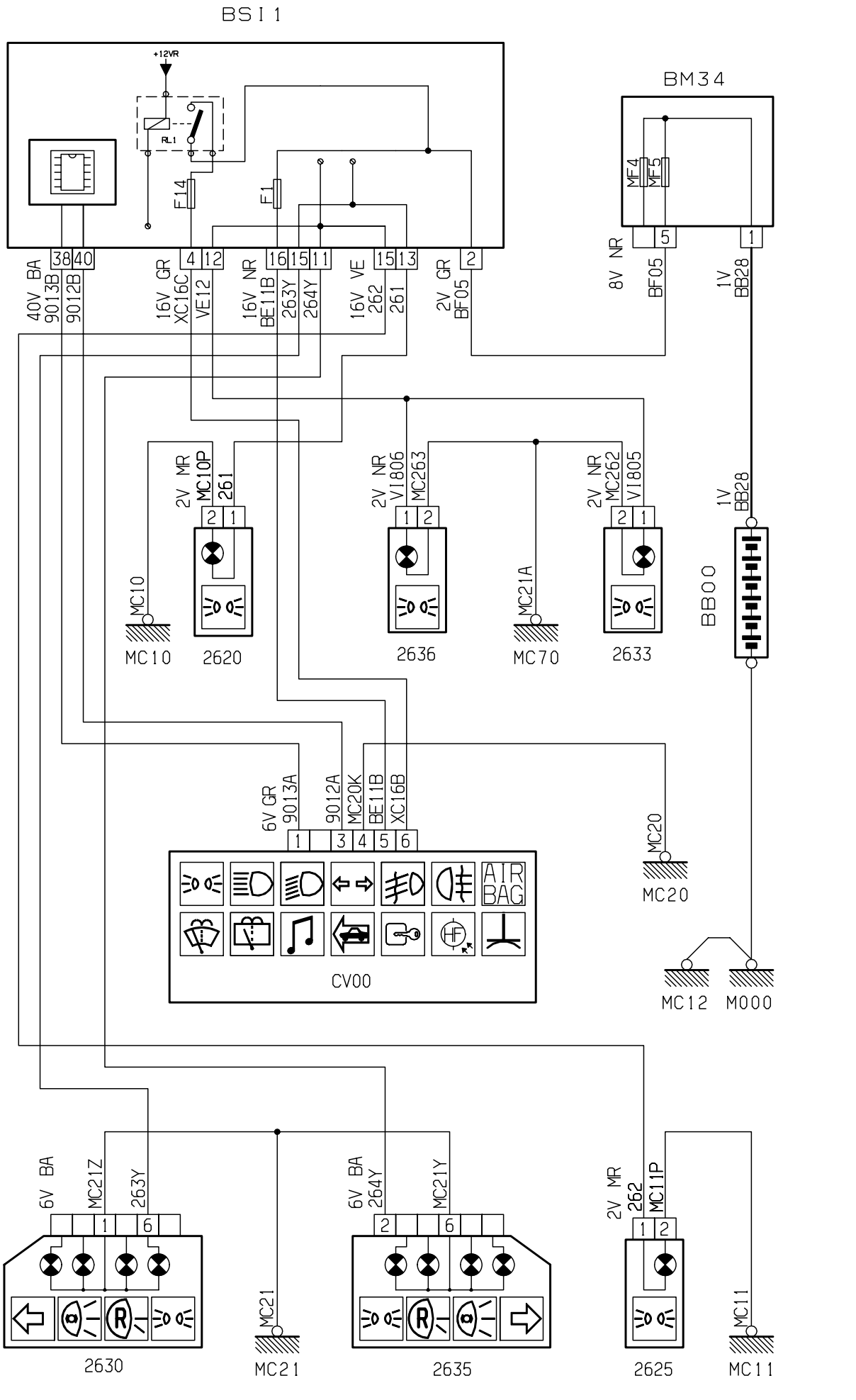
BSI1
+12VR
RL1
F14
F1
BM34
MF4
MF5
40V BA 9013B
9012B
38 40
16V GR XC16C
VE12
4 12
16V NR BE11B
263Y
264Y
16 15 11
16V VE 262
261
15 13
2V GR BF05
2
8V NR
BF05
5
1V BB28
1
2V MR MC10P 261
2 1
2V NR V1806 MC263
1 2
2V NR MC262 V1805
2 1
1V BB28
BB00
MC10
MC10
2620
2636
MC21A
MC70
2633
6V GR 9013A
9012A
MC20K
BE11B
XC16B
1 3 4 5 6
MC20
MC20
AIR BAG
CV00
MC12
M000
6V BA MC21Z 263Y
1 6
6V BA 264Y MC21Y
2 6
2V MR 262 MC11P
1 2
2630
MC21
2635
2625
MC11
MC11
D3AKNJZR

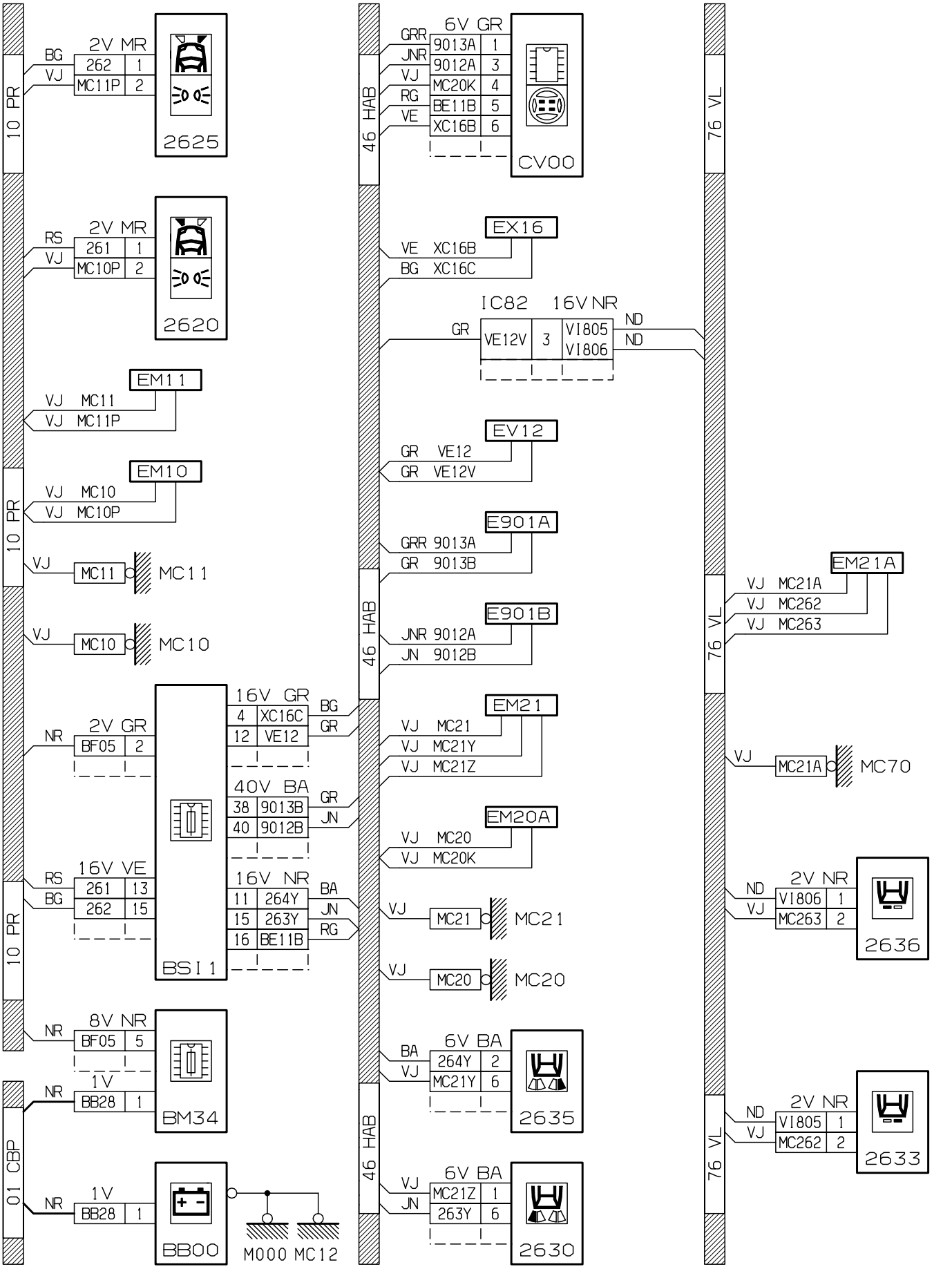
10 PR
46 HAB
76 VL
01 CBP
2V MR
BG 262 1
VJ MC11P 2
2625
RS 261 1
VJ MC10P 2
2620
EM11
VJ MC11
VJ MC11P
EM10
VJ MC10
VJ MC10P
VJ MC11 MC11
VJ MC10 MC10
2V GR
NR BF05 2
16V VE
RS 261 13
BG 262 15
8V NR
NR BF05 5
1V
NR BB28 1
BSI1
BM34
BB00
M000 MC12
16V GR
4 XC16C BG
12 VE12 GR
40V BA
38 9013B GR
40 9012B JN
16V NR
11 264Y BA
15 263Y JN
16 BE11B RG
6V GR
GRR 9013A 1
JNR 9012A 3
VJ MC20K 4
RG BE11B 5
VE XC16B 6
CV00
EX16
VE XC16B
BG XC16C
IC82 16V NR
GR VE12V 3 VI805 ND
VI806 ND
EV12
GR VE12
GR VE12V
E901A
GRR 9013A
GR 9013B
E901B
JNR 9012A
JN 9012B
EM21
VJ MC21
VJ MC21Y
VJ MC21Z
EM20A
VJ MC20
VJ MC20K
VJ MC21 MC21
VJ MC20 MC20
6V BA
BA 264Y 2
VJ MC21Y 6
2635
VJ MC21Z 1
JN 263Y 6
2630
EM21A
VJ MC21A
VJ MC262
VJ MC263
VJ MC21A MC70
2V NR
ND VI806 1
VJ MC263 2
2636
ND VI805 1
VJ MC262 2
2633

D3AKNJZG

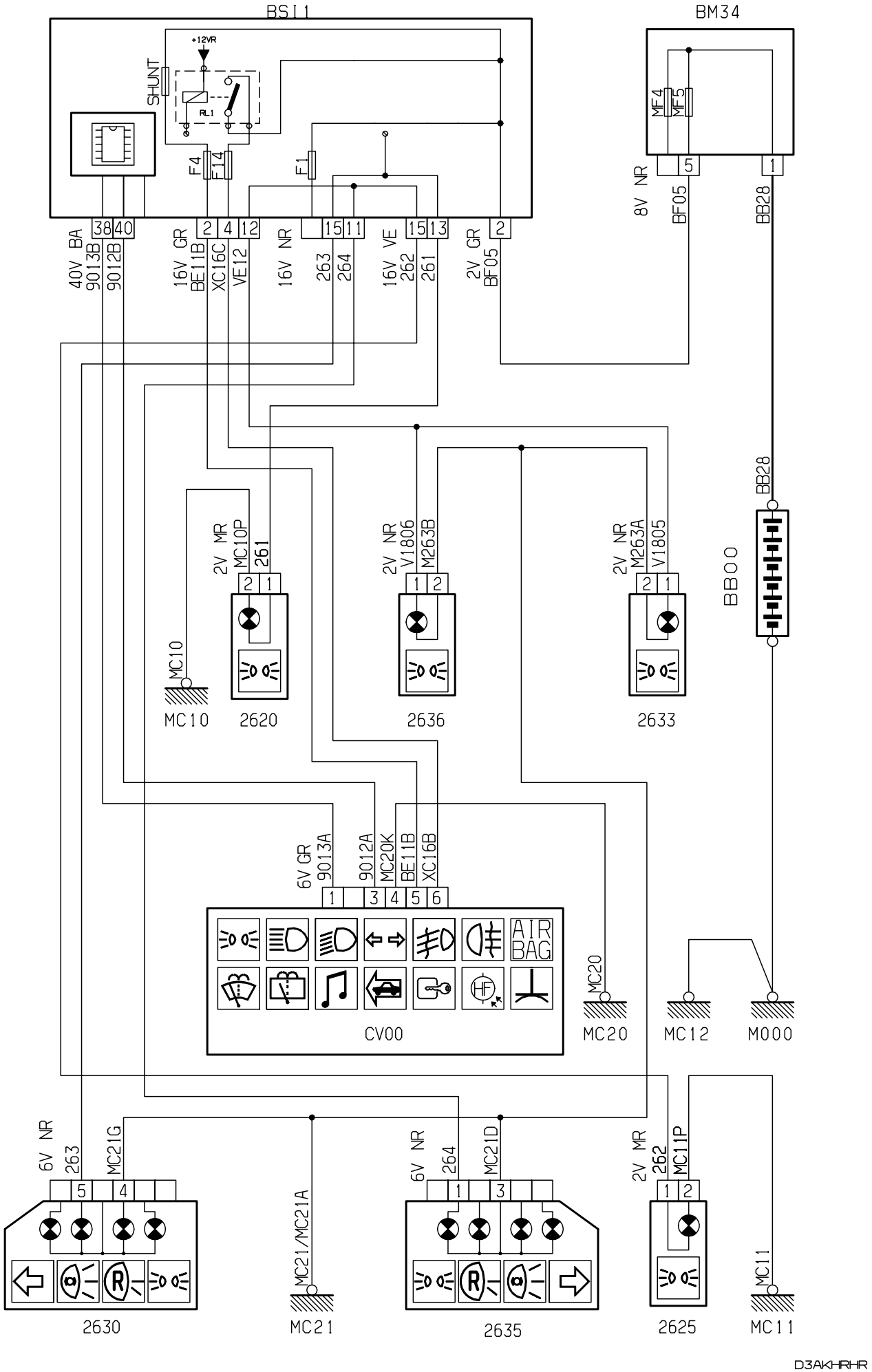
BSI1
+12VR
SHUNT
PL1
F4
F14
F1
38
40
2
4
12
15
11
15
13
2
40V BA
9013B
9012B
16V GR
BE11B
XC16C
VE12
16V NR
263
264
16V VE
262
261
2V GR
BF05
BM34
MF4
MF5
8V NR
5
1
BF05
BB28
BB28
BB00
2V MR
MC10P
261
2
1
MC10
MC10
2620
2V NR
V1806
M263B
1
2
2636
2V NR
M263A
V1805
2
1
2633
6V GR
9013A
9012A
MC20K
BE11B
XC16B
1
3
4
5
6
AIR BAG
CV00
MC20
MC20
MC12
M000
6V NR
263
MC21G
5
4
MC21/MC21A
MC21
6V NR
264
MC21D
1
3
2630
2635
2V MR
262
MC11P
1
2
2625
MC11
MC11

D3AKHRHR

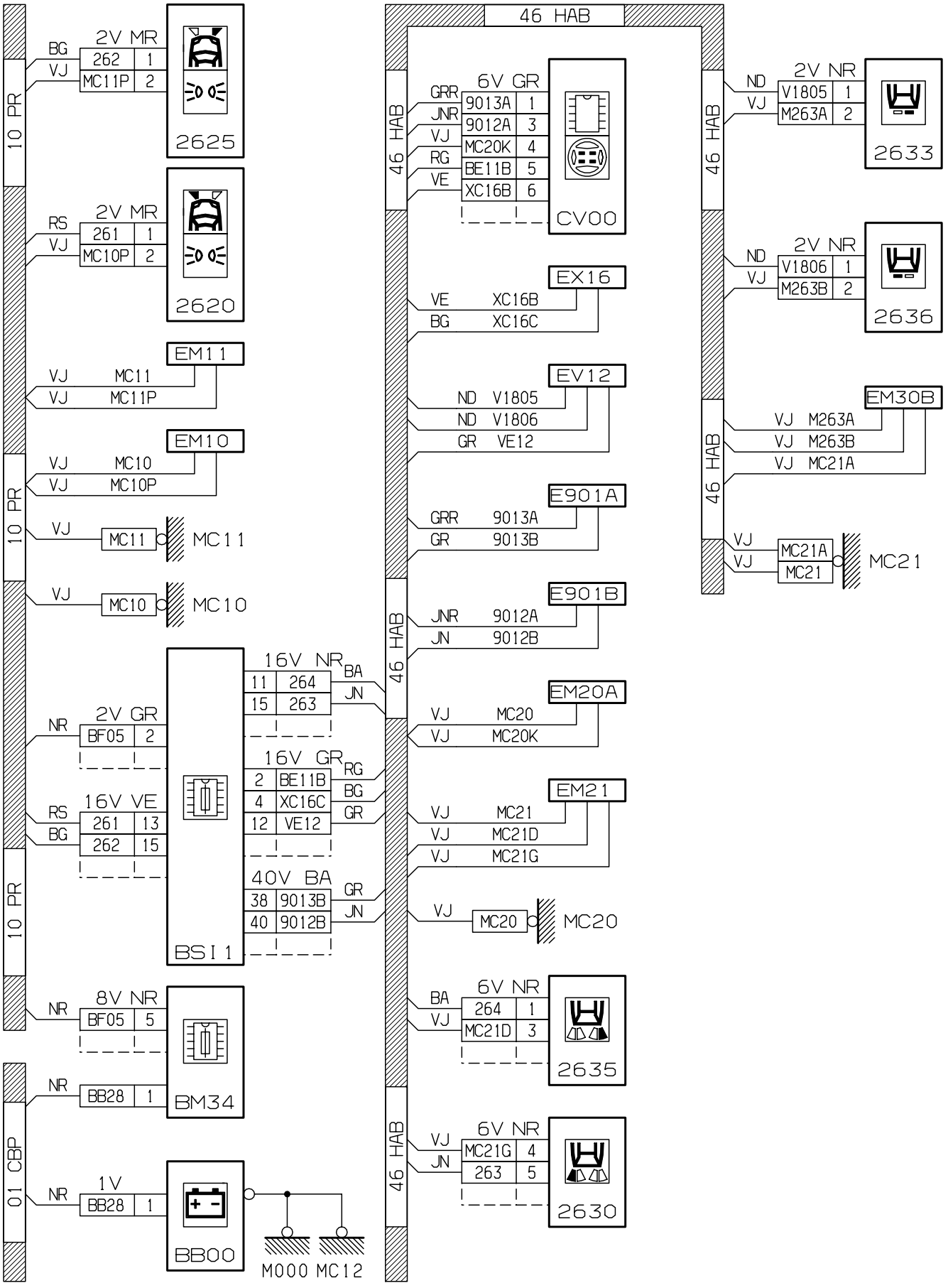
46 HAB
10 PR
01 CBP
2V MR
BG 262 1
VJ MC11P 2
2625
RS 261 1
VJ MC10P 2
2620
EM11
VJ MC11
VJ MC11P
EM10
VJ MC10
VJ MC10P
VJ MC11 MC11
VJ MC10 MC10
16V NR
11 264 BA
15 263 JN
2V GR
NR BF05 2
16V GR
2 BE11B RG
4 XC16C BG
12 VE12 GR
16V VE
RS 261 13
BG 262 15
40V BA
38 9013B GR
40 9012B JN
BSI1
8V NR
NR BF05 5
BM34
NR BB28 1
1V
NR BB28 1
BB00
M000 MC12
6V GR
GRR 9013A 1
JNR 9012A 3
VJ MC20K 4
RG BE11B 5
VE XC16B 6
CV00
EX16
VE XC16B
BG XC16C
EV12
ND V1805
ND V1806
GR VE12
E901A
GRR 9013A
GR 9013B
E901B
JNR 9012A
JN 9012B
EM20A
VJ MC20
VJ MC20K
EM21
VJ MC21
VJ MC21D
VJ MC21G
VJ MC20 MC20
6V NR
BA 264 1
VJ MC21D 3
2635
VJ MC21G 4
JN 263 5
2630
2V NR
ND V1805 1
VJ M263A 2
2633
ND V1806 1
VJ M263B 2
2636
EM30B
VJ M263A
VJ M263B
VJ MC21A
VJ MC21A MC21
MC21
D3AKHRHG

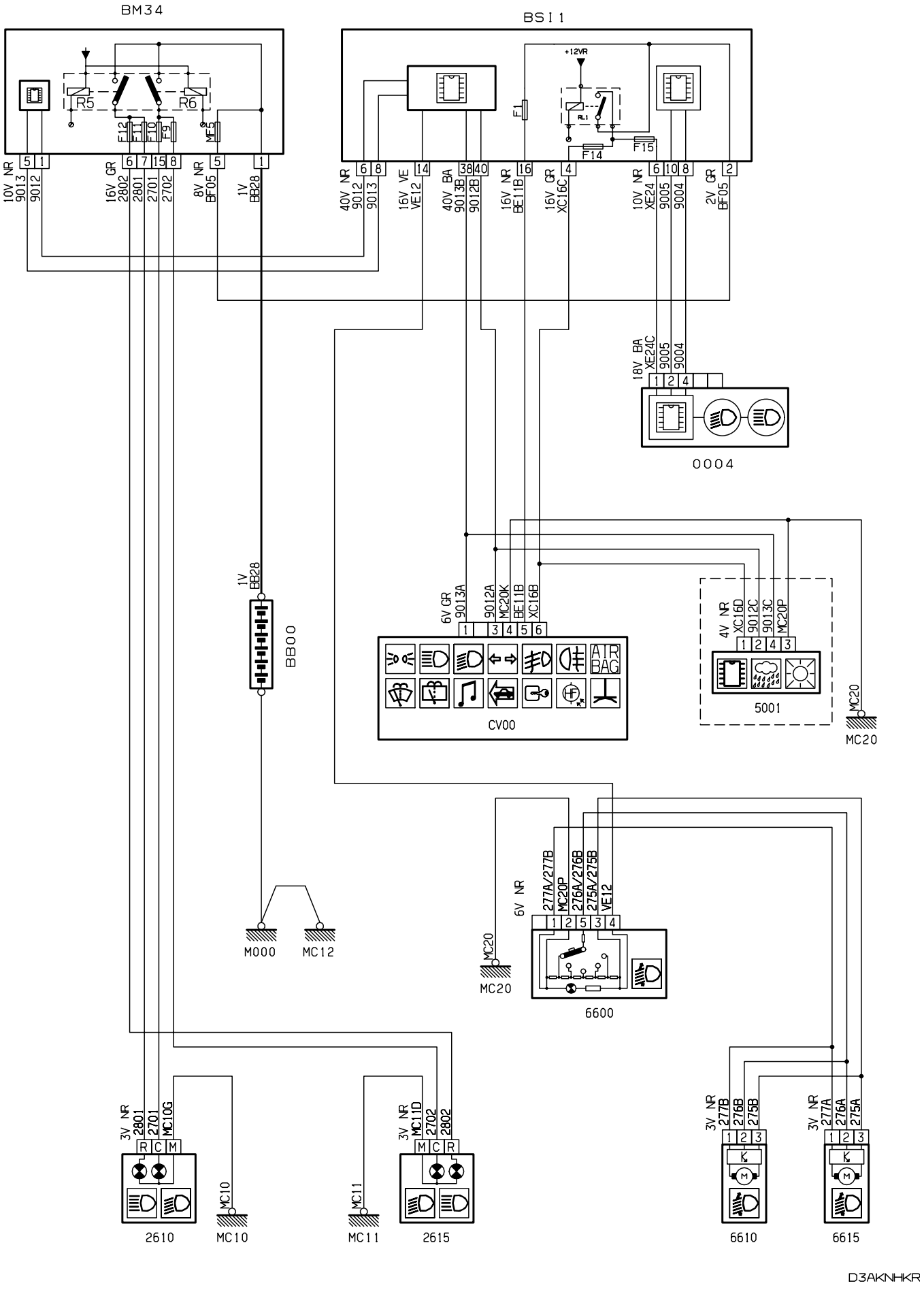
BM34
BSI1
+12VR
R5
R6
F12
F11
F10
F9
F5
F1
F14
F15
10V NR 9013 9012
16V GR 2802 2801 2701 2702
8V NR BF05
1V BB28
40V NR 9012 9013
16V VE VE12
40V BA 9013B 9012B
16V NR BE11B
16V GR XC16C
10V NR XE24 9005 9004
2V GR BF05
18V BA XE24C 9005 9004
0004
1V BB28
BB00
6V GR 9013A 9012A MC20K BE11B XC16B
CV00
4V NR XC16D 9012C 9013C MC20P
5001
MC20
M000
MC12
6V NR 277A/277B MC20P 276A/276B 275A/275B VE12
MC20
6600
3V NR 2801 2701 MC10G
R C M
2610
MC10
3V NR MC11D 2702 2802
M C R
MC11
2615
3V NR 277B 276B 275B
6610
3V NR 277A 276A 275A
6615
D3AKNHKR

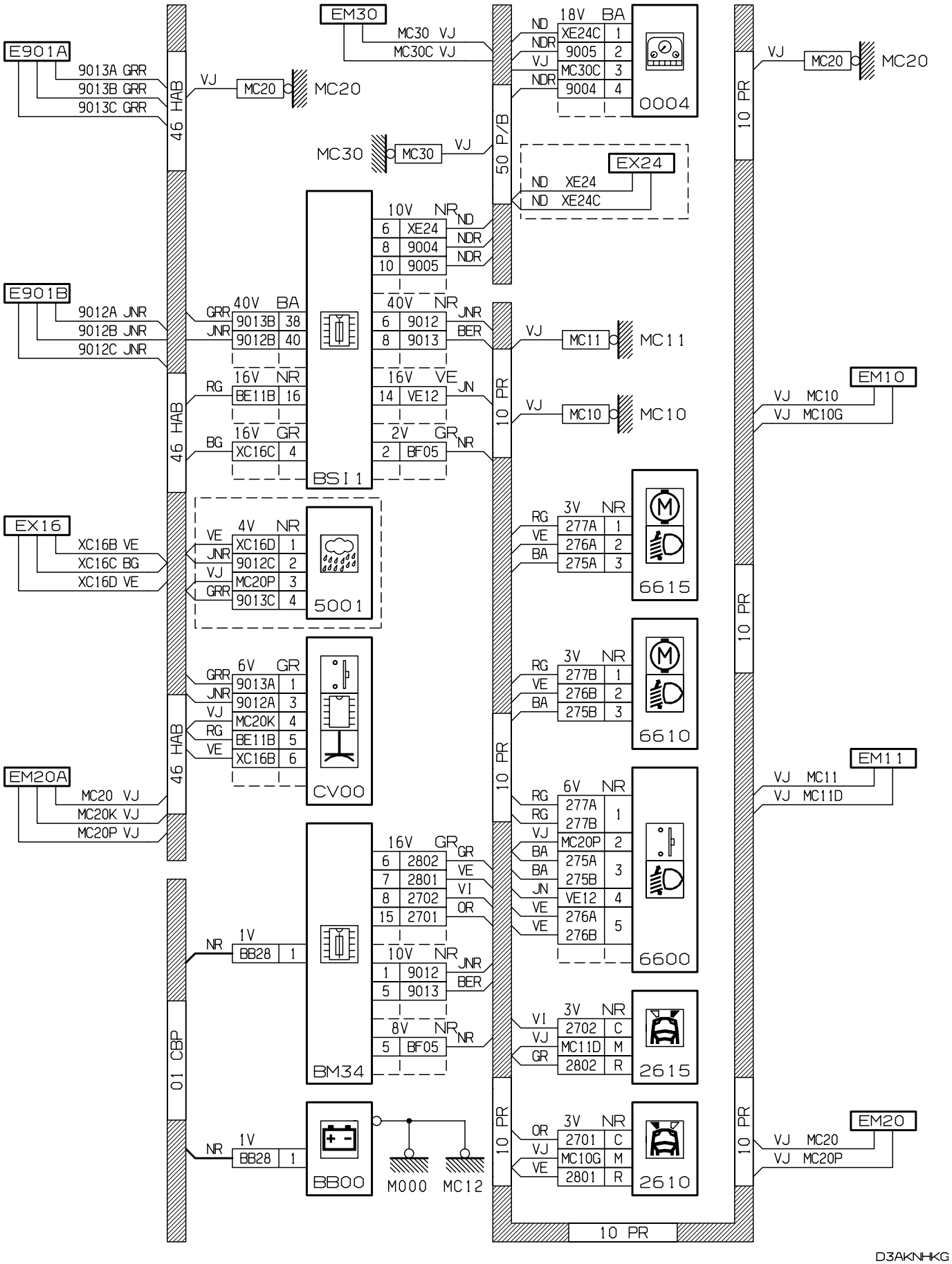
E901A
9013A GRR
9013B GRR
9013C GRR
46 HAB
VJ
MC20
MC20
EM30
MC30 VJ
MC30C VJ
50 P/B
18V BA
ND XE24C 1
NDR 9005 2
VJ MC30C 3
NDR 9004 4
0004
MC30
MC30
VJ
EX24
ND XE24
ND XE24C
10 PR
VJ
MC20
MC20
E901B
9012A JNR
9012B JNR
9012C JNR
40V BA
GRR 9013B 38
JNR 9012B 40
10V NR
6 XE24 ND
8 9004 NDR
10 9005 NDR
40V NR
6 9012 JNR
8 9013 BER
BSI1
VJ
MC11
MC11
EM10
VJ MC10
VJ MC10G
16V NR
RG BE11B 16
16V VE
14 VE12 JN
VJ
MC10
MC10
16V GR
BG XC16C 4
2V GR
2 BF05 NR
EX16
XC16B VE
XC16C BG
XC16D VE
4V NR
VE XC16D 1
JNR 9012C 2
VJ MC20P 3
GRR 9013C 4
5001
3V NR
RG 277A 1
VE 276A 2
BA 275A 3
6615
6V GR
GRR 9013A 1
JNR 9012A 3
VJ MC20K 4
RG BE11B 5
VE XC16B 6
CV00
3V NR
RG 277B 1
VE 276B 2
BA 275B 3
6610
EM20A
MC20 VJ
MC20K VJ
MC20P VJ
EM11
VJ MC11
VJ MC11D
6V NR
RG 277A
RG 277B 1
VJ MC20P 2
BA 275A
BA 275B 3
JN VE12 4
VE 276A
VE 276B 5
6600
16V GR
6 2802 GR
7 2801 VE
8 2702 VI
15 2701 OR
01 CBP
NR 1V
BB28 1
10V NR
1 9012 JNR
5 9013 BER
8V NR
5 BF05 NR
BM34
3V NR
VI 2702 C
VJ MC11D M
GR 2802 R
2615
NR 1V
BB28 1
BB00
M000
MC12
3V NR
OR 2701 C
VJ MC10G M
VE 2801 R
2610
EM20
VJ MC20
VJ MC20P
10 PR
D3AKNHKG

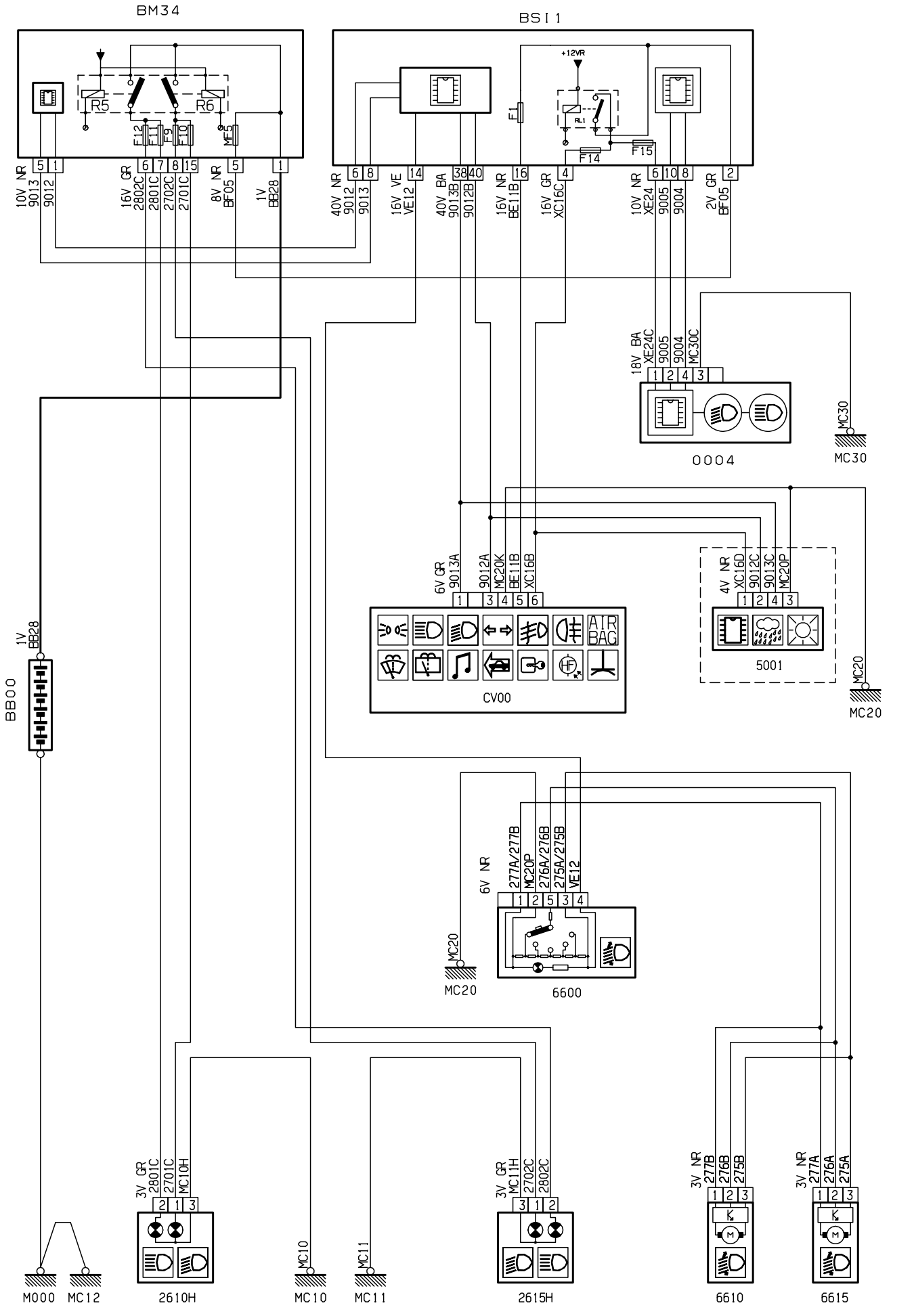
BM34
BSI1
+12VR
R5
R6
F12
F11
F9
F10
M5
F1
F14
F15
10V NR 9013 9012
16V GR 2802C 2801C 2702C 2701C
8V NR BF05
1V BB28
40V NR 9012 9013
16V VE VE12
40V BA 9013B 9012B
16V NR BE11B
16V GR XC16C
10V NR XE24 9005 9004
2V GR BF05
18V BA XE24C 9005 9004 MC30C
0004
MC30
6V GR 9013A 9012A MC20K BE11B XC16B
CV00
4V NR XC16D 9012C 9013C MC20P
5001
MC20
1V BB28
BB00
6V NR 277A/277B MC20P 276A/276B 275A/275B VE12
MC20
6600
3V GR 2801C 2701C MC10H
2610H
MC10
MC11
3V GR MC11H 2702C 2802C
2615H
3V NR 277B 276B 275B
6610
3V NR 277A 276A 275A
6615
M000
MC12
D3AKNHLR

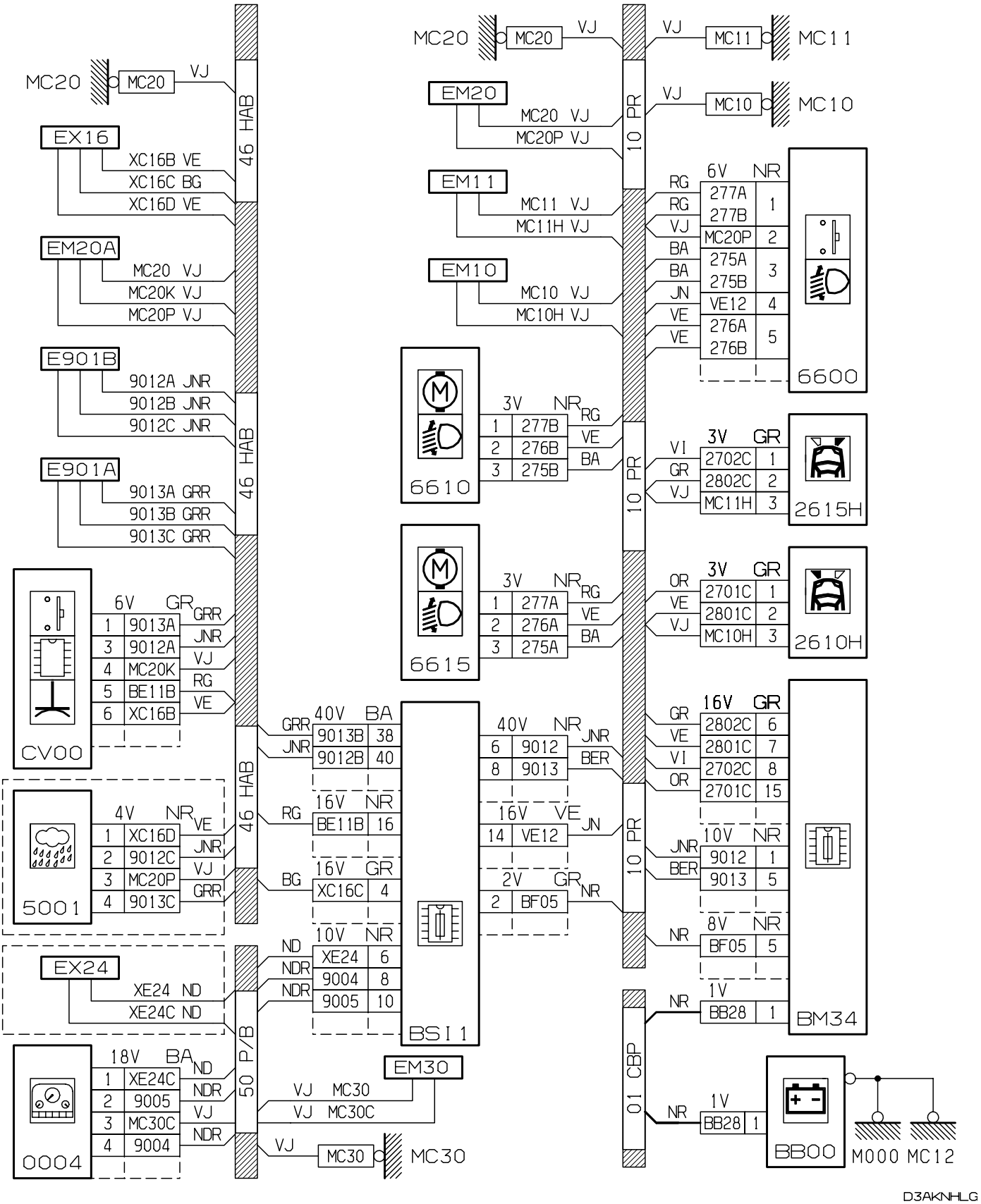
MC20
MC20
VJ
46 HAB
EX16
XC16B VE
XC16C BG
XC16D VE
EM20A
MC20 VJ
MC20K VJ
MC20P VJ
E901B
9012A JNR
9012B JNR
9012C JNR
E901A
9013A GRR
9013B GRR
9013C GRR
CV00
6V GR
1 9013A GRR
3 9012A JNR
4 MC20K VJ
5 BE11B RG
6 XC16B VE
5001
4V NR
1 XC16D VE
2 9012C JNR
3 MC20P VJ
4 9013C GRR
EX24
XE24 ND
XE24C ND
0004
18V BA
1 XE24C ND
2 9005 NDR
3 MC30C VJ
4 9004 NDR
50 P/B
GRR 40V BA 9013B 38
JNR 9012B 40
RG 16V NR BE11B 16
BG 16V GR XC16C 4
ND 10V NR XE24 6
NDR 9004 8
NDR 9005 10
BSI1
EM30
VJ MC30
VJ MC30C
VJ MC30
MC30
MC20
MC20
VJ
EM20
MC20 VJ
MC20P VJ
EM11
MC11 VJ
MC11H VJ
EM10
MC10 VJ
MC10H VJ
10 PR
6610
3V NR RG
1 277B VE
2 276B BA
3 275B
6615
3V NR RG
1 277A VE
2 276A BA
3 275A
40V NR JNR
6 9012 BER
8 9013
16V VE JN
14 VE12
2V GR NR
2 BF05
01 CBP
VJ
MC11
MC11
VJ
MC10
MC10
6V NR
RG 277A 277B 1
RG
VJ MC20P 2
BA
BA 275A 275B 3
JN
VE VE12 4
VE
VE 276A 276B 5
6600
VI
GR
VJ
3V GR
2702C 1
2802C 2
MC11H 3
2615H
OR
VE
VJ
3V GR
2701C 1
2801C 2
MC10H 3
2610H
GR
VE
VI
OR
16V GR
2802C 6
2801C 7
2702C 8
2701C 15
JNR
BER
10V NR
9012 1
9013 5
BM34
NR
8V NR
BF05 5
NR
1V
BB28 1
NR
1V
BB28 1
BB00
M000 MC12
D3AKNHLG

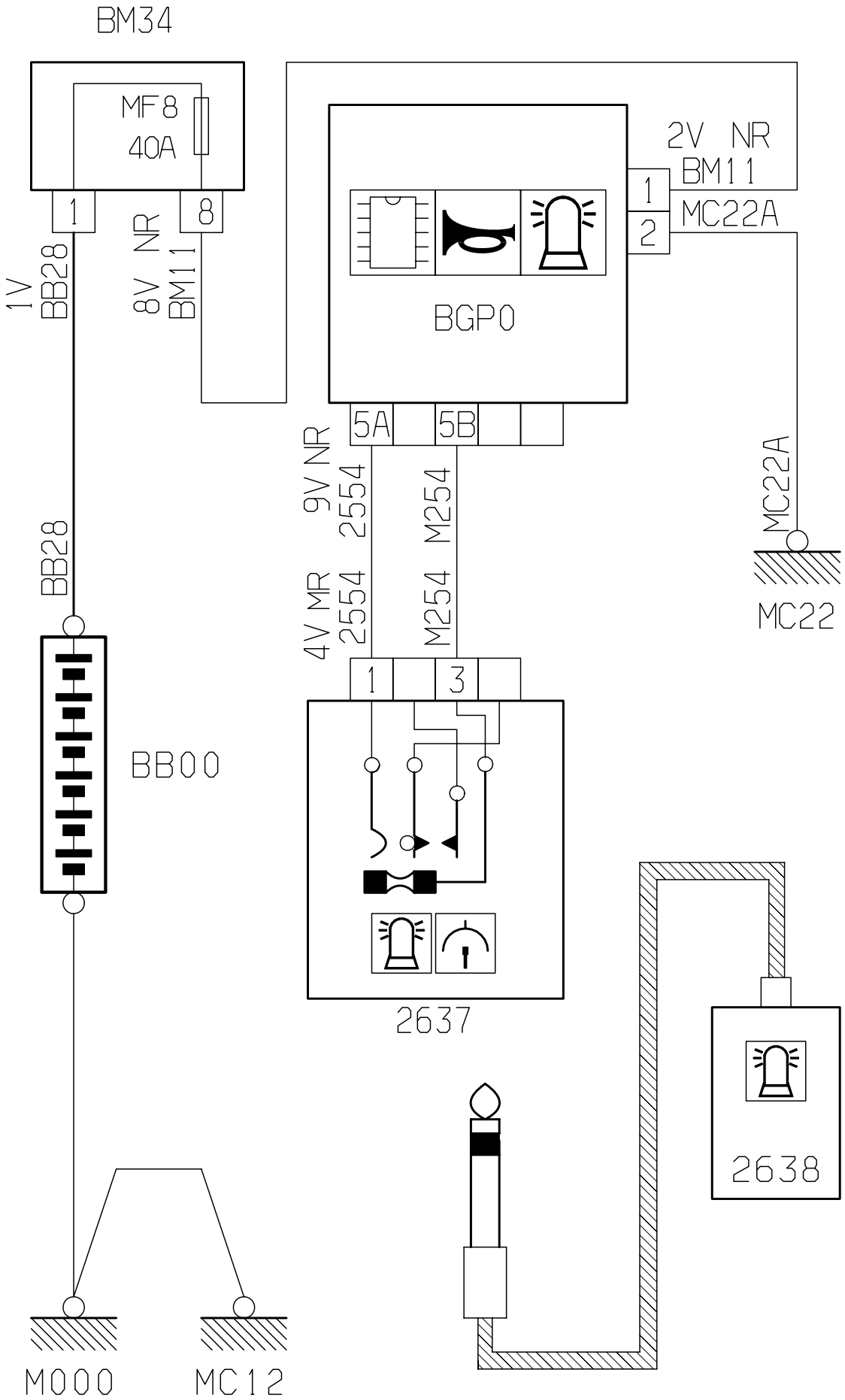
BM34
MF8
40A
1
8
1V
BB28
8V NR
BM11
2V NR
BM11
1
2
MC22A
BGP0
5A
5B
9V NR
2554
M254
4V MR
2554
M254
MC22A
MC22
BB28
1
3
BB00
2637
2638
M000
MC12

D3AKNJSR

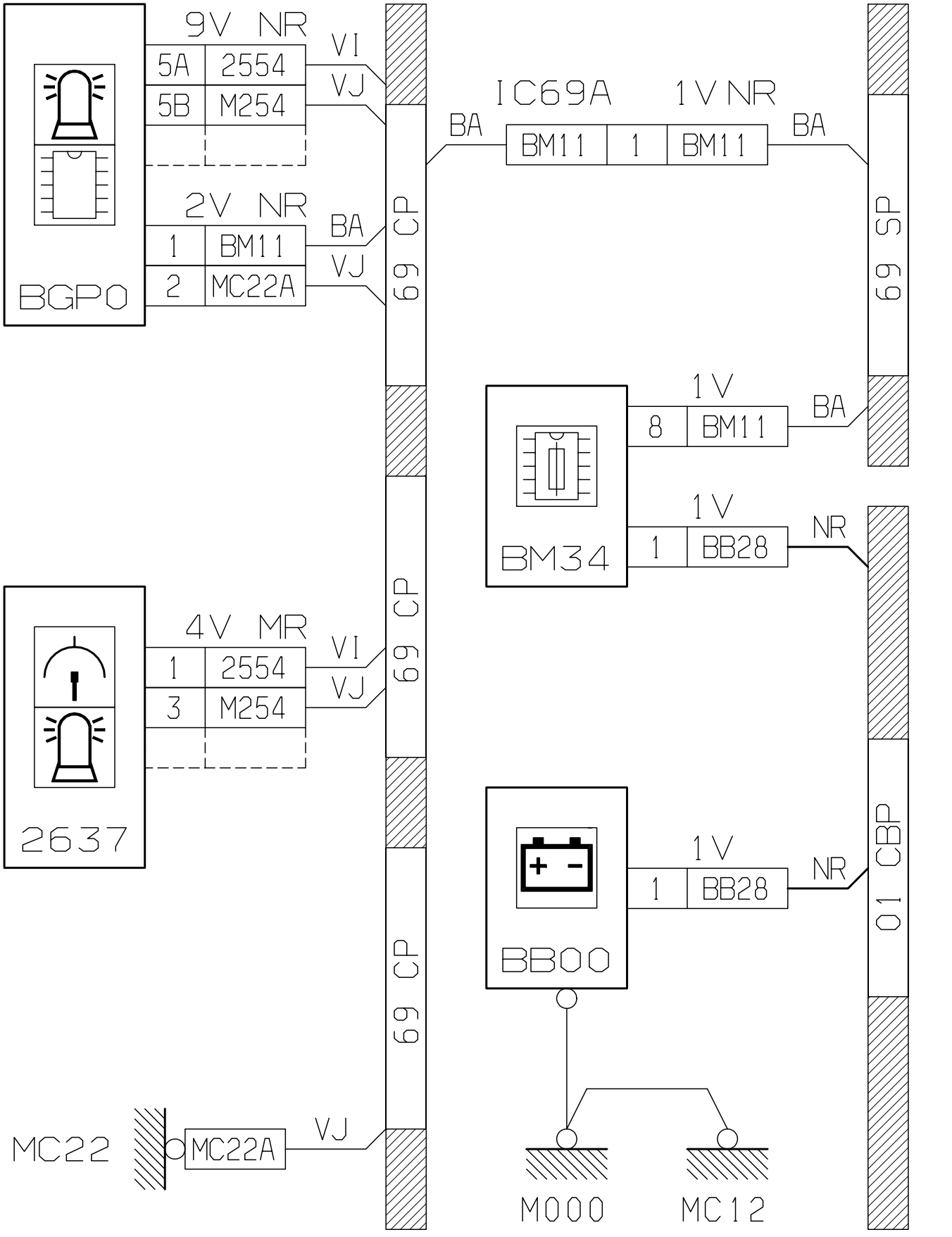
9V NR
5A 2554
5B M254
VI
VJ
2V NR
1 BM11
2 MC22A
BA
VJ
BGP0
69 CP
IC69A 1V NR
BA
BM11 1 BM11
BA
69 SP
1V
8 BM11
BA
BM34
1V
1 BB28
NR
4V MR
1 2554
3 M254
VI
VJ
2637
69 CP
1V
1 BB28
NR
BB00
01 CBP
MC22
MC22A
VJ
M000
MC12
D3AKNJSG

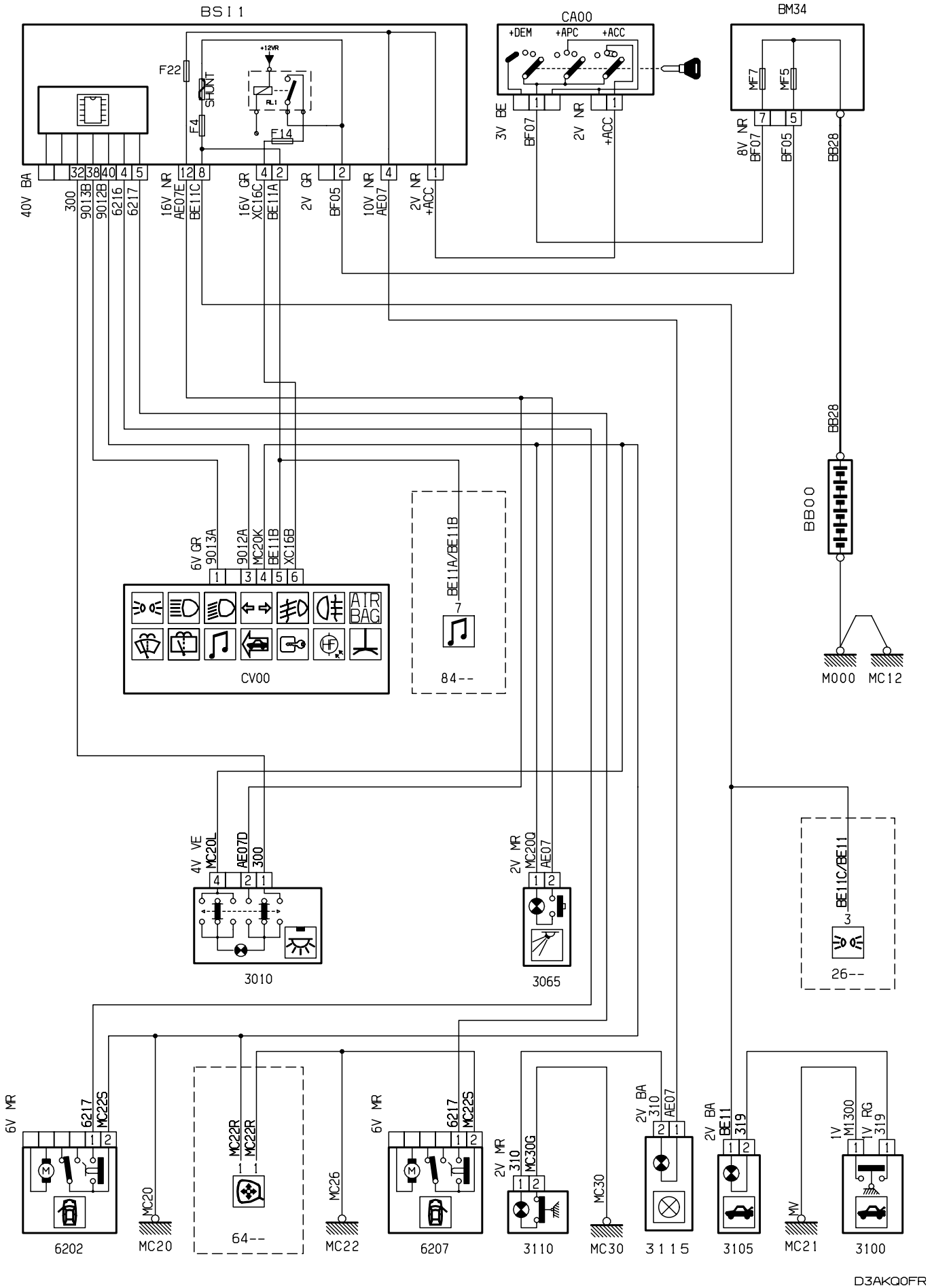
BSI1
CA00
BM34
+DEM
+APC
+ACC
F22
SHUNT
F4
F14
+12VR
3V BE
BF07
2V NR
+ACC
8V NR
BF07
BF05
BB28
MF7
MF5
40V BA
300
9013B
9012B
6216
6217
16V NR
AE07E
BE11C
16V GR
XC16C
BE11A
2V GR
BF05
10V NR
AE07
2V NR
+ACC
BB00
M000
MC12
6V GR
9013A
9012A
MC20K
BE11B
XC16B
CV00
AIR BAG
BE11A/BE11B
84--
4V VE
MC20L
AE07D
300
3010
2V MR
MC20Q
AE07
3065
BE11C/BE11
26--
6V MR
6217
MC22S
6202
MC20
MC22R
MC22R
64--
MC26
MC22
6207
2V MR
310
MC30G
3110
MC30
2V BA
310
AE07
3115
2V BA
BE11
319
3105
MV
MC21
1V
M1300
1V RG
319
3100
D3AKQ0FR

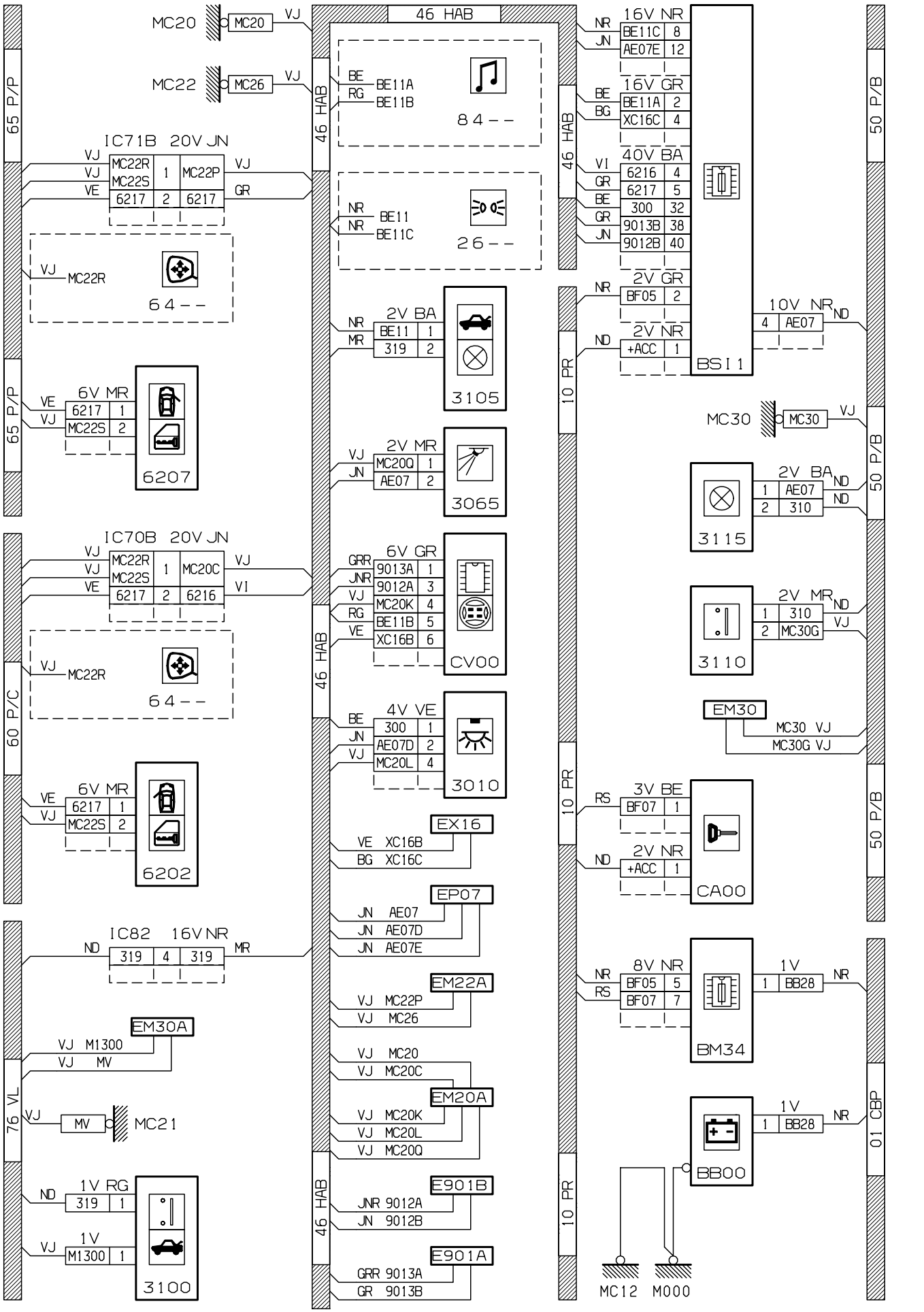
MC20
MC22
IC71B 20V JN
64 - -
6207
IC70B 20V JN
6202
IC82 16V NR
EM30A
MC21
3100
46 HAB
84 - -
26 - -
2V BA
3105
2V MR
3065
6V GR
CV00
4V VE
3010
EX16
EP07
EM22A
EM20A
E901B
E901A
16V NR
16V GR
40V BA
2V GR
2V NR
BSI1
10V NR
MC30
3115
3110
EM30
3V BE
CA00
8V NR
BM34
1V
BB00
MC12
M000
65 P/P
60 P/C
76 VL
10 PR
50 P/B
01 CBP
D3AKQ0FG

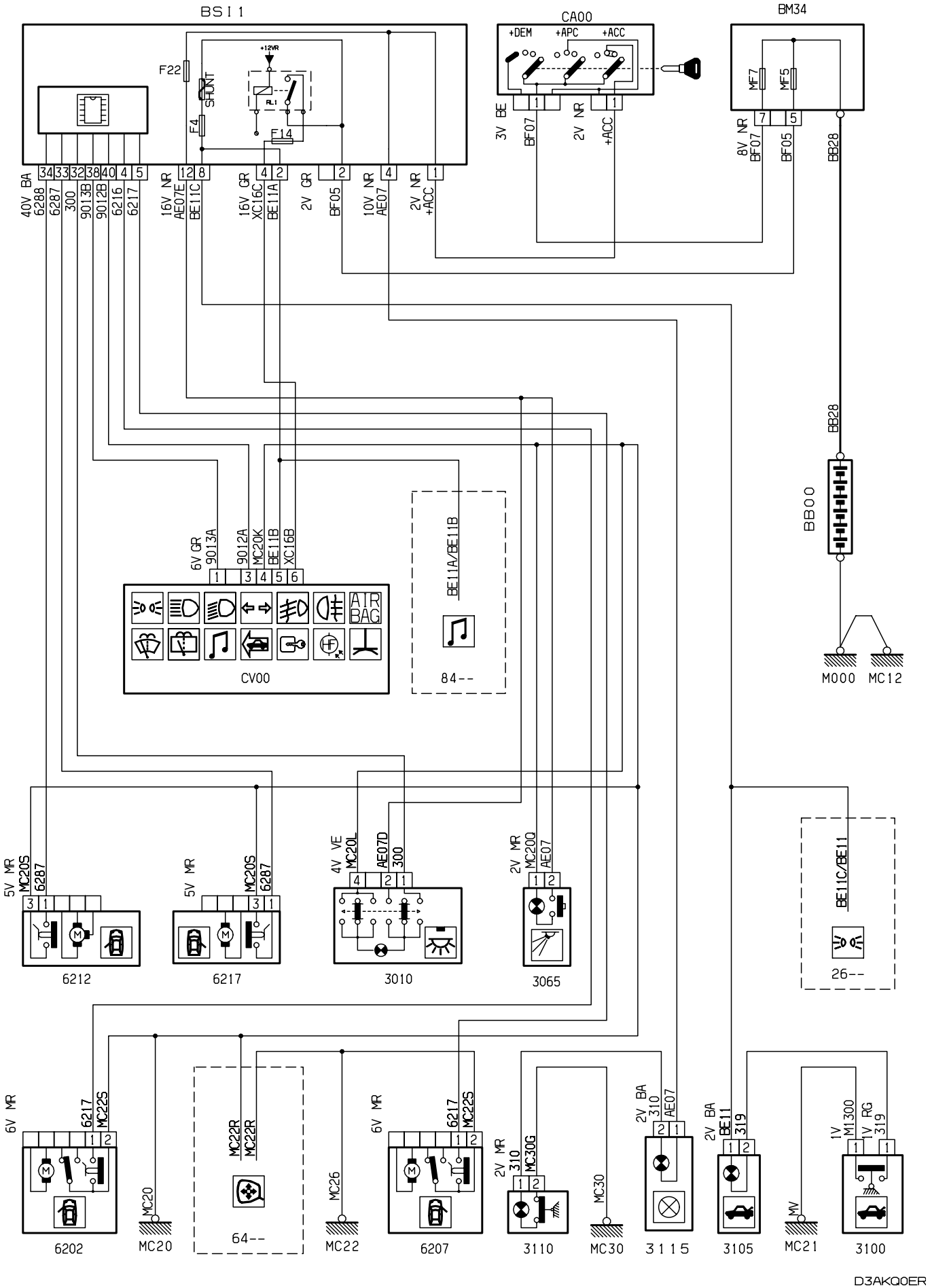
BSI1
CA00
BM34
+DEM
+APC
+ACC
F22
SHUNT
F4
F14
+12VR
3V BE
BF07
2V NR
+ACC
8V NR
BF07
BF05
BB28
MF7
MF5
40V BA 6288
6287
300
9013B
9012B
6216
6217
16V NR AE07E
BE11C
16V GR XC16C
BE11A
2V GR
BF05
10V NR AE07
2V NR +ACC
6V GR 9013A
9012A
MC20K
BE11B
XC16B
CV00
BE11A/BE11B
84--
BB00
M000
MC12
5V MR MC20S 6287
6212
6217
4V VE MC20L
AE07D
300
3010
2V MR MC20Q
AE07
3065
BE11C/BE11
26--
6V MR 6217 MC22S
6202
MC20
MC22R MC22R
64--
MC26
6207
2V MR 310 MC30G
3110
MC30
2V BA 310 AE07
3115
2V BA BE11 319
3105
1V M1300
1V RG 319
MV
MC21
3100
D3AKQ0ER

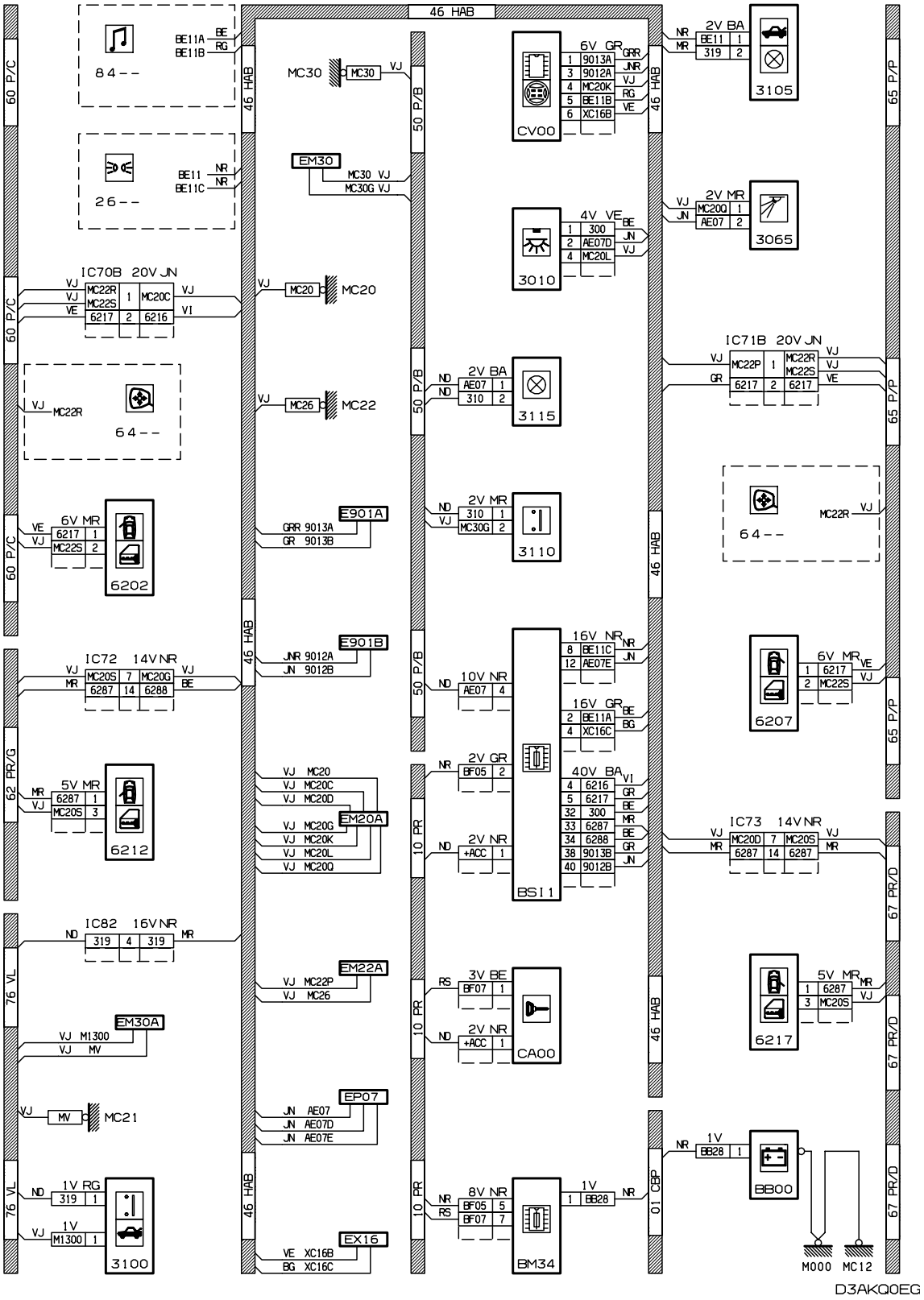
46 HAB
60 P/C
62 PR/G
76 VL
50 P/B
10 PR
01 CBP
65 P/P
67 PR/D
84--
26--
64--
BE11A BE
BE11B RG
BE11 NR
BE11C NR
MC30 VJ
EM30
MC30 VJ
MC30G VJ
IC70B 20V JN
VJ MC22R 1 MC20C VJ
VJ MC22S VI
VE 6217 2 6216
MC20 MC20
MC22 MC22
6V MR
VE 6217 1
VJ MC22S 2
6202
E901A
GRR 9013A
GR 9013B
E901B
JNR 9012A
JN 9012B
IC72 14V NR
VJ MC20S 7 MC20G VJ
MR 6287 14 6288 BE
5V MR
MR 6287 1
VJ MC20S 3
6212
IC82 16V NR
ND 319 4 319 MR
EM30A
VJ M1300
VJ MV
VJ MV MC21
1V RG
ND 319 1
1V
VJ M1300 1
3100
VJ MC20
VJ MC20C
VJ MC20D
EM20A
VJ MC20G
VJ MC20K
VJ MC20L
VJ MC20Q
EM22A
VJ MC22P
VJ MC26
EP07
JN AE07
JN AE07D
JN AE07E
EX16
VE XC16B
BG XC16C
CV00
6V GR GRR
1 9013A JNR
3 9012A VJ
4 MC20K RG
5 BE11B VE
6 XC16B
4V VE BE
3010
1 300 JN
2 AE07D VJ
4 MC20L
2V BA
ND AE07 1
ND 310 2
3115
2V MR
ND 310 1
VJ MC30G 2
3110
16V NR NR
8 BE11C JN
12 AE07E
10V NR
ND AE07 4
16V GR BE
2 BE11A BG
4 XC16C
2V GR
NR BF05 2
40V BA VI
4 6216
5 6217 GR
32 300 BE
33 6287 MR
34 6288 BE
38 9013B GR
40 9012B JN
2V NR
ND +ACC 1
BSI1
3V BE
RS BF07 1
2V NR
ND +ACC 1
CA00
8V NR
NR BF05 5
RS BF07 7
1V
1 BB28 NR
BM34
2V BA
NR BE11 1
MR 319 2
3105
VJ MC20Q 1
JN AE07 2
2V MR
3065
IC71B 20V JN
VJ MC22P 1 MC22R VJ
GR 6217 2 6217 VE
MC22R VJ
6V MR
1 6217 VE
2 MC22S VJ
6207
IC73 14V NR
VJ MC20D 7 MC20S VJ
MR 6287 14 6287 MR
5V MR
1 6287 MR
3 MC20S VJ
6217
1V
NR BB28 1
BB00
M000 MC12
D3AKQ0EG

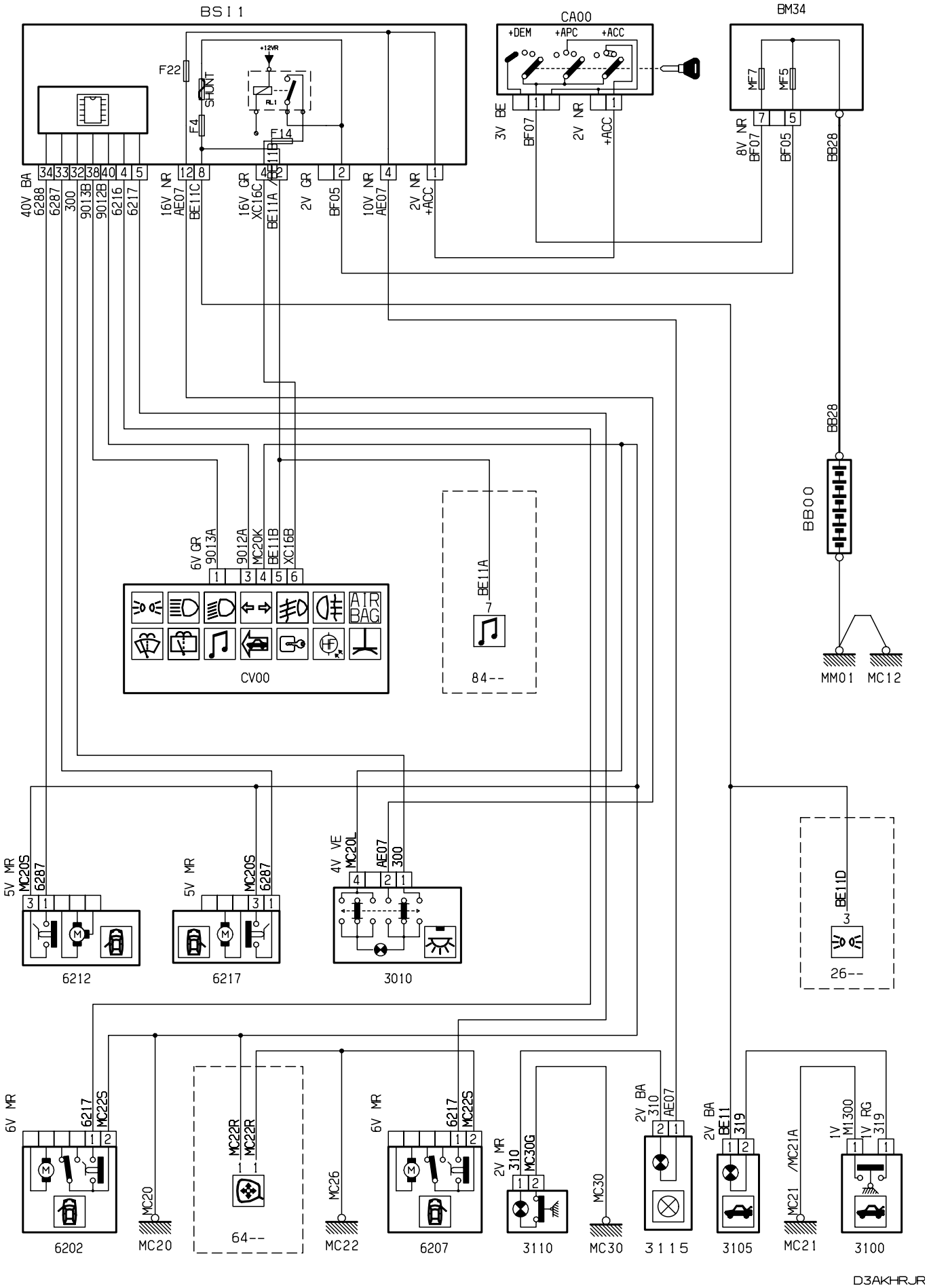
BSI1
CA00
BM34
+DEM
+APC
+ACC
F22
SHUNT
F4
+12VR
40V BA 6288
6287
300
9013B
9012B
6216
6217
16V NR AE07
BE11C
16V GR XC16C
BE11A
2V GR
BF05
10V NR AE07
2V NR +ACC
3V BE
BF07
2V NR
+ACC
MF7
MF5
8V NR BF07
BF05
BB28
BB00
MM01
MC12
6V GR 9013A
9012A
MC20K
BE11B
XC16B
CV00
AIR BAG
BE11A
84--
5V MR MC20S 6287
6212
6217
4V VE MC20L
AE07
300
3010
BE11D
26--
6V MR 6217 MC22S
6202
MC20
MC22R MC22R
64--
MC26
6207
2V MR 310 MC30G
MC30
2V BA 310 AE07
3115
2V BA BE11 319
3105
1V M1300
1V RG 319
MC21 /MC21A
MC21
3100
D3AKHRJR

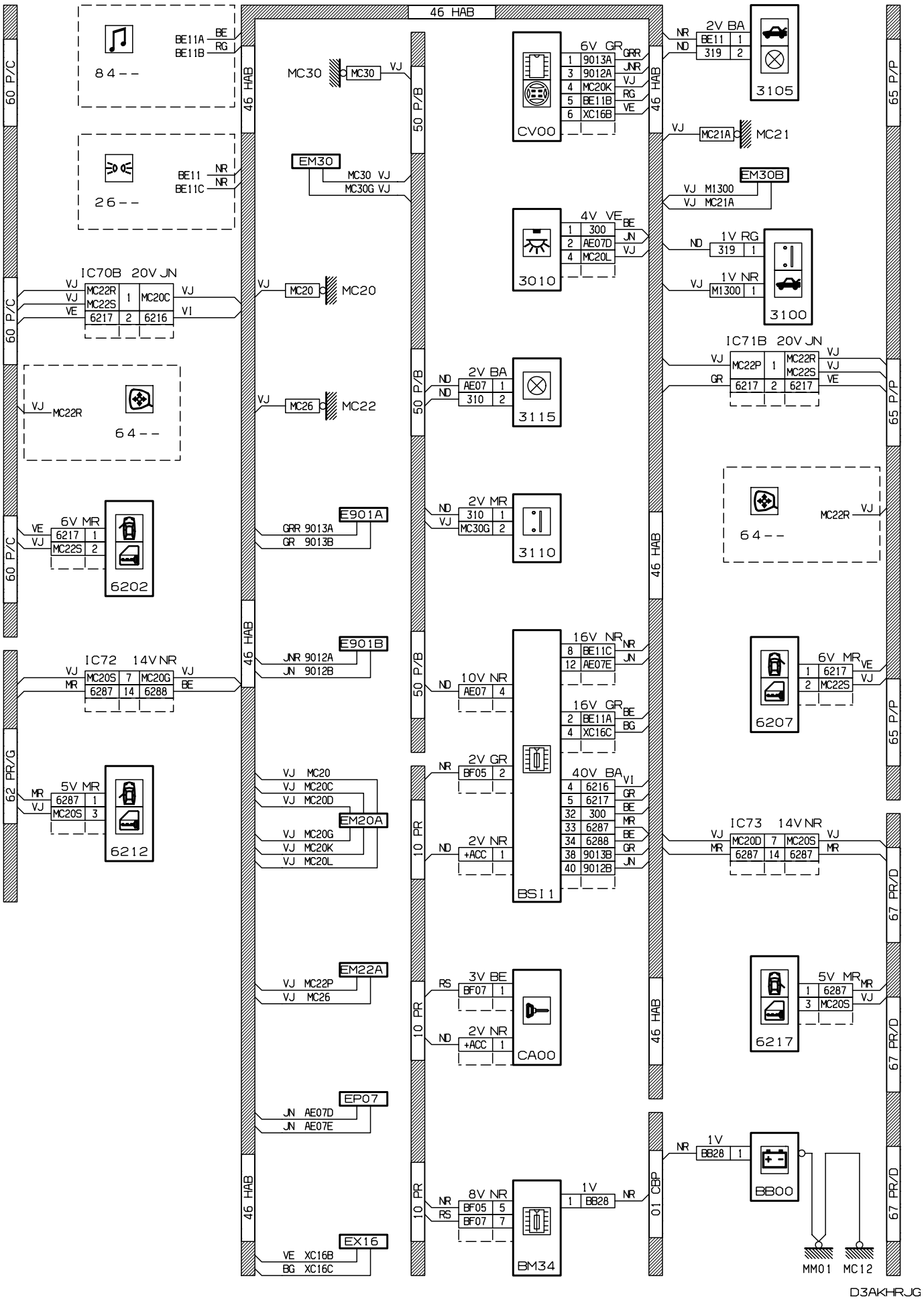
46 HAB
60 P/C
62 PR/G
50 P/B
10 PR
65 P/P
67 PR/D
01 CBP
84--
26--
64--
6202
6212
6207
6217
3105
3010
3100
3115
3110
CV00
BSI1
CA00
BM34
BB00
MC30
EM30
MC20
MC22
E901A
E901B
EM20A
EM22A
EP07
EX16
IC70B 20V JN
IC72 14V NR
IC71B 20V JN
IC73 14V NR
MC21
EM30B
MM01
MC12
D3AKHRJG

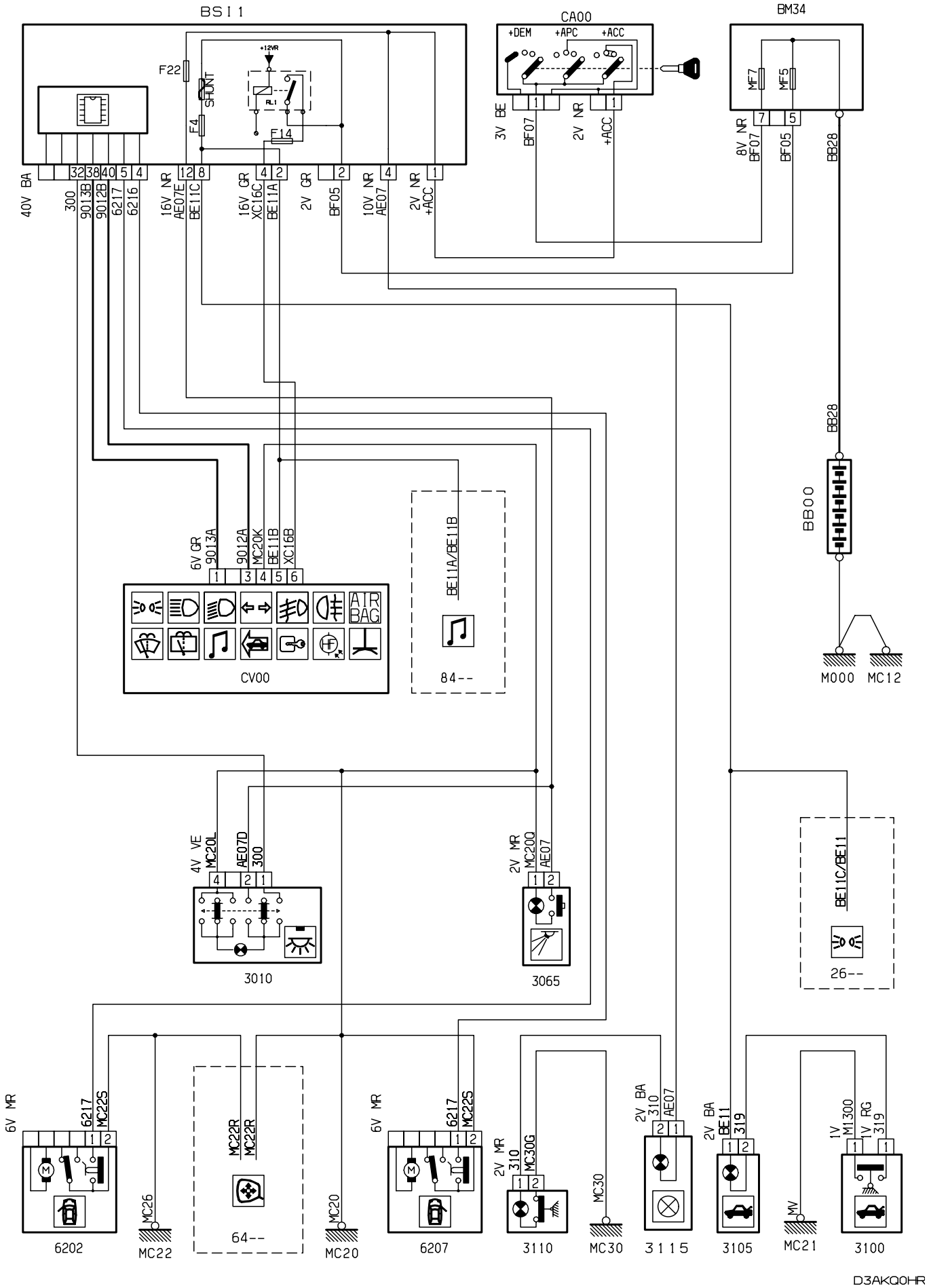
BSI1
F22
SHUNT
F4
F14
+12VR
CA00
+DEM
+APC
+ACC
BM34
MF7
MF5
40V BA
300
9013B
9012B
6217
6216
16V NR
AE07E
BE11C
16V GR
XC16C
BE11A
2V GR
BF05
10V NR
AE07
2V NR
+ACC
3V BE
BF07
2V NR
+ACC
8V NR
BF07
BF05
BB28
BB00
M000
MC12
6V GR
9013A
9012A
MC20K
BE11B
XC16B
CV00
AIR BAG
BE11A/BE11B
84--
4V VE
MC20L
AE07D
300
3010
2V MR
MC20Q
AE07
3065
BE11C/BE11
26--
6V MR
6217
MC22S
6202
MC26
MC22R
MC22R
64--
MC20
6V MR
6217
MC22S
6207
2V MR
310
MC30G
3110
MC30
2V BA
310
AE07
3115
2V BA
BE11
319
3105
1V
M1300
1V RG
319
MV
MC21
3100
D3AKQ0HR

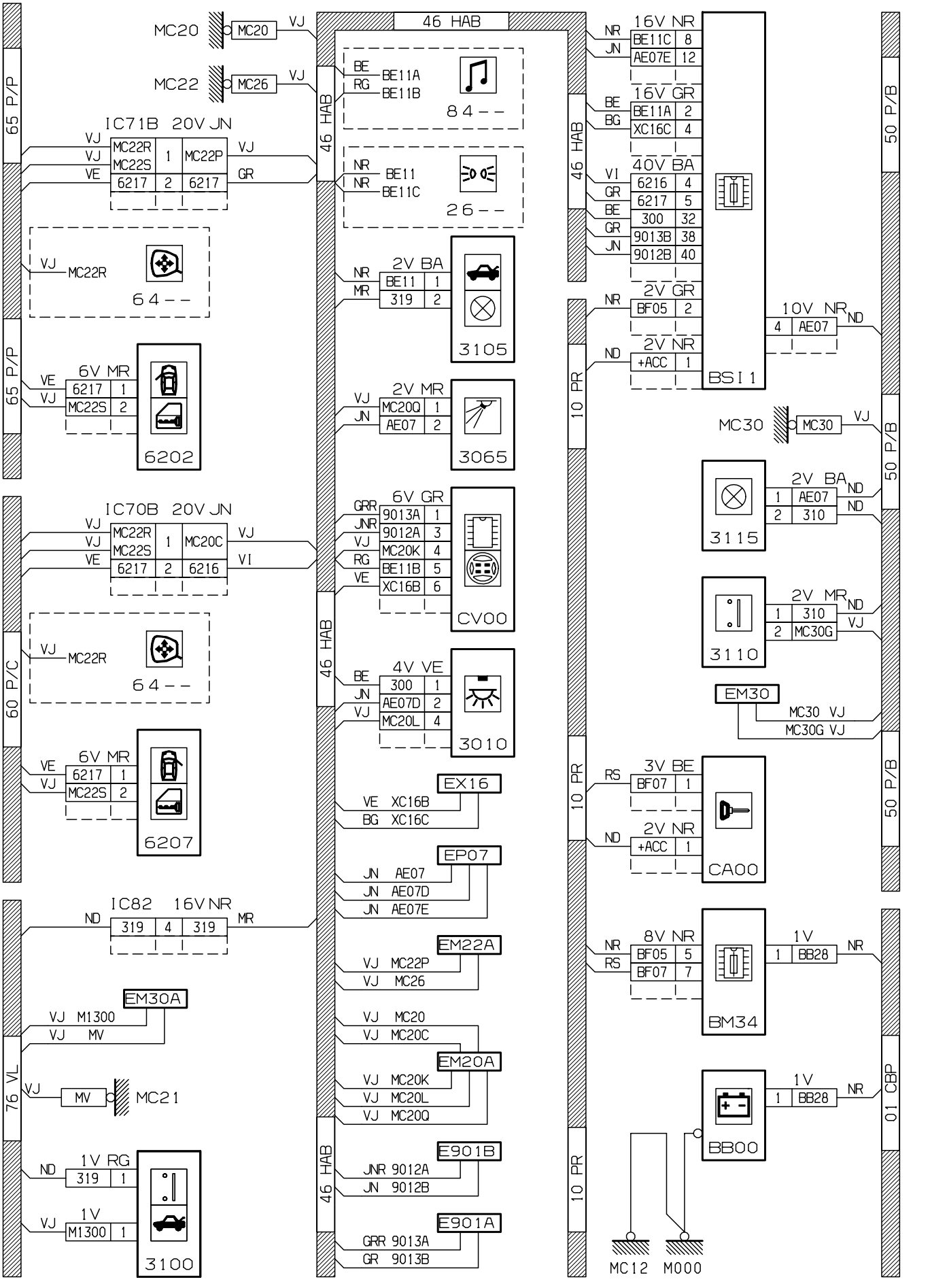
65 P/P
65 P/P
60 P/C
76 VL
46 HAB
46 HAB
46 HAB
46 HAB
10 PR
10 PR
10 PR
50 P/B
50 P/B
50 P/B
01 CBP
MC20
MC22
IC71B 20V JN
IC70B 20V JN
IC82 16V NR
64 - -
6202
6207
3100
3105
3065
CV00
3010
EX16
EP07
EM22A
EM30A
EM20A
E901B
E901A
84 - -
26 - -
3115
3110
EM30
CA00
BM34
BB00
BSI 1
MC30
MC21
MC12
M000
D3AKQ0HG

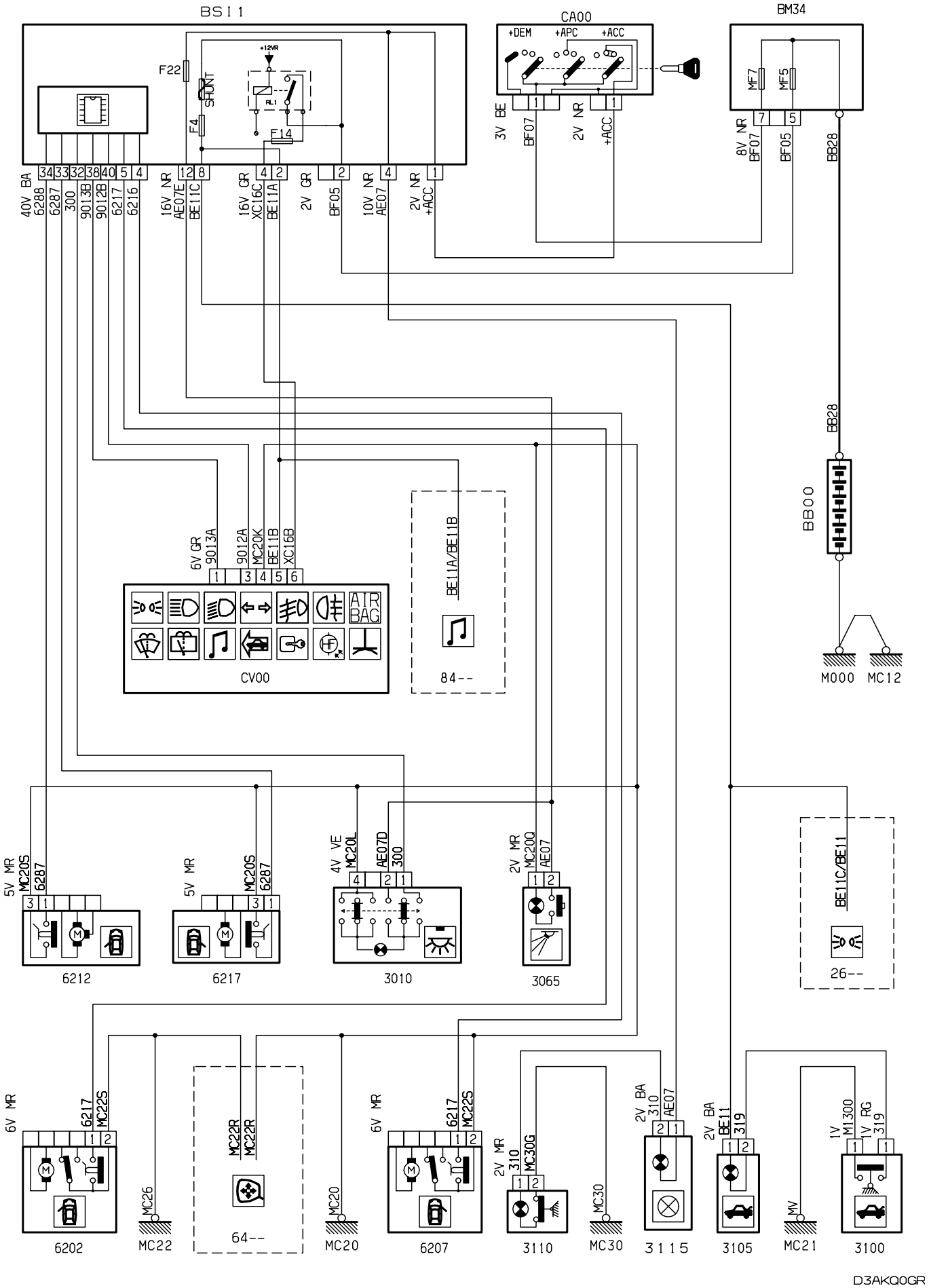
BSI1
CA00
BM34
+DEM
+APC
+ACC
F22
SHUNT
F4
F14
+12VR
3V BE
BF07
2V NR
+ACC
8V NR
BF07
BF05
BB28
MF7
MF5
40V BA 6288
6287
300
9013B
9012B
6217
6216
16V NR AE07E
BE11C
16V GR XC16C
BE11A
2V GR
BF05
10V NR AE07
2V NR +ACC
6V GR 9013A
9012A
MC20K
BE11B
XC16B
CV00
BE11A/BE11B
84--
BB00
M000
MC12
5V MR MC20S 6287
6212
6217
4V VE MC20L
AE07D
300
3010
2V MR MC20Q
AE07
3065
BE11C/BE11
26--
6V MR
6217
MC22S
6202
MC22R
MC22R
64--
MC26
MC22
MC20
6207
2V MR 310
MC30G
3110
MC30
2V BA 310
AE07
3115
2V BA BE11 319
3105
1V M1300
1V RG 319
MV
MC21
3100
D3AKQ0GR

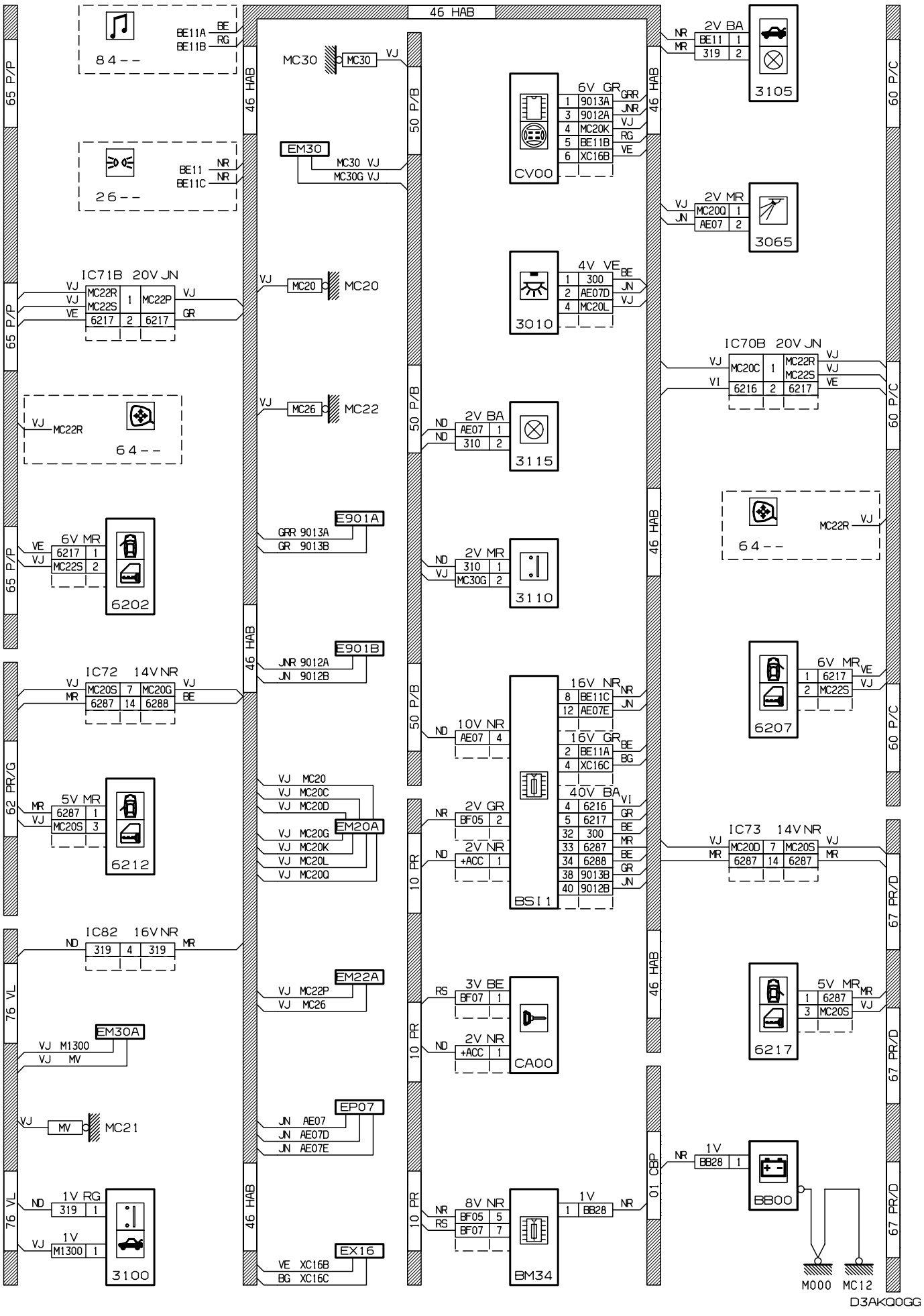
46 HAB
65 P/P
62 PR/G
76 VL
50 P/B
10 PR
01 CBP
60 P/C
67 PR/D
84 - -
BE11A BE
BE11B RG
26 - -
BE11 NR
BE11C NR
IC71B 20V JN
MC22R MC22P
MC22S
6217 6217
64 - -
6V MR
6202
IC72 14V NR
MC20S MC20G
6287 6288
5V MR
6212
IC82 16V NR
319 319
EM30A
VJ M1300
VJ MV
MC21
1V RG
1V
3100
MC30
EM30
MC30 VJ
MC30G VJ
MC20
MC22
MC26
E901A
GRR 9013A
GR 9013B
E901B
JNR 9012A
JN 9012B
EM20A
EM22A
VJ MC22P
VJ MC26
EP07
JN AE07
JN AE07D
JN AE07E
EX16
VE XC16B
BG XC16C
CV00
6V GR
3105
2V BA
3065
2V MR
3010
4V VE
3115
3110
2V MR
BSI1
16V NR
10V NR
16V GR
40V BA
2V GR
2V NR
CA00
3V BE
BM34
8V NR
IC70B 20V JN
6216
6207
6V MR
IC73 14V NR
6217
5V MR
BB00
1V
M000 MC12
D3AKQ0GG

30.05	ECLAIRAGE INTERIEUR / LECTEUR DE CARTE / BOITE A GANTS / COFFRE BREAK	21/02/2005

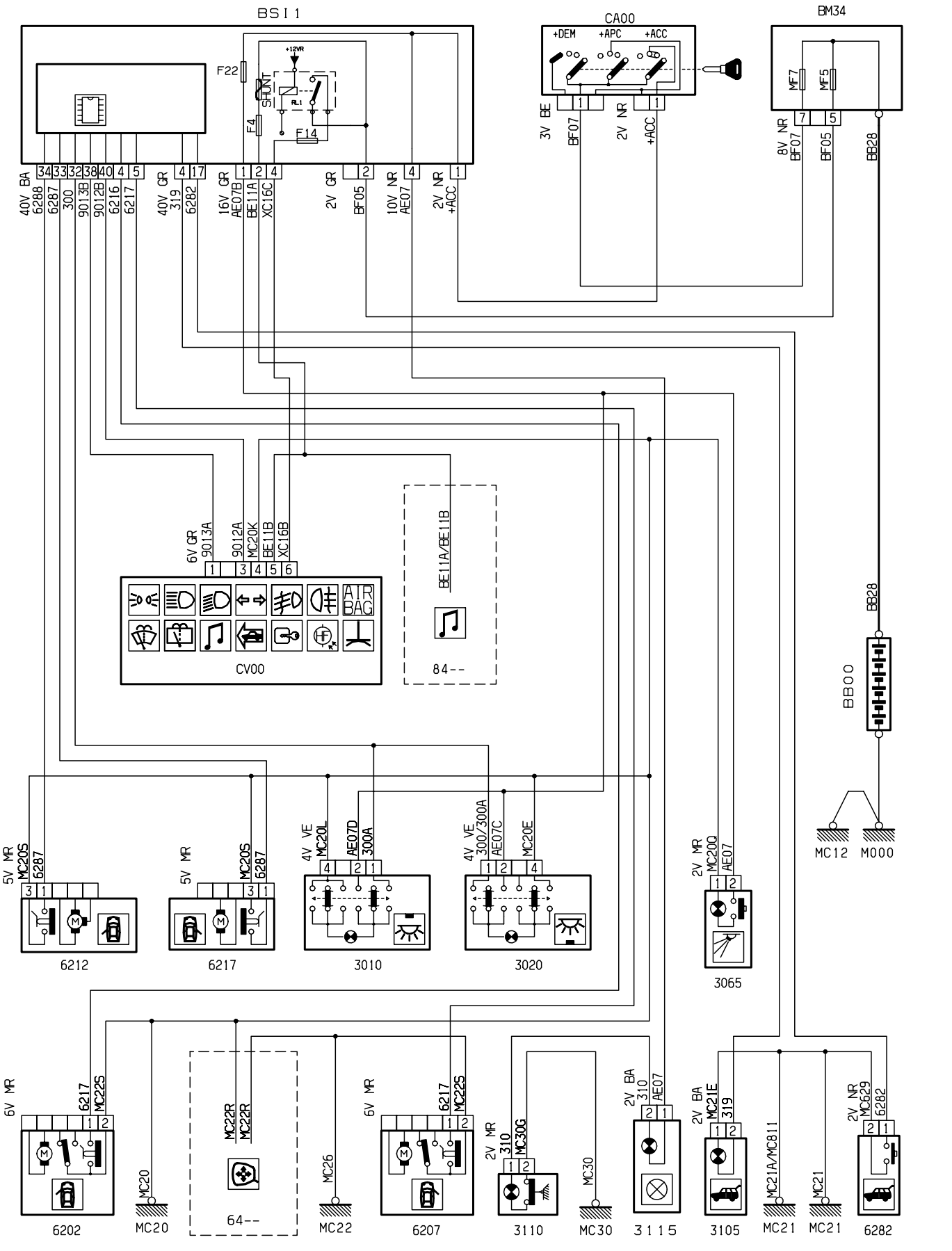

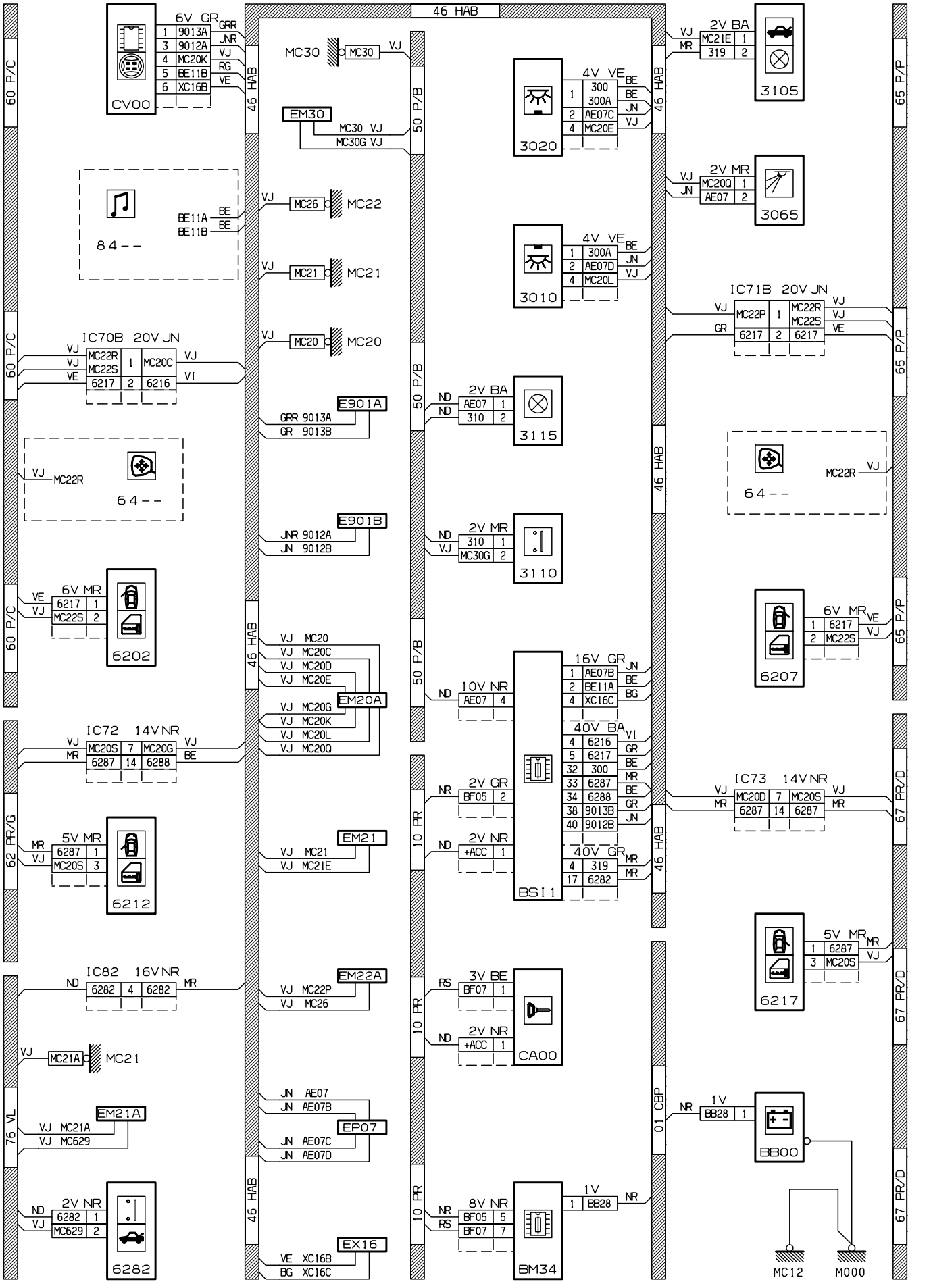
46 HAB
60 P/C
50 P/B
65 P/P
62 PR/G
10 PR
67 PR/D
76 VL
01 CBP
CV00
6V GR
1 9013A GRR
3 9012A JNR
4 MC20K VJ
5 BE11B RG
6 XC16B VE
MC30
MC30 VJ
EM30
MC30 VJ
MC30G VJ
3020
4V VE
1 300 BE
300A BE
2 AE07C JN
4 MC20E VJ
2V BA
VJ MC21E 1
MR 319 2
3105
2V MR
VJ MC20Q 1
JN AE07 2
3065
84--
BE11A BE
BE11B BE
VJ MC26 MC22
VJ MC21 MC21
VJ MC20 MC20
3010
4V VE
1 300A BE
2 AE07D JN
4 MC20L VJ
IC71B 20V JN
VJ MC22P 1 MC22R VJ
MC22S VJ
GR 6217 2 6217 VE
IC70B 20V JN
VJ MC22R 1 MC20C VJ
VJ MC22S VI
VE 6217 2 6216
E901A
GRR 9013A
GR 9013B
2V BA
ND AE07 1
ND 310 2
3115
64--
VJ MC22R
E901B
JNR 9012A
JN 9012B
2V MR
ND 310 1
VJ MC30G 2
3110
6V MR
VE 6217 1
VJ MC22S 2
6202
VJ MC20
VJ MC20C
VJ MC20D
VJ MC20E
EM20A
VJ MC20G
VJ MC20K
VJ MC20L
VJ MC20Q
16V GR
1 AE07B JN
2 BE11A BE
4 XC16C BG
10V NR
ND AE07 4
40V BA
4 6216 VI
5 6217 GR
32 300 BE
33 6287 MR
34 6288 BE
38 9013B GR
40 9012B JN
6207
6V MR VE
1 6217
2 MC22S VJ
IC72 14V NR
VJ MC20S 7 MC20G VJ
MR 6287 14 6288 BE
2V GR
NR BF05 2
2V NR
ND +ACC 1
40V GR
4 319 MR
17 6282 MR
BSI1
IC73 14V NR
VJ MC20D 7 MC20S VJ
MR 6287 14 6287 MR
5V MR
MR 6287 1
VJ MC20S 3
6212
EM21
VJ MC21
VJ MC21E
5V MR
1 6287 MR
3 MC20S VJ
6217
IC82 16V NR
ND 6282 4 6282 MR
EM22A
VJ MC22P
VJ MC26
3V BE
RS BF07 1
2V NR
ND +ACC 1
CA00
VJ MC21A MC21
EM21A
VJ MC21A
VJ MC629
JN AE07
JN AE07B
EP07
JN AE07C
JN AE07D
1V
NR BB28 1
BB00
2V NR
ND 6282 1
VJ MC629 2
6282
8V NR
NR BF05 5
RS BF07 7
BM34
1V
1 BB28 NR
EX16
VE XC16B
BG XC16C
MC12
M000
D3AKQ0JG

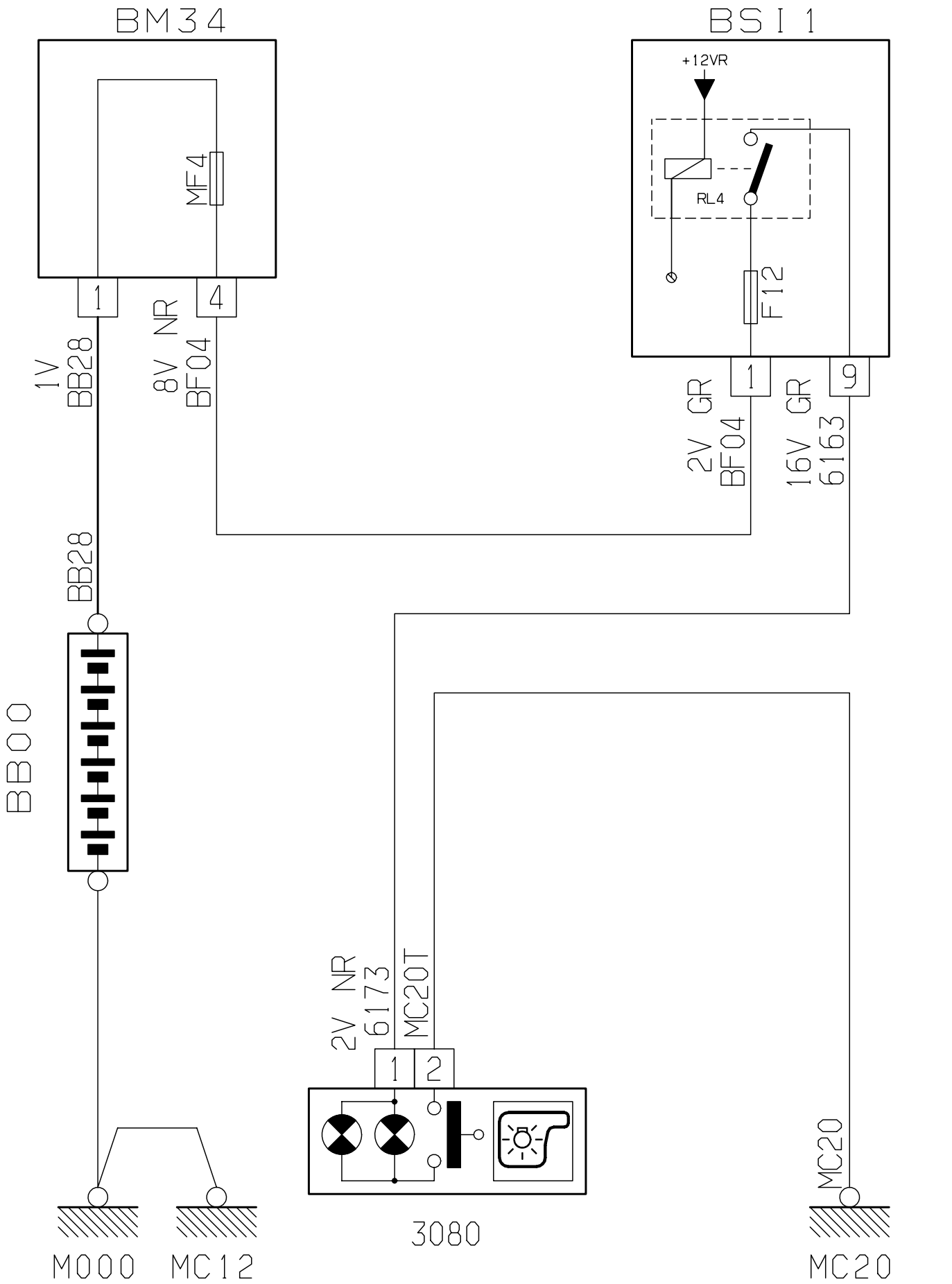
BM34
MF4
1
4
1V
BB28
8V NR
BF04
BSI 1
+12VR
RL4
F12
1
9
2V GR
BF04
16V GR
6163
BB28
BB00
2V NR
6173
MC20T
1
2
3080
MC20
M000
MC12
MC20

D3AKNK0R

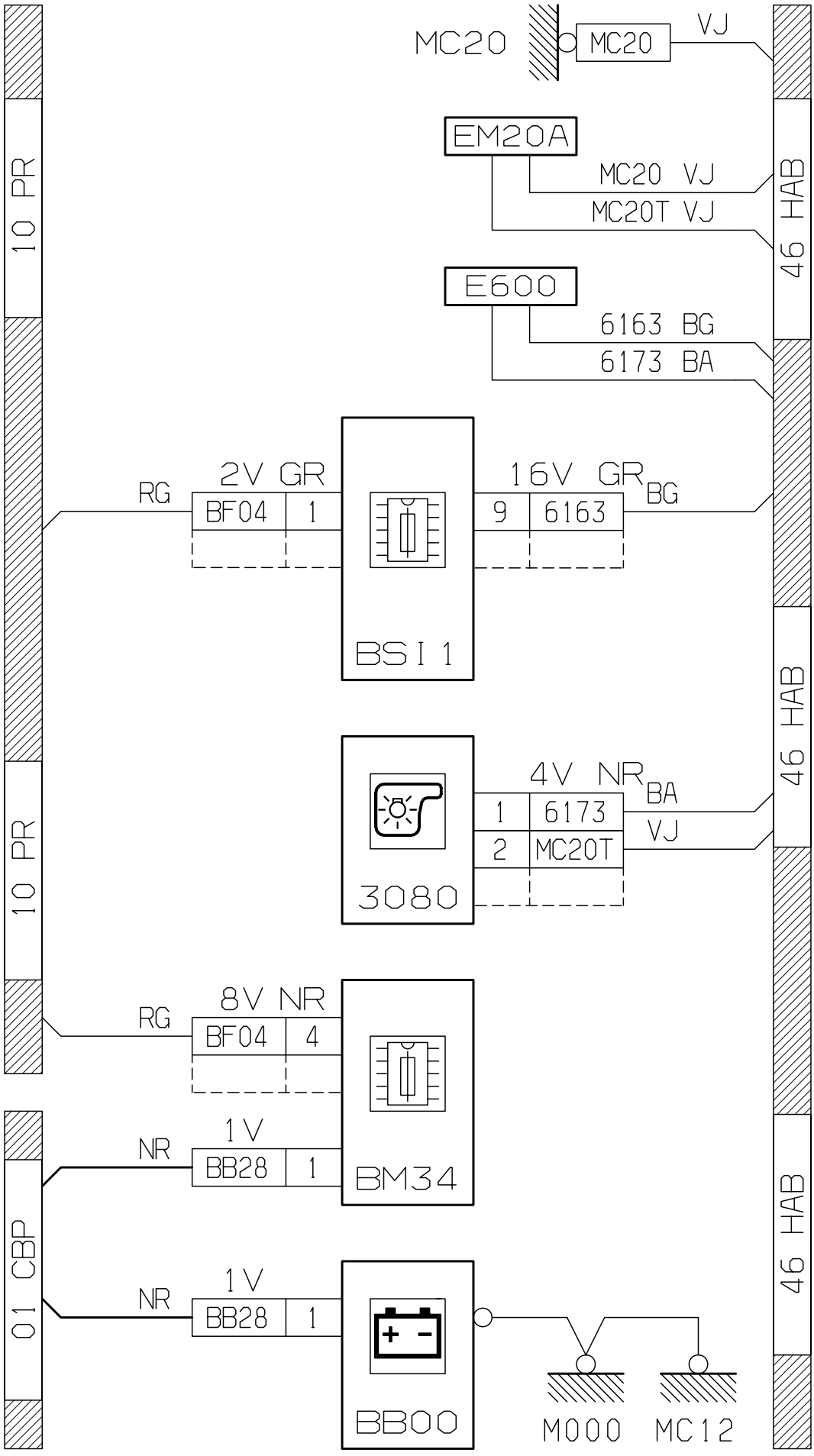
MC20
MC20
VJ
EM20A
MC20 VJ
MC20T VJ
E600
6163 BG
6173 BA
10 PR
46 HAB
RG
2V GR
BF04
1
16V GR
9
6163
BG
BSI 1
4V NR
BA
1
6173
VJ
2
MC20T
3080
8V NR
RG
BF04
4
BM34
1V
NR
BB28
1
01 CBP
BB00
M000
MC12

D3AKNK0G

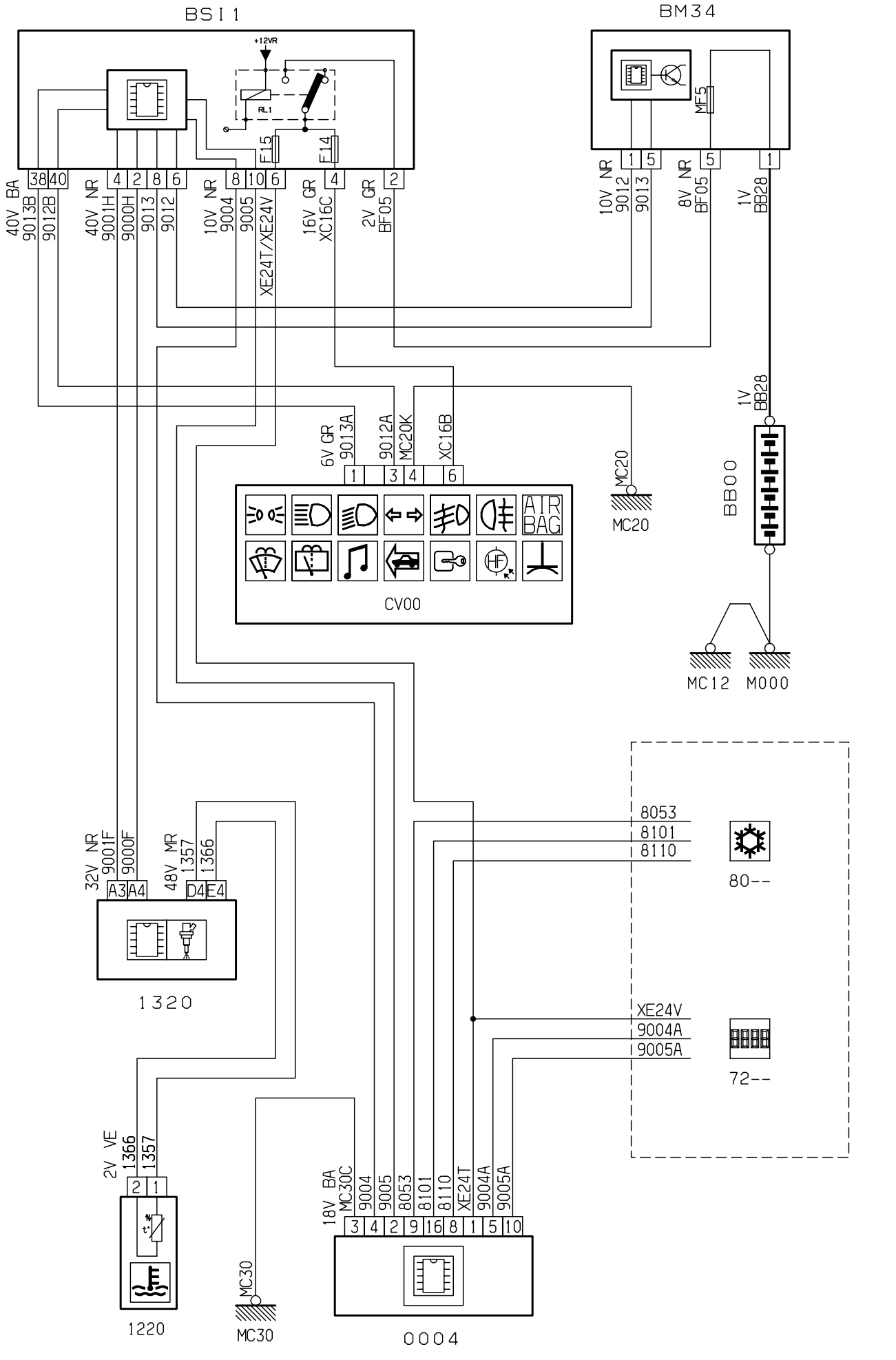
BSI1
BM34
+12VR
RL1
F15
F14
MF5
38 40 4 2 8 6 8 10 6 4 2
1 5 5 1
40V BA 9013B 9012B
40V NR 9001H 9000H 9013 9012
10V NR 9004 9005 XE24T/XE24V
16V GR XC16C
2V GR BF05
10V NR 9012 9013
8V NR BF05
1V BB28
6V GR 9013A
9012A MC20K
XC16B
1 3 4 6
MC20
BB00
AIR BAG
CV00
MC12 M000
32V NR 9001F 9000F
48V MR 1357 1366
A3 A4 D4 E4
1320
8053
8101
8110
80--
XE24V
9004A
9005A
72--
2V VE 1366 1357
2 1
1220
MC30
MC30
18V BA MC30C 9004 9005 8053 8101 8110 XE24T 9004A 9005A
3 4 2 9 16 8 1 5 10
0004

D3AKNHQR

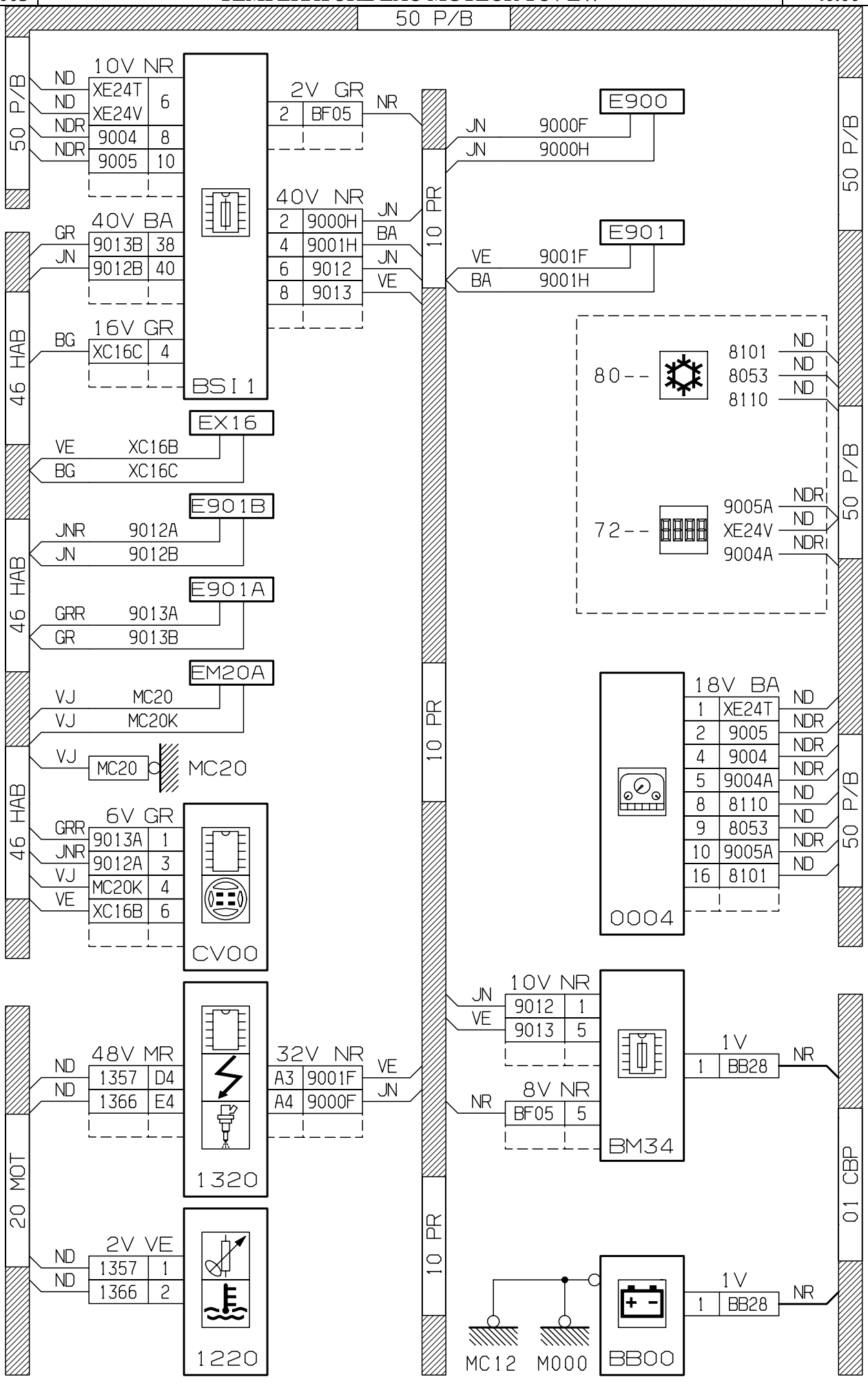
50 P/B
10V NR
ND XE24T 6
ND XE24V
NDR 9004 8
NDR 9005 10
40V BA
GR 9013B 38
JN 9012B 40
16V GR
BG XC16C 4
BSI 1
2V GR
2 BF05 NR
40V NR
2 9000H JN
4 9001H BA
6 9012 JN
8 9013 VE
10 PR
E900
JN 9000F
JN 9000H
E901
VE 9001F
BA 9001H
80--
8101 ND
8053 ND
8110 ND
72--
9005A NDR
XE24V ND
9004A NDR
EX16
VE XC16B
BG XC16C
E901B
JNR 9012A
JN 9012B
E901A
GRR 9013A
GR 9013B
EM20A
VJ MC20
VJ MC20K
VJ MC20
MC20
6V GR
GRR 9013A 1
JNR 9012A 3
VJ MC20K 4
VE XC16B 6
CV00
18V BA
1 XE24T ND
2 9005 NDR
4 9004 NDR
5 9004A NDR
8 8110 ND
9 8053 ND
10 9005A NDR
16 8101 ND
0004
46 HAB
20 MOT
48V MR
ND 1357 D4
ND 1366 E4
32V NR
A3 9001F VE
A4 9000F JN
1320
2V VE
ND 1357 1
ND 1366 2
1220
10V NR
JN 9012 1
VE 9013 5
8V NR
NR BF05 5
BM34
1V
1 BB28 NR
01 CBP
MC12
M000
BB00
1V
1 BB28 NR

D3AKNHQG

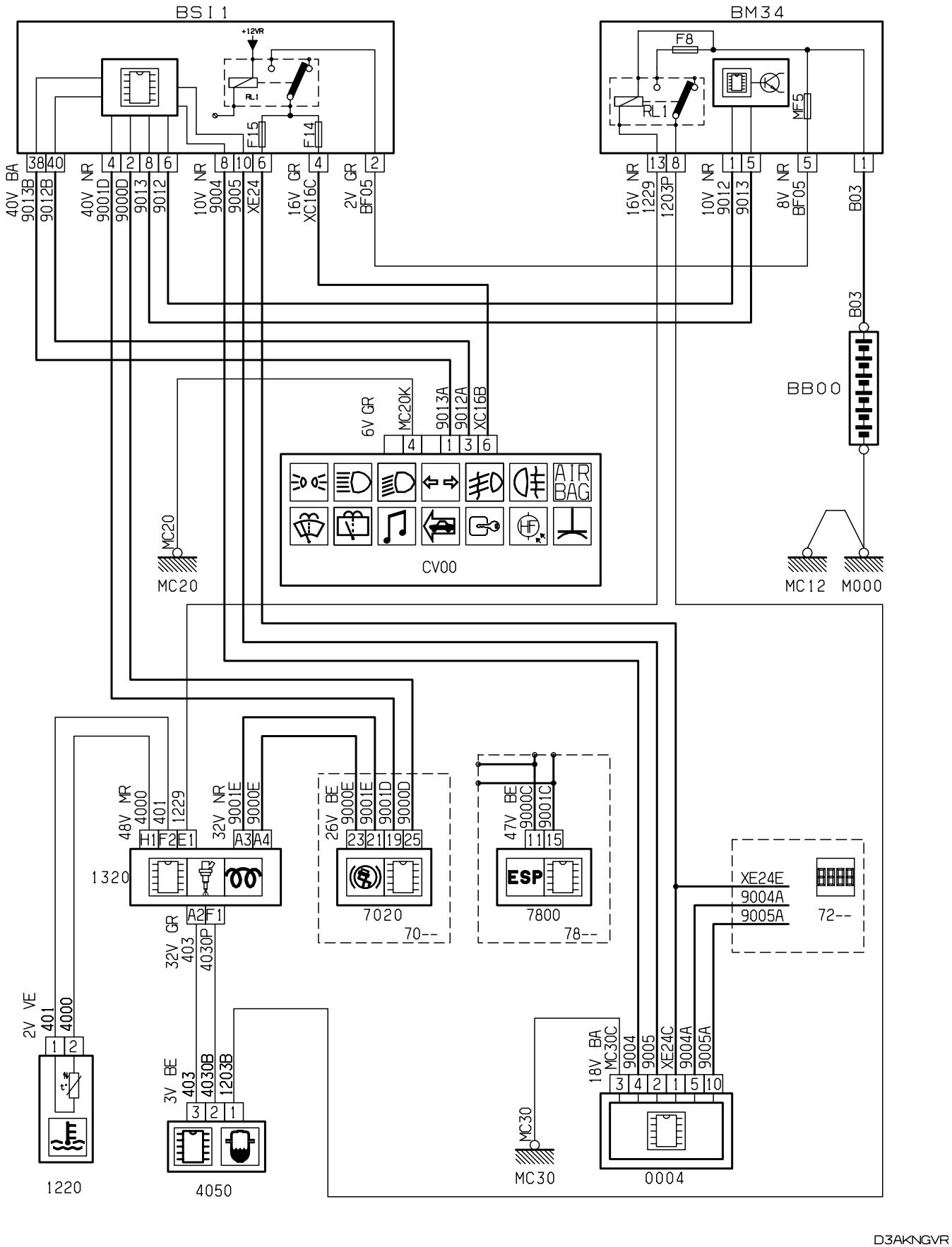
BSI 1
+12VR
F15
F14
BM34
F8
RL1
MF5
40V BA 9013B 9012B
40V NR 9001D 9000D 9013 9012
10V NR 9004 9005 XE24
16V GR XC16C
2V GR BF05
16V NR 1229 1203P
10V NR 9012 9013
8V NR BF05
B03
BB00
6V GR MC20K 9013A 9012A XC16B
AIR BAG
CV00
MC20
MC12 M000
48V MR 4000 401 1229
32V NR 9001E 9000E
26V BE 9000E 9001E 9001D 9000D
47V BE 9000C 9001C
1320
7020
70--
7800
78--
ESP
XE24E 9004A 9005A
72--
32V GR 403 4030P
2V VE 401 4000
3V BE 403 4030B 1203B
18V BA MC30C 9004 9005 XE24C 9004A 9005A
MC30
1220
4050
0004
D3AKNGVR

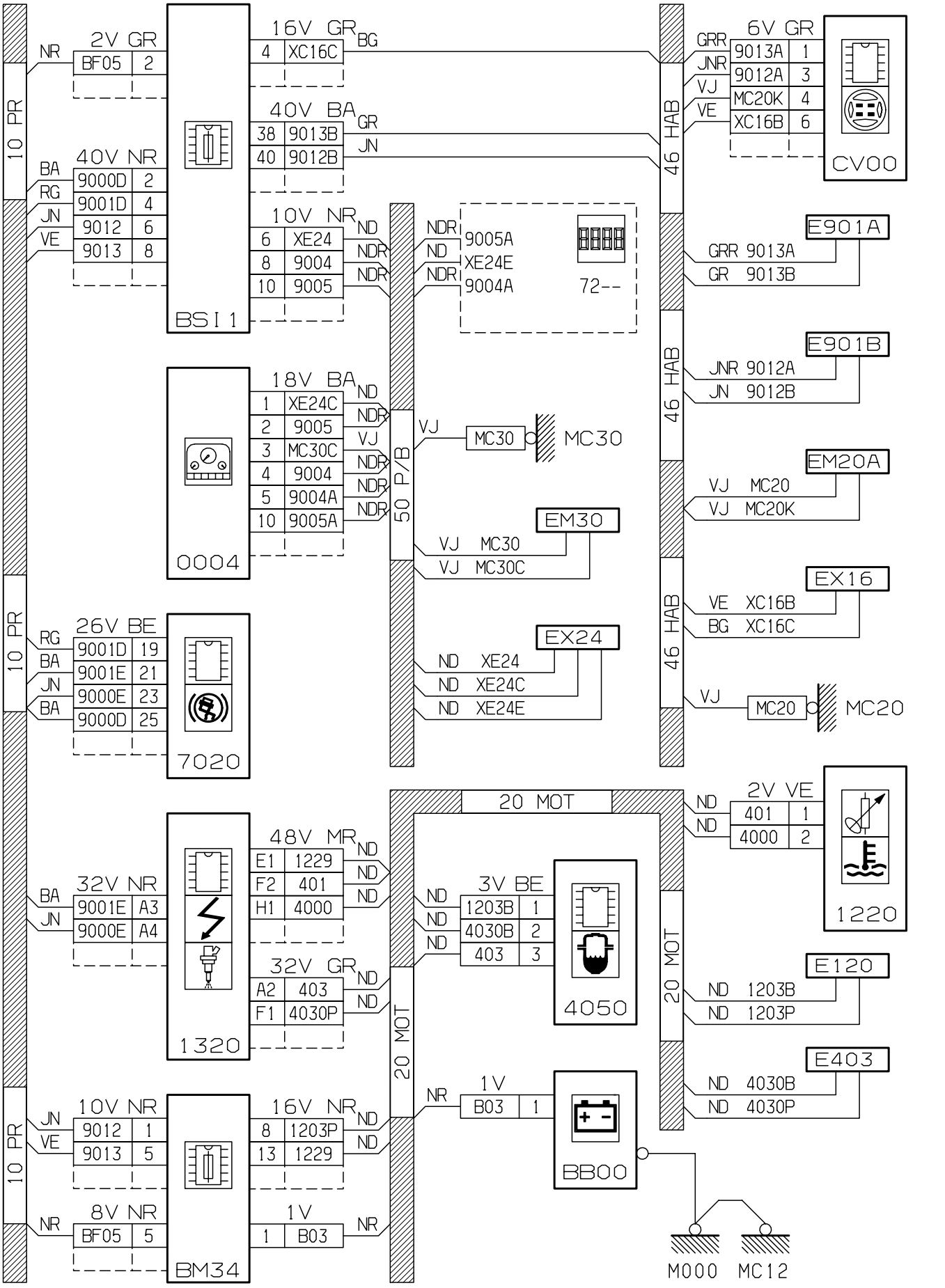
10 PR
2V GR
NR
BF05 2
40V NR
BA 9000D 2
RG 9001D 4
JN 9012 6
VE 9013 8
BSI 1
16V GR BG
4 XC16C
40V BA GR JN
38 9013B
40 9012B
10V NR ND
6 XE24
8 9004
10 9005
NDR 9005A
ND XE24E
NDR 9004A
72--
50 P/B
46 HAB
6V GR
GRR 9013A 1
JNR 9012A 3
VJ MC20K 4
VE XC16B 6
CV00
E901A
GRR 9013A
GR 9013B
E901B
JNR 9012A
JN 9012B
EM20A
VJ MC20
VJ MC20K
EX16
VE XC16B
BG XC16C
18V BA ND
1 XE24C
2 9005
3 MC30C
4 9004
5 9004A
10 9005A
0004
VJ MC30
MC30
EM30
VJ MC30
VJ MC30C
EX24
ND XE24
ND XE24C
ND XE24E
26V BE
RG 9001D 19
BA 9001E 21
JN 9000E 23
BA 9000D 25
7020
VJ MC20
MC20
20 MOT
2V VE
ND 401 1
ND 4000 2
1220
48V MR ND
E1 1229
F2 401
H1 4000
32V NR
BA 9001E A3
JN 9000E A4
3V BE
ND 1203B 1
ND 4030B 2
ND 403 3
4050
32V GR ND
A2 403
F1 4030P
1320
E120
ND 1203B
ND 1203P
E403
ND 4030B
ND 4030P
1V
NR B03 1
BB00
10V NR
JN 9012 1
VE 9013 5
16V NR ND
8 1203P
13 1229
8V NR
NR BF05 5
1V
1 B03 NR
BM34
M000
MC12

D3AKNGVG

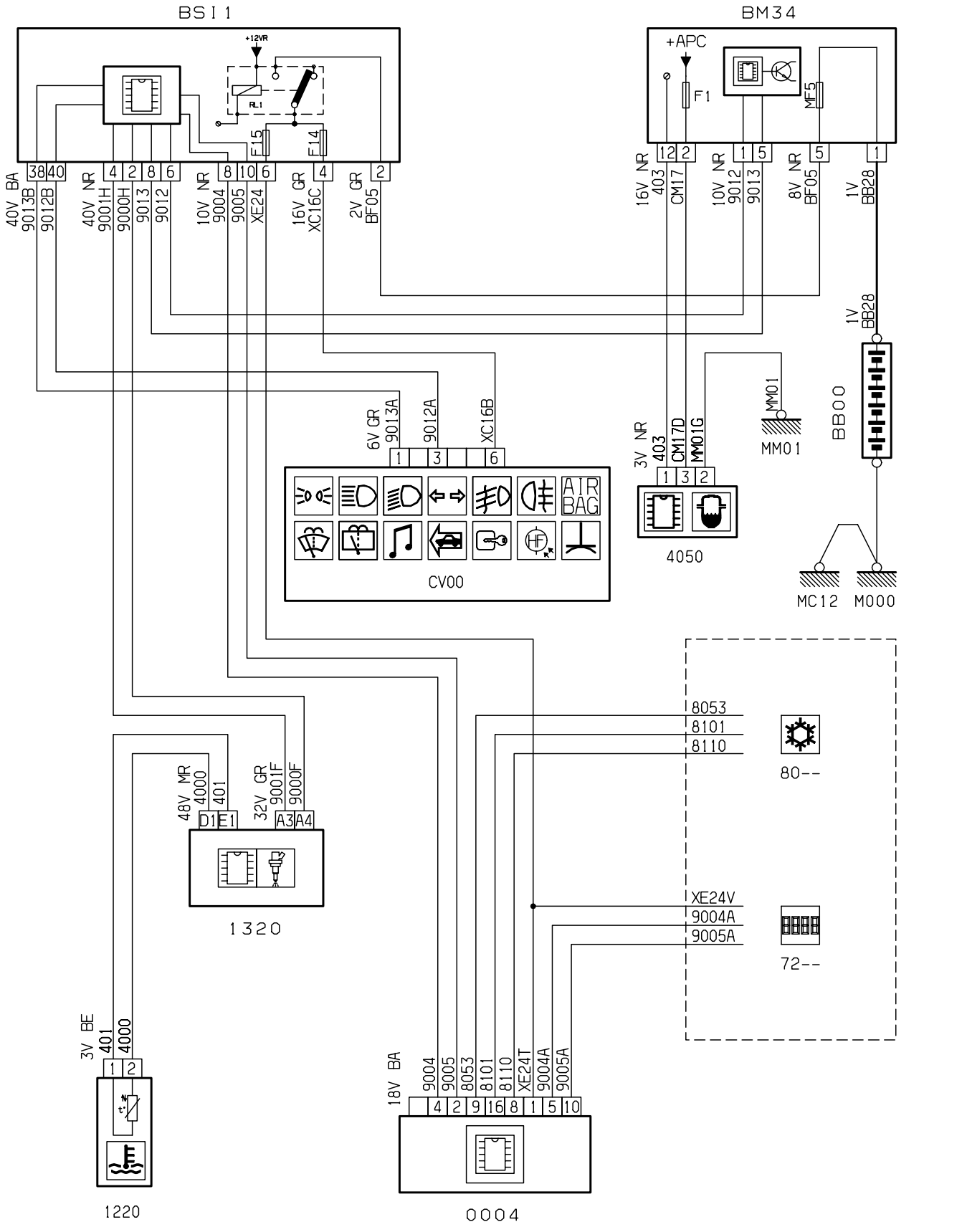
BSI 1
+12VR
F15
F14
38 40 4 2 8 6 8 10 6 4 2
40V BA 9013B 9012B
40V NR 9001H 9000H 9013 9012
10V NR 9004 9005 XE24
16V GR XC16C
2V GR BF05
BM34
+APC
F1
MF5
12 2 1 5 5 1
16V NR 403 CM17
10V NR 9012 9013
8V NR BF05
1V BB28
1V BB28
BB00
MM01
MM01
3V NR 403 CM17D MM01G
1 3 2
4050
6V GR 9013A 9012A XC16B
1 3 6
CV00
MC12 M000
8053
8101
8110
80--
XE24V
9004A
9005A
72--
48V MR 4000 401
D1 E1
32V GR 9001F 9000F
A3 A4
1320
3V BE 401 4000
1 2
1220
18V BA 9004 9005 8053 8101 8110 XE24T 9004A 9005A
4 2 9 16 8 1 5 10
0004
D3AKNHPR

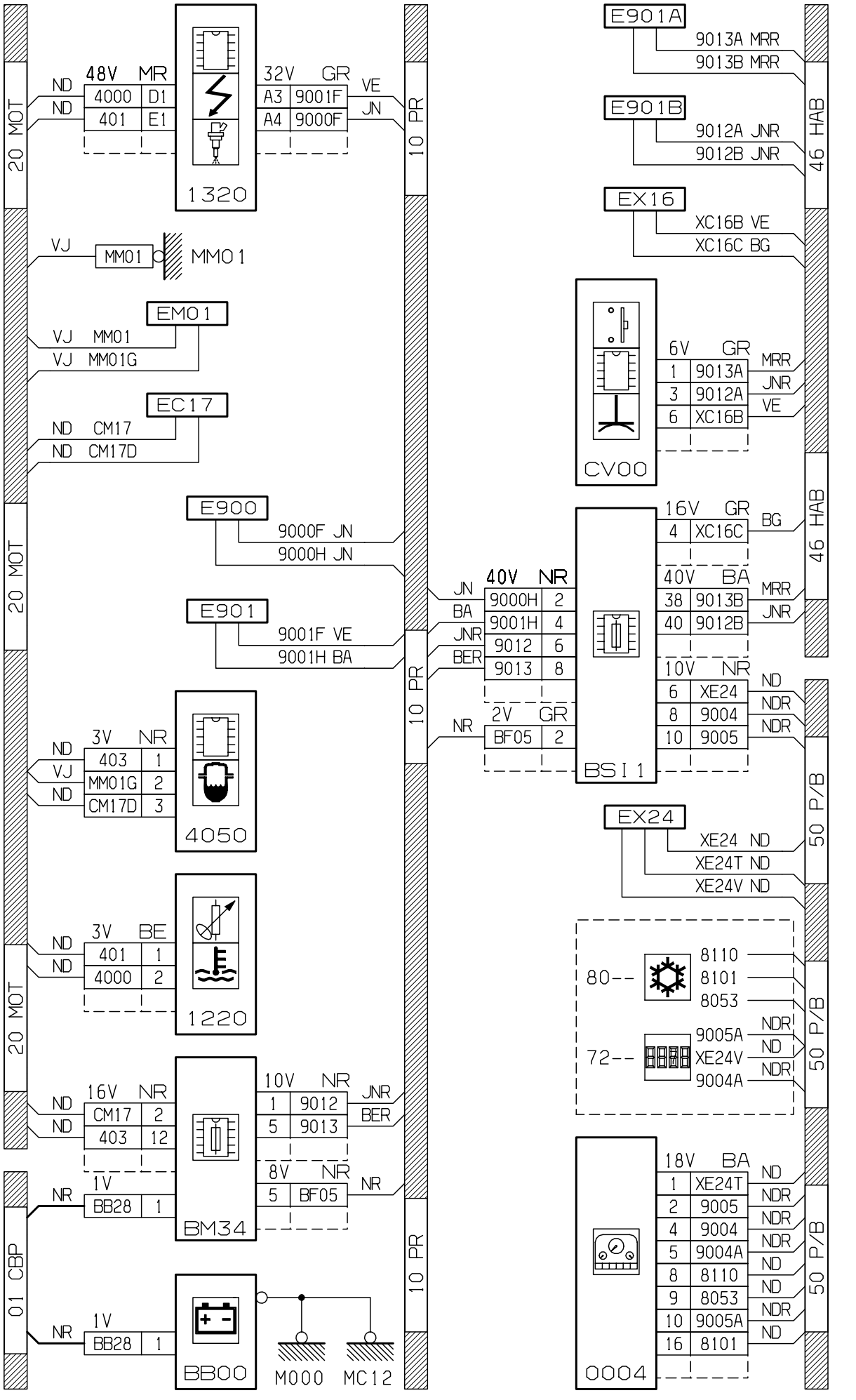
20 MOT
48V MR
ND 4000 D1
ND 401 E1
32V GR
A3 9001F VE
A4 9000F JN
1320
10 PR
VJ MM01 MM01
EM01
VJ MM01
VJ MM01G
EC17
ND CM17
ND CM17D
E900
9000F JN
9000H JN
E901
9001F VE
9001H BA
3V NR
ND 403 1
VJ MM01G 2
ND CM17D 3
4050
3V BE
ND 401 1
ND 4000 2
1220
16V NR
ND CM17 2
ND 403 12
10V NR
1 9012 JNR
5 9013 BER
8V NR
5 BF05 NR
BM34
01 CBP
1V
NR BB28 1
BB00
M000
MC12
40V NR
JN 9000H 2
BA 9001H 4
JNR 9012 6
BER 9013 8
2V GR
NR BF05 2
BSI1
E901A
9013A MRR
9013B MRR
46 HAB
E901B
9012A JNR
9012B JNR
EX16
XC16B VE
XC16C BG
CV00
6V GR
1 9013A MRR
3 9012A JNR
6 XC16B VE
16V GR
4 XC16C BG
40V BA
38 9013B MRR
40 9012B JNR
10V NR
6 XE24 ND
8 9004 NDR
10 9005 NDR
50 P/B
EX24
XE24 ND
XE24T ND
XE24V ND
80--
8110
8101
8053
72--
9005A NDR
XE24V ND
9004A NDR
0004
18V BA
1 XE24T ND
2 9005 NDR
4 9004 NDR
5 9004A ND
8 8110 ND
9 8053 NDR
10 9005A ND
16 8101
D3AKNHPG

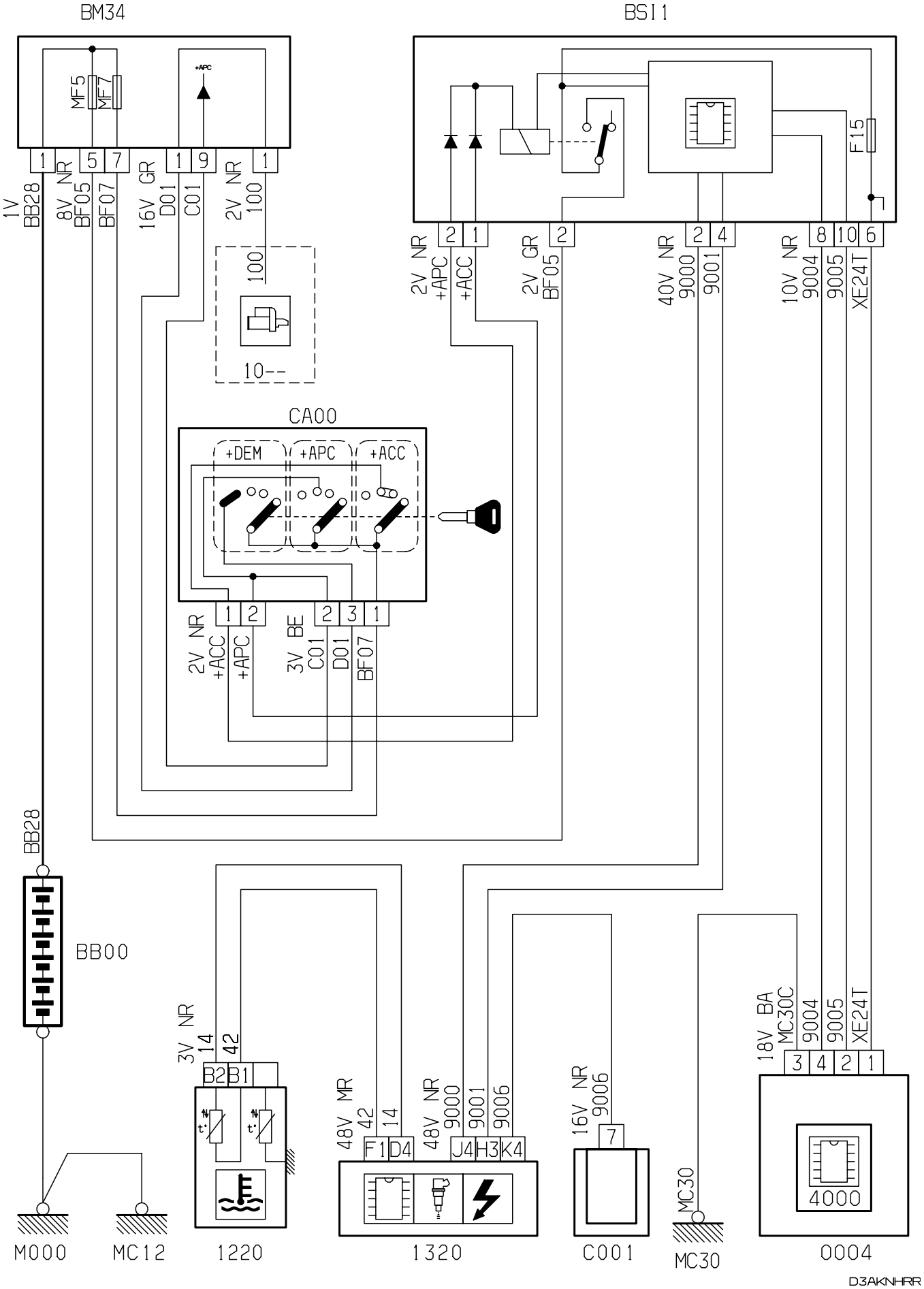
BM34
BSI1
MF5
MF7
+APC
F15
1V BB28
8V NR BF05
BF07
16V GR D01
C01
2V NR 100
100
10--
2V NR +APC
+ACC
2V GR BF05
40V NR 9000
9001
10V NR 9004
9005
XE24T
CA00
+DEM
+APC
+ACC
2V NR +ACC
+APC
3V BE C01
D01
BF07
BB28
BB00
3V NR 14
42
B2B1
48V MR 42
14
F1D4
48V NR 9000
9001
9006
J4H3K4
16V NR 9006
7
18V BA MC30C
9004
9005
XE24T
3412
4000
M000
MC12
1220
1320
C001
MC30
0004
D3AKNHRR

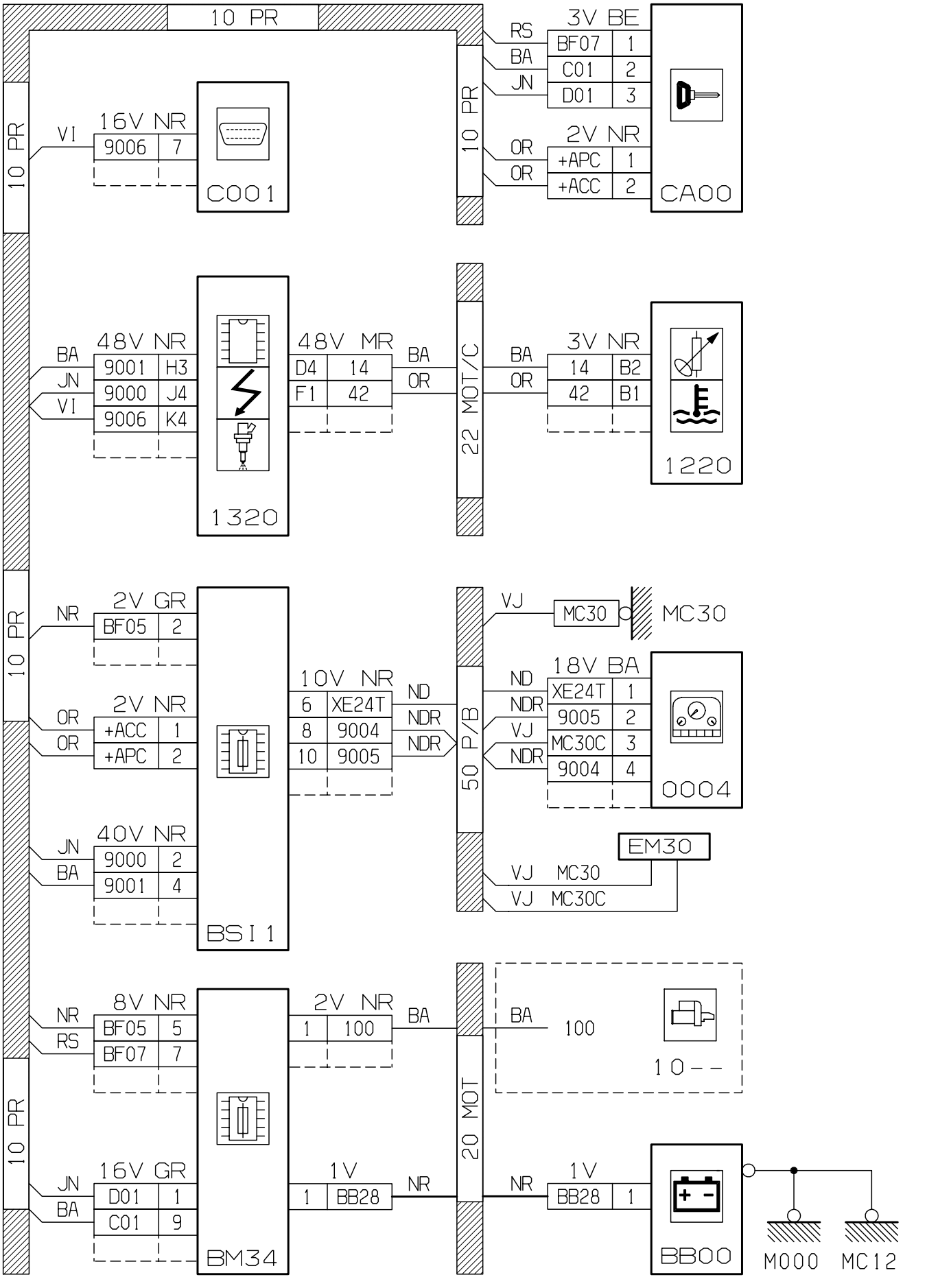
10 PR
3V BE
RS
BA
JN
BF07 1
C01 2
D01 3
2V NR
OR
OR
+APC 1
+ACC 2
CA00
10 PR
VI
16V NR
9006 7
C001
48V NR
BA
JN
VI
9001 H3
9000 J4
9006 K4
1320
48V MR
D4 14
F1 42
BA
OR
22 MOT/C
BA
OR
3V NR
14 B2
42 B1
1220
2V GR
NR
BF05 2
2V NR
OR
OR
+ACC 1
+APC 2
40V NR
JN
BA
9000 2
9001 4
BSI 1
10V NR
6 XE24T
8 9004
10 9005
ND
NDR
NDR
50 P/B
VJ
MC30
MC30
18V BA
ND
NDR
VJ
NDR
XE24T 1
9005 2
MC30C 3
9004 4
0004
EM30
VJ MC30
VJ MC30C
8V NR
NR
RS
BF05 5
BF07 7
2V NR
1 100
BA
BA
100
10--
20 MOT
16V GR
JN
BA
D01 1
C01 9
BM34
1V
1 BB28
NR
NR
1V
BB28 1
BB00
M000
MC12

D3AKNHRG

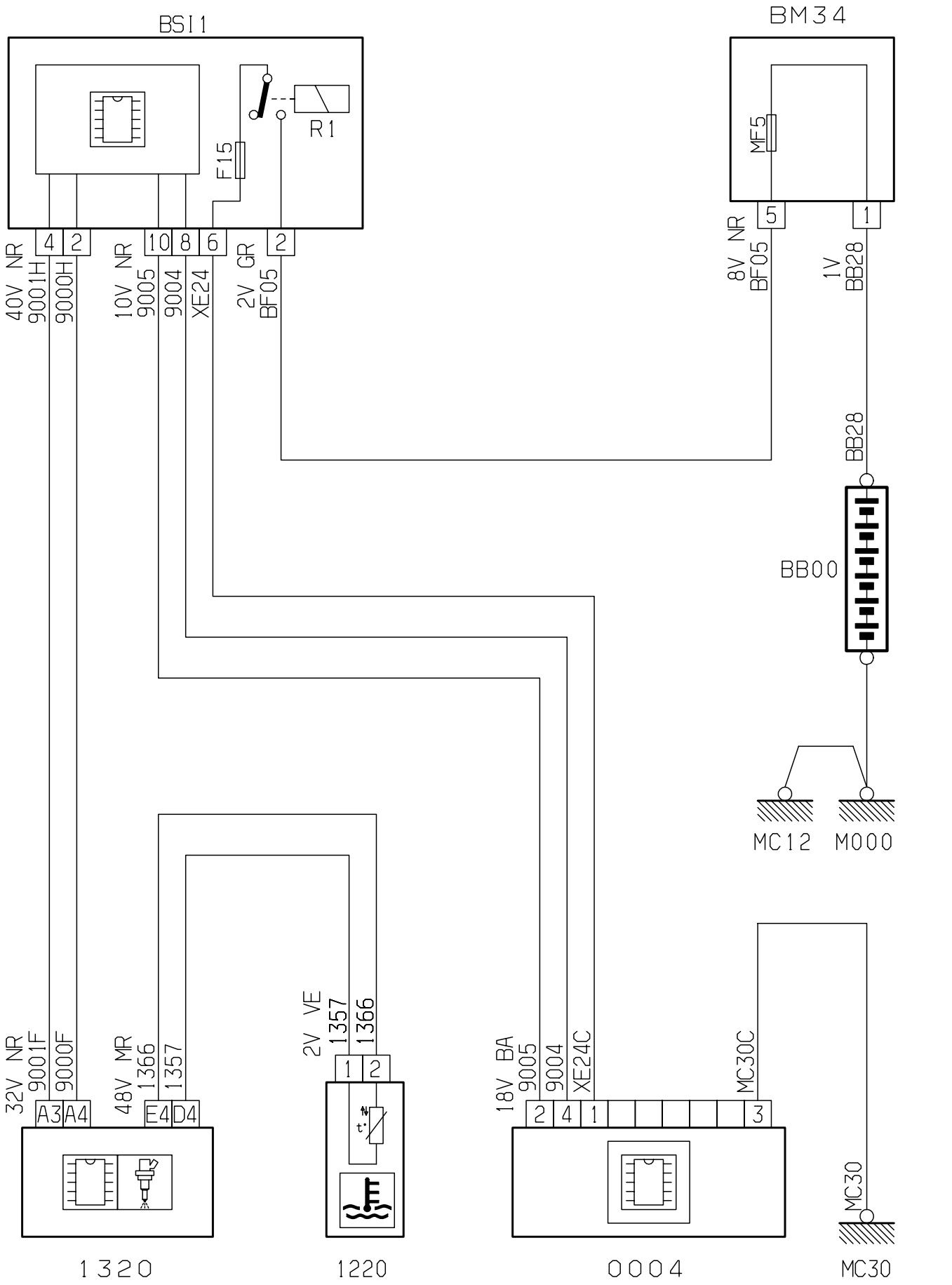
BSI1
R1
F15
4
2
10
8
6
2
40V NR
9001H
9000H
10V NR
9005
9004
XE24
2V GR
BF05
BM34
MF5
5
1
8V NR
BF05
1V
BB28
BB28
BB00
MC12
M000
32V NR
9001F
9000F
A3
A4
48V MR
1366
1357
E4
D4
2V VE
1357
1366
1
2
18V BA
9005
9004
XE24C
2
4
1
3
MC30C
MC30
1320
1220
0004
MC30

D3AKNLAR

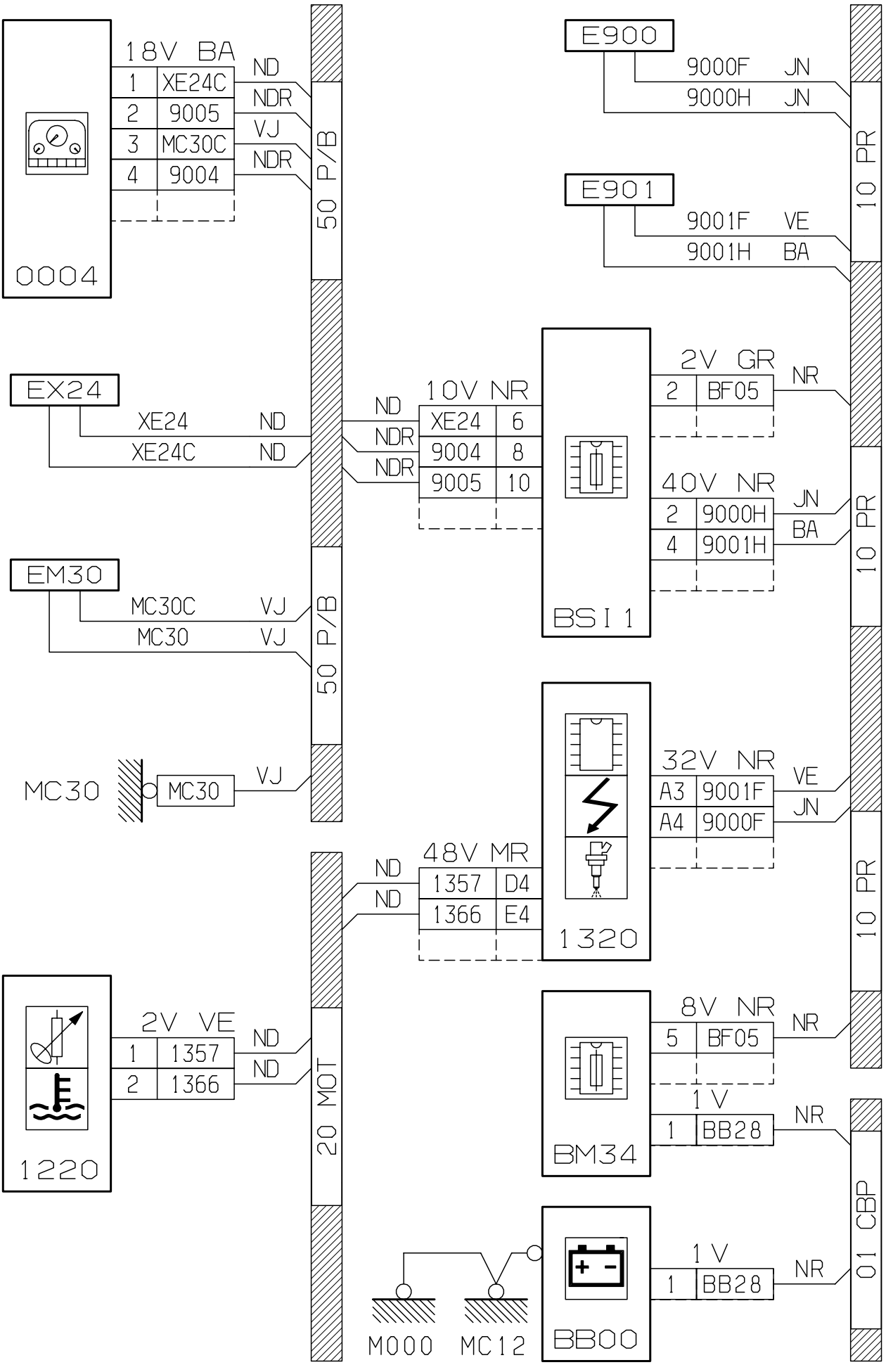
0004
18V BA
1 XE24C ND
2 9005 NDR
3 MC30C VJ
4 9004 NDR
50 P/B
E900
9000F JN
9000H JN
E901
9001F VE
9001H BA
10 PR
EX24
XE24 ND
XE24C ND
10V NR
ND XE24 6
NDR 9004 8
NDR 9005 10
BSI 1
2V GR
2 BF05 NR
40V NR
2 9000H JN
4 9001H BA
EM30
MC30C VJ
MC30 VJ
MC30
MC30 VJ
1320
32V NR
A3 9001F VE
A4 9000F JN
48V MR
ND 1357 D4
ND 1366 E4
1220
2V VE
1 1357 ND
2 1366 ND
20 MOT
BM34
8V NR
5 BF05 NR
1V
1 BB28 NR
01 CBP
M000
MC12
BB00
1V
1 BB28 NR

D3AKNLAG

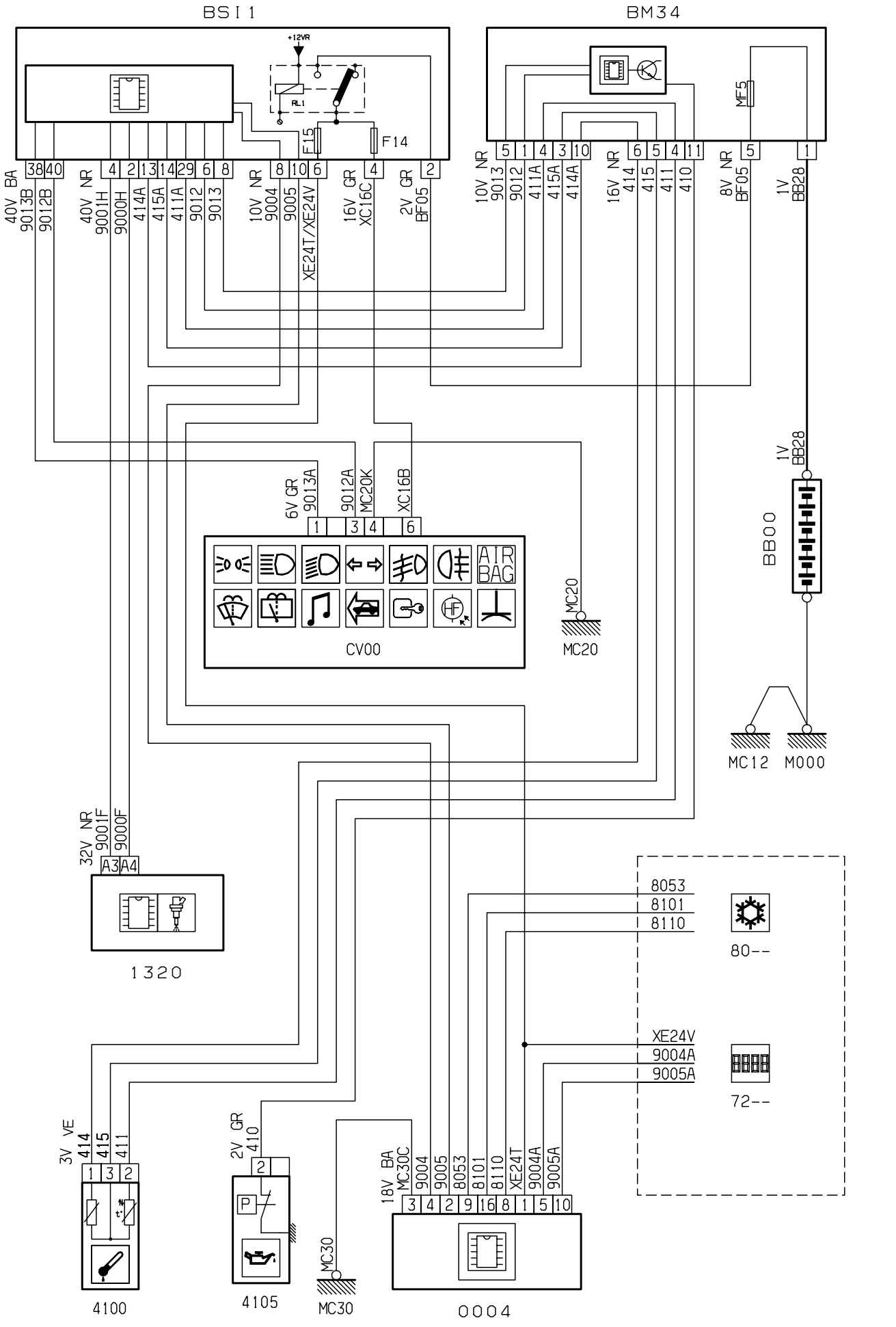
BSI 1
BM34
+12VR
RL1
F15
F14
MF5
38 40 4 2 13 14 29 6 8 8 10 6 4 2
5 1 4 3 10 6 5 4 11 5 1
40V BA 9013B 9012B
40V NR 9001H 9000H 414A 415A 411A 9012 9013
10V NR 9004 9005 XE24T/XE24V
16V GR XC16C
2V GR BF05
10V NR 9013 9012 411A 415A 414A
16V NR 414 415 411 410
8V NR BF05
1V BB28
6V GR 9013A 9012A MC20K XC16B
1 3 4 6
AIR BAG
CV00
MC20
BB00
MC12 M000
32V NR 9001F 9000F
A3 A4
1320
8053 8101 8110
80--
XE24V 9004A 9005A
72--
3V VE 414 415 411
1 3 2
2V GR 410
2
P
4100
4105
MC30
18V BA MC30C 9004 9005 8053 8101 8110 XE24T 9004A 9005A
3 4 2 9 16 8 1 5 10
0004
D3AKNHTR

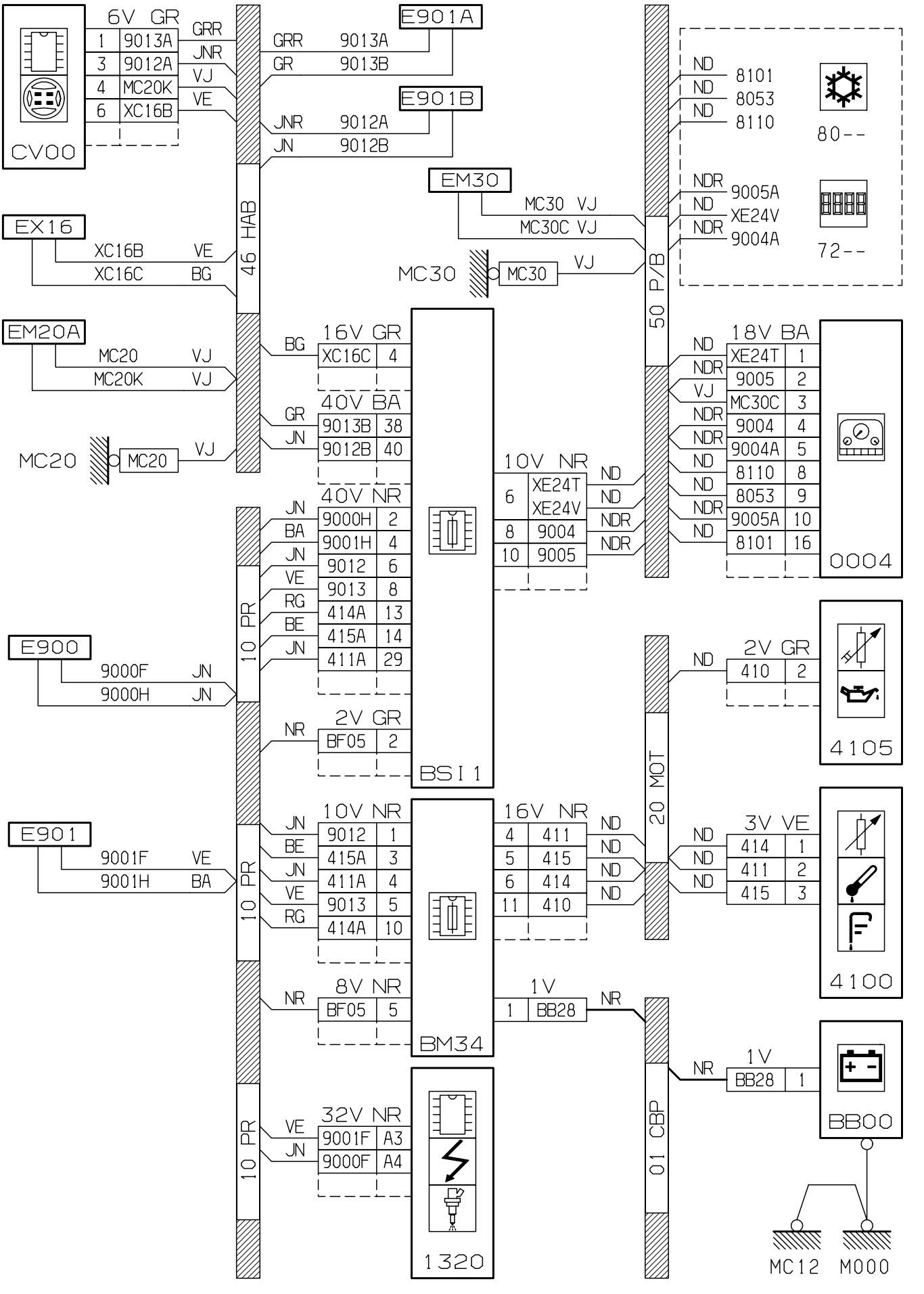
CV00
6V GR
1 9013A GRR
3 9012A JNR
4 MC20K VJ
6 XC16B VE
E901A
GRR 9013A
GR 9013B
E901B
JNR 9012A
JN 9012B
EM30
MC30 VJ
MC30C VJ
MC30
MC30 VJ
EX16
XC16B VE
XC16C BG
EM20A
MC20 VJ
MC20K VJ
MC20
MC20 VJ
46 HAB
16V GR
BG XC16C 4
40V BA
GR 9013B 38
JN 9012B 40
40V NR
JN 9000H 2
BA 9001H 4
JN 9012 6
VE 9013 8
RG 414A 13
BE 415A 14
JN 411A 29
2V GR
NR BF05 2
BSI 1
10V NR
6 XE24T ND
XE24V ND
8 9004 NDR
10 9005 NDR
50 P/B
ND 8101
ND 8053
ND 8110
80--
NDR 9005A
ND XE24V
NDR 9004A
72--
18V BA
ND XE24T 1
NDR 9005 2
VJ MC30C 3
NDR 9004 4
NDR 9004A 5
ND 8110 8
ND 8053 9
NDR 9005A 10
ND 8101 16
0004
E900
9000F JN
9000H JN
10 PR
2V GR
ND 410 2
4105
20 MOT
E901
9001F VE
9001H BA
10V NR
JN 9012 1
BE 415A 3
JN 411A 4
VE 9013 5
RG 414A 10
16V NR
4 411 ND
5 415 ND
6 414 ND
11 410 ND
3V VE
ND 414 1
ND 411 2
ND 415 3
4100
8V NR
NR BF05 5
BM34
1V
1 BB28 NR
01 CBP
NR 1V
BB28 1
BB00
32V NR
VE 9001F A3
JN 9000F A4
1320
MC12 M000

D3AKNHTG

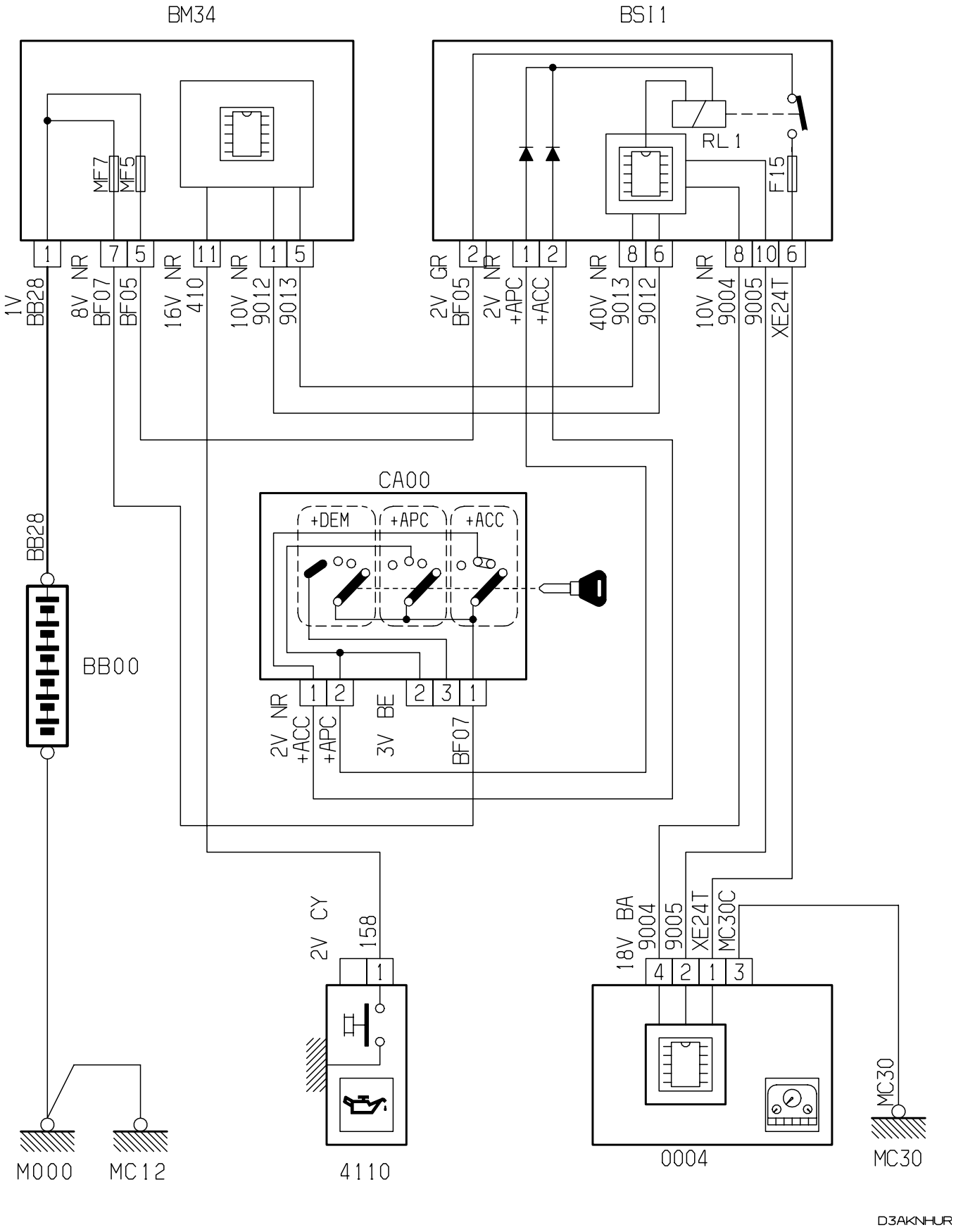
BM34
BSI1
MF7
MF5
RL1
F15
1
7
5
11
1
5
2
1
2
8
6
8
10
6
1V BB28
8V NR BF07
BF05
16V NR 410
10V NR 9012
9013
2V GR BF05
2V NR +APC
+ACC
40V NR 9013
9012
10V NR 9004
9005
XE24T
CA00
+DEM
+APC
+ACC
BB28
BB00
1
2
2
3
1
2V NR +ACC
+APC
3V BE
BF07
2V CY
158
1
18V BA 9004
9005
XE24T
MC30C
4
2
1
3
M000
MC12
4110
0004
MC30
MC30
D3AKNHUR

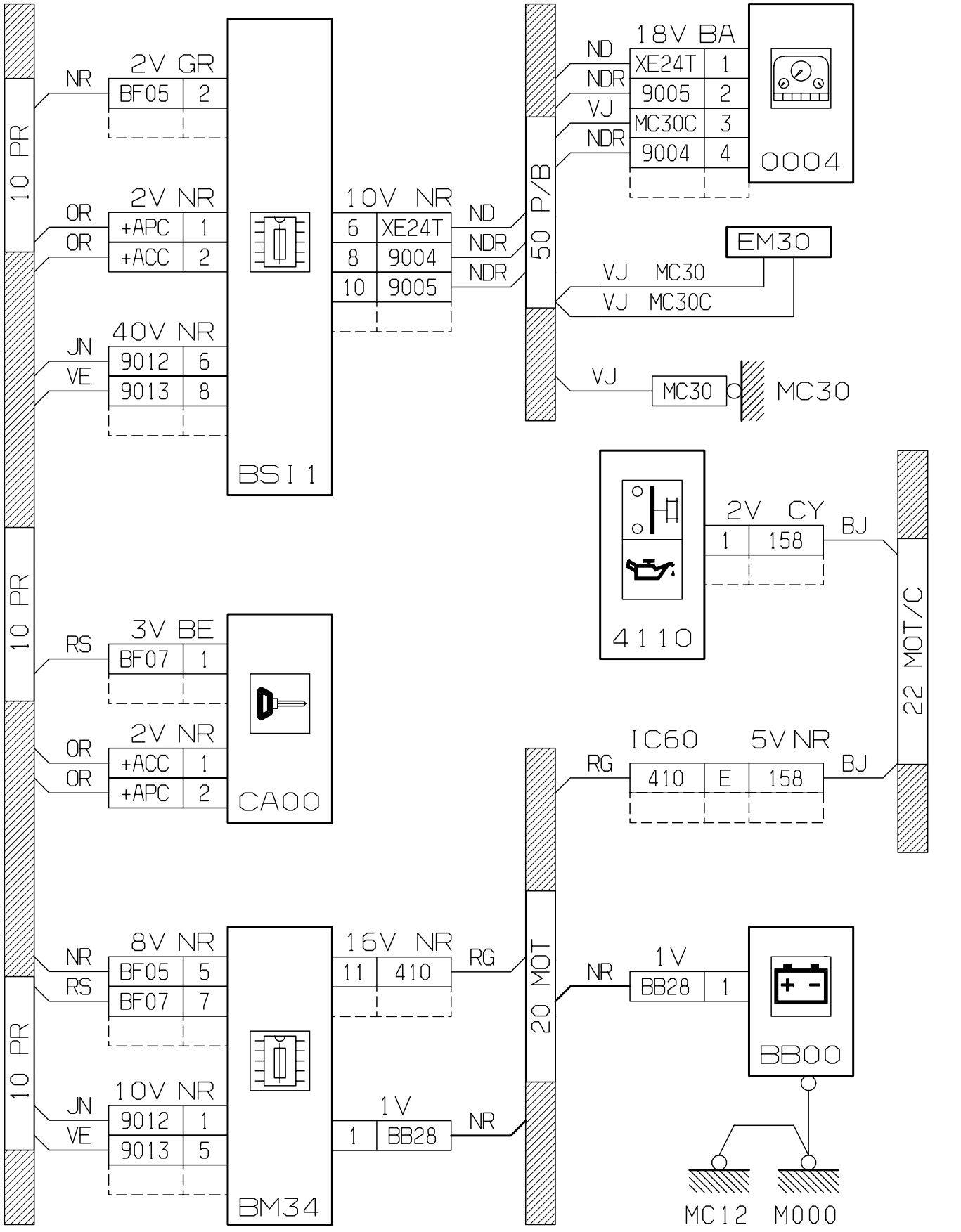
10 PR
10 PR
10 PR
10 PR
NR
2V GR
BF05 2
OR
OR
2V NR
+APC 1
+ACC 2
JN
VE
40V NR
9012 6
9013 8
BSI1
10V NR
6 XE24T
8 9004
10 9005
ND
NDR
NDR
50 P/B
18V BA
XE24T 1
9005 2
MC30C 3
9004 4
ND
NDR
VJ
NDR
0004
EM30
VJ MC30
VJ MC30C
VJ
MC30
MC30
4110
2V CY
1 158
BJ
22 MOT/C
RS
3V BE
BF07 1
OR
OR
2V NR
+ACC 1
+APC 2
CA00
IC60 5V NR
RG
410 E 158
BJ
NR
RS
8V NR
BF05 5
BF07 7
16V NR
11 410
RG
20 MOT
NR
1V
BB28 1
BB00
JN
VE
10V NR
9012 1
9013 5
1V
1 BB28
NR
BM34
MC12 M000

D3AKNHUG

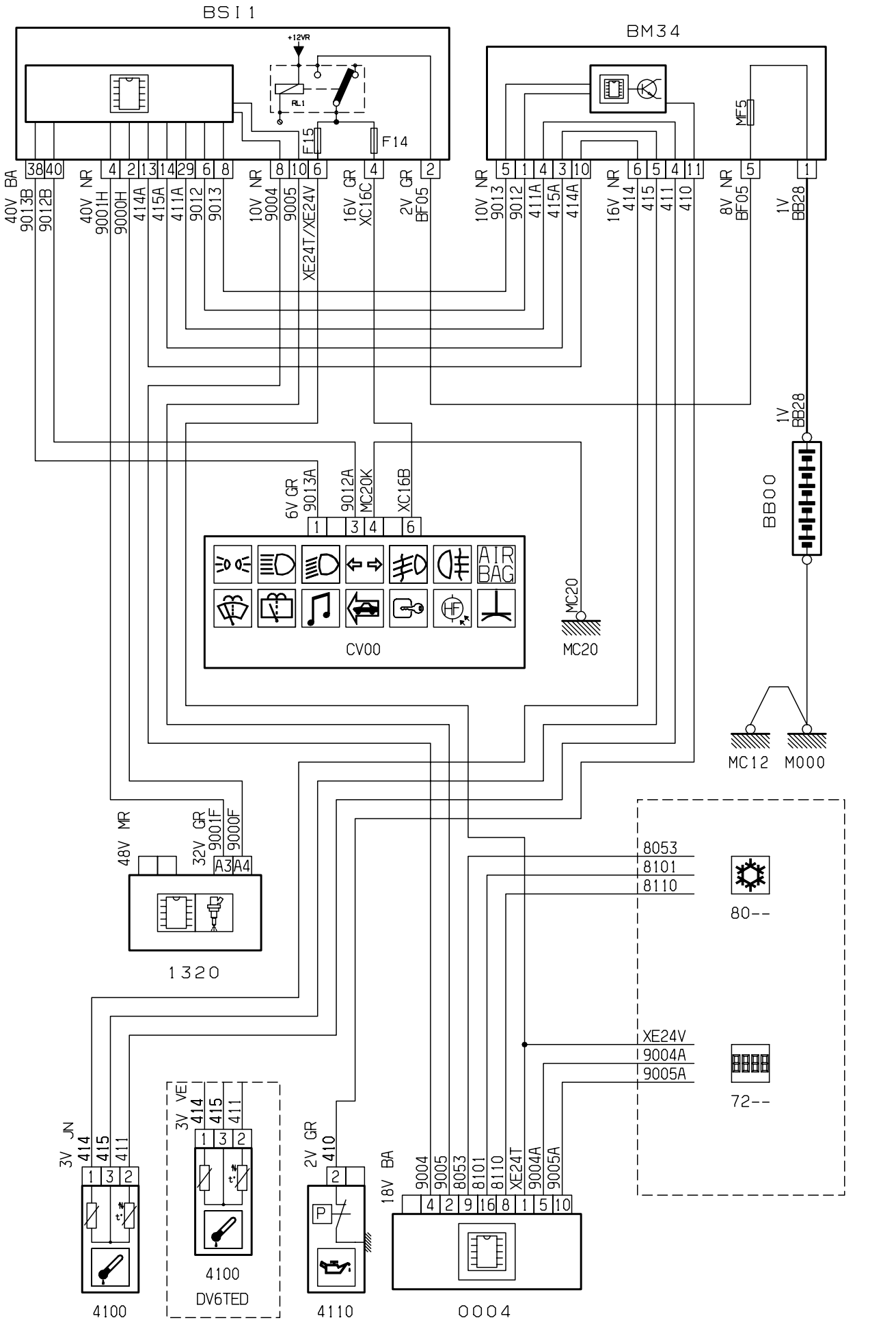
BSI 1
BM34
+12VR
RL1
F15
F14
MF5
38 40 4 2 13 14 29 6 8 8 10 6 4 2
5 1 4 3 10 6 5 4 11 5 1
40V BA 9013B 9012B
40V NR 9001H 9000H 414A 415A 411A 9012 9013
10V NR 9004 9005 XE24T/XE24V
16V GR XC16C
2V GR BF05
10V NR 9013 9012 411A 415A 414A
16V NR 414 415 411 410
8V NR BF05
1V BB28
BB00
6V GR 9013A 9012A MC20K XC16B
1 3 4 6
AIR BAG
CV00
MC20
MC12 M000
48V MR
32V GR 9001F 9000F
A3 A4
1320
8053
8101
8110
80--
XE24V
9004A
9005A
72--
3V JN 414 415 411
1 3 2
3V VEI 414 415 411
1 3 2
4100
DV6TED
4100
2V GR 410
2
P
4110
18V BA
9004 9005 8053 8101 8110 XE24T 9004A 9005A
4 2 9 16 8 1 5 10
0004

D3AKNHSR

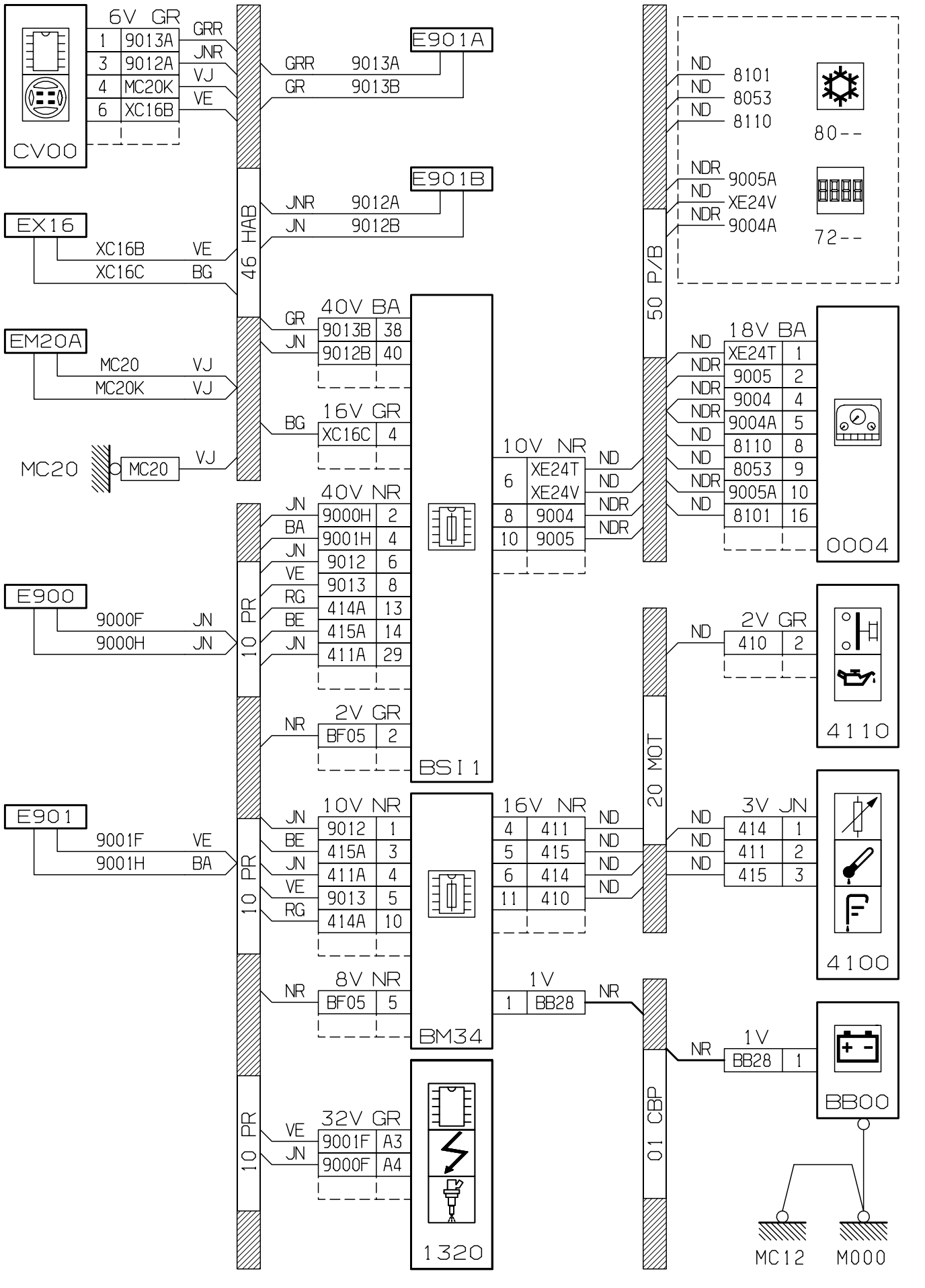
CV00
6V GR
1 9013A GRR
3 9012A JNR
4 MC20K VJ
6 XC16B VE
EX16
XC16B VE
XC16C BG
EM20A
MC20 VJ
MC20K VJ
MC20
MC20 VJ
E900
9000F JN
9000H JN
E901
9001F VE
9001H BA
46 HAB
10 PR
10 PR
10 PR
E901A
GRR 9013A
GR 9013B
E901B
JNR 9012A
JN 9012B
40V BA
GR 9013B 38
JN 9012B 40
16V GR
BG XC16C 4
40V NR
JN 9000H 2
BA 9001H 4
JN 9012 6
VE 9013 8
RG 414A 13
BE 415A 14
JN 411A 29
2V GR
NR BF05 2
10V NR
JN 9012 1
BE 415A 3
JN 411A 4
VE 9013 5
RG 414A 10
8V NR
NR BF05 5
32V GR
VE 9001F A3
JN 9000F A4
BSI 1
BM34
1320
10V NR
6 XE24T ND
XE24V ND
8 9004 NDR
10 9005 NDR
16V NR
4 411 ND
5 415 ND
6 414 ND
11 410 ND
1V
1 BB28 NR
50 P/B
20 MOT
01 CBP
ND 8101
ND 8053
ND 8110
80--
NDR 9005A
ND XE24V
NDR 9004A
72--
18V BA
ND XE24T 1
NDR 9005 2
NDR 9004 4
NDR 9004A 5
ND 8110 8
ND 8053 9
NDR 9005A 10
ND 8101 16
0004
2V GR
ND 410 2
4110
3V JN
ND 414 1
ND 411 2
ND 415 3
4100
1V
NR BB28 1
BB00
MC12
M000

D3AKNHSG

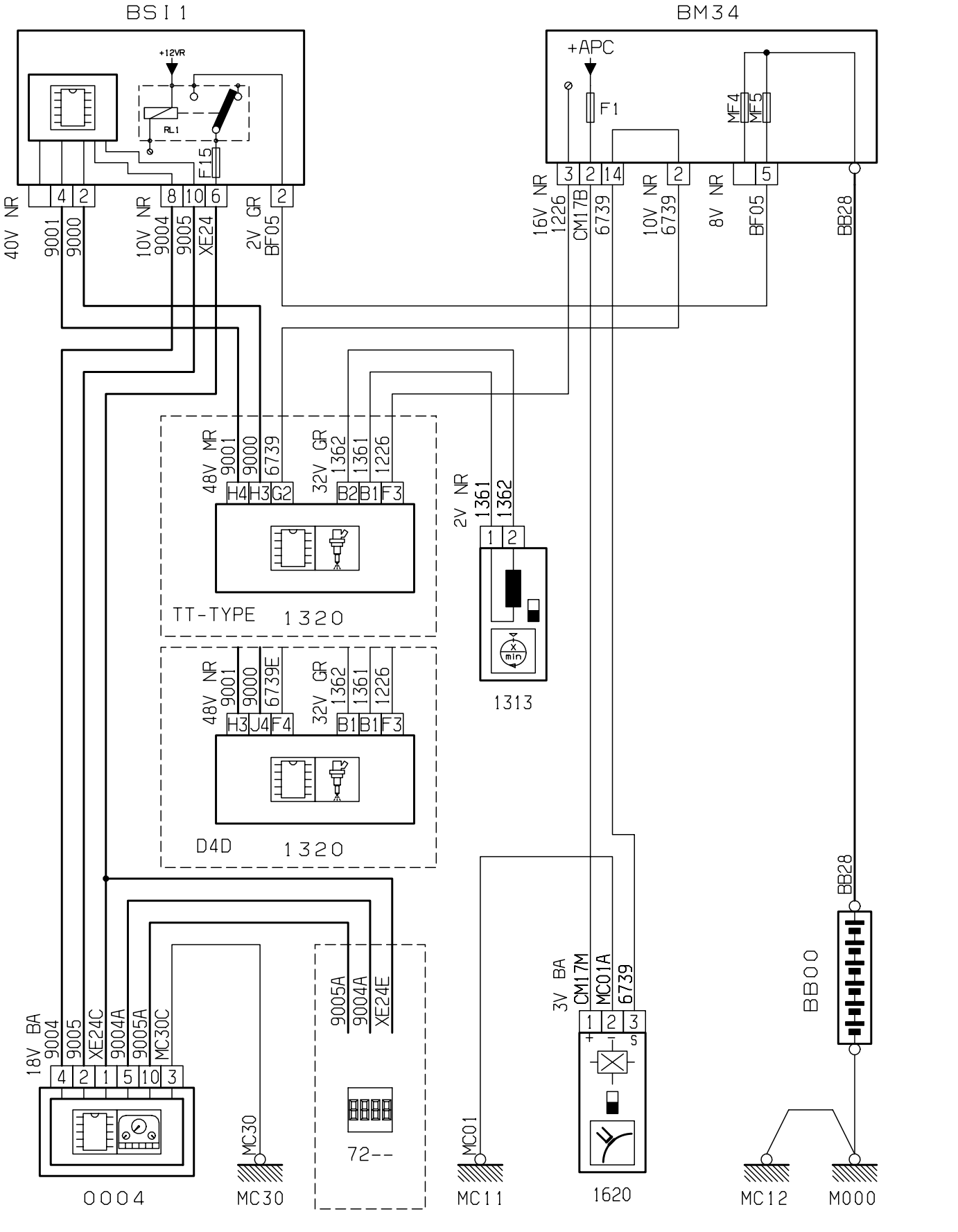
BSI 1
BM34
+12VR
RL1
F15
+APC
F1
MF4
MF5
40V NR 9001 9000
10V NR 9004 9005 XE24
2V GR BF05
16V NR 1226 CM17B 6739
10V NR 6739
8V NR BF05
BB28
48V MR 9001 9000 6739
32V GR 1362 1361 1226
H4 H3 G2
B2 B1 F3
TT-TYPE 1320
2V NR 1361 1362
1313
48V NR 9001 9000 6739E
H3 J4 F4
D4D 1320
18V BA 9004 9005 XE24C 9004A 9005A MC30C
4 2 1 5 10 3
9005A 9004A XE24E
3V BA CM17M MC01A 6739
1 2 3
BB00
0004
MC30
72--
MC01
MC11
1620
MC12
M000

D3AKQ0KR

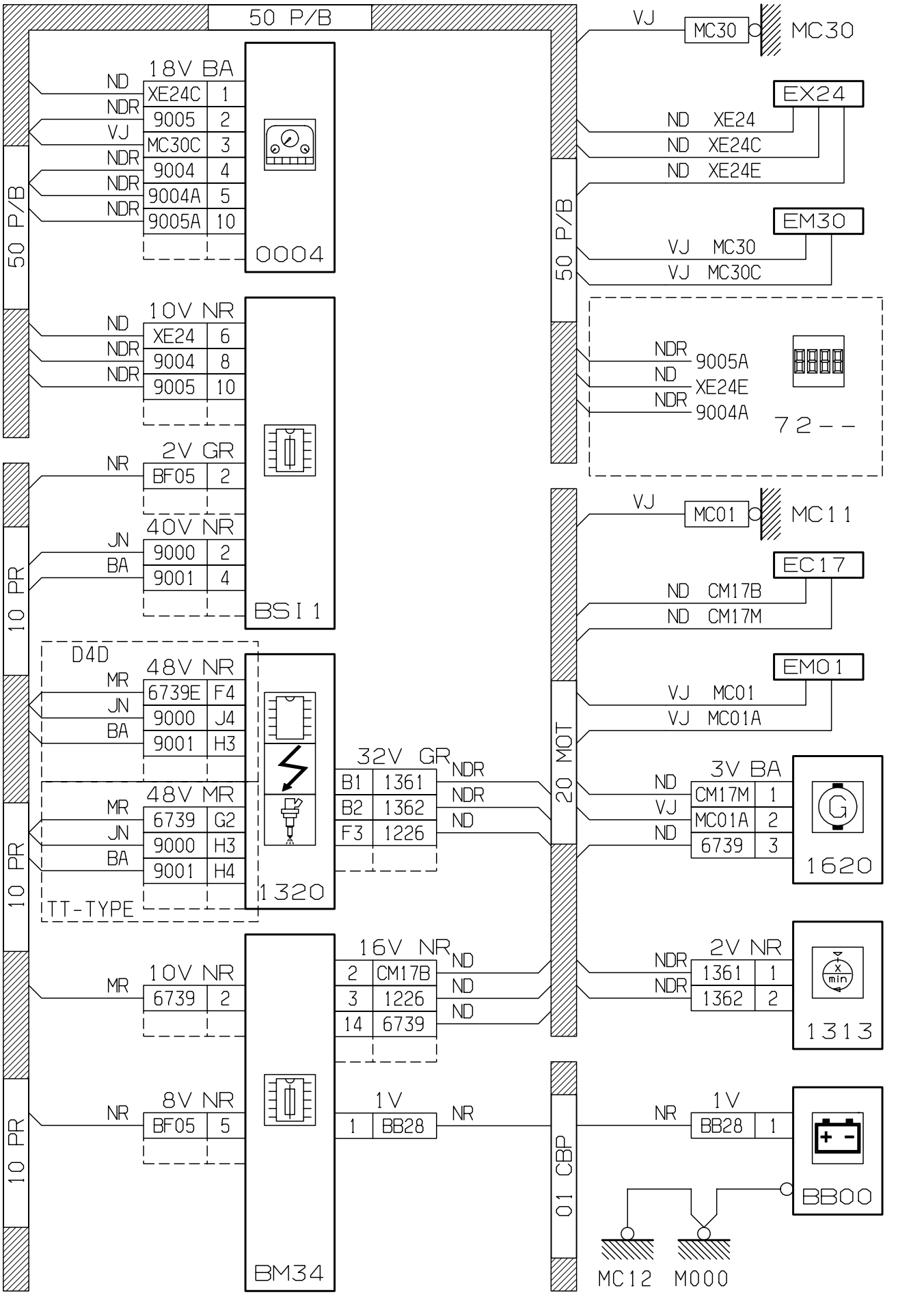
50 P/B
18V BA
ND XE24C 1
NDR 9005 2
VJ MC30C 3
NDR 9004 4
NDR 9004A 5
NDR 9005A 10
0004
10V NR
ND XE24 6
NDR 9004 8
NDR 9005 10
2V GR
NR BF05 2
40V NR
JN 9000 2
BA 9001 4
BSI1
D4D
48V NR
MR 6739E F4
JN 9000 J4
BA 9001 H3
48V MR
MR 6739 G2
JN 9000 H3
BA 9001 H4
TT-TYPE
1320
32V GR
B1 1361 NDR
B2 1362 NDR
F3 1226 ND
16V NR
2 CM17B ND
3 1226 ND
14 6739 ND
10V NR
MR 6739 2
8V NR
NR BF05 5
1V
1 BB28 NR
BM34
10 PR
10 PR
10 PR
VJ MC30 MC30
EX24
ND XE24
ND XE24C
ND XE24E
EM30
VJ MC30
VJ MC30C
NDR 9005A
ND XE24E
NDR 9004A
72--
VJ MC01 MC11
EC17
ND CM17B
ND CM17M
EM01
VJ MC01
VJ MC01A
3V BA
ND CM17M 1
VJ MC01A 2
ND 6739 3
1620
2V NR
NDR 1361 1
NDR 1362 2
1313
1V
NR BB28 1
BB00
MC12 M000
50 P/B
20 MOT
01 CBP

D3AKQ0KG

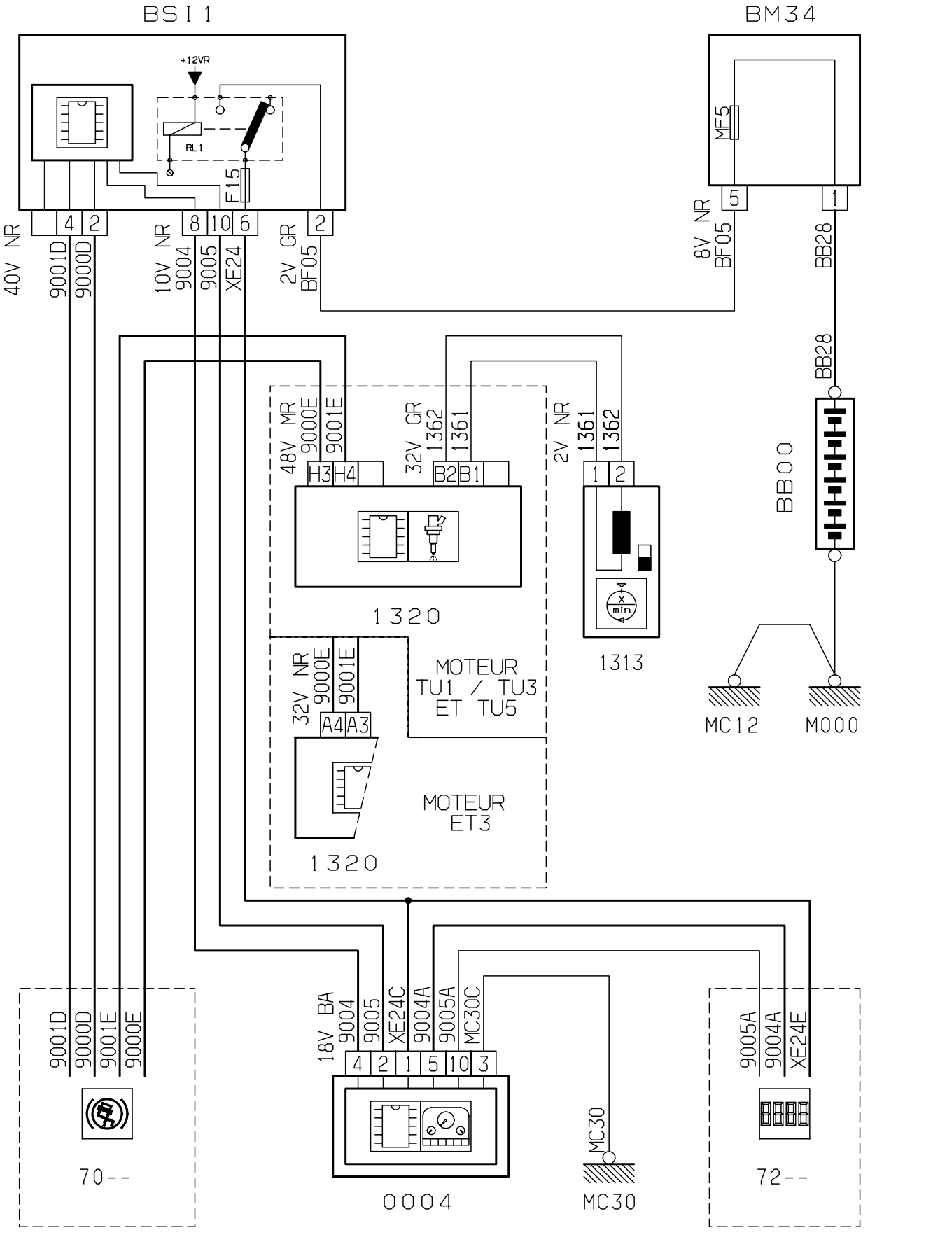
BSI 1
BM34
+12VR
RL1
F15
MF5
40V NR
9001D
9000D
10V NR
9004
9005
XE24
2V GR
BF05
8V NR
BF05
BB28
BB28
BB00
48V MR
9000E
9001E
32V GR
1362
1361
2V NR
1361
1362
H3
H4
B2
B1
1
2
1320
1313
32V NR
9000E
9001E
A4
A3
MOTEUR
TU1 / TU3
ET TU5
MOTEUR
ET3
1320
MC12
M000
9001D
9000D
9001E
9000E
70--
18V BA
9004
9005
XE24C
9004A
9005A
MC30C
4
2
1
5
10
3
0004
MC30
MC30
9005A
9004A
XE24E
72--

D3AKQ0LR

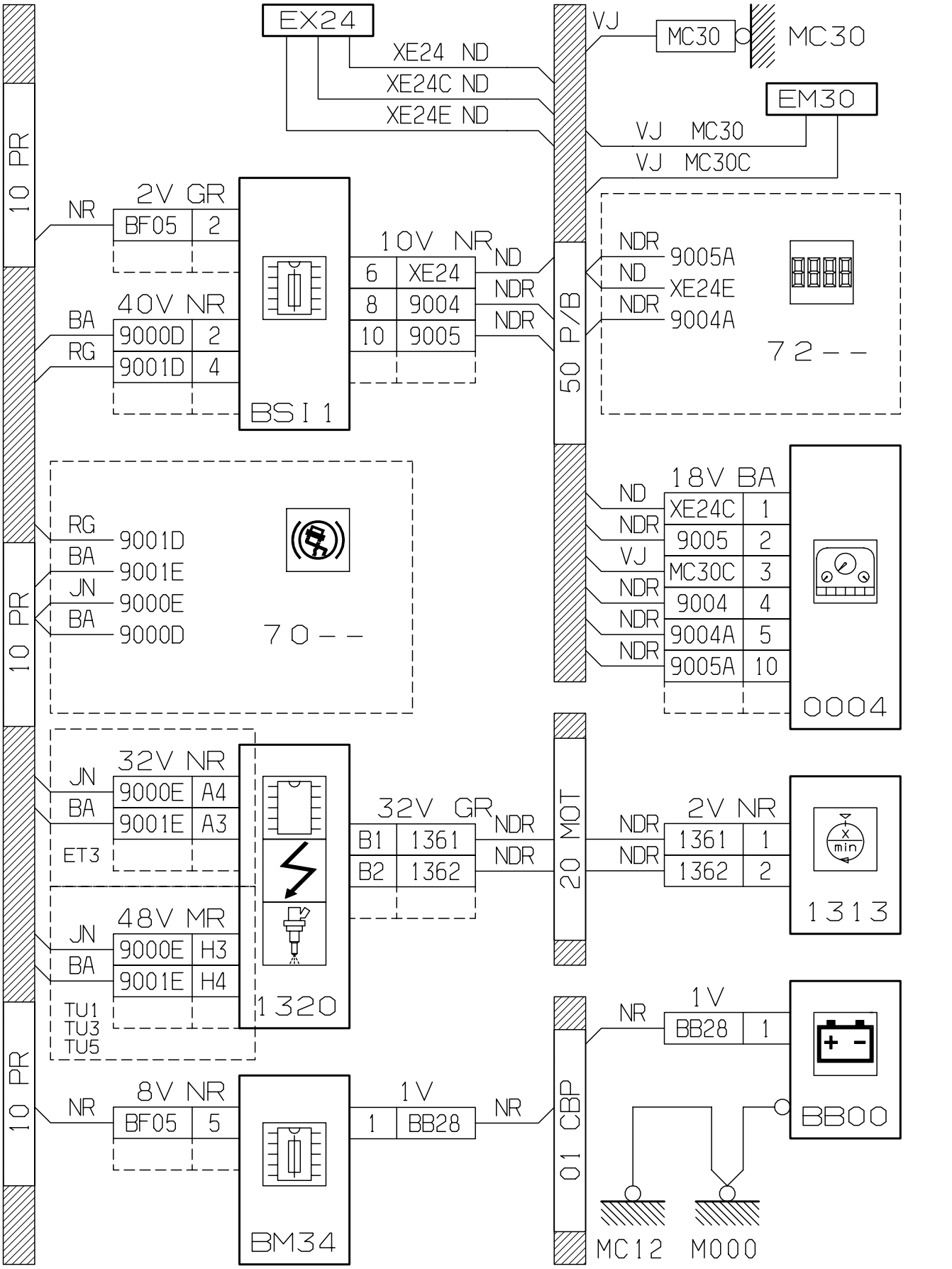
EX24
XE24 ND
XE24C ND
XE24E ND
VJ
MC30
MC30
EM30
VJ MC30
VJ MC30C
10 PR
2V GR
NR
BF05 2
40V NR
BA
9000D 2
RG
9001D 4
BSI 1
10V NR
6 XE24
8 9004
10 9005
ND
NDR
NDR
50 P/B
NDR 9005A
ND XE24E
NDR 9004A
72--
RG 9001D
BA 9001E
JN 9000E
BA 9000D
70--
18V BA
ND XE24C 1
NDR 9005 2
VJ MC30C 3
NDR 9004 4
NDR 9004A 5
NDR 9005A 10
0004
32V NR
JN 9000E A4
BA 9001E A3
ET3
48V MR
JN 9000E H3
BA 9001E H4
TU1
TU3
TU5
1320
32V GR
B1 1361
B2 1362
NDR
NDR
20 MOT
NDR 1361 1
NDR 1362 2
2V NR
1313
8V NR
NR
BF05 5
BM34
1V
1 BB28
NR
01 CBP
NR
BB28 1
1V
BB00
MC12
M000

D3AKQ0LG

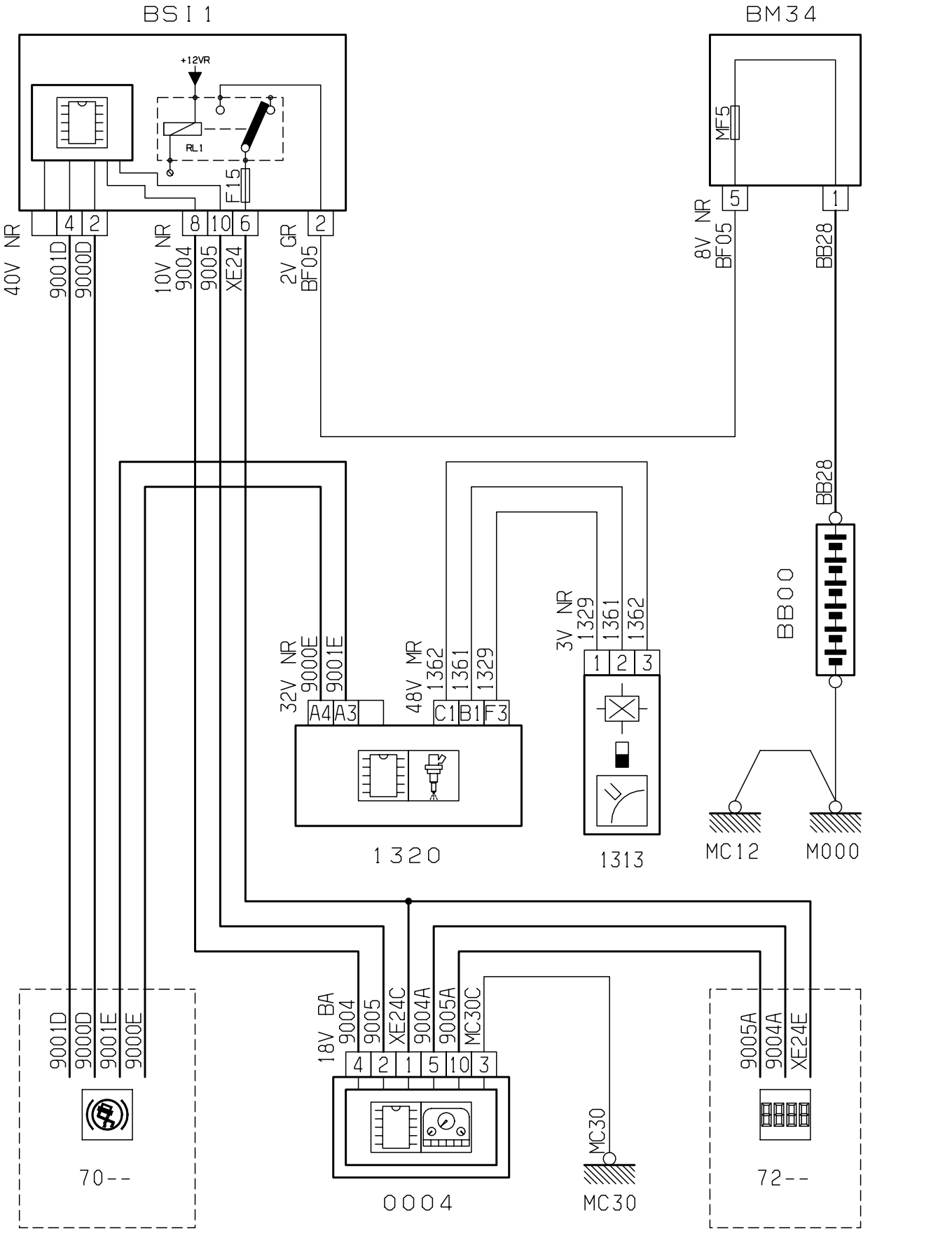
BSI 1
BM34
+12VR
RL1
F15
MF5
40V NR
9001D
9000D
10V NR
9004
9005
XE24
2V GR
BF05
8V NR
BF05
BB28
BB28
BB00
32V NR
9000E
9001E
48V MR
1362
1361
1329
3V NR
1329
1361
1362
A4
A3
C1
B1
F3
1
2
3
1320
1313
MC12
M000
9001D
9000D
9001E
9000E
18V BA
9004
9005
XE24C
9004A
9005A
MC30C
4
2
1
5
10
3
MC30
9005A
9004A
XE24E
70--
0004
MC30
72--
D3AKQ0NR

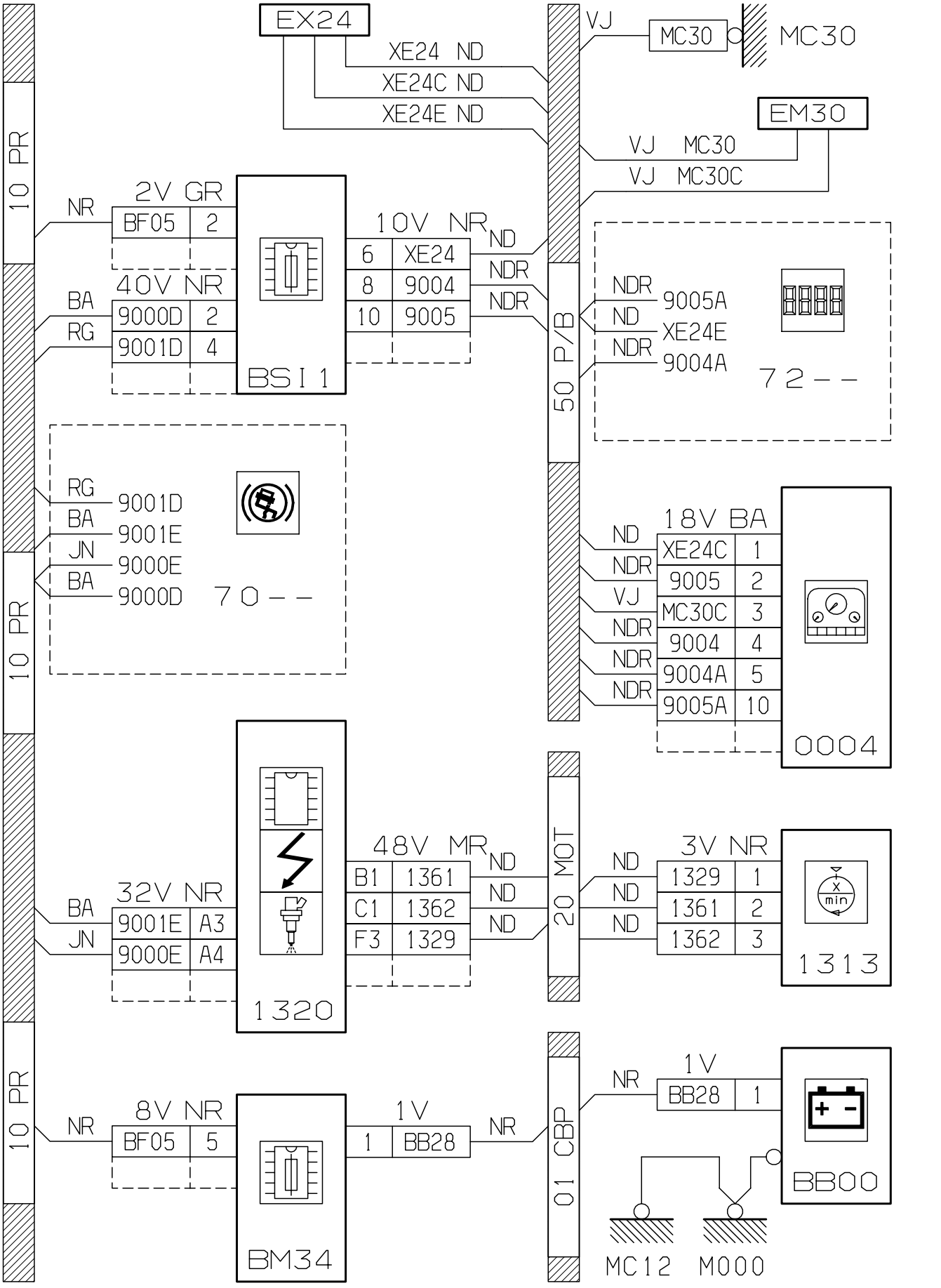
EX24
XE24 ND
XE24C ND
XE24E ND
VJ
MC30
MC30
EM30
VJ MC30
VJ MC30C
10 PR
2V GR
NR
BF05 2
10V NR
ND
6 XE24
NDR
8 9004
NDR
10 9005
40V NR
BA
9000D 2
RG
9001D 4
BSI 1
50 P/B
NDR 9005A
ND XE24E
NDR 9004A
72--
RG 9001D
BA 9001E
JN 9000E
BA 9000D
70--
18V BA
ND XE24C 1
NDR 9005 2
VJ MC30C 3
NDR 9004 4
NDR 9004A 5
NDR 9005A 10
0004
48V MR
B1 1361 ND
C1 1362 ND
F3 1329 ND
32V NR
BA 9001E A3
JN 9000E A4
1320
20 MOT
ND 1329 1
ND 1361 2
ND 1362 3
3V NR
1313
8V NR
NR
BF05 5
1V
1 BB28 NR
BM34
01 CBP
NR
1V
BB28 1
BB00
MC12
M000

D3AKQONG

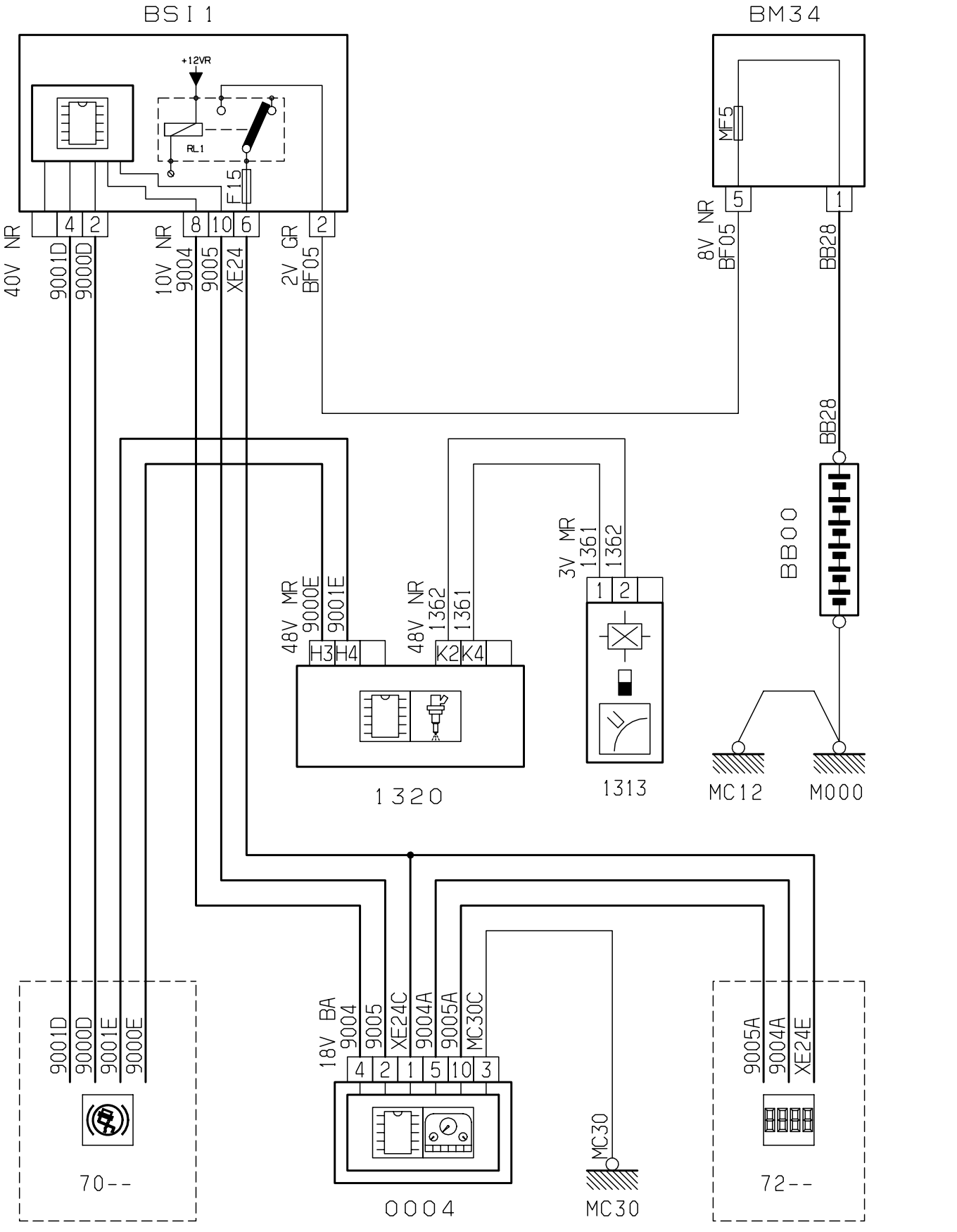
BSI 1
BM34
+12VR
RL1
F15
MF5
5
1
4
2
8
10
6
2
40V NR
9001D
9000D
10V NR
9004
9005
XE24
2V GR
BF05
8V NR
BF05
BB28
BB28
BB00
48V MR
9000E
9001E
48V NR
1362
1361
3V MR
1361
1362
H3
H4
K2
K4
1
2
1320
1313
MC12
M000
9001D
9000D
9001E
9000E
70--
18V BA
9004
9005
XE24C
9004A
9005A
MC30C
4
2
1
5
10
3
0004
MC30
MC30
9005A
9004A
XE24E
72--

D3AKQ0PR

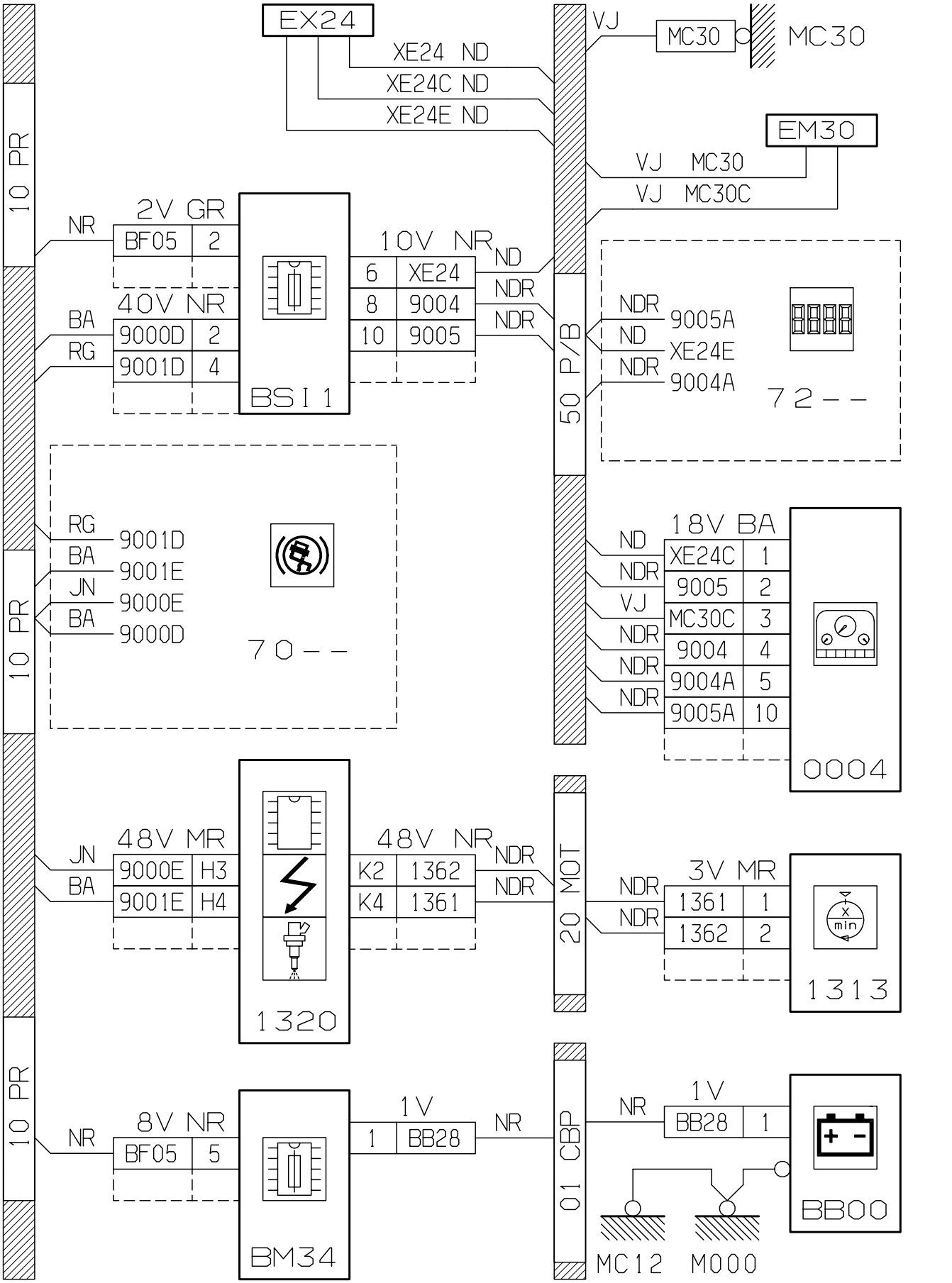
EX24
XE24 ND
XE24C ND
XE24E ND
VJ
MC30
MC30
EM30
VJ MC30
VJ MC30C
10 PR
2V GR
NR
BF05 2
40V NR
BA
9000D 2
RG
9001D 4
BSI 1
10V NR
6 XE24
8 9004
10 9005
ND
NDR
NDR
50 P/B
NDR 9005A
ND XE24E
NDR 9004A
72--
RG 9001D
BA 9001E
JN 9000E
BA 9000D
70--
18V BA
ND XE24C 1
NDR 9005 2
VJ MC30C 3
NDR 9004 4
NDR 9004A 5
NDR 9005A 10
0004
48V MR
JN 9000E H3
BA 9001E H4
1320
48V NR
K2 1362
K4 1361
NDR
NDR
20 MOT
NDR 1361 1
NDR 1362 2
3V MR
1313
8V NR
NR
BF05 5
BM34
1V
1 BB28
NR
01 CBP
NR
1V
BB28 1
BB00
MC12
M000

D3AKQ0PG

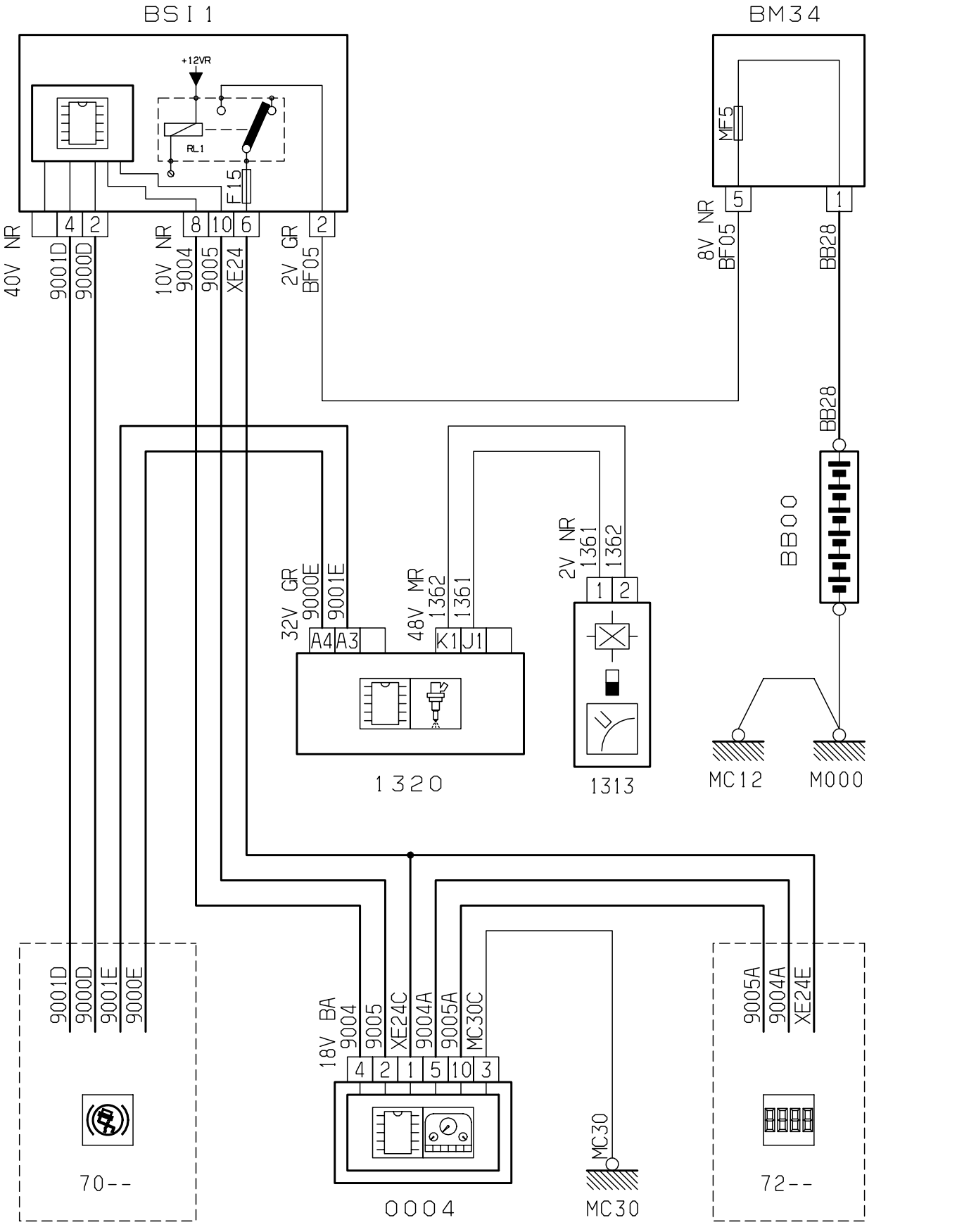
BSI 1
BM34
+12VR
RL1
F15
MF5
40V NR
9001D
9000D
10V NR
9004
9005
XE24
2V GR
BF05
8V NR
BF05
BB28
BB28
BB00
32V GR
9000E
9001E
48V MR
1362
1361
2V NR
1361
1362
A4
A3
K1
J1
1
2
1320
1313
MC12
M000
9001D
9000D
9001E
9000E
18V BA
9004
9005
XE24C
9004A
9005A
MC30C
4
2
1
5
10
3
9005A
9004A
XE24E
MC30
70--
0004
MC30
72--
D3AKQ0QR

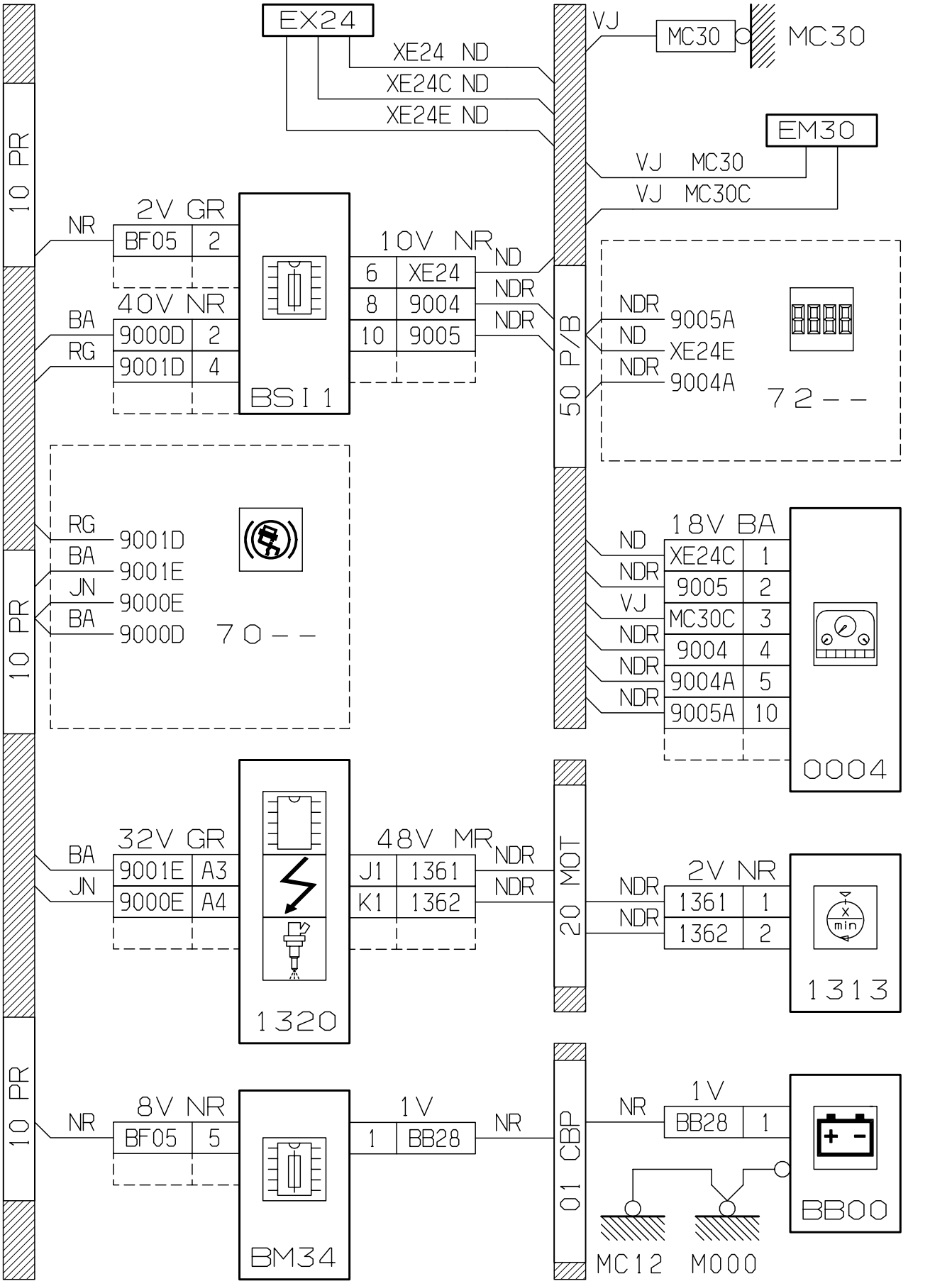
EX24
XE24 ND
XE24C ND
XE24E ND
VJ
MC30
MC30
EM30
VJ MC30
VJ MC30C
10 PR
2V GR
NR
BF05 2
10V NR
ND
6 XE24
NDR
8 9004
NDR
10 9005
40V NR
BA
9000D 2
RG
9001D 4
BSI 1
50 P/B
NDR 9005A
ND XE24E
NDR 9004A
72--
RG 9001D
BA 9001E
JN 9000E
BA 9000D
70--
18V BA
ND XE24C 1
NDR 9005 2
VJ MC30C 3
NDR 9004 4
NDR 9004A 5
NDR 9005A 10
0004
32V GR
BA 9001E A3
JN 9000E A4
48V MR
J1 1361 NDR
K1 1362 NDR
1320
20 MOT
NDR 1361 1
NDR 1362 2
2V NR
1313
8V NR
NR
BF05 5
1V
1 BB28 NR
BM34
01 CBP
NR
1V
BB28 1
BB00
MC12
M000
D3AKQ0QG

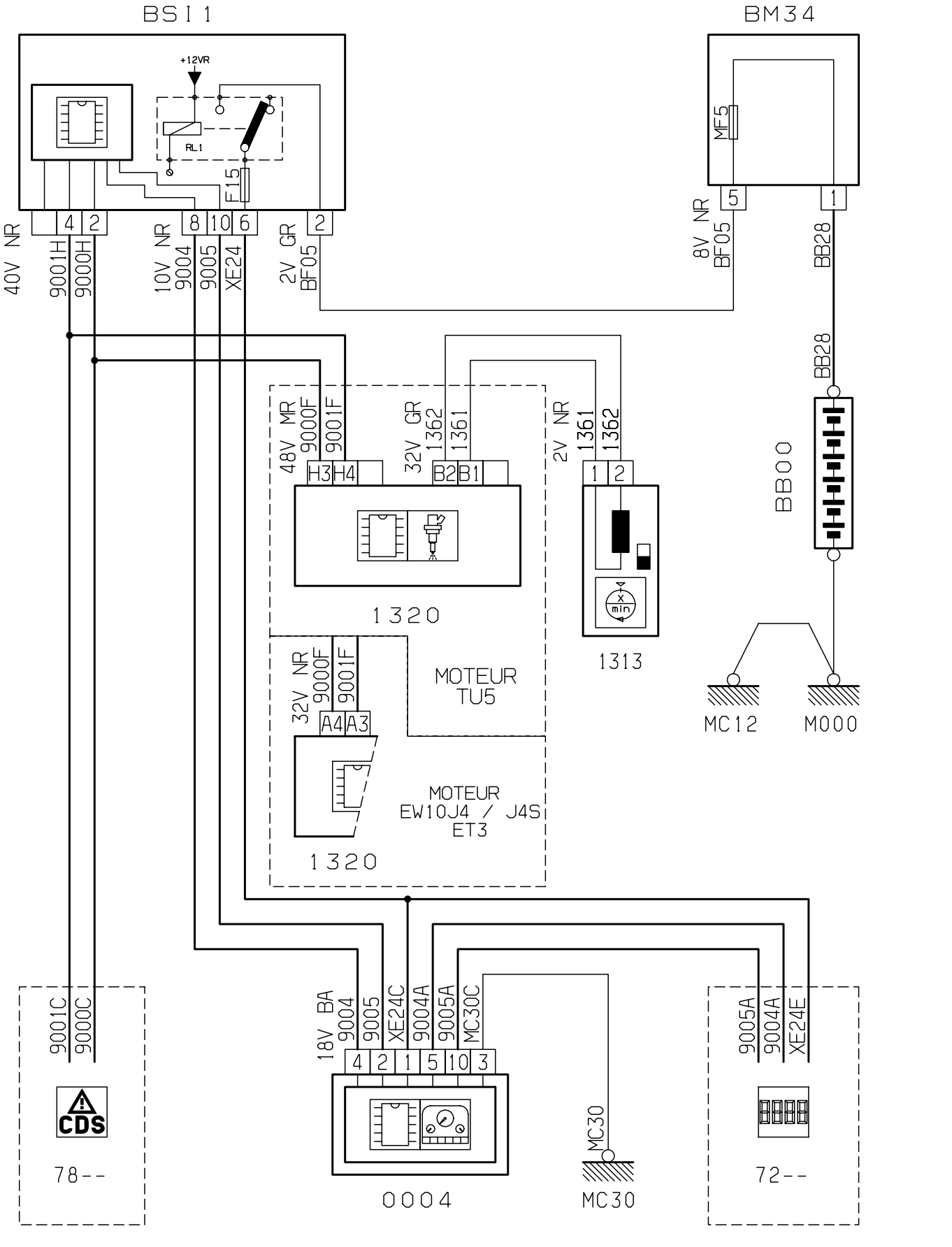
BSI1
BM34
+12VR
RL1
F15
MF5
40V NR
9001H
9000H
10V NR
9004
9005
XE24
2V GR
BF05
8V NR
BF05
BB28
BB28
BB00
48V MR
9000F
9001F
32V GR
1362
1361
2V NR
1361
1362
H3
H4
B2
B1
1
2
1320
1313
32V NR
9000F
9001F
A4
A3
MOTEUR
TU5
MOTEUR
EW10J4 / J4S
ET3
1320
MC12
M000
9001C
9000C
CDS
78--
18V BA
9004
9005
XE24C
9004A
9005A
MC30C
4
2
1
5
10
3
0004
MC30
MC30
9005A
9004A
XE24E
72--

D3AKQ0RR

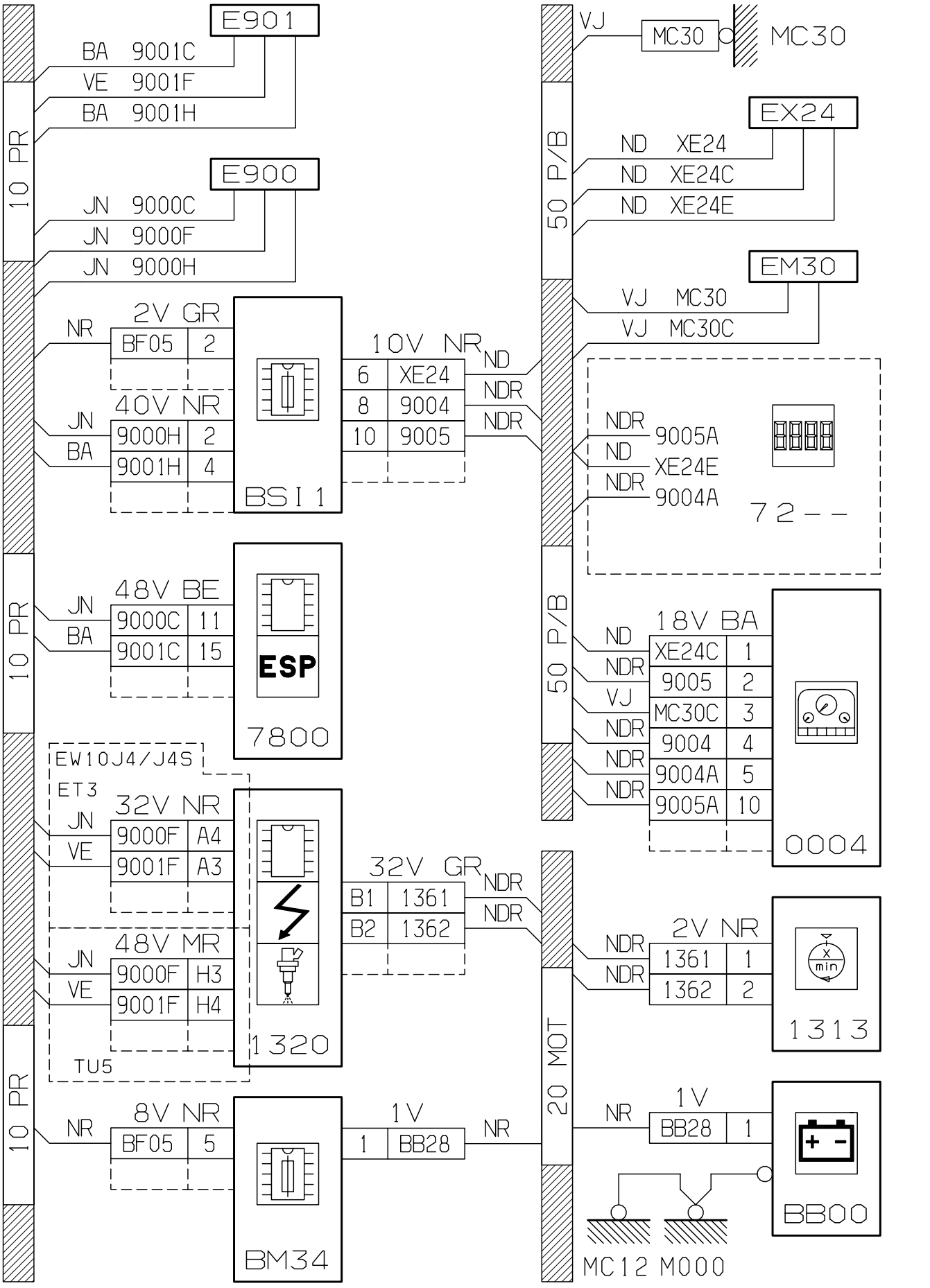
E901
BA 9001C
VE 9001F
BA 9001H
E900
JN 9000C
JN 9000F
JN 9000H
10 PR
VJ
MC30
MC30
EX24
ND XE24
ND XE24C
ND XE24E
50 P/B
EM30
VJ MC30
VJ MC30C
2V GR
NR
BF05 2
40V NR
JN 9000H 2
BA 9001H 4
BSI 1
10V NR
6 XE24
8 9004
10 9005
ND
NDR
NDR
NDR 9005A
ND XE24E
NDR 9004A
72--
48V BE
JN 9000C 11
BA 9001C 15
ESP
7800
18V BA
ND XE24C 1
NDR 9005 2
VJ MC30C 3
NDR 9004 4
NDR 9004A 5
NDR 9005A 10
0004
EW10J4/J4S
ET3
32V NR
JN 9000F A4
VE 9001F A3
48V MR
JN 9000F H3
VE 9001F H4
TU5
1320
32V GR
B1 1361
B2 1362
NDR
NDR
2V NR
NDR 1361 1
NDR 1362 2
1313
20 MOT
8V NR
NR BF05 5
BM34
1V
1 BB28
NR
1V
NR BB28 1
BB00
MC12 M000

D3AKQ0RG

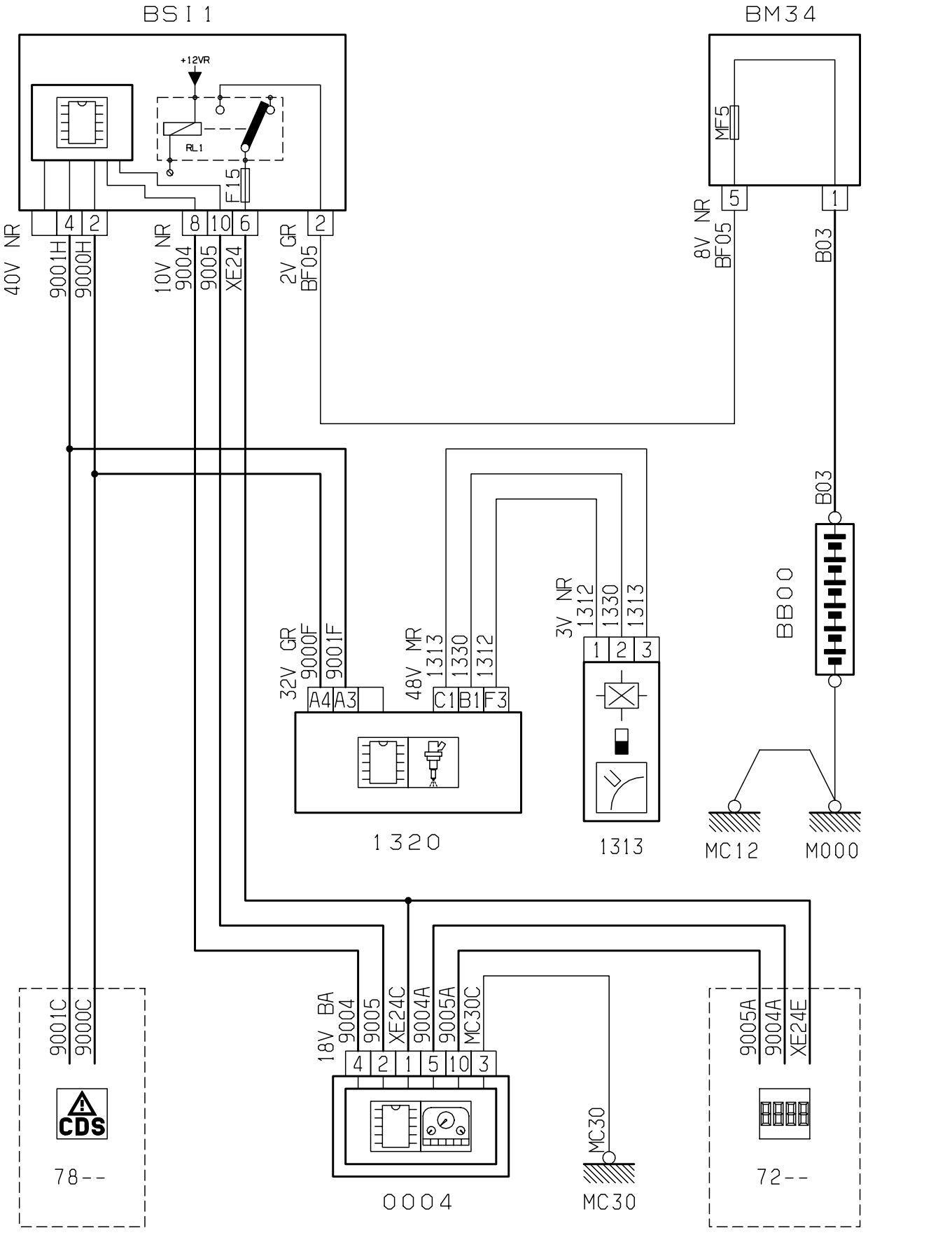
BSI 1
BM34
+12VR
RL1
F15
MF5
40V NR
9001H
9000H
10V NR
9004
9005
XE24
2V GR
BF05
8V NR
BF05
B03
B03
BB00
32V GR
9000F
9001F
48V MR
1313
1330
1312
3V NR
1312
1330
1313
A4 A3
C1 B1 F3
1 2 3
1320
1313
MC12
M000
9001C
9000C
18V BA
9004
9005
XE24C
9004A
9005A
MC30C
9005A
9004A
XE24E
4 2 1 5 10 3
CDS
78--
0004
MC30
MC30
72--
D3AKQ0SR

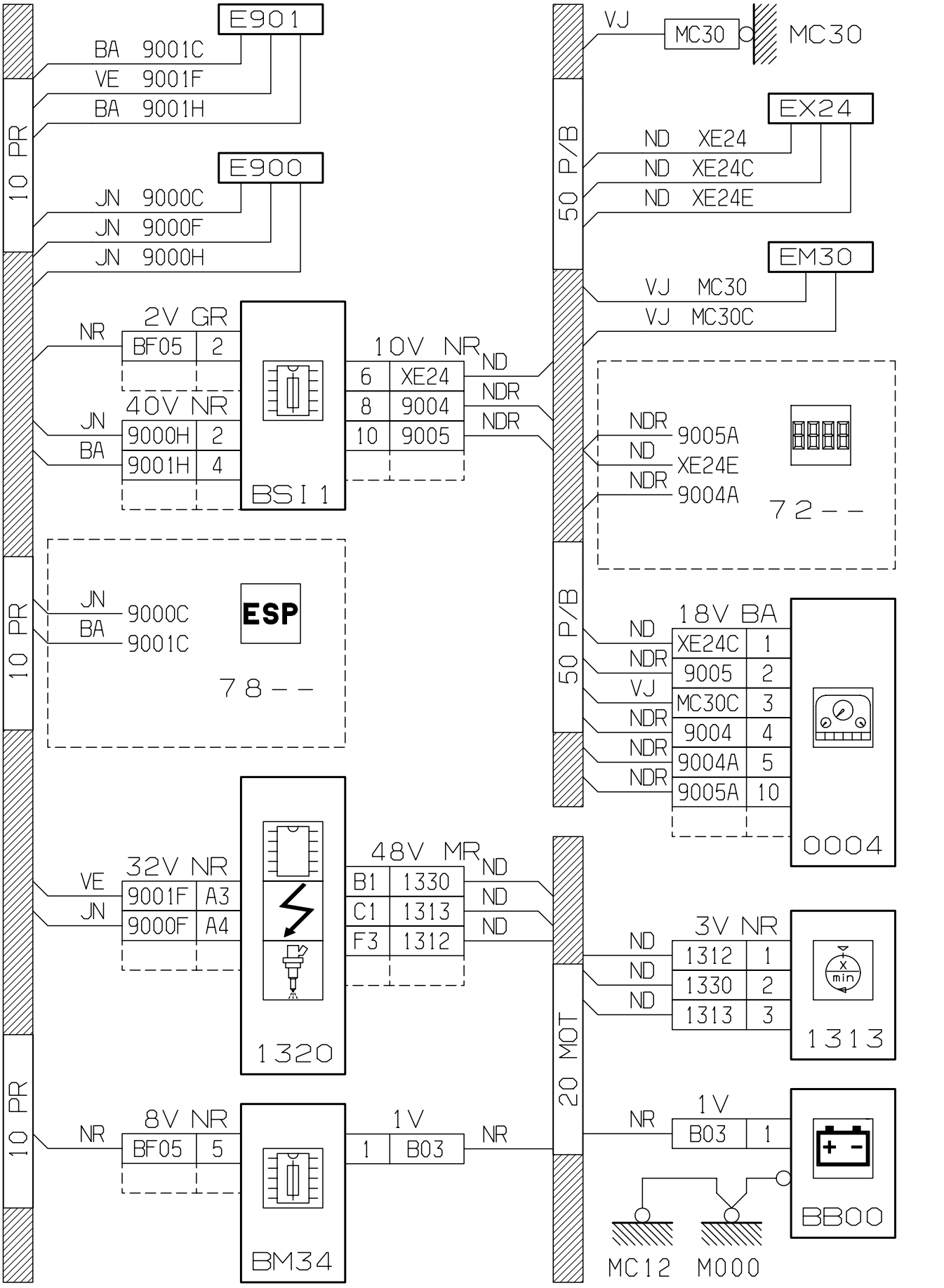
E901
BA 9001C
VE 9001F
BA 9001H
E900
JN 9000C
JN 9000F
JN 9000H
10 PR
50 P/B
VJ
MC30
MC30
EX24
ND XE24
ND XE24C
ND XE24E
EM30
VJ MC30
VJ MC30C
2V GR
NR
BF05 2
40V NR
JN 9000H 2
BA 9001H 4
BSI 1
10V NR
6 XE24
8 9004
10 9005
ND
NDR
NDR
NDR 9005A
ND XE24E
NDR 9004A
72--
JN 9000C
BA 9001C
ESP
78--
18V BA
ND XE24C 1
NDR 9005 2
VJ MC30C 3
NDR 9004 4
NDR 9004A 5
NDR 9005A 10
0004
32V NR
VE 9001F A3
JN 9000F A4
48V MR
B1 1330
C1 1313
F3 1312
1320
20 MOT
3V NR
ND 1312 1
ND 1330 2
ND 1313 3
1313
8V NR
NR
BF05 5
1V
1 B03
NR
BM34
1V
NR B03 1
BB00
MC12
M000

D3AKQ0SG

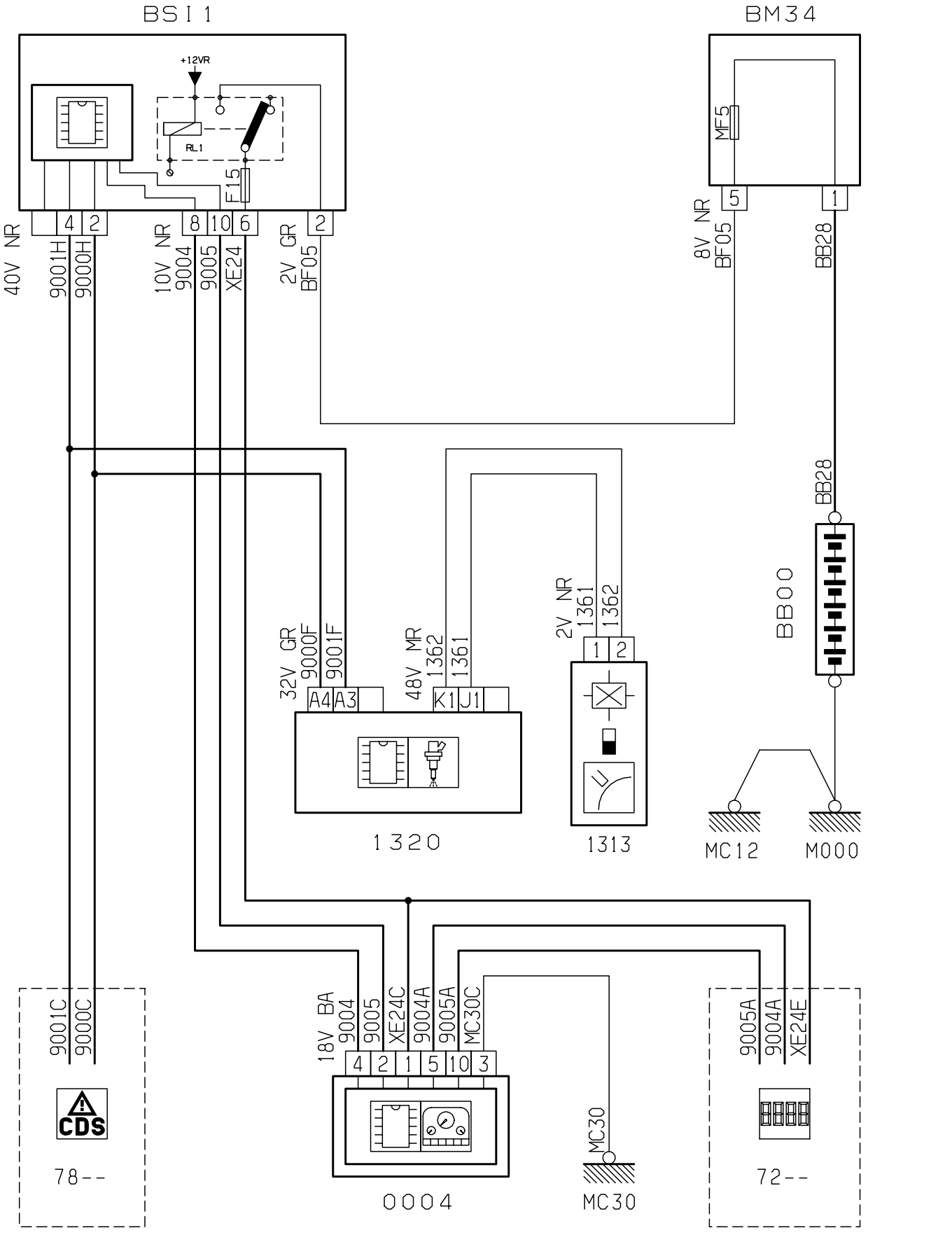
BSI 1
+12VR
RL1
F15
4
2
8
10
6
2
40V NR
9001H
9000H
10V NR
9004
9005
XE24
2V GR
BF05
BM34
MF5
5
1
8V NR
BF05
BB28
BB28
BB00
32V GR
9000F
9001F
A4
A3
48V MR
1362
1361
K1
J1
2V NR
1361
1362
1
2
1320
1313
MC12
M000
9001C
9000C
CDS
78--
18V BA
9004
9005
XE24C
9004A
9005A
MC30C
4
2
1
5
10
3
0004
MC30
MC30
9005A
9004A
XE24E
72--
D3AKQ0TR

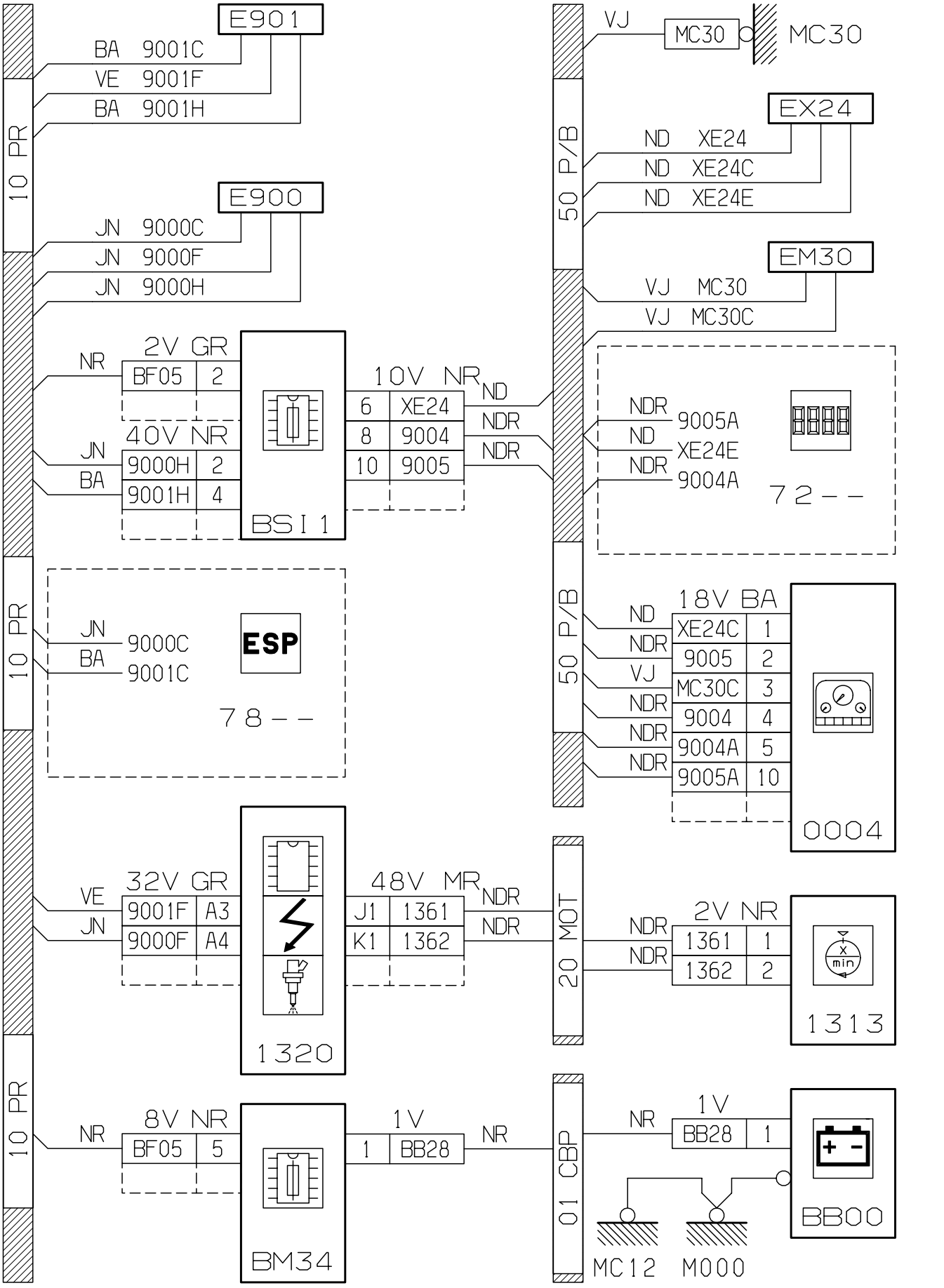
E901
BA 9001C
VE 9001F
BA 9001H
E900
JN 9000C
JN 9000F
JN 9000H
10 PR
50 P/B
VJ
MC30
MC30
EX24
ND XE24
ND XE24C
ND XE24E
EM30
VJ MC30
VJ MC30C
2V GR
NR
BF05 2
40V NR
JN 9000H 2
BA 9001H 4
BSI 1
10V NR
6 XE24
8 9004
10 9005
ND
NDR
NDR
NDR 9005A
ND XE24E
NDR 9004A
72 - -
JN 9000C
BA 9001C
ESP
78 - -
18V BA
ND XE24C 1
NDR 9005 2
VJ MC30C 3
NDR 9004 4
NDR 9004A 5
NDR 9005A 10
0004
32V GR
VE 9001F A3
JN 9000F A4
1320
48V MR
J1 1361
K1 1362
NDR
NDR
20 MOT
2V NR
NDR 1361 1
NDR 1362 2
1313
8V NR
NR
BF05 5
BM34
1V
1 BB28
NR
01 CBP
1V
NR
BB28 1
BB00
MC12
M000

D3AKQ0TG

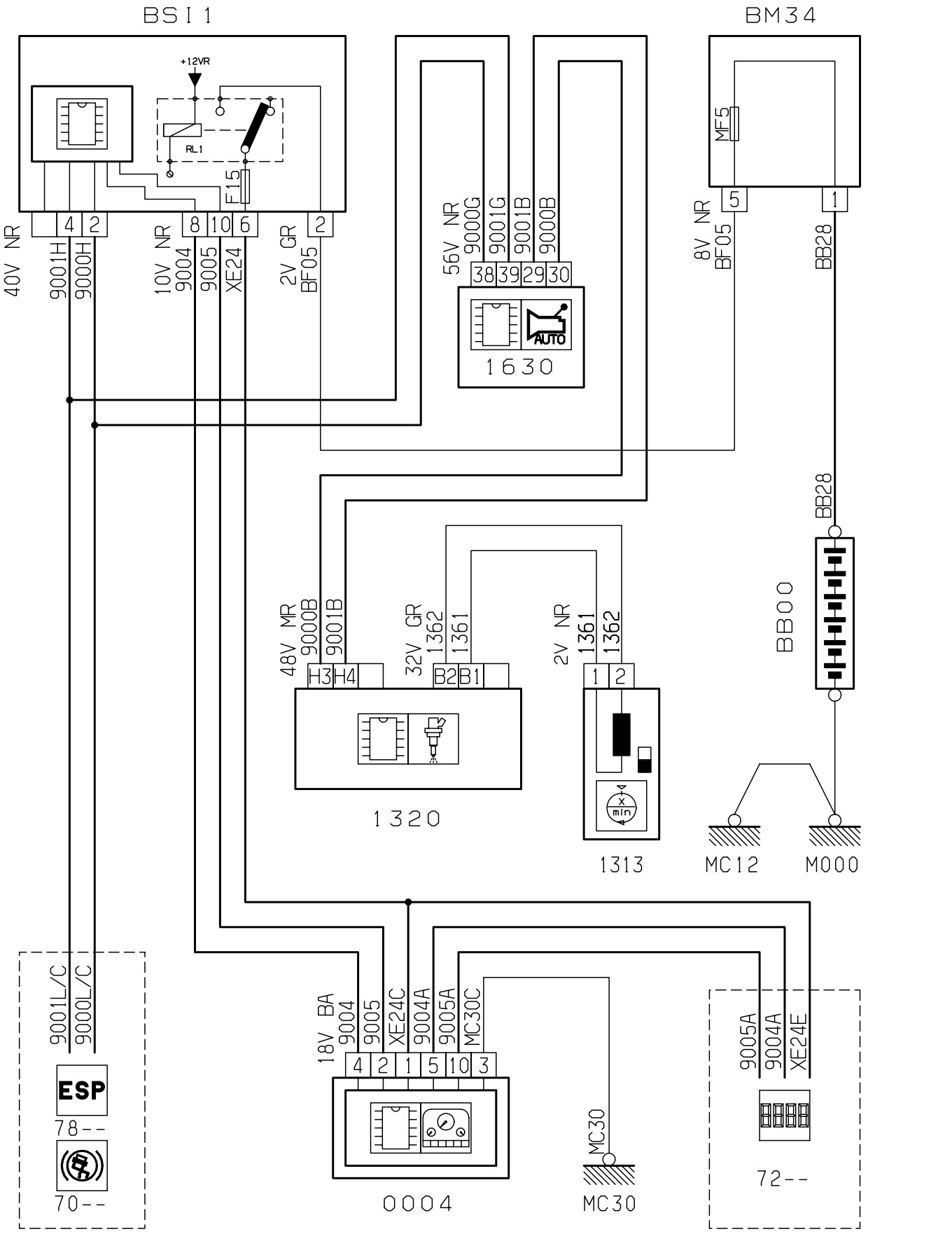
BSI 1
BM34
+12VR
RL1
F15
MF5
40V NR
9001H
9000H
10V NR
9004
9005
XE24
2V GR
BF05
56V NR
9000G
9001G
9001B
9000B
8V NR
BF05
BB28
AUTO
1630
48V MR
9000B
9001B
32V GR
1362
1361
2V NR
1361
1362
BB00
1320
1313
MC12
M000
9001L/C
9000L/C
ESP
78--
70--
18V BA
9004
9005
XE24C
9004A
9005A
MC30C
0004
MC30
9005A
9004A
XE24E
72--
D3AKQ0UR

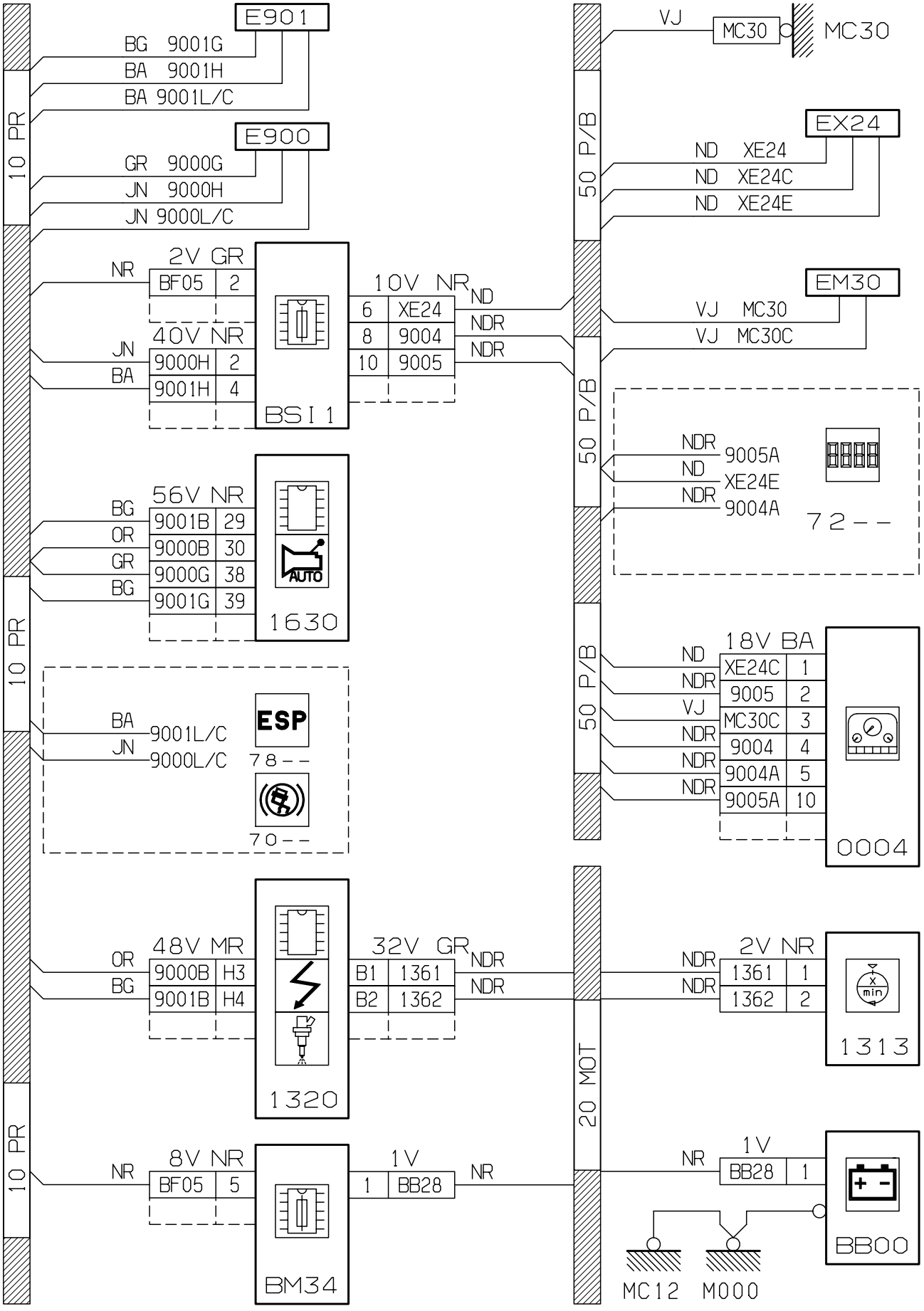
E901
BG 9001G
BA 9001H
BA 9001L/C
E900
GR 9000G
JN 9000H
JN 9000L/C
10 PR
2V GR
NR
BF05 2
40V NR
JN 9000H 2
BA 9001H 4
10V NR
6 XE24 ND
8 9004 NDR
10 9005 NDR
BSI 1
50 P/B
VJ
MC30
MC30
EX24
ND XE24
ND XE24C
ND XE24E
EM30
VJ MC30
VJ MC30C
NDR 9005A
ND XE24E
NDR 9004A
72--
56V NR
BG 9001B 29
OR 9000B 30
GR 9000G 38
BG 9001G 39
1630
AUTO
BA 9001L/C
JN 9000L/C
ESP
78--
70--
18V BA
ND XE24C 1
NDR 9005 2
VJ MC30C 3
NDR 9004 4
NDR 9004A 5
NDR 9005A 10
0004
48V MR
OR 9000B H3
BG 9001B H4
32V GR
B1 1361 NDR
B2 1362 NDR
1320
20 MOT
2V NR
NDR 1361 1
NDR 1362 2
1313
8V NR
NR
BF05 5
1V
1 BB28 NR
BM34
1V
NR
BB28 1
BB00
MC12
M000

D3AKQ0UG

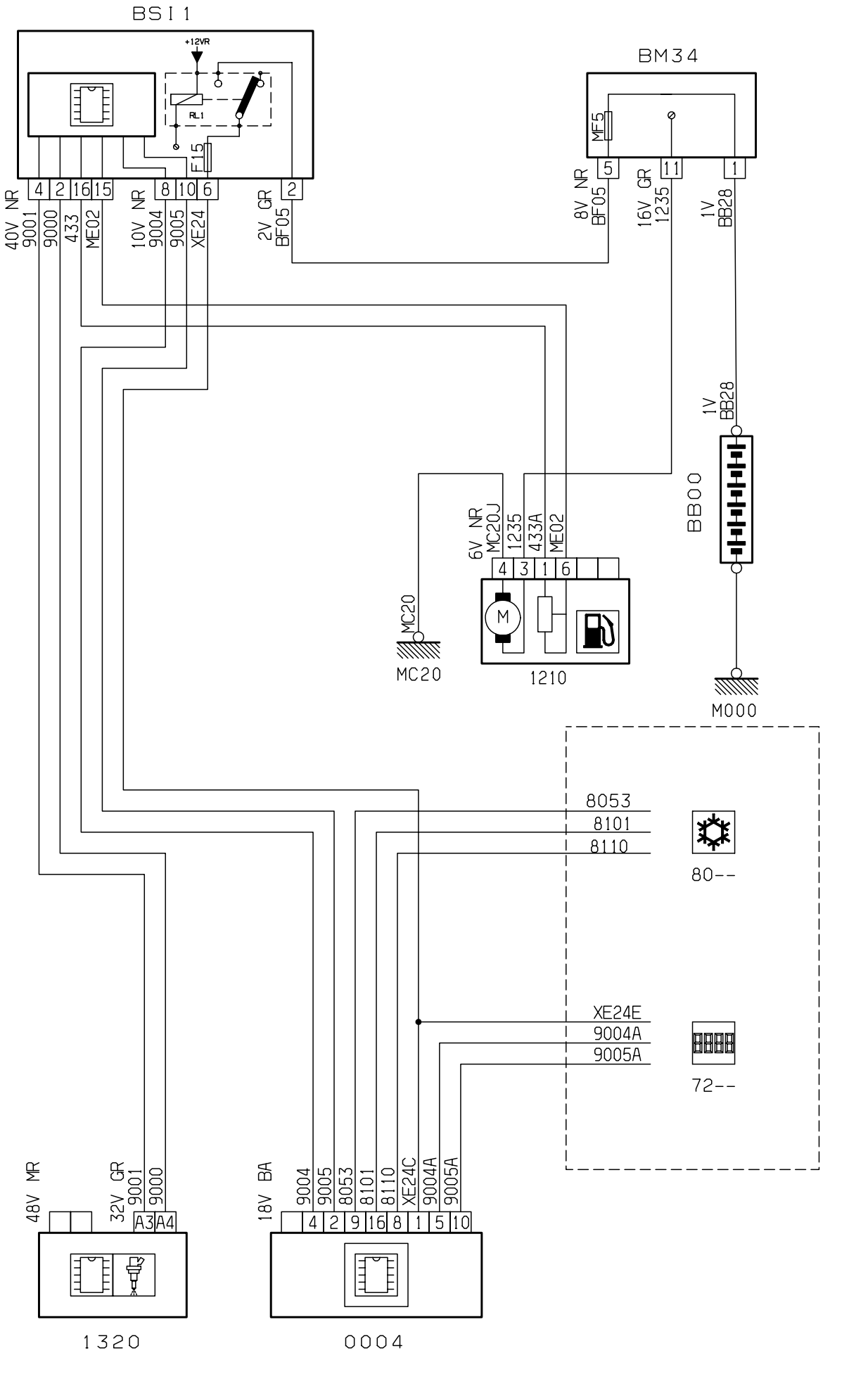
BSI 1
+12VR
RL1
F15
4 2 16 15 8 10 6 2
40V NR 9001
9000
433
ME02
10V NR 9004
9005
XE24
2V GR BF05
BM34
MF5
5 11 1
8V NR BF05
16V GR 1235
1V BB28
1V BB28
BB00
6V NR MC20J
1235
433A
ME02
4 3 1 6
MC20
MC20
1210
M000
8053
8101
8110
80--
XE24E
9004A
9005A
72--
48V MR
32V GR 9001
9000
A3 A4
18V BA
9004
9005
8053
8101
8110
XE24C
9004A
9005A
4 2 9 16 8 1 5 10
1320
0004

D3AKR7PR

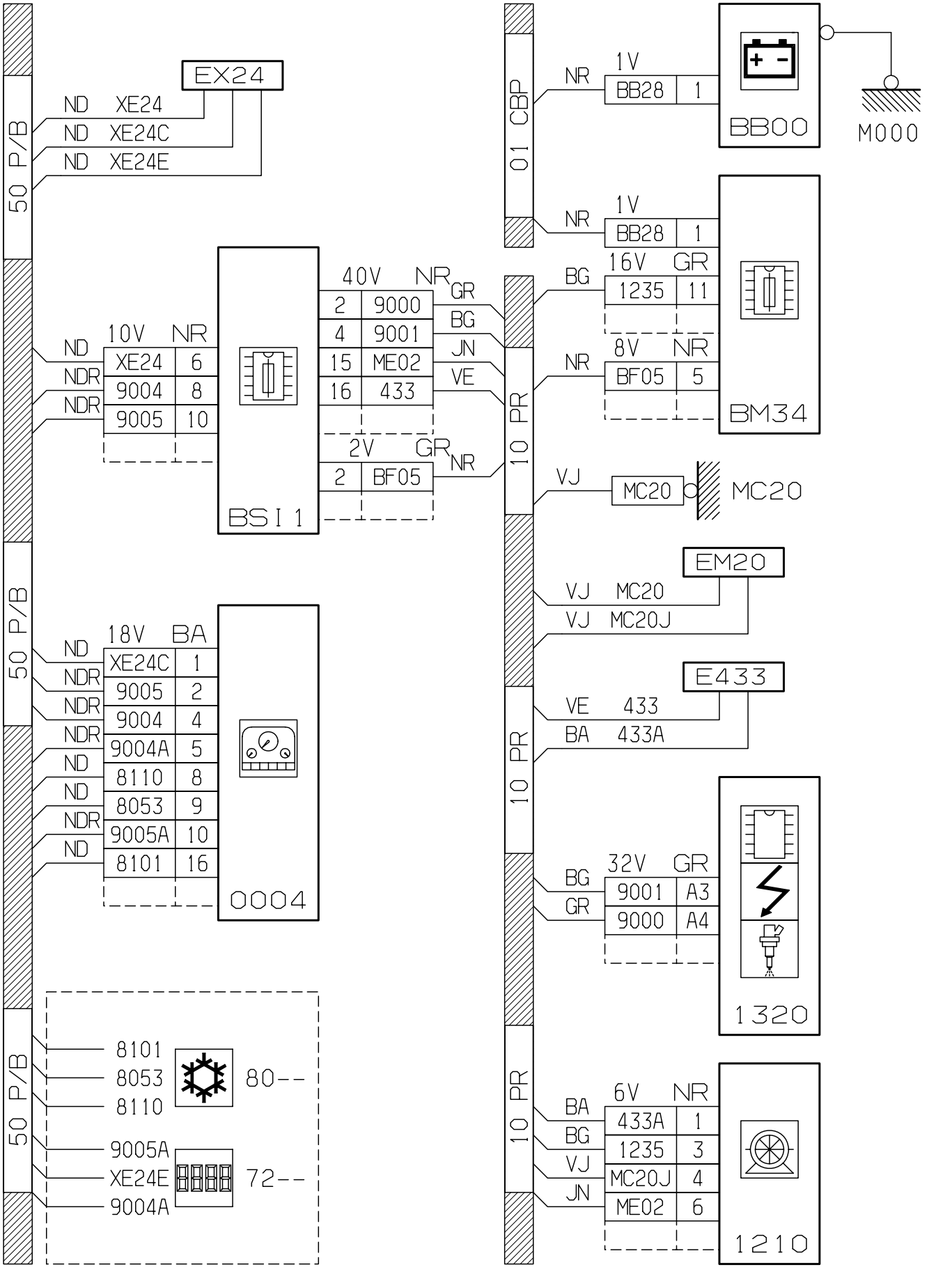
50 P/B
50 P/B
50 P/B
50 P/B
EX24
ND XE24
ND XE24C
ND XE24E
01 CBP
10 PR
10 PR
10 PR
10 PR
NR 1V BB28 1
BB00
M000
NR 1V BB28 1
BG 16V GR 1235 11
NR 8V NR BF05 5
BM34
VJ MC20
MC20
EM20
VJ MC20
VJ MC20J
E433
VE 433
BA 433A
BG 32V GR 9001 A3
GR 9000 A4
1320
BA 6V NR 433A 1
BG 1235 3
VJ MC20J 4
JN ME02 6
1210
BSI 1
ND 10V NR XE24 6
NDR 9004 8
NDR 9005 10
40V NR GR 2 9000
BG 4 9001
JN 15 ME02
VE 16 433
2V GR NR 2 BF05
0004
ND 18V BA XE24C 1
NDR 9005 2
NDR 9004 4
NDR 9004A 5
ND 8110 8
ND 8053 9
NDR 9005A 10
ND 8101 16
8101
8053
8110
80--
9005A
XE24E
9004A
72--

D3AKR7PG

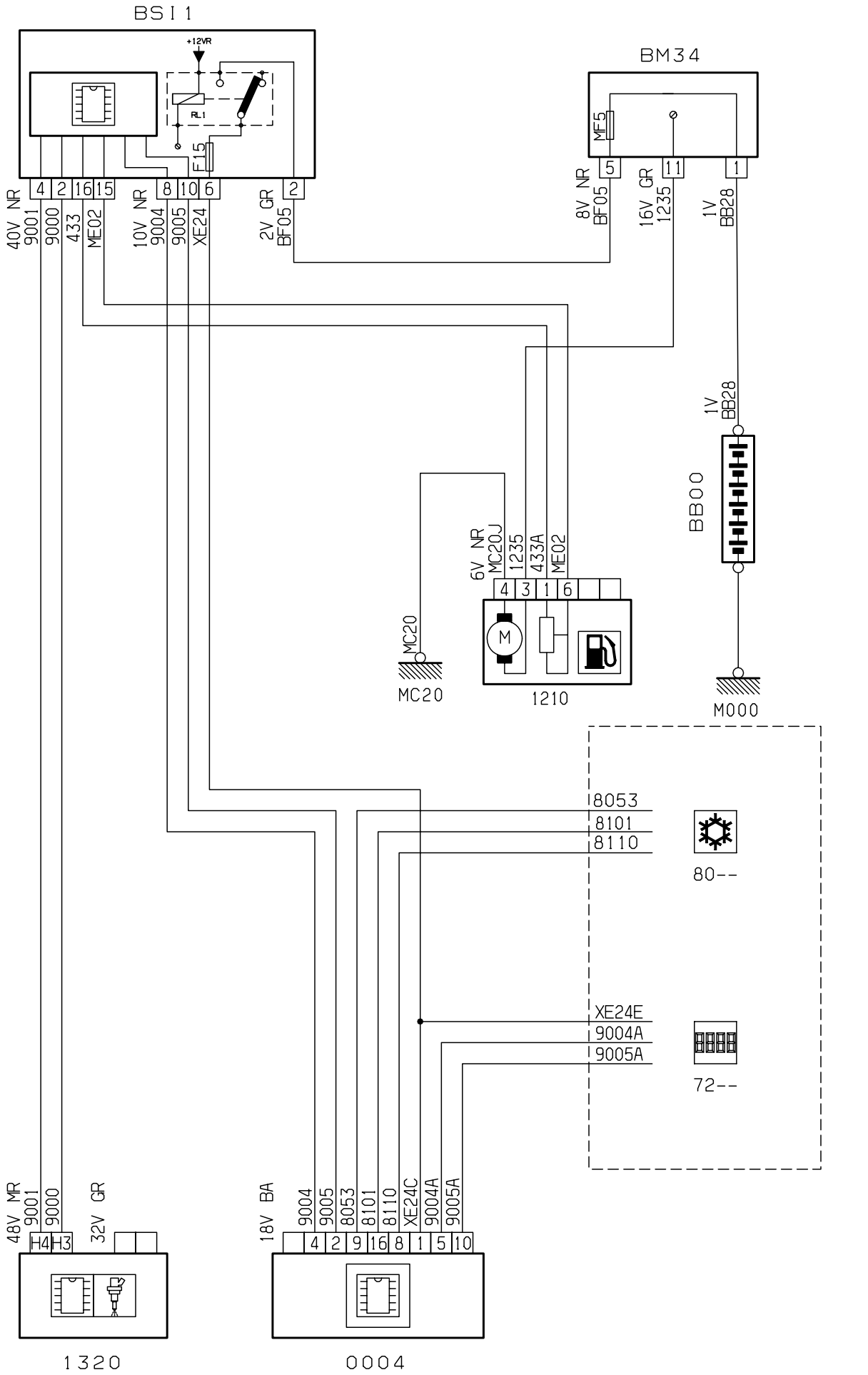
BSI 1
+12VR
RL1
F15
4 2 16 15
40V NR 9001
9000
433
ME02
8 10 6
10V NR 9004
9005
XE24
2
2V GR BF05
BM34
MF5
5 11 1
8V NR BF05
16V GR 1235
1V BB28
1V BB28
BB00
6V NR MC20J
1235
433A
ME02
4 3 1 6
MC20
MC20
1210
M000
8053
8101
8110
80--
XE24E
9004A
9005A
72--
48V MR 9001
9000
32V GR
H4 H3
18V BA 9004
9005
8053
8101
8110
XE24C
9004A
9005A
4 2 9 16 8 1 5 10
1320
0004

D3AKRFQR

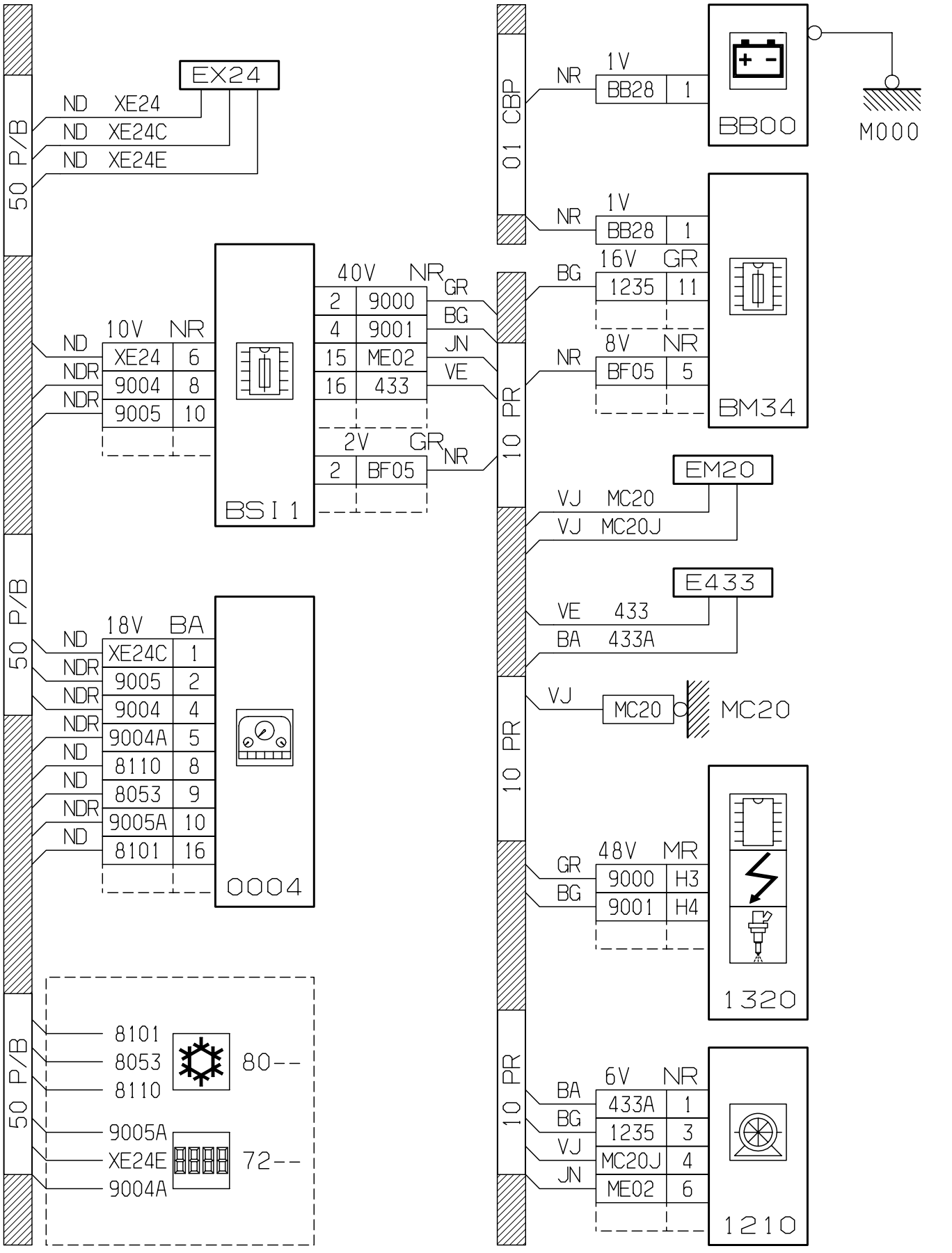
50 P/B
50 P/B
50 P/B
50 P/B
01 CBP
10 PR
10 PR
10 PR
10 PR
EX24
ND XE24
ND XE24C
ND XE24E
BSI 1
10V NR
ND XE24 6
NDR 9004 8
NDR 9005 10
40V NR GR
2 9000 BG
4 9001 JN
15 ME02 VE
16 433
2V GR NR
2 BF05
0004
18V BA
ND XE24C 1
NDR 9005 2
NDR 9004 4
NDR 9004A 5
ND 8110 8
ND 8053 9
NDR 9005A 10
ND 8101 16
8101
8053
8110
80--
9005A
XE24E
9004A
72--
NR 1V
BB28 1
BB00
M000
NR 1V
BB28 1
BG 16V GR
1235 11
NR 8V NR
BF05 5
BM34
EM20
VJ MC20
VJ MC20J
E433
VE 433
BA 433A
VJ
MC20
MC20
GR 48V MR
9000 H3
BG 9001 H4
1320
BA 6V NR
433A 1
BG 1235 3
VJ MC20J 4
JN ME02 6
1210

D3AKRFQG

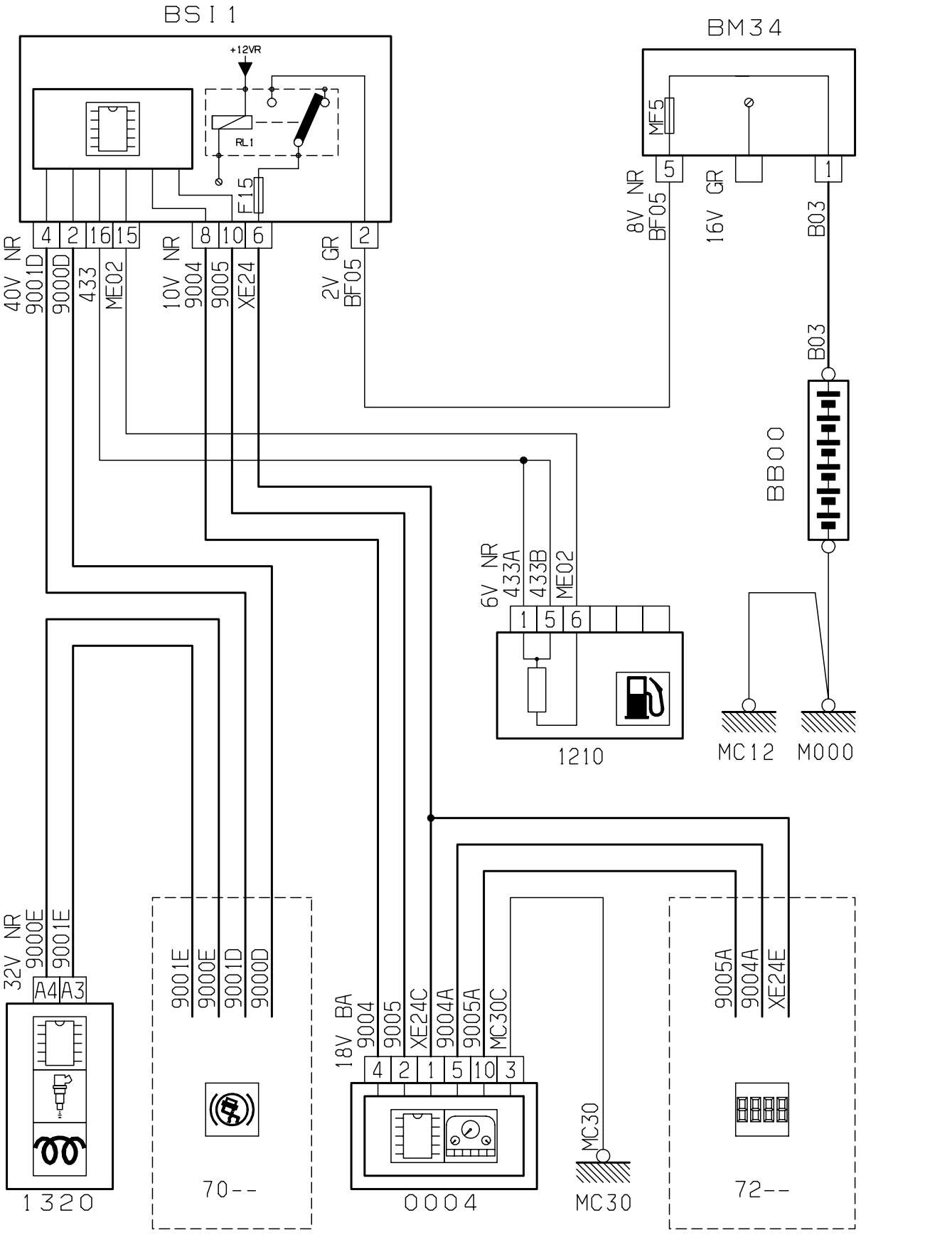
BSI1
+12VR
RL1
F15
4
2
16
15
8
10
6
2
40V NR
9001D
9000D
433
ME02
10V NR
9004
9005
XE24
2V GR
BF05
BM34
MF5
5
1
8V NR
BF05
16V GR
B03
B03
BB00
6V NR
433A
433B
ME02
1
5
6
1210
MC12
M000
32V NR
9000E
9001E
A4
A3
1320
9001E
9000E
9001D
9000D
70--
18V BA
9004
9005
XE24C
9004A
9005A
MC30C
4
2
1
5
10
3
0004
MC30
MC30
9005A
9004A
XE24E
72--
D3AKQ0VR

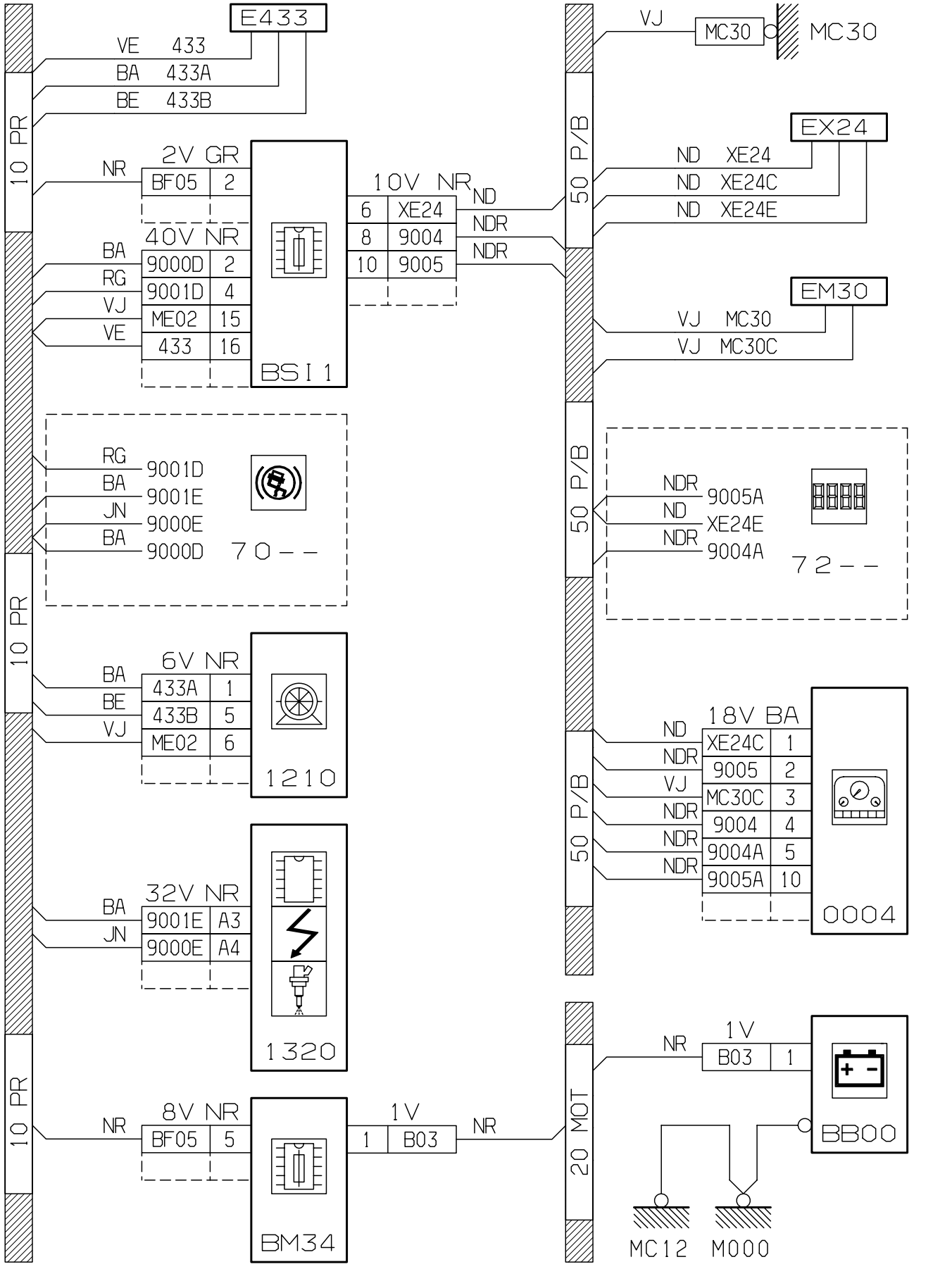
E433
VE 433
BA 433A
BE 433B
10 PR
2V GR
NR
BF05 2
40V NR
BA 9000D 2
RG 9001D 4
VJ ME02 15
VE 433 16
BSI 1
10V NR
6 XE24
8 9004
10 9005
ND
NDR
NDR
50 P/B
VJ
MC30
MC30
EX24
ND XE24
ND XE24C
ND XE24E
EM30
VJ MC30
VJ MC30C
RG 9001D
BA 9001E
JN 9000E
BA 9000D
70 - -
NDR 9005A
ND XE24E
NDR 9004A
72 - -
6V NR
BA 433A 1
BE 433B 5
VJ ME02 6
1210
18V BA
ND XE24C 1
NDR 9005 2
VJ MC30C 3
NDR 9004 4
NDR 9004A 5
NDR 9005A 10
0004
32V NR
BA 9001E A3
JN 9000E A4
1320
8V NR
NR BF05 5
BM34
1V
1 B03
NR
20 MOT
NR
1V
B03 1
BB00
MC12
M000

D3AKQ0VG

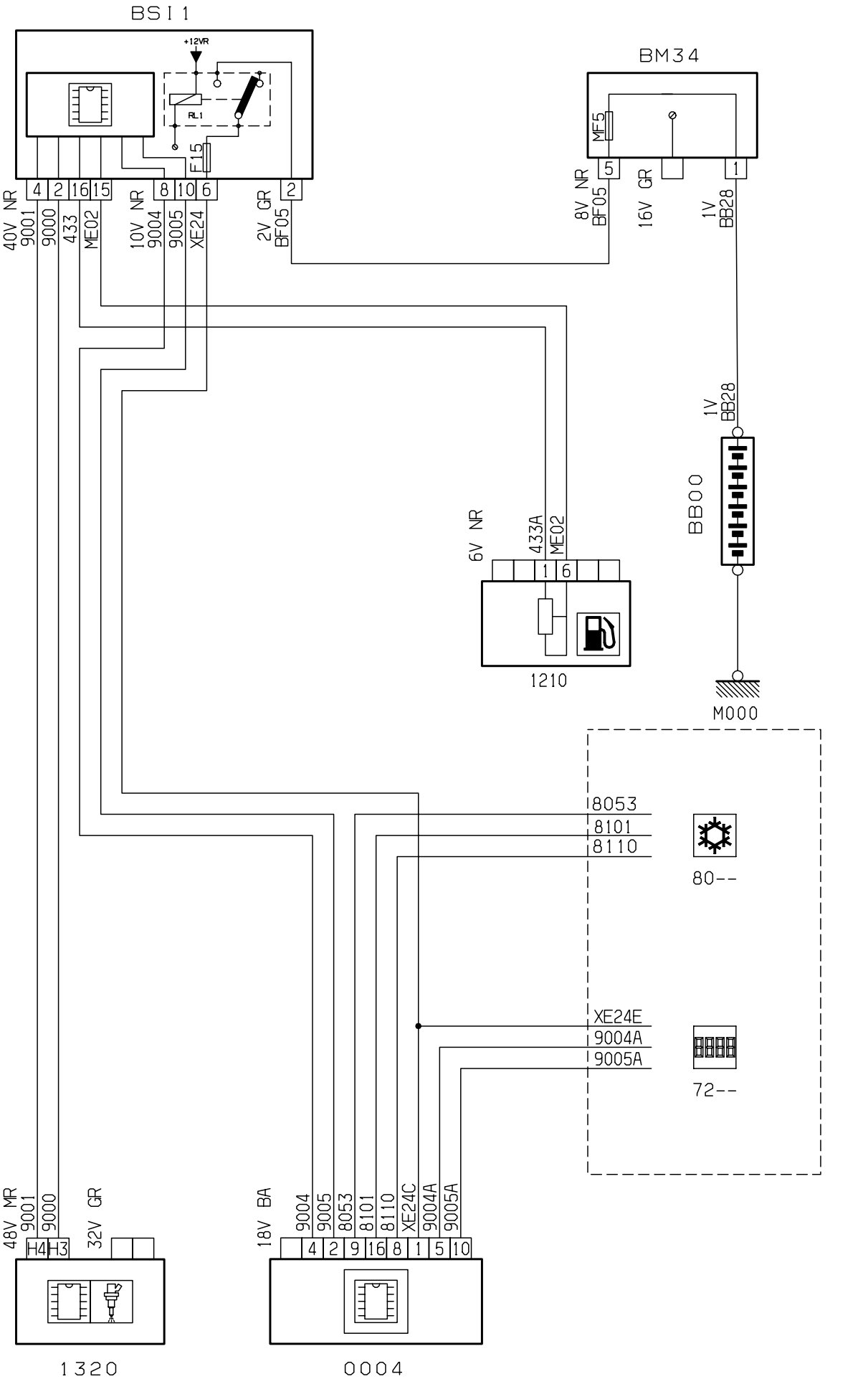
BSI 1
+12VR
RL1
F15
4 2 16 15
8 10 6
2
40V NR 9001
9000
433
ME02
10V NR 9004
9005
XE24
2V GR BF05
BM34
MF5
5
1
8V NR BF05
16V GR
1V BB28
1V BB28
BB00
6V NR
433A ME02
1 6
1210
M000
8053
8101
8110
80--
XE24E
9004A
9005A
72--
48V MR 9001
9000
32V GR
H4 H3
18V BA 9004 9005 8053 8101 8110 XE24C 9004A 9005A
4 2 9 16 8 1 5 10
1320
0004
D3AKRFRR

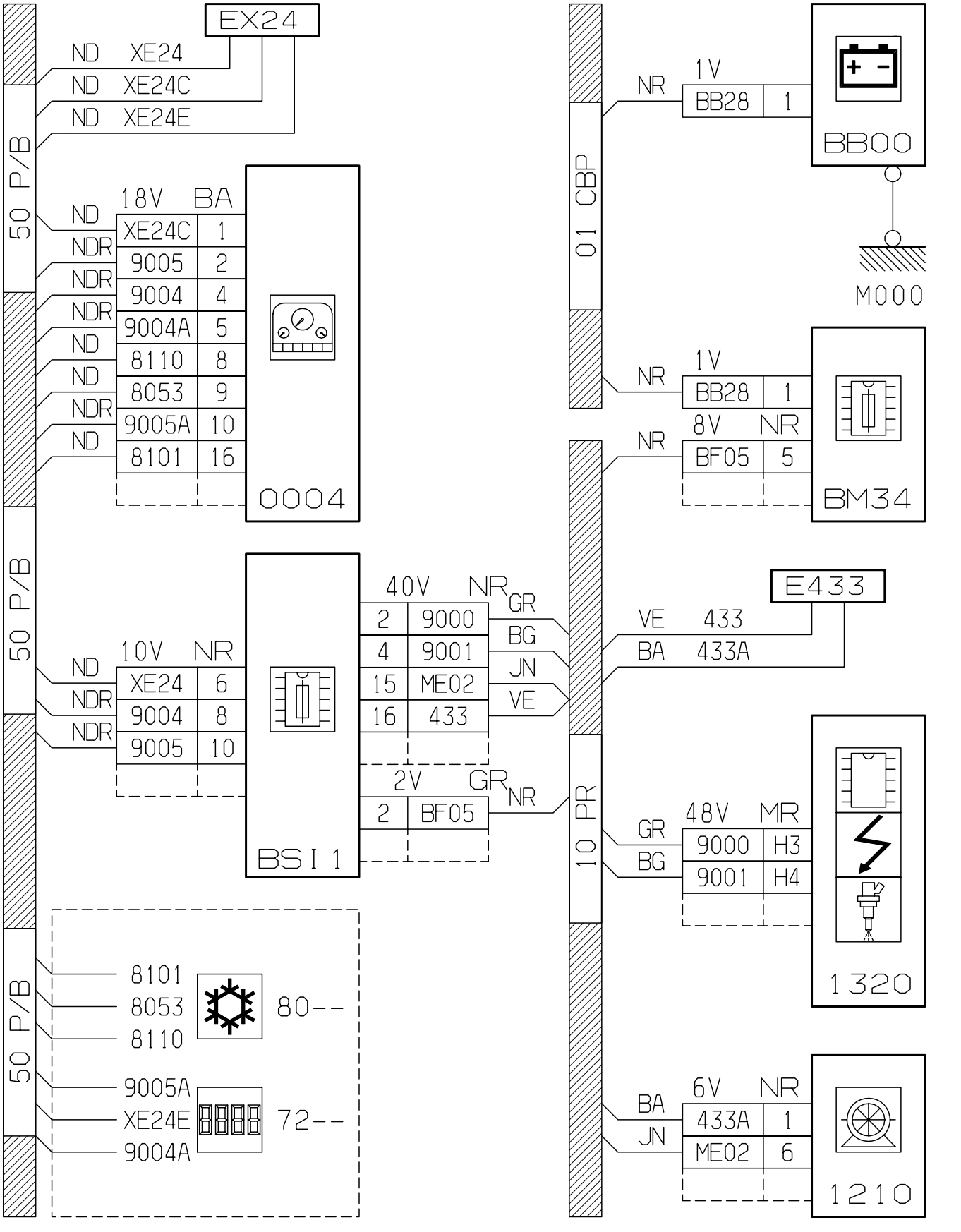
EX24
ND XE24
ND XE24C
ND XE24E
50 P/B
18V BA
ND XE24C 1
NDR 9005 2
NDR 9004 4
NDR 9004A 5
ND 8110 8
ND 8053 9
NDR 9005A 10
ND 8101 16
0004
50 P/B
10V NR
ND XE24 6
NDR 9004 8
NDR 9005 10
40V NR
2 9000 GR
4 9001 BG
15 ME02 JN
16 433 VE
2V GR
2 BF05 NR
BSI 1
50 P/B
8101
8053
8110
80--
9005A
XE24E
9004A
72--
01 CBP
NR 1V BB28 1
BB00
M000
NR 1V BB28 1
NR 8V BF05 5
BM34
10 PR
E433
VE 433
BA 433A
GR 48V MR 9000 H3
BG 9001 H4
1320
BA 6V NR 433A 1
JN ME02 6
1210

D3AKRFRG

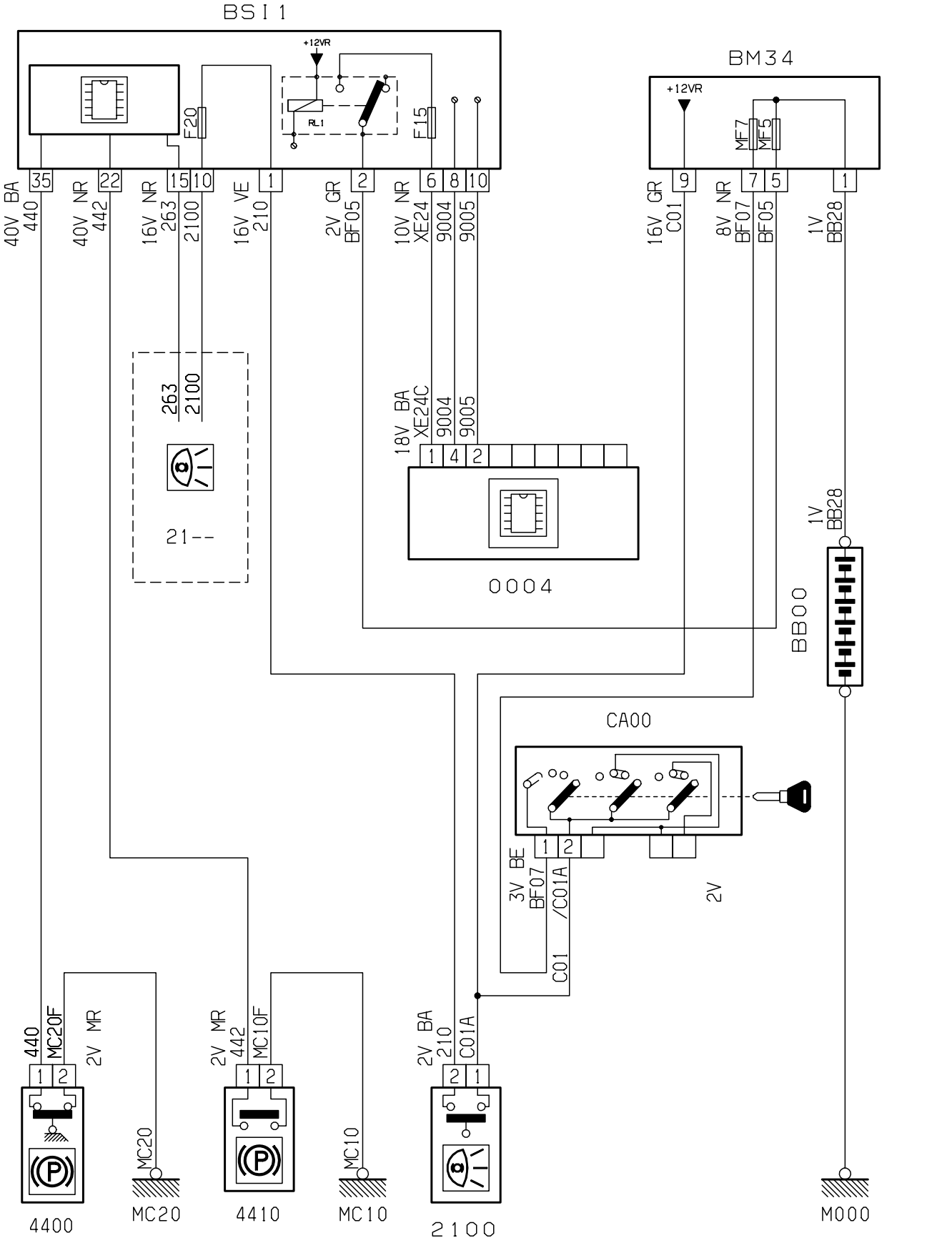
BSI 1
+12VR
F20
RL1
F15
BM34
+12VR
MF7
MF5
40V BA 440
40V NR 442
16V NR 263
2100
16V VE 210
2V GR BF05
10V NR XE24
9004
9005
16V GR C01
8V NR BF07
BF05
1V BB28
263
2100
21--
18V BA XE24C
9004
9005
0004
1V BB28
BB00
CA00
3V BE BF07
/C01A
C01
2V
440 MC20F
2V MR
2V MR 442 MC10F
2V BA 210 C01A
MC20
MC10
4400
MC20
4410
MC10
2100
M000
D3AKR88R

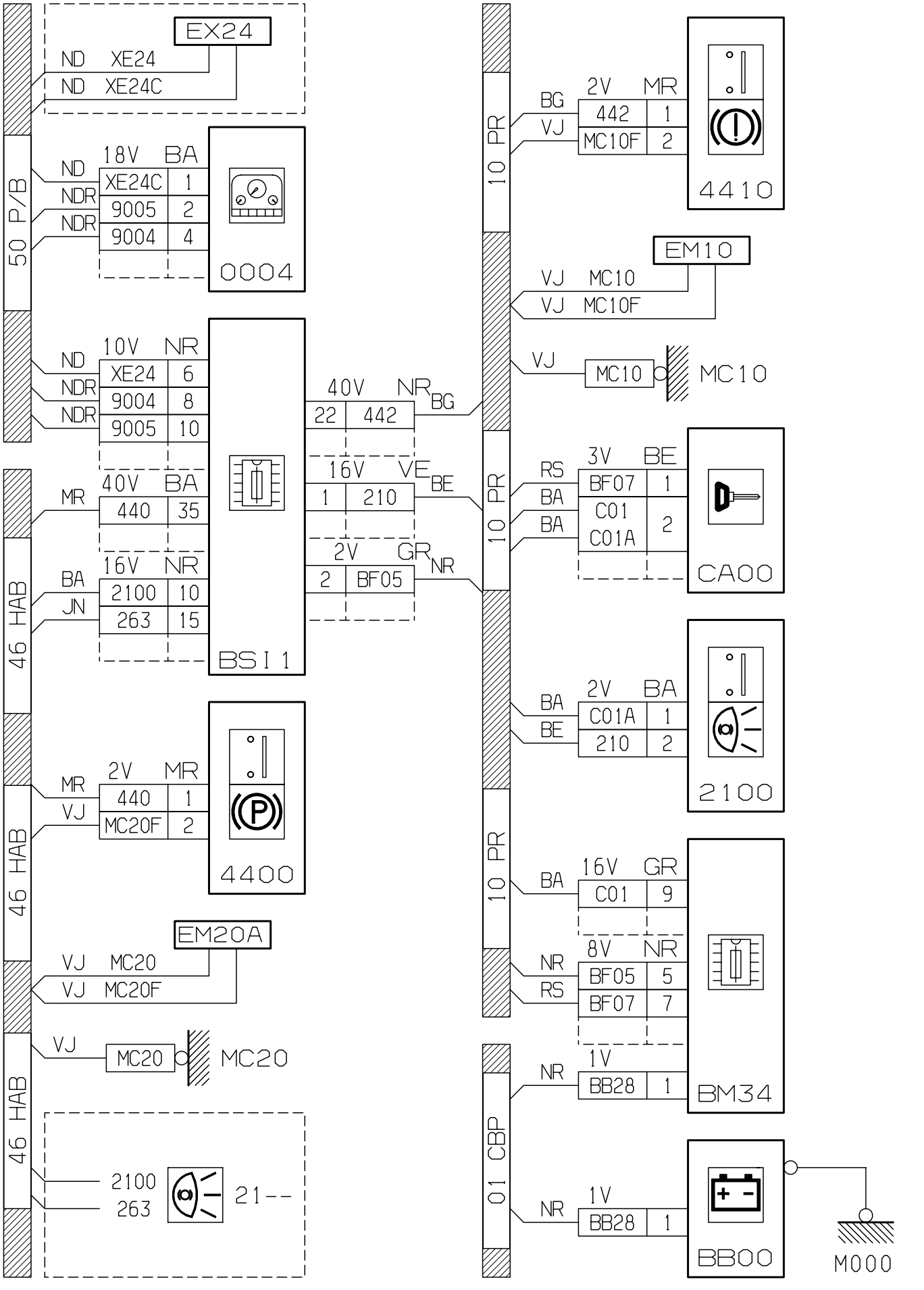
EX24
ND XE24
ND XE24C
50 P/B
18V BA
ND XE24C 1
NDR 9005 2
NDR 9004 4
0004
10V NR
ND XE24 6
NDR 9004 8
NDR 9005 10
40V BA
MR 440 35
16V NR
BA 2100 10
JN 263 15
BSI 1
40V NR BG
22 442
16V VE BE
1 210
2V GR NR
2 BF05
46 HAB
2V MR
MR 440 1
VJ MC20F 2
4400
EM20A
VJ MC20
VJ MC20F
VJ MC20 MC20
2100 263 21--
10 PR
BG 2V MR
VJ 442 1
MC10F 2
4410
EM10
VJ MC10
VJ MC10F
VJ MC10 MC10
3V BE
RS BF07 1
BA C01 2
BA C01A
CA00
BA 2V BA
BE C01A 1
210 2
2100
BA 16V GR
C01 9
NR 8V NR
NR BF05 5
RS BF07 7
BM34
01 CBP
NR 1V
BB28 1
NR 1V
BB28 1
BB00
M000

D3AKR88G

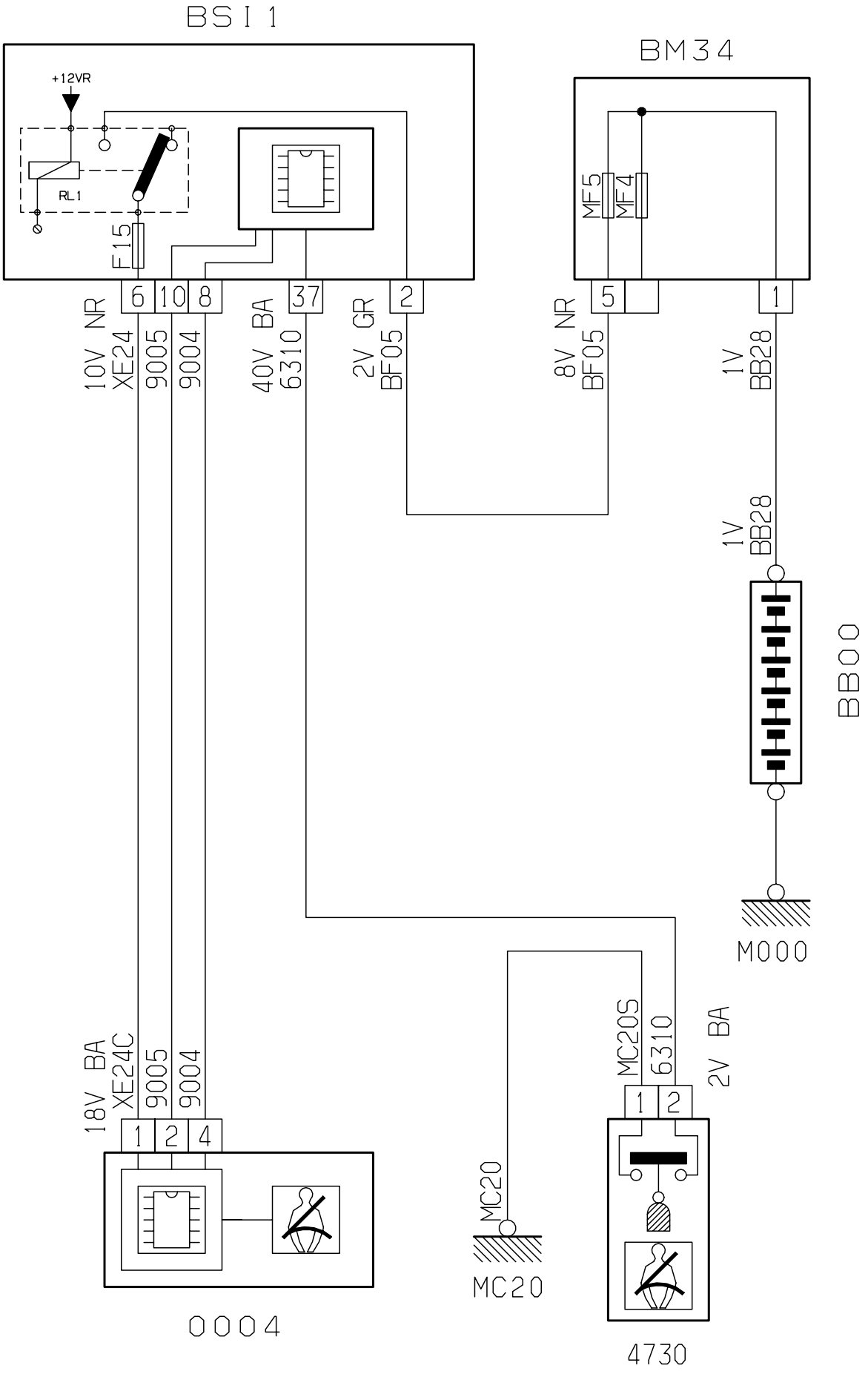
BSI 1
+12VR
RL1
F15
6
10
8
37
2
10V NR
XE24
9005
9004
40V BA
6310
2V GR
BF05
BM34
MF5
MF4
5
1
8V NR
BF05
1V
BB28
1V
BB28
BB00
M000
18V BA
XE24C
9005
9004
1
2
4
0004
MC20S
6310
2V BA
1
2
MC20
MC20
4730

D3AKR95R

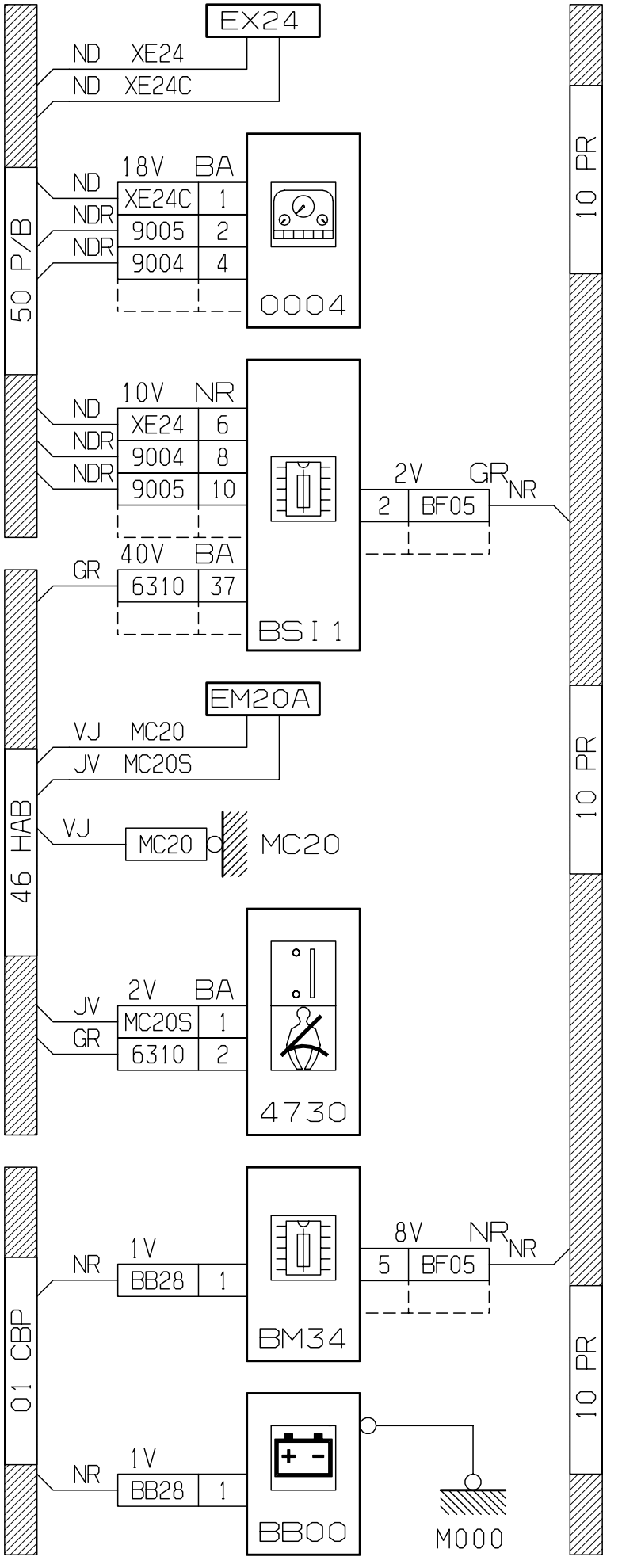
EX24
ND XE24
ND XE24C
50 P/B
18V BA
ND XE24C 1
NDR 9005 2
NDR 9004 4
0004
10V NR
ND XE24 6
NDR 9004 8
NDR 9005 10
2V GR NR
2 BF05
40V BA
GR 6310 37
BSI 1
10 PR
EM20A
VJ MC20
JV MC20S
46 HAB
VJ MC20
MC20
2V BA
JV MC20S 1
GR 6310 2
4730
01 CBP
NR 1V BB28 1
BM34
8V NR NR
5 BF05
BB00
M000
D3AKR95G

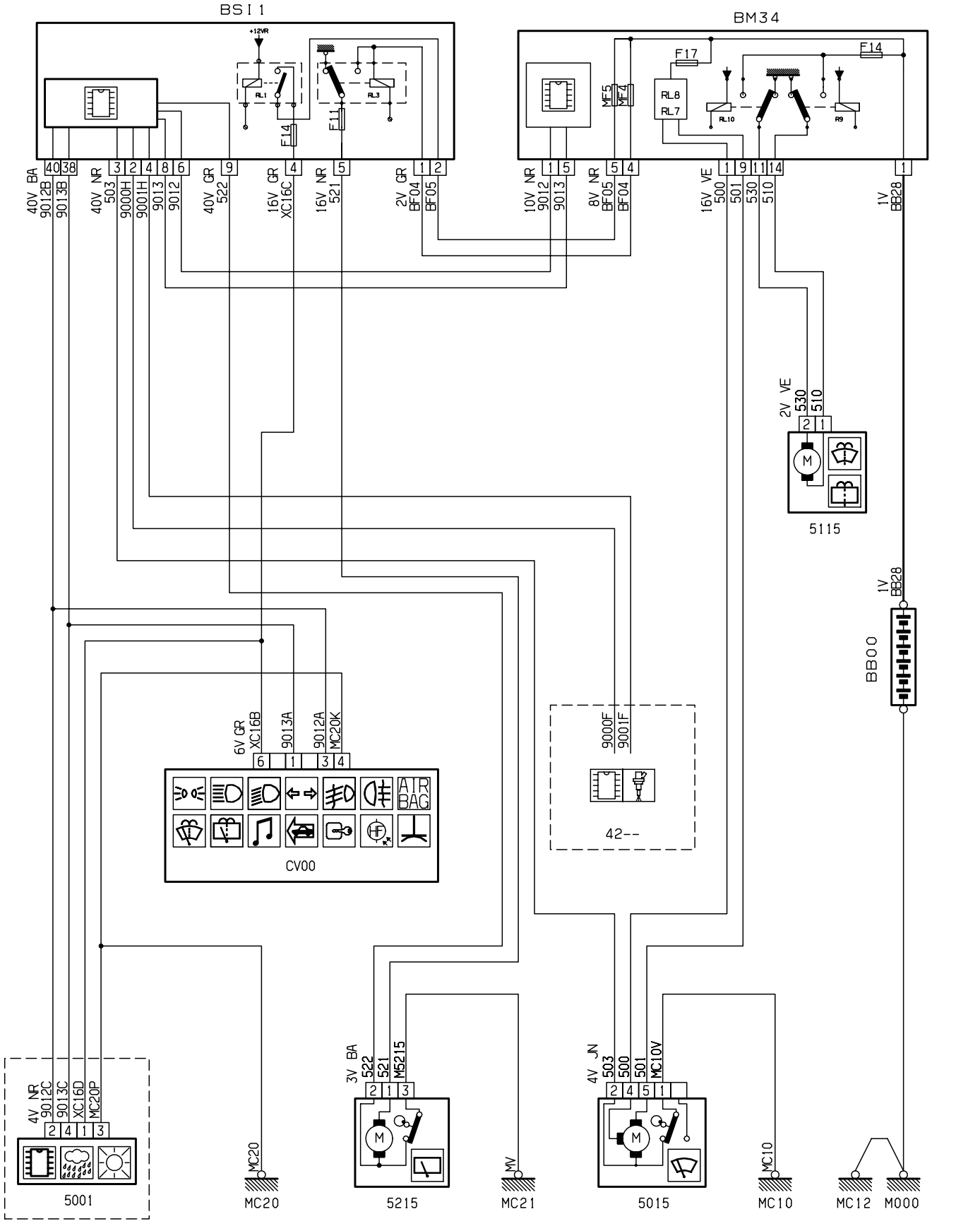
BSI 1
+12VR
RL1
RL3
F14
F11
BM34
F17
F14
MF5
MF4
RL8
RL7
RL10
R9
40V BA 9012B 9013B
40V NR 503 9000H 9001H 9013 9012
40V GR 522
16V GR XC16C
16V NR 521
2V GR BF04 BF05
10V NR 9012 9013
8V NR BF05 BF04
16V VE 500 501 530 510
1V BB28
2V VE 530 510
5115
1V BB28
BB00
6V GR XC16B 9013A 9012A MC20K
CV00
9000F 9001F
42--
4V NR 9012C 9013C XC16D MC20P
5001
MC20
3V BA 522 521 M5215
5215
MV
MC21
4V JN 503 500 501 MC10V
5015
MC10
MC12
M000
D3AKNHXR

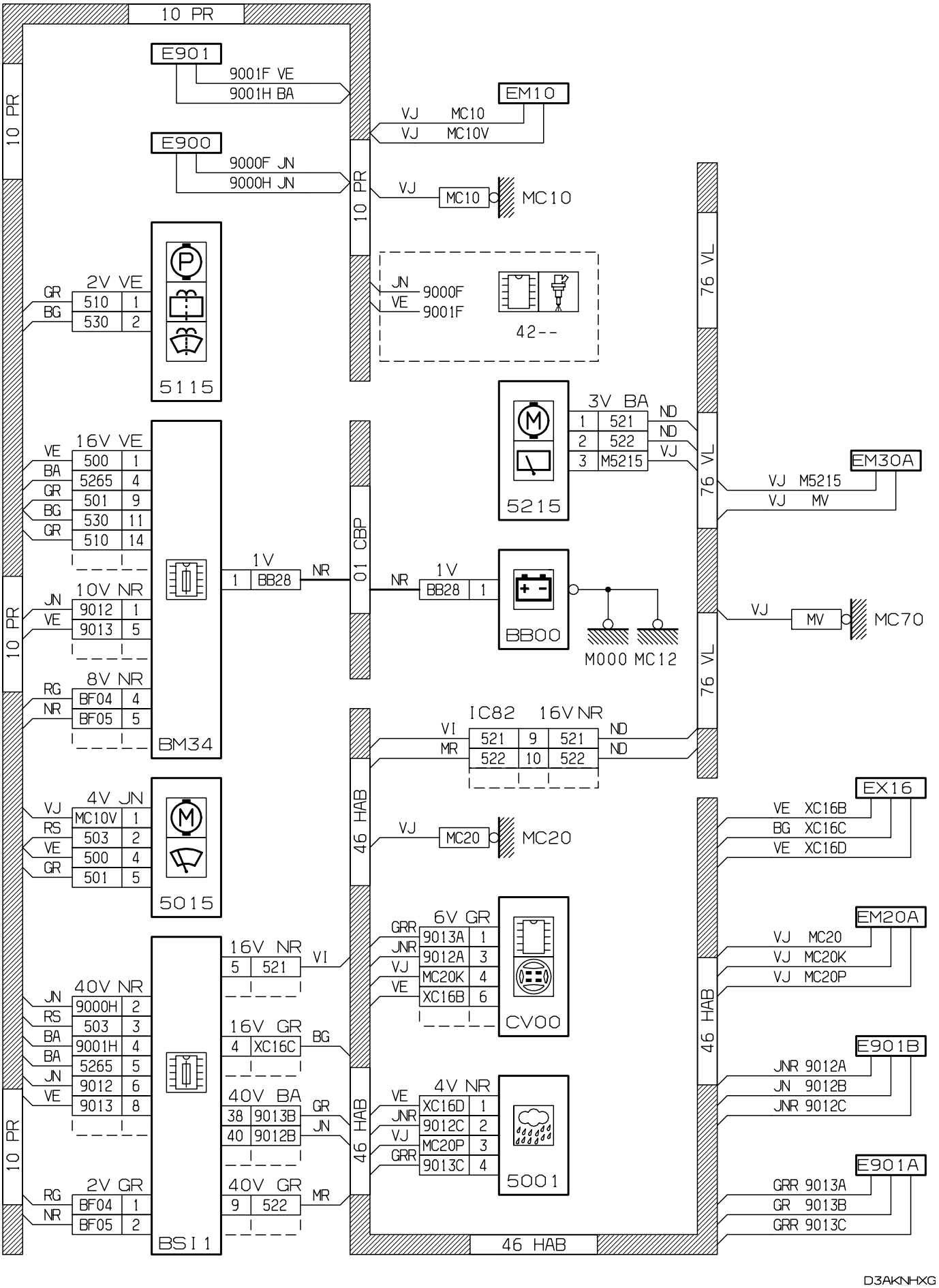
10 PR
E901
9001F VE
9001H BA
E900
9000F JN
9000H JN
EM10
VJ MC10
VJ MC10V
VJ MC10
MC10
MC10
JN 9000F
VE 9001F
42--
5115
GR 2V VE
BG 510 1
530 2
5215
3V BA
1 521 ND
2 522 ND
3 M5215 VJ
76 VL
EM30A
VJ M5215
VJ MV
VE 16V VE
BA 500 1
GR 5265 4
BG 501 9
GR 530 11
510 14
JN 10V NR
VE 9012 1
9013 5
RG 8V NR
NR BF04 4
BF05 5
BM34
1V
1 BB28 NR
01 CBP
NR 1V
BB28 1
BB00
M000 MC12
VJ MV MC70
IC82 16V NR
VI 521 9 521 ND
MR 522 10 522 ND
46 HAB
EX16
VE XC16B
BG XC16C
VE XC16D
VJ MC20
MC20
VJ 4V JN
RS MC10V 1
VE 503 2
GR 500 4
501 5
5015
GRR 6V GR
JNR 9013A 1
VJ 9012A 3
VE MC20K 4
XC16B 6
CV00
EM20A
VJ MC20
VJ MC20K
VJ MC20P
JN 40V NR
RS 9000H 2
BA 503 3
BA 9001H 4
JN 5265 5
VE 9012 6
9013 8
16V NR
5 521 VI
16V GR
4 XC16C BG
40V BA
38 9013B GR
40 9012B JN
40V GR
9 522 MR
BSI1
VE 4V NR
JNR XC16D 1
VJ 9012C 2
GRR MC20P 3
9013C 4
5001
E901B
JNR 9012A
JN 9012B
JNR 9012C
RG 2V GR
NR BF04 1
BF05 2
E901A
GRR 9013A
GR 9013B
GRR 9013C
D3AKNHXG

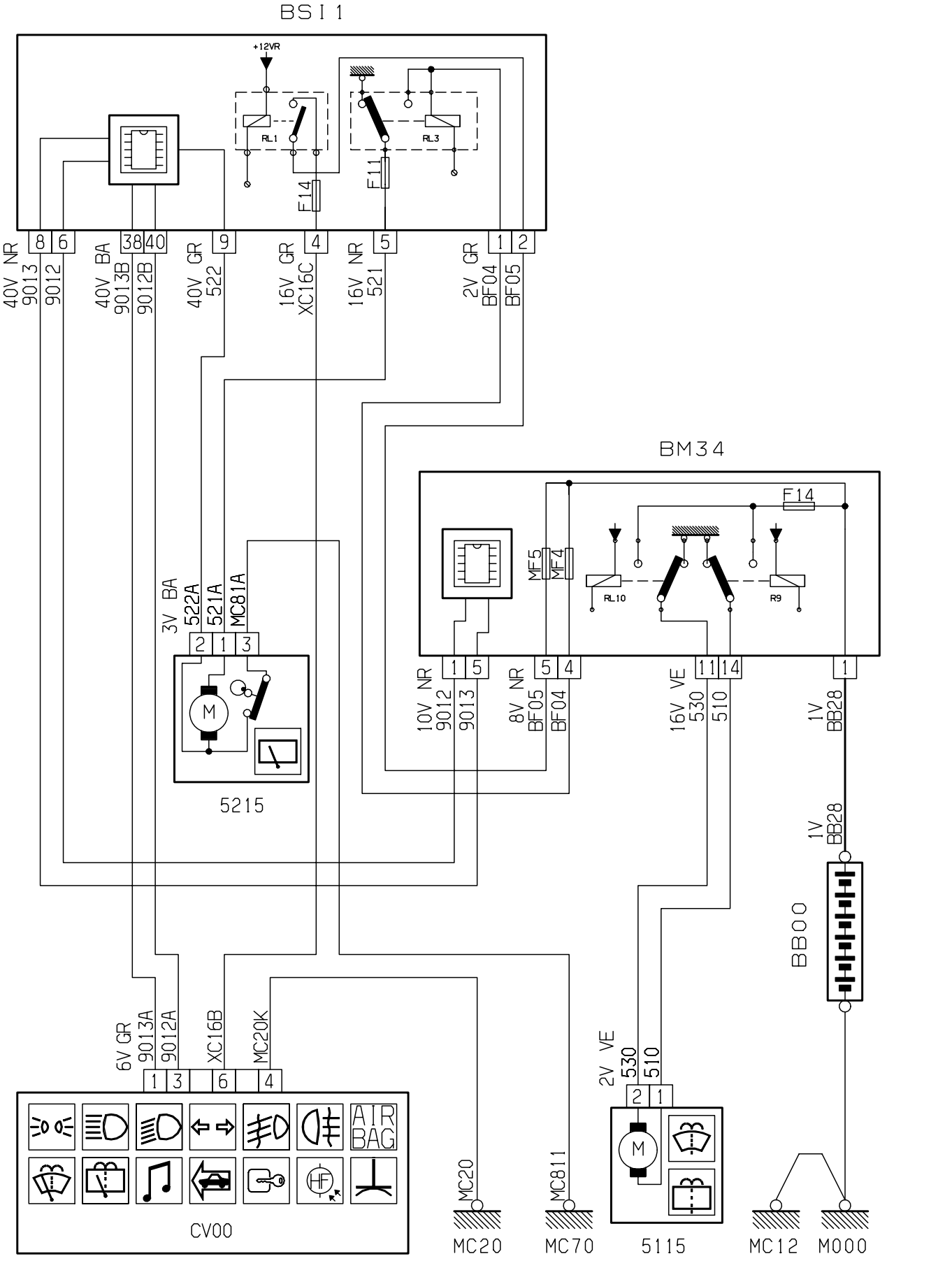
BSI 1
+12VR
RL1
RL3
F14
F11
8
6
38
40
9
4
5
1
2
40V NR 9013
9012
40V BA 9013B
9012B
40V GR 522
16V GR XC16C
16V NR 521
2V GR BF04
BF05
BM34
F14
MF5
MF4
RL10
R9
3V BA 522A
521A
MC81A
2
1
3
5215
1
5
5
4
11
14
1
10V NR 9012
9013
8V NR BF05
BF04
16V VE 530
510
1V BB28
1V BB28
BB00
6V GR 9013A
9012A
XC16B
MC20K
1
3
6
4
2V VE 530
510
2
1
AIR BAG
CV00
MC20
MC811
MC20
MC70
5115
MC12
M000

D3AKNK6R

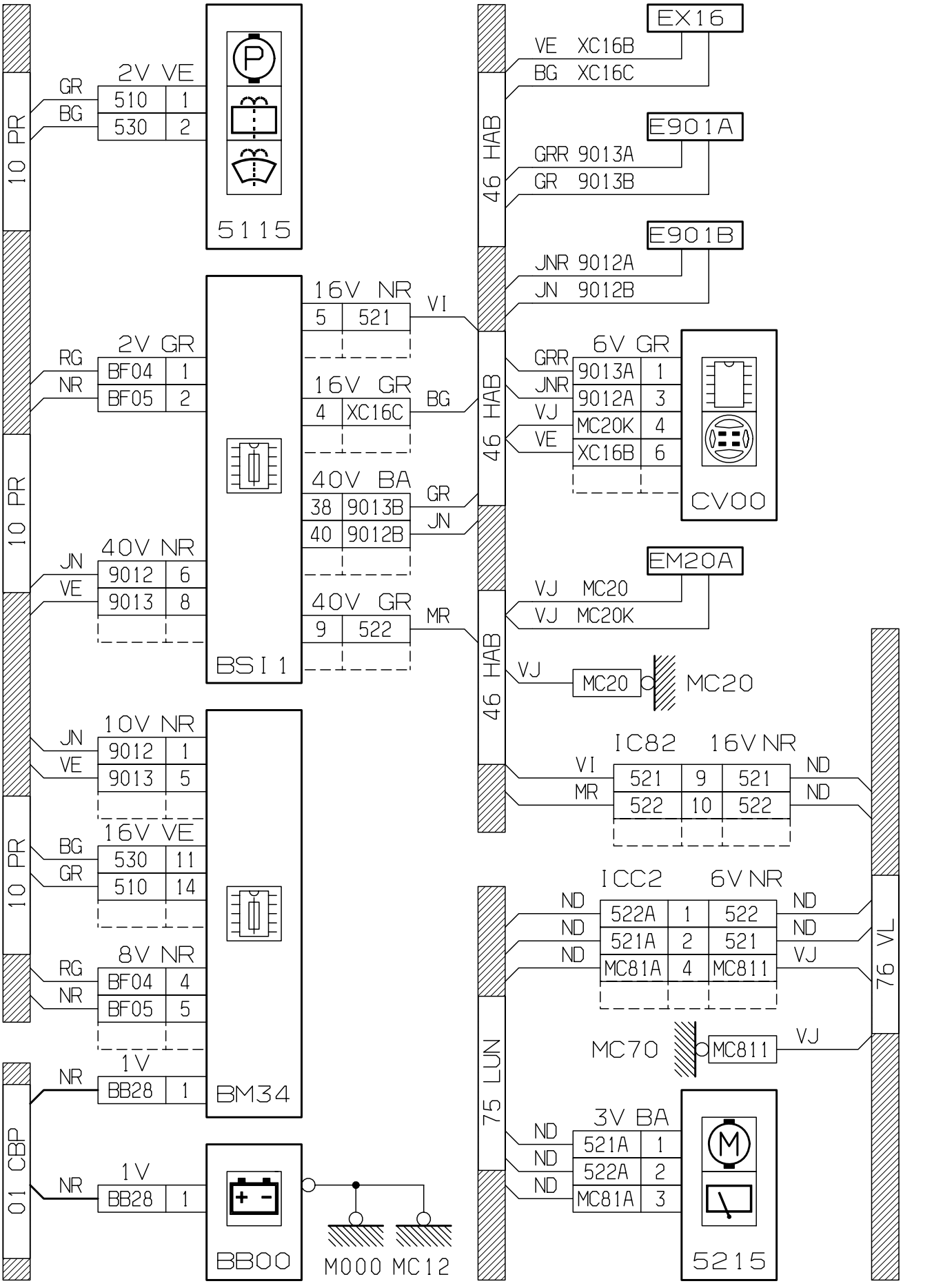
10 PR
10 PR
10 PR
10 PR
01 CBP
46 HAB
46 HAB
46 HAB
75 LUN
76 VL
2V VE
GR 510 1
BG 530 2
5115
2V GR
RG BF04 1
NR BF05 2
16V NR
5 521 VI
16V GR
4 XC16C BG
40V BA
38 9013B GR
40 9012B JN
40V NR
JN 9012 6
VE 9013 8
40V GR
9 522 MR
BSI 1
10V NR
JN 9012 1
VE 9013 5
16V VE
BG 530 11
GR 510 14
8V NR
RG BF04 4
NR BF05 5
1V
NR BB28 1
BM34
1V
NR BB28 1
BB00
M000 MC12
EX16
VE XC16B
BG XC16C
E901A
GRR 9013A
GR 9013B
E901B
JNR 9012A
JN 9012B
6V GR
GRR 9013A 1
JNR 9012A 3
VJ MC20K 4
VE XC16B 6
CV00
EM20A
VJ MC20
VJ MC20K
VJ MC20
MC20
IC82 16V NR
VI 521 9 521 ND
MR 522 10 522 ND
ICC2 6V NR
ND 522A 1 522 ND
ND 521A 2 521 ND
ND MC81A 4 MC811 VJ
MC70 MC811 VJ
3V BA
ND 521A 1
ND 522A 2
ND MC81A 3
5215

D3AKNK6G

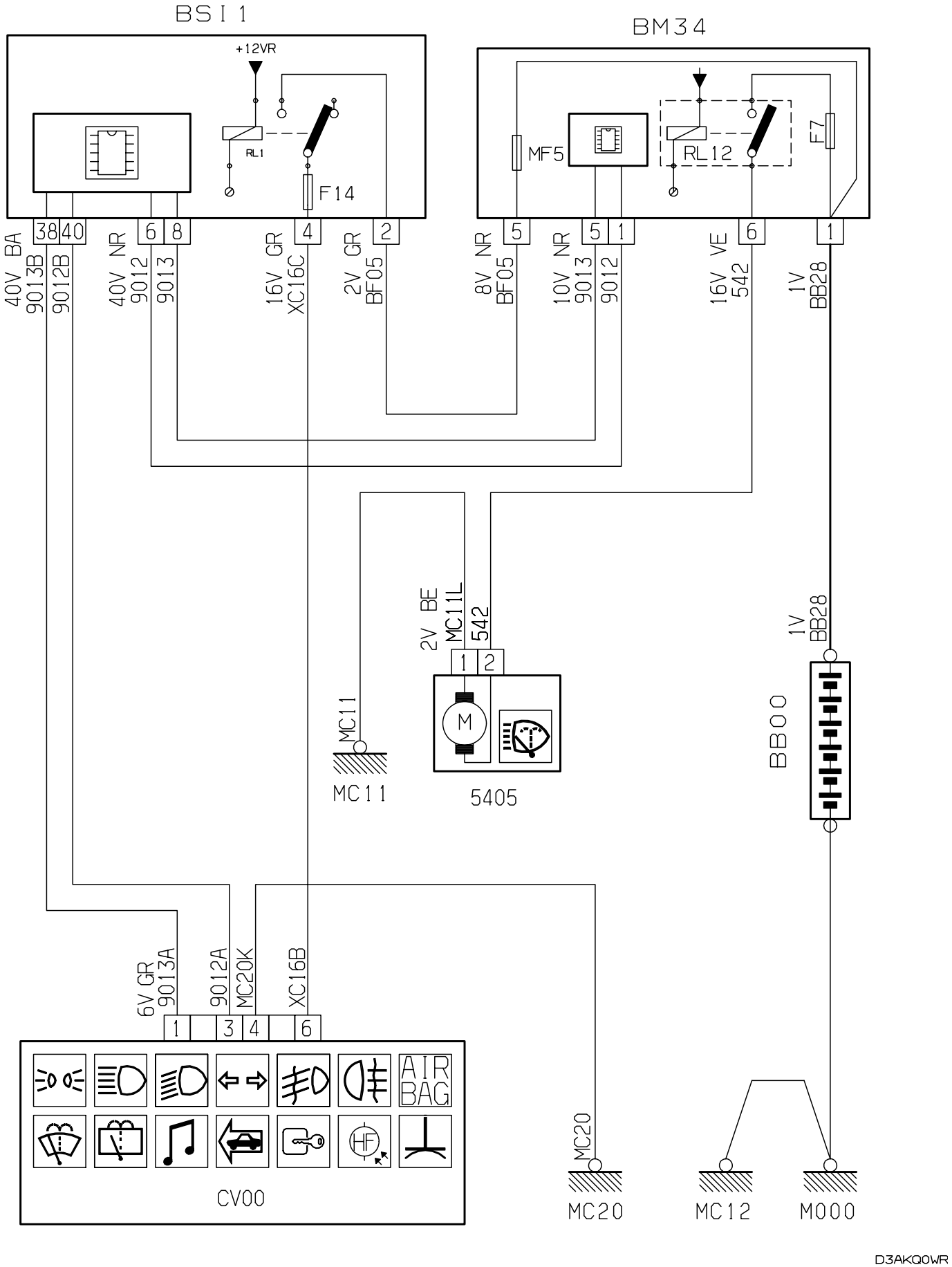
BSI 1
+12VR
RL1
F14
38
40
6
8
4
2
40V BA
9013B
9012B
40V NR
9012
9013
16V GR
XC16C
2V GR
BF05
BM34
MF5
RL12
F7
5
5
1
6
1
8V NR
BF05
10V NR
9013
9012
16V VE
542
1V
BB28
2V BE
MC11L
542
1
2
MC11
MC11
5405
1V
BB28
BB00
6V GR
9013A
9012A
MC20K
XC16B
1
3
4
6
AIR
BAG
CV00
MC20
MC20
MC12
M000
D3AKQ0WR

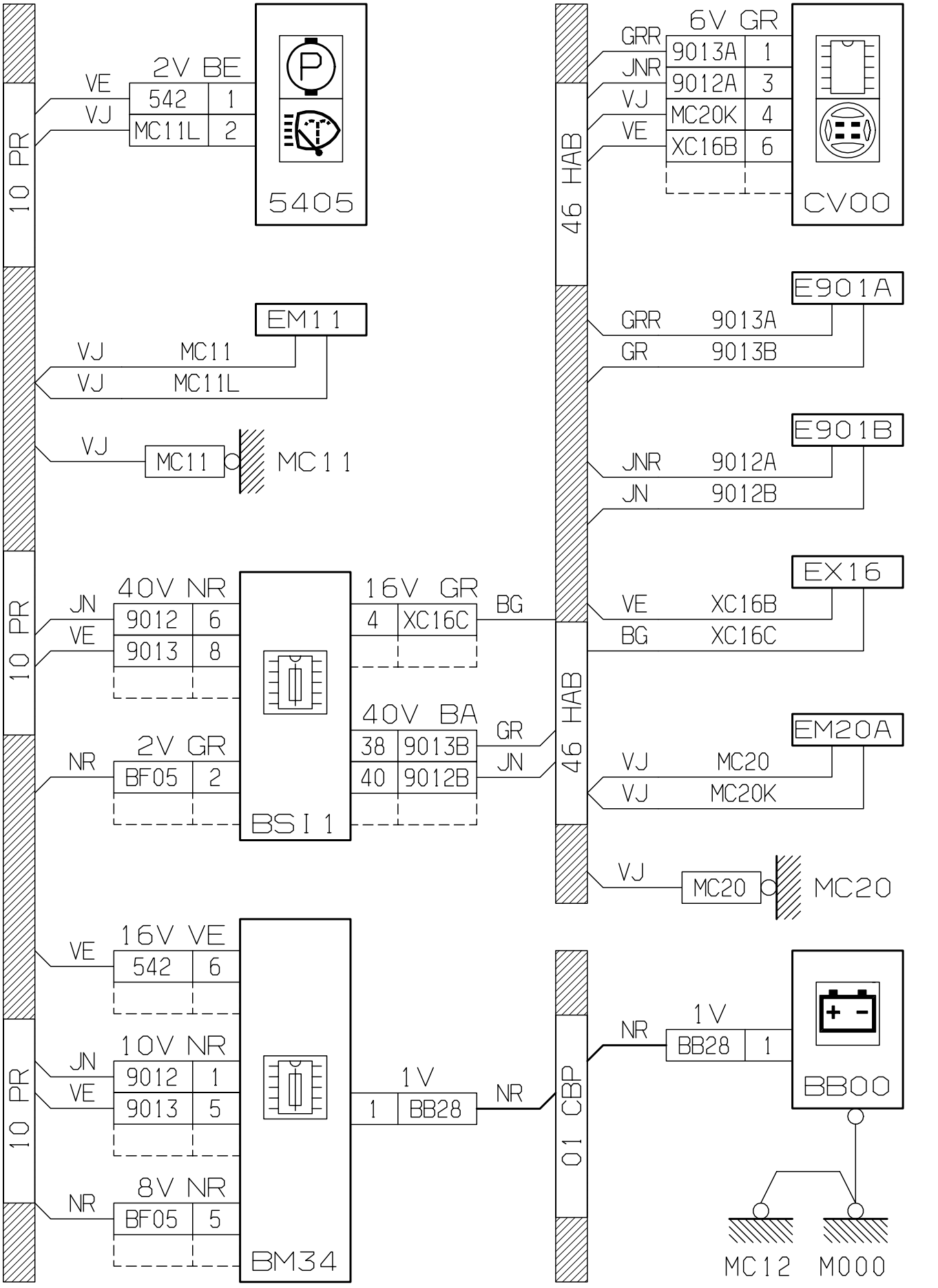
10 PR
2V BE
VE
VJ
542 1
MC11L 2
5405
EM11
VJ MC11
VJ MC11L
VJ
MC11
MC11
40V NR
JN
VE
9012 6
9013 8
2V GR
NR
BF05 2
BSI1
16V GR
4 XC16C
BG
40V BA
38 9013B
40 9012B
GR
JN
16V VE
542 6
10V NR
9012 1
9013 5
8V NR
BF05 5
BM34
1V
1 BB28
NR
46 HAB
01 CBP
6V GR
GRR
JNR
VJ
VE
9013A 1
9012A 3
MC20K 4
XC16B 6
CV00
E901A
GRR 9013A
GR 9013B
E901B
JNR 9012A
JN 9012B
EX16
VE XC16B
BG XC16C
EM20A
VJ MC20
VJ MC20K
VJ
MC20
MC20
NR
1V
BB28 1
BB00
MC12
M000

D3AKQ0WG

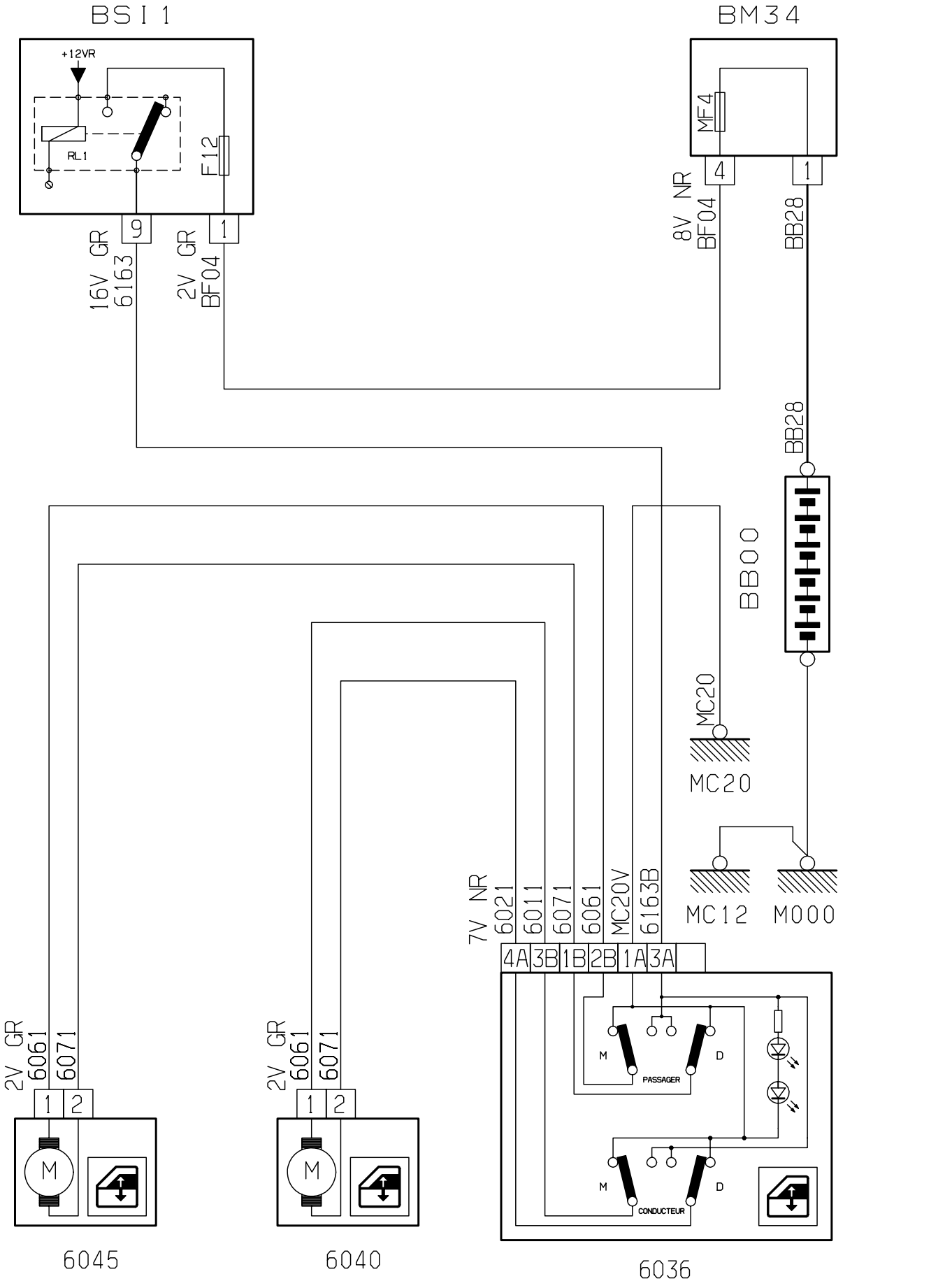
BSI 1
+12VR
RL1
F12
9
1
16V GR
6163
2V GR
BF04
BM34
MF4
4
1
8V NR
BF04
BB28
BB28
BB00
MC20
MC20
MC12
M000
7V NR
6021
6011
6071
6061
MC20V
6163B
4A
3B
1B
2B
1A
3A
M
D
PASSAGER
M
D
CONDUCTEUR
2V GR
6061
6071
1
2
M
6045
2V GR
6061
6071
1
2
M
6040
6036

D3AKQ0XR

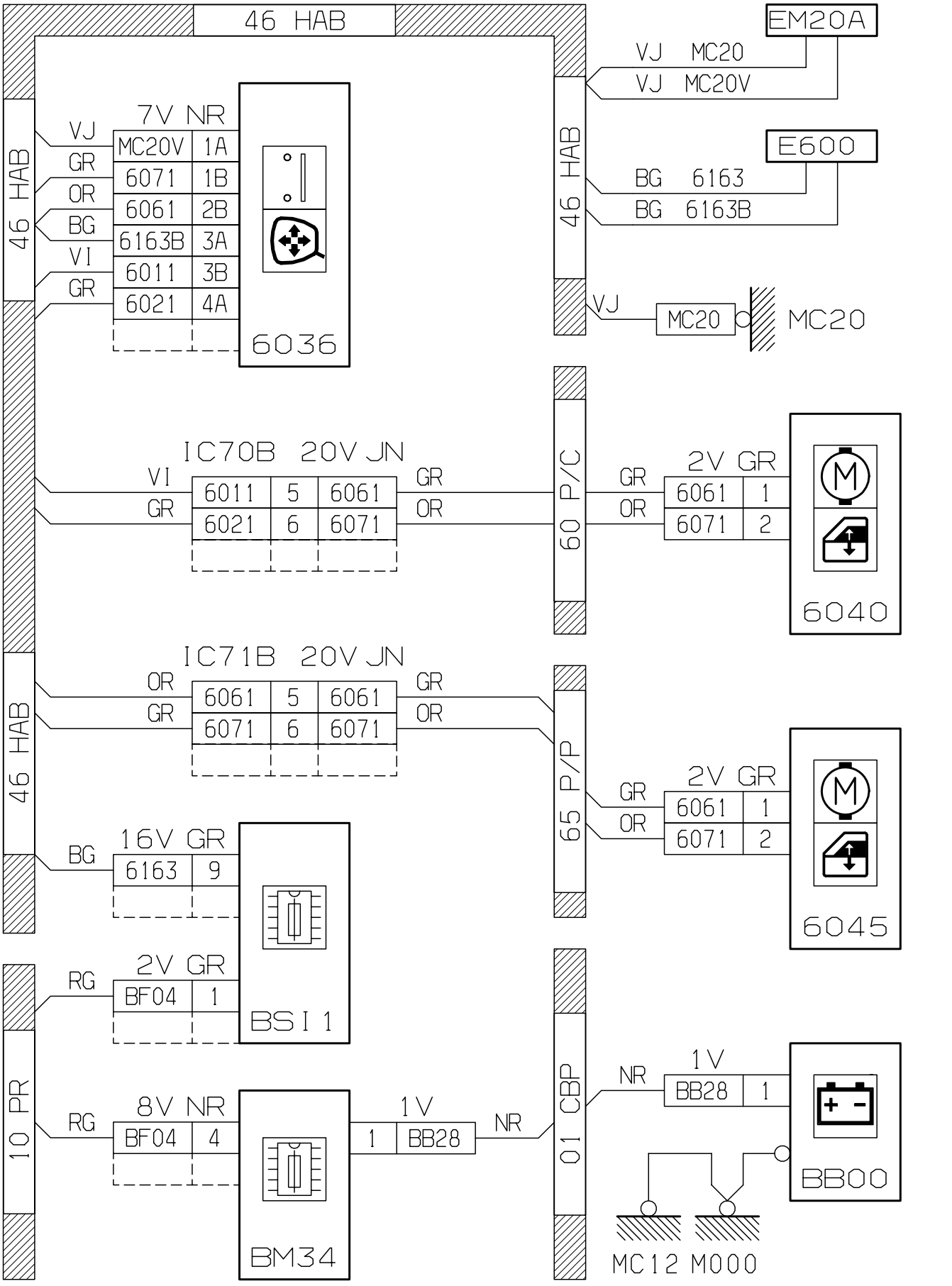
46 HAB
EM20A
VJ MC20
VJ MC20V
E600
BG 6163
BG 6163B
VJ
MC20
MC20
7V NR
VJ MC20V 1A
GR 6071 1B
OR 6061 2B
BG 6163B 3A
VI 6011 3B
GR 6021 4A
6036
IC70B 20V JN
VI 6011 5 6061 GR
GR 6021 6 6071 OR
60 P/C
GR 6061 OR
OR 6071
2V GR
6061 1
6071 2
6040
IC71B 20V JN
OR 6061 5 6061 GR
GR 6071 6 6071 OR
65 P/P
GR 6061 OR
OR 6071
2V GR
6061 1
6071 2
6045
BG
16V GR
6163 9
BSI 1
RG
2V GR
BF04 1
BSI 1
10 PR
RG
8V NR
BF04 4
BM34
1V
1 BB28
NR
01 CBP
NR
1V
BB28 1
BB00
MC12 M000

D3AKQ0XG

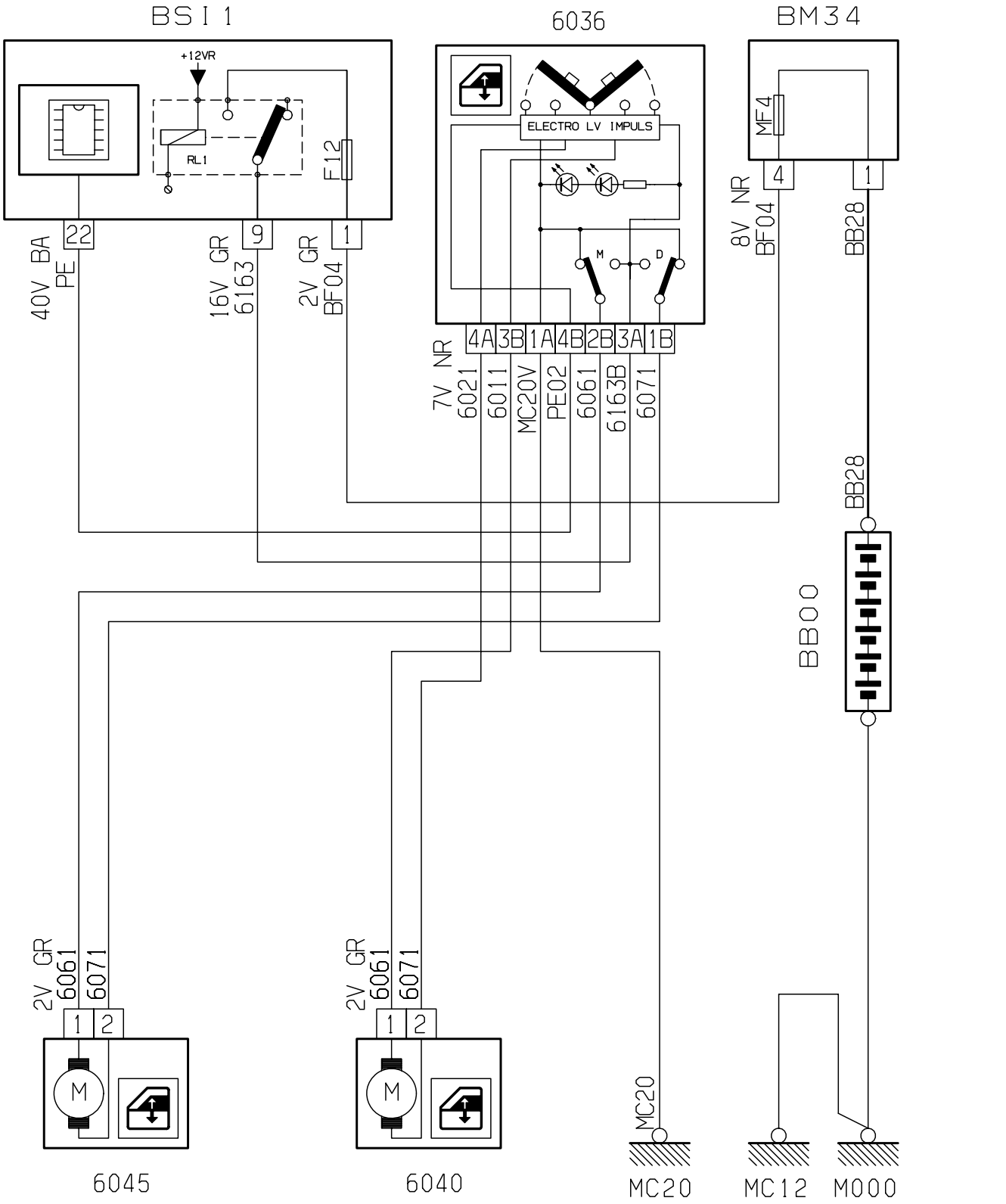
BSI 1
6036
BM34
+12VR
RL1
F12
ELECTRO LV IMPULS
MF4
M
D
40V BA PE
16V GR 6163
2V GR BF04
8V NR BF04
BB28
7V NR 6021
6011
MC20V
PE02
6061
6163B
6071
4A 3B 1A 4B 2B 3A 1B
BB00
2V GR 6061
6071
MC20
6045
6040
MC20
MC12
M000
D3AKQ0YR

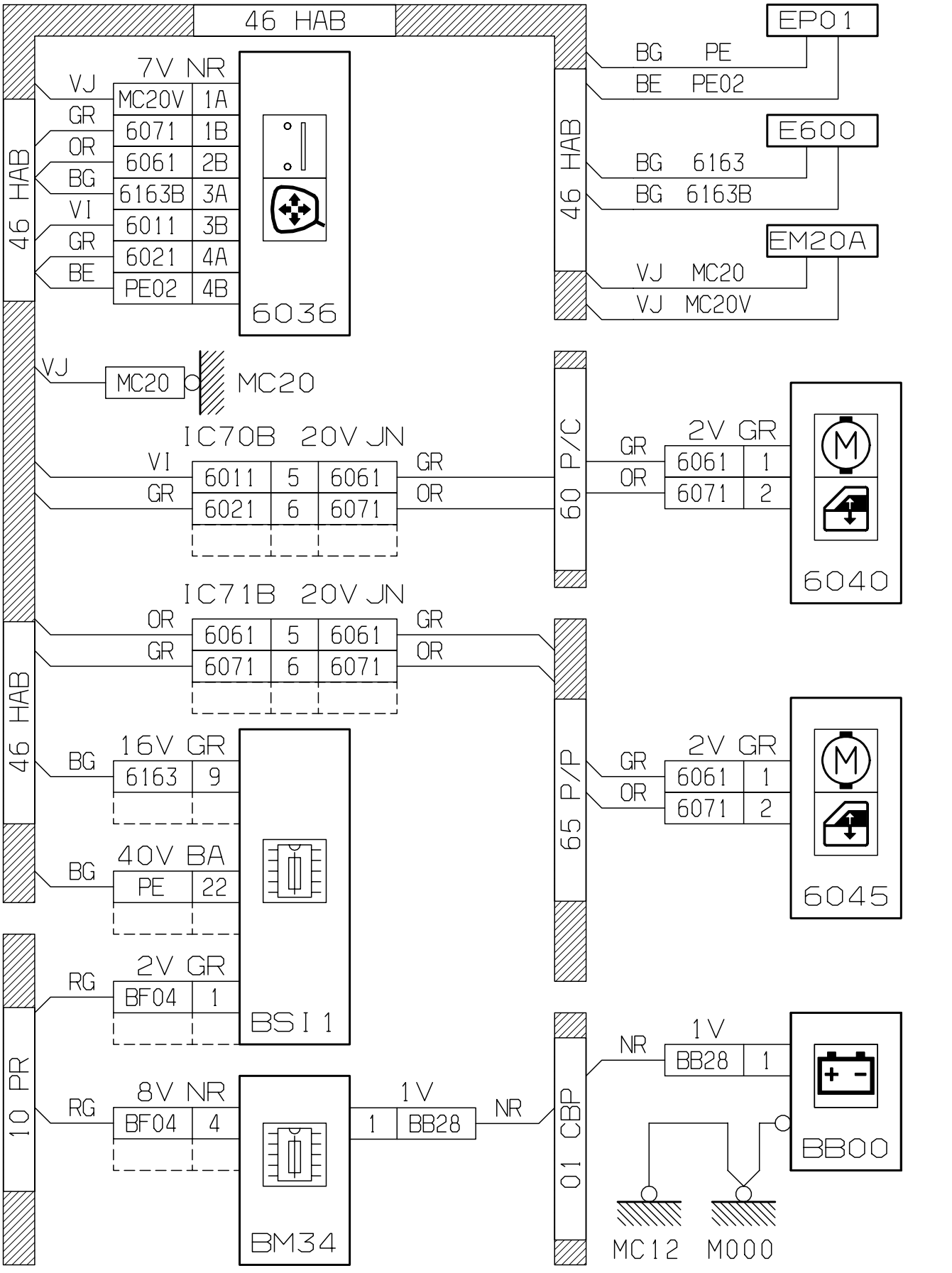
46 HAB
EP01
BG PE
BE PE02
E600
BG 6163
BG 6163B
EM20A
VJ MC20
VJ MC20V
7V NR
VJ MC20V 1A
GR 6071 1B
OR 6061 2B
BG 6163B 3A
VI 6011 3B
GR 6021 4A
BE PE02 4B
6036
VJ MC20 MC20
IC70B 20V JN
VI 6011 5 6061 GR
GR 6021 6 6071 OR
60 P/C
GR OR
2V GR
6061 1
6071 2
6040
IC71B 20V JN
OR 6061 5 6061 GR
GR 6071 6 6071 OR
65 P/P
GR OR
2V GR
6061 1
6071 2
6045
16V GR
BG 6163 9
40V BA
BG PE 22
BSI1
10 PR
RG
2V GR
BF04 1
RG
8V NR
BF04 4
BM34
1V
1 BB28
NR
01 CBP
NR
1V
BB28 1
BB00
MC12 M000

D3AKQ0YG

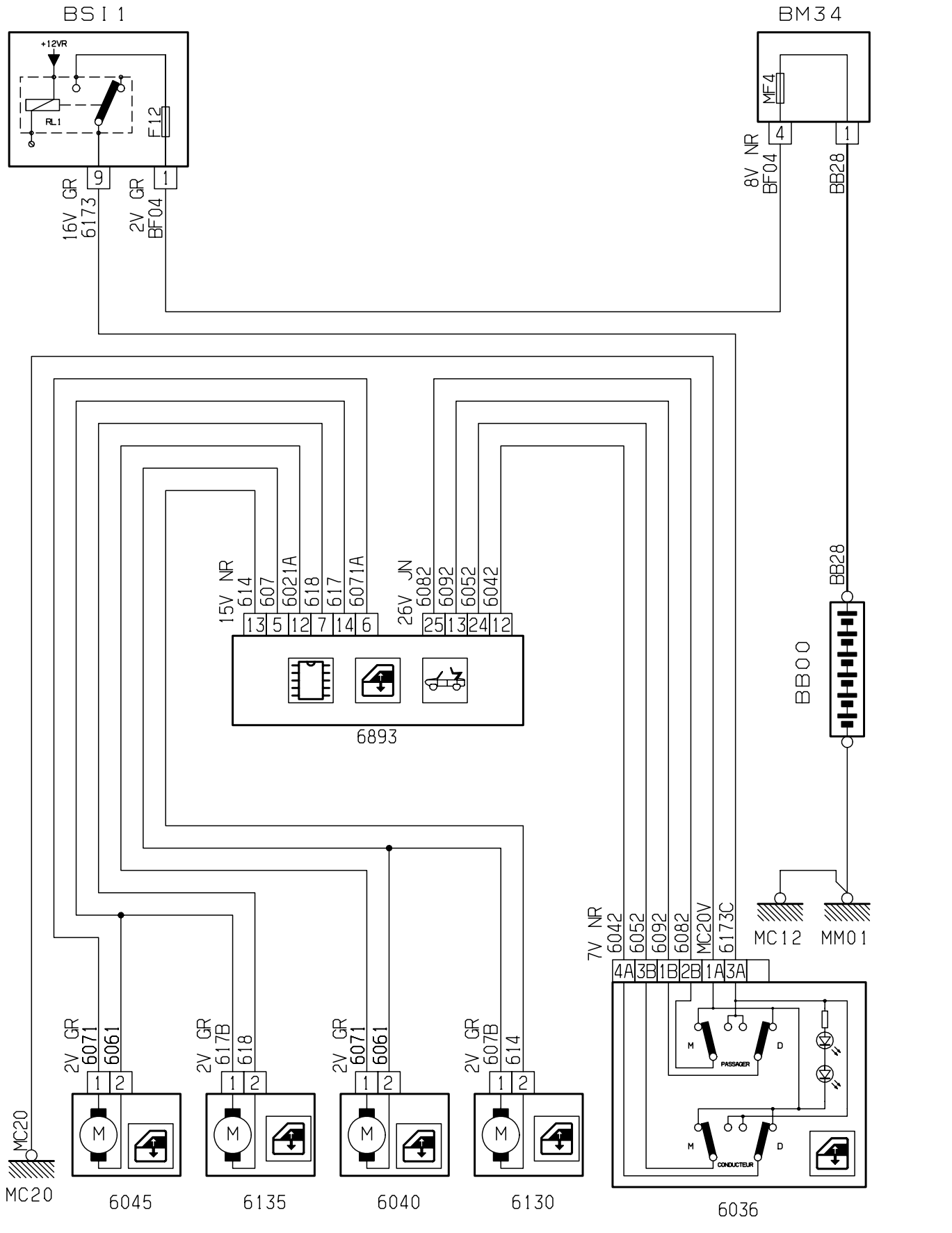
BSI 1
+12VR
RL1
F12
9
1
16V GR 6173
2V GR BF04
BM34
MF4
4
1
8V NR BF04
BB28
BB28
BB00
15V NR 614 607 6021A 618 617 6071A
13 5 12 7 14 6
26V JN 6082 6092 6052 6042
25 13 24 12
6893
7V NR 6042 6052 6092 6082 MC20V 6173C
4A 3B 1B 2B 1A 3A
MC12
MM01
PASSAGER
CONDUCTEUR
M
D
2V GR 6071 6061
2V GR 617B 618
2V GR 6071 6061
2V GR 607B 614
1 2
MC20
MC20
6045
6135
6040
6130
6036
D3AKQ0ZR

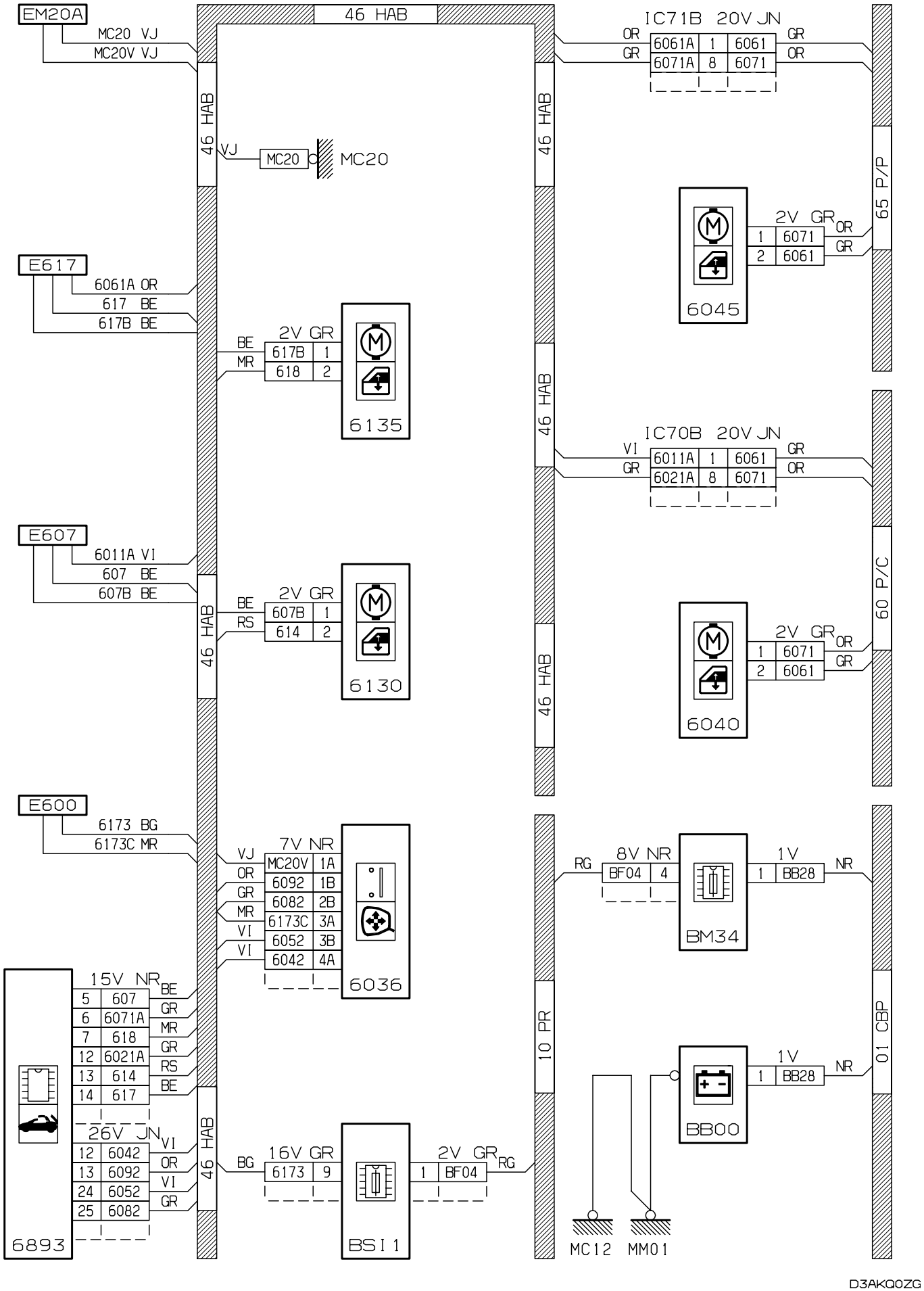
EM20A
MC20 VJ
MC20V VJ
46 HAB
VJ
MC20
MC20
IC71B 20V JN
OR 6061A 1 6061 GR
GR 6071A 8 6071 OR
65 P/P
2V GR
1 6071 OR
2 6061 GR
6045
E617
6061A OR
617 BE
617B BE
BE 617B 1
MR 618 2
6135
IC70B 20V JN
VI 6011A 1 6061 GR
GR 6021A 8 6071 OR
E607
6011A VI
607 BE
607B BE
BE 607B 1
RS 614 2
6130
60 P/C
6040
E600
6173 BG
6173C MR
7V NR
VJ MC20V 1A
OR 6092 1B
GR 6082 2B
MR 6173C 3A
VI 6052 3B
VI 6042 4A
6036
8V NR
RG BF04 4
1V
1 BB28 NR
BM34
15V NR
5 607 BE
6 6071A GR
7 618 MR
12 6021A GR
13 614 RS
14 617 BE
26V JN
12 6042 VI
13 6092 OR
24 6052 VI
25 6082 GR
6893
16V GR
BG 6173 9
2V GR
1 BF04 RG
BSI 1
10 PR
01 CBP
BB00
MC12
MM01
D3AKQ0ZG

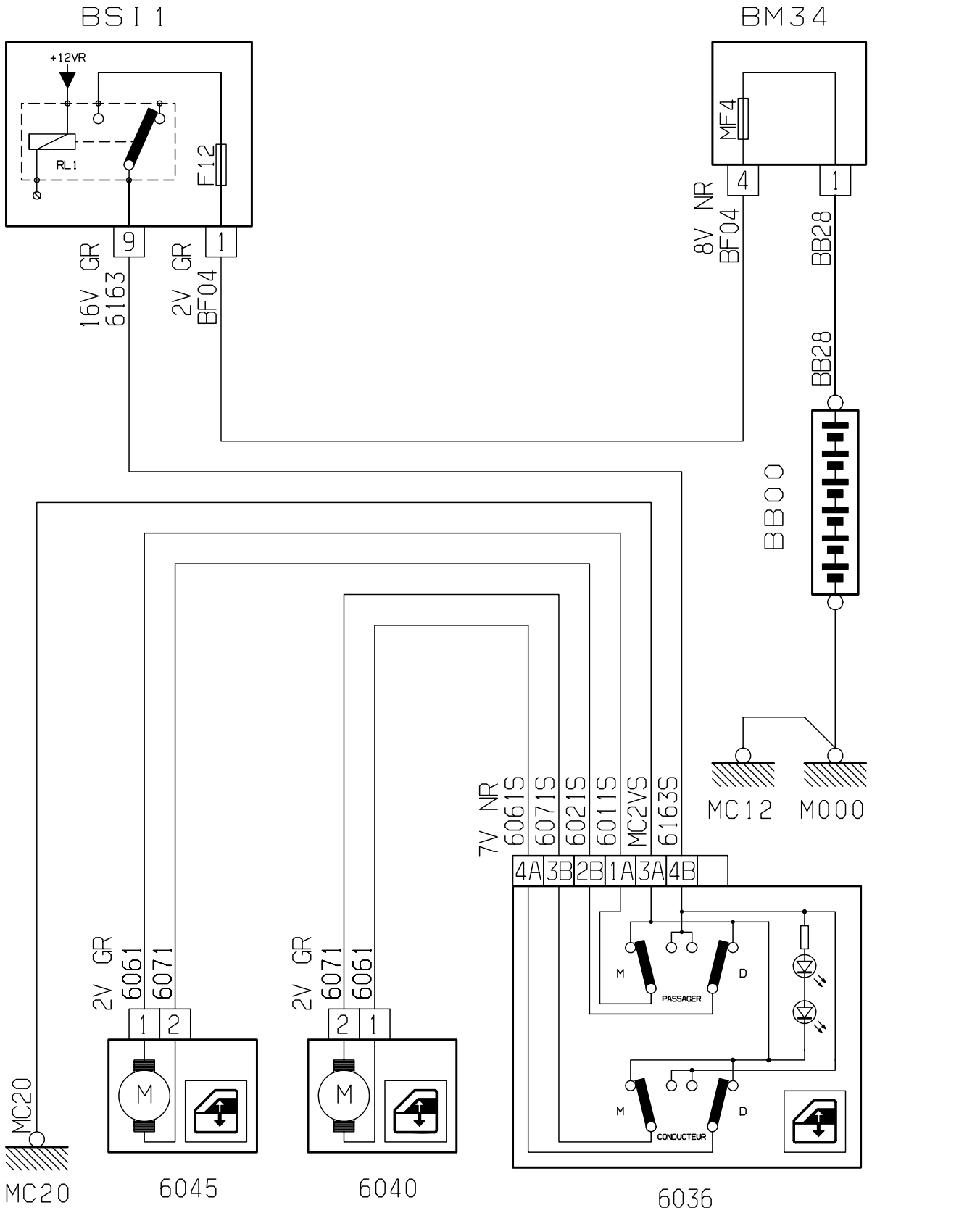
BSI 1
+12VR
RL1
F12
9
1
16V GR
6163
2V GR
BF04
BM34
MF4
4
1
8V NR
BF04
BB28
BB28
BB00
MC12
M000
7V NR
6061S
6071S
6021S
6011S
MC2VS
6163S
4A
3B
2B
1A
3A
4B
2V GR
6061
6071
1
2
2V GR
6071
6061
2
1
M
D
PASSAGER
M
D
CONDUCTEUR
MC20
MC20
6045
6040
6036

D3AKQ10R

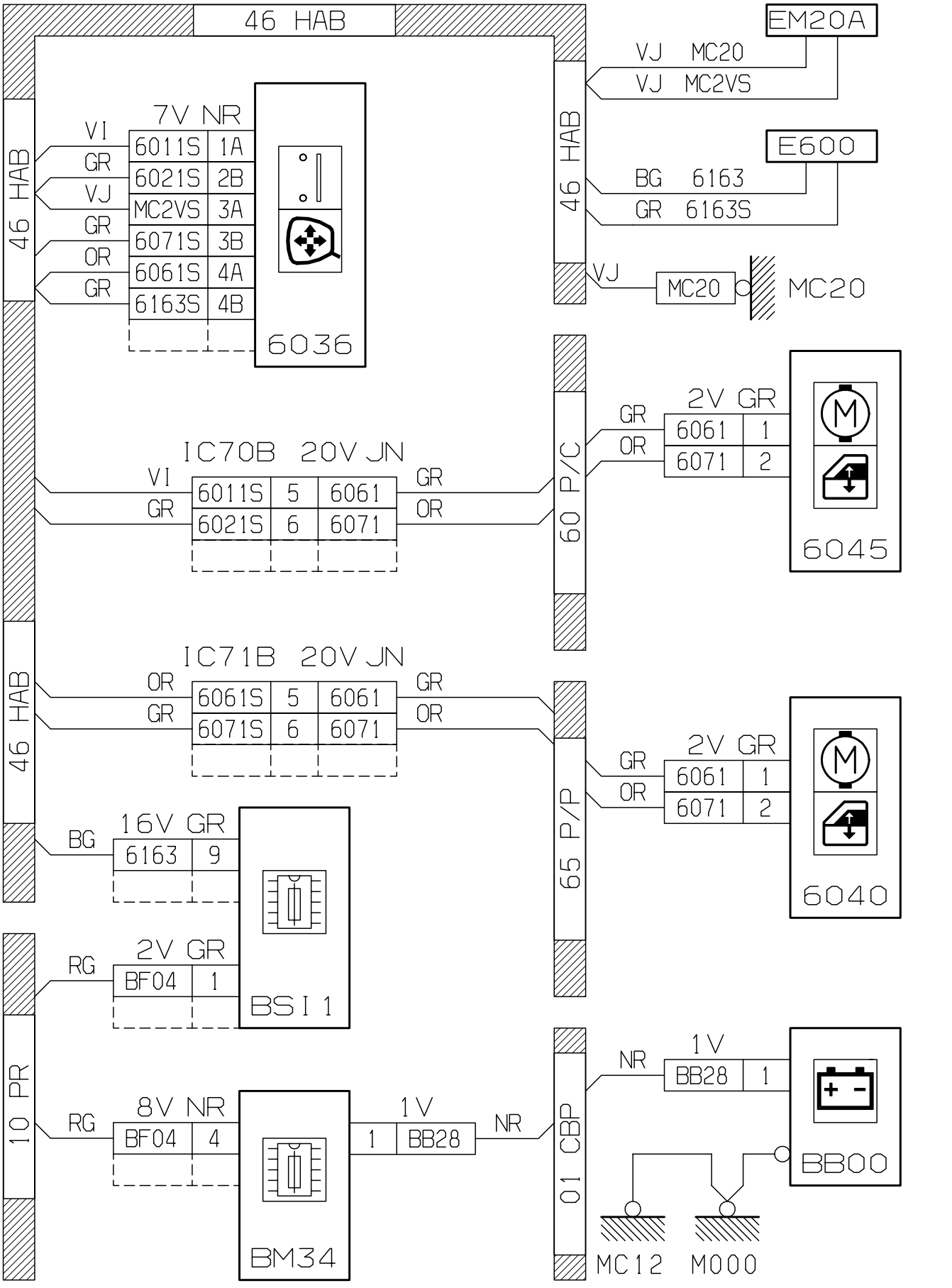
46 HAB
EM20A
VJ MC20
VJ MC2VS
E600
BG 6163
GR 6163S
VJ
MC20
MC20
7V NR
VI 6011S 1A
GR 6021S 2B
VJ MC2VS 3A
GR 6071S 3B
OR 6061S 4A
GR 6163S 4B
6036
60 P/C
2V GR
GR 6061 1
OR 6071 2
6045
IC70B 20V JN
VI 6011S 5 6061 GR
GR 6021S 6 6071 OR
IC71B 20V JN
OR 6061S 5 6061 GR
GR 6071S 6 6071 OR
65 P/P
6040
16V GR
BG 6163 9
2V GR
RG BF04 1
BSI 1
10 PR
8V NR
RG BF04 4
1V
1 BB28
NR
BM34
01 CBP
1V
NR BB28 1
BB00
MC12
M000
D3AKQ10G

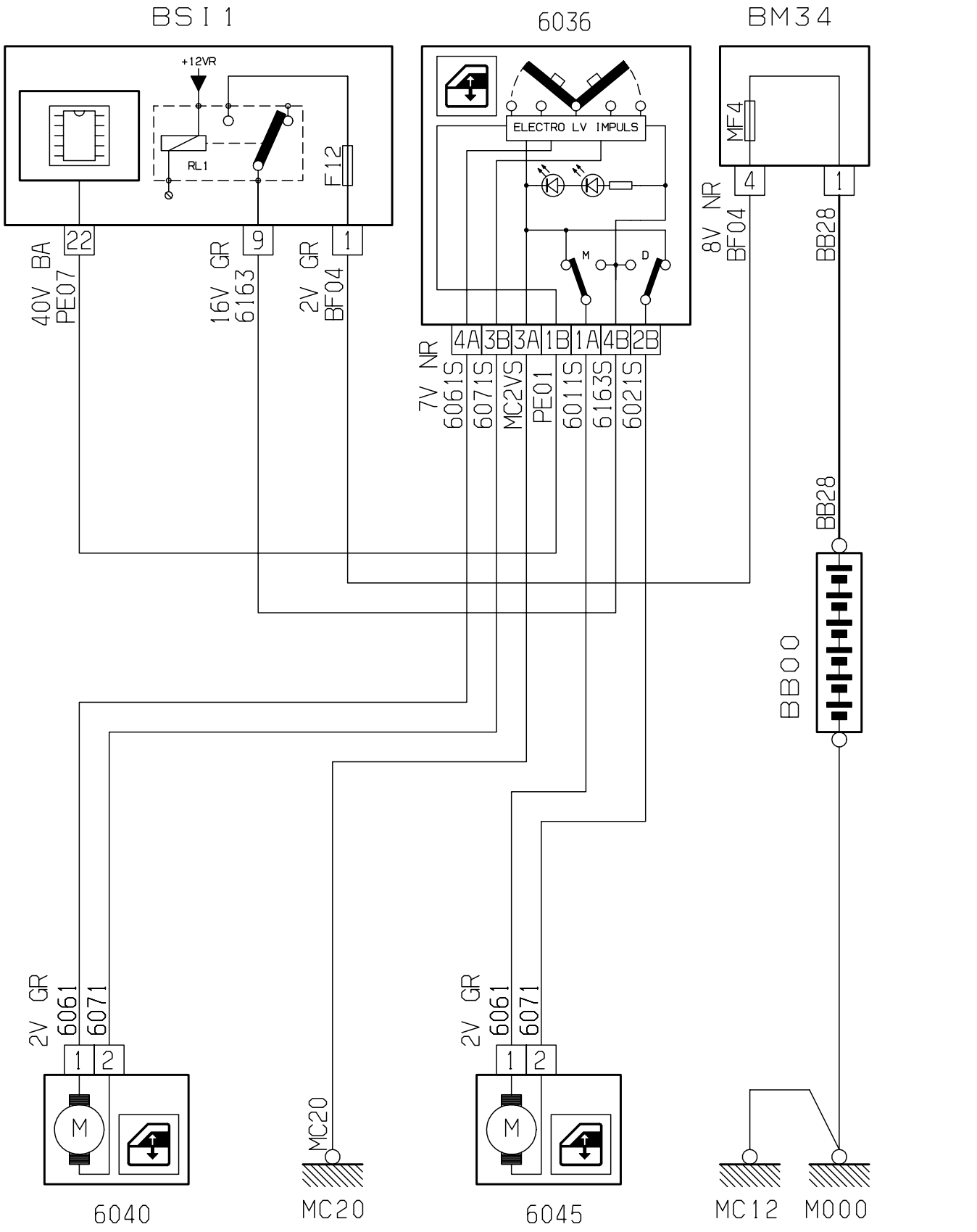
BSI 1
6036
BM34
+12VR
RL1
F12
ELECTRO LV IMPULS
MF4
M
D
22
9
1
4
1
40V BA
PE07
16V GR
6163
2V GR
BF04
8V NR
BF04
BB28
4A
3B
3A
1B
1A
4B
2B
7V NR
6061S
6071S
MC2VS
PE01
6011S
6163S
6021S
BB28
BB00
2V GR
6061
6071
1
2
M
MC20
6040
MC20
2V GR
6061
6071
1
2
M
6045
MC12
M000

D3AKQ11R

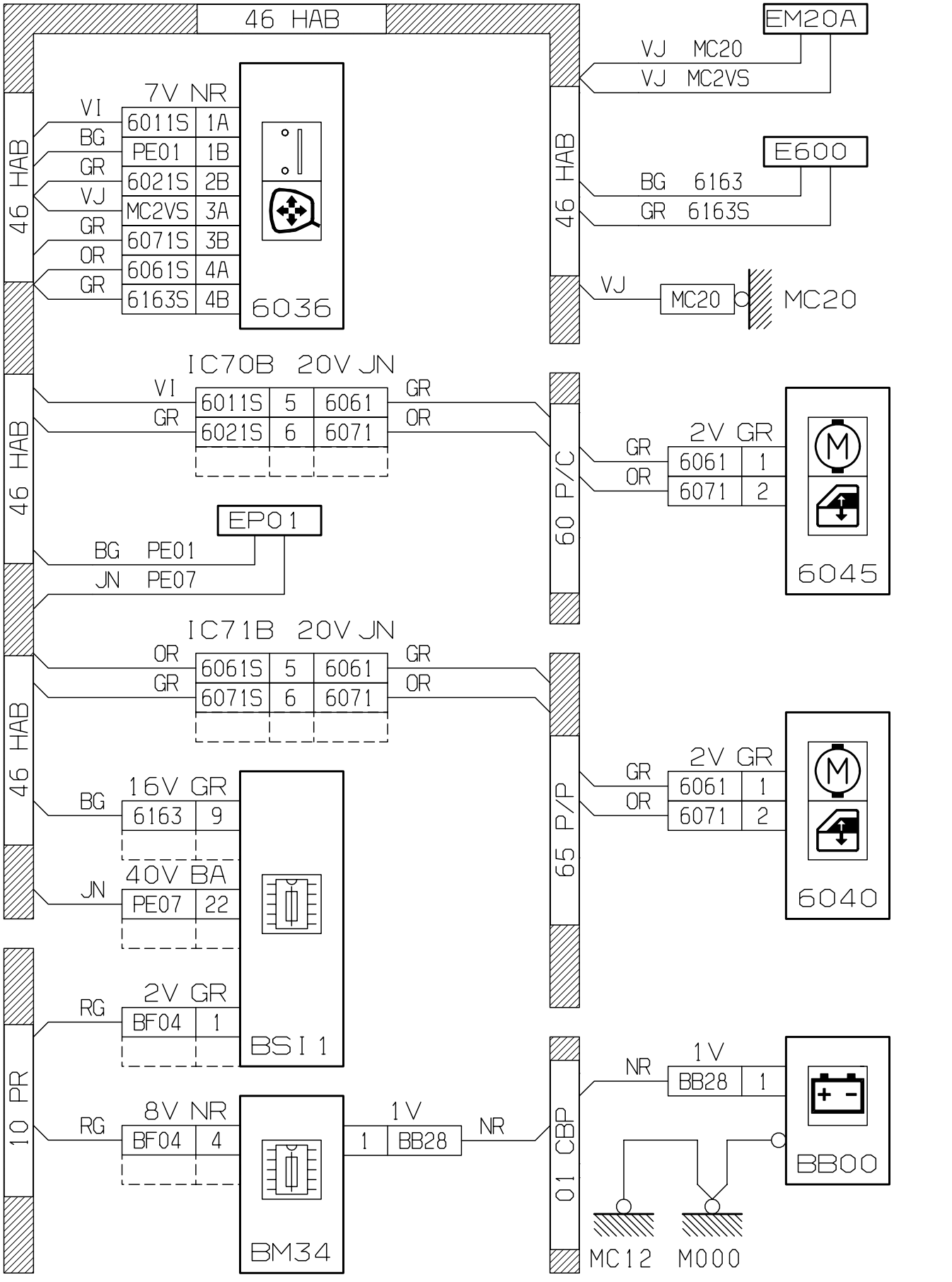
46 HAB
EM20A
VJ MC20
VJ MC2VS
E600
BG 6163
GR 6163S
VJ MC20
MC20
7V NR
VI 6011S 1A
BG PE01 1B
GR 6021S 2B
VJ MC2VS 3A
GR 6071S 3B
OR 6061S 4A
GR 6163S 4B
6036
IC70B 20V JN
VI 6011S 5 6061 GR
GR 6021S 6 6071 OR
60 P/C
GR 6061 2V GR 1
OR 6071 2
6045
EP01
BG PE01
JN PE07
IC71B 20V JN
OR 6061S 5 6061 GR
GR 6071S 6 6071 OR
65 P/P
GR 6061 2V GR 1
OR 6071 2
6040
16V GR
BG 6163 9
40V BA
JN PE07 22
BSI 1
10 PR
2V GR
RG BF04 1
8V NR
RG BF04 4
BM34
1V
1 BB28
NR
01 CBP
NR 1V
BB28 1
BB00
MC12
M000

D3AKQ11G

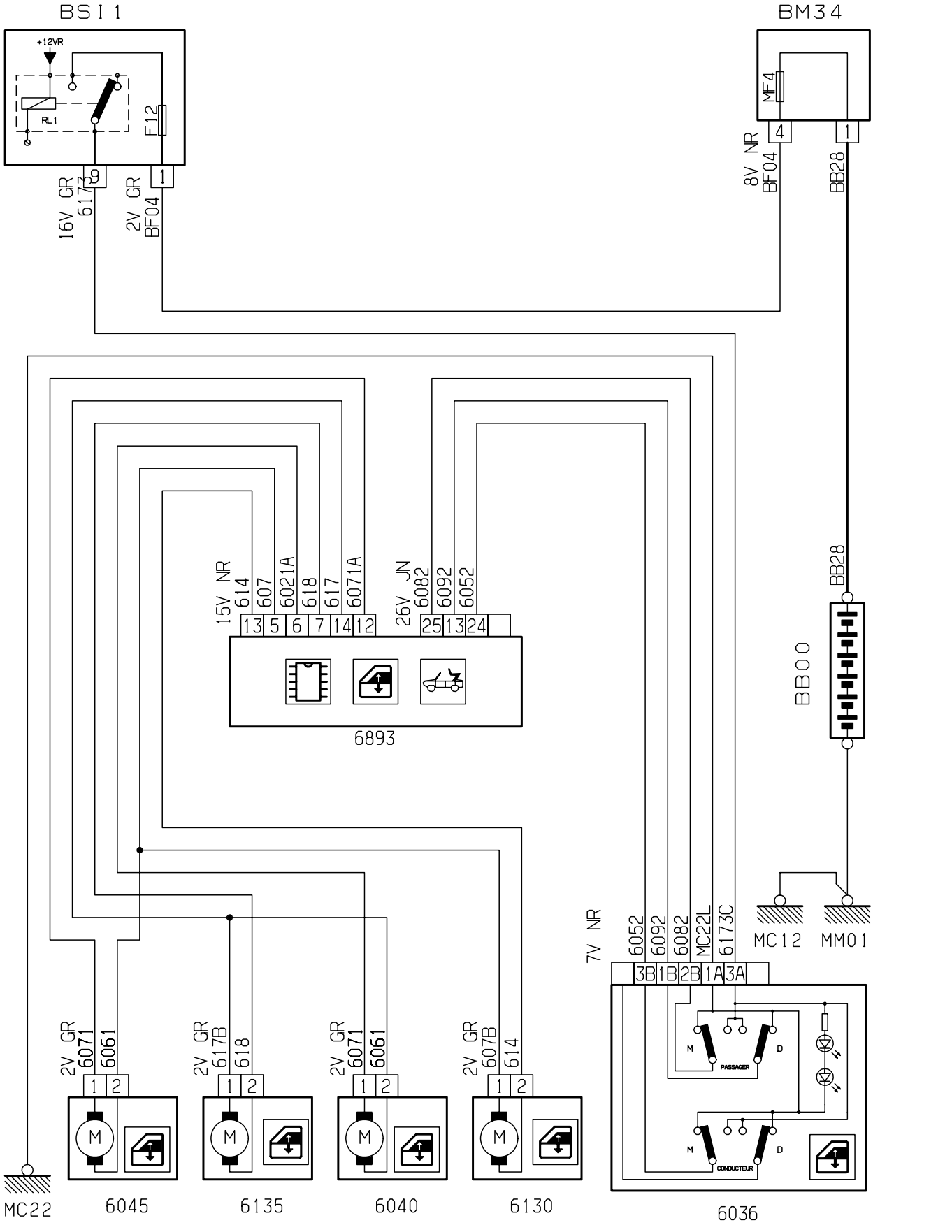
BSI 1
+12VR
RL1
F12
16V GR 617
2V GR BF04
BM34
MF4
8V NR BF04
BB28
BB28
BB00
15V NR 614 607 6021A 618 617 6071A
13 5 6 7 14 12
26V JN 6082 6092 6052
25 13 24
6893
7V NR 6052 6092 6082 MC22L 6173C
3B 1B 2B 1A 3A
MC12 MM01
PASSAGER
CONDUCTEUR
2V GR 6071 6061
2V GR 617B 618
2V GR 6071 6061
2V GR 607B 614
1 2
MC22
6045
6135
6040
6130
6036
D3AKQ12R

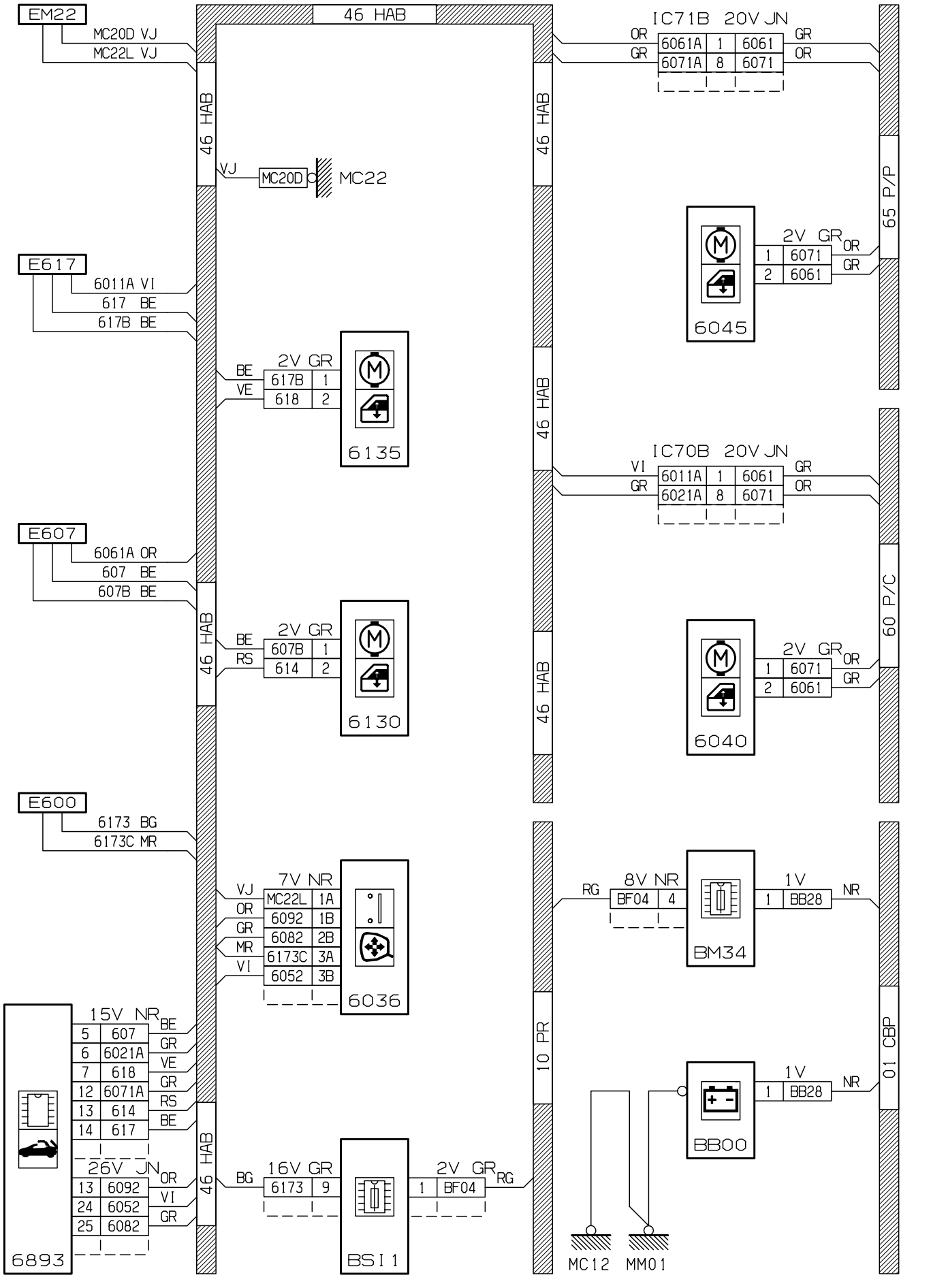
EM22
MC20D VJ
MC22L VJ
46 HAB
VJ
MC20D
MC22
E617
6011A VI
617 BE
617B BE
BE
VE
2V GR
617B 1
618 2
6135
E607
6061A OR
607 BE
607B BE
BE
RS
2V GR
607B 1
614 2
6130
E600
6173 BG
6173C MR
VJ
OR
GR
MR
VI
7V NR
MC22L 1A
6092 1B
6082 2B
6173C 3A
6052 3B
6036
15V NR
5 607 BE
6 6021A GR
7 618 VE
12 6071A GR
13 614 RS
14 617 BE
26V JN
13 6092 OR
24 6052 VI
25 6082 GR
6893
BG
16V GR
6173 9
2V GR RG
1 BF04
BSI1
IC71B 20V JN
OR
GR
6061A 1 6061
6071A 8 6071
GR
OR
65 P/P
2V GR OR
1 6071
2 6061
6045
IC70B 20V JN
VI
GR
6011A 1 6061
6021A 8 6071
GR
OR
60 P/C
2V GR OR
1 6071
2 6061
6040
RG
8V NR
BF04 4
1V
1 BB28 NR
BM34
01 CBP
1V
1 BB28 NR
BB00
10 PR
MC12
MM01

D3AKQ12G

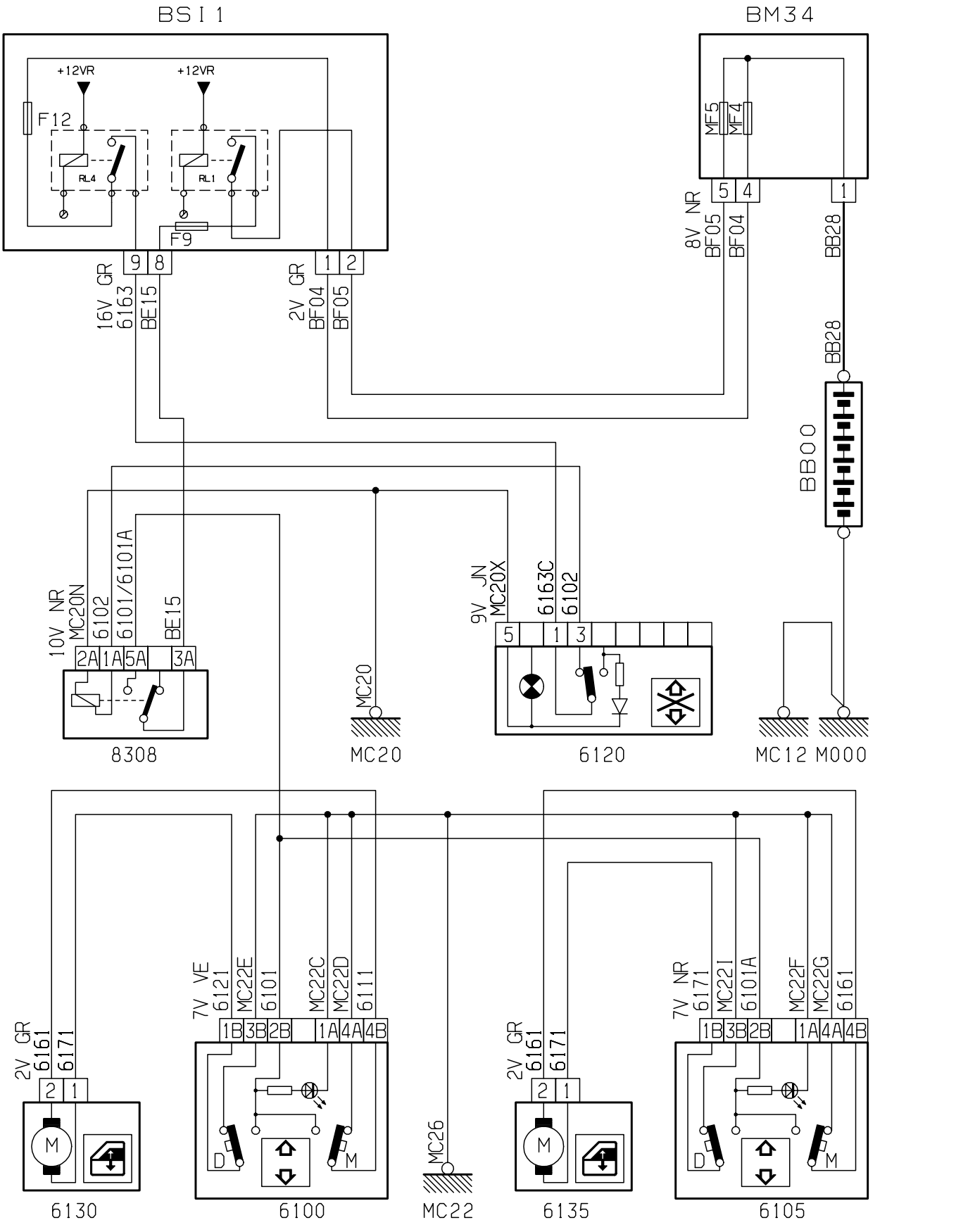
BSI 1
BM34
+12VR
+12VR
F12
RL4
RL1
F9
MF5
MF4
8V NR
BF05
BF04
BB28
16V GR
6163
BE15
2V GR
BF04
BF05
BB28
BB00
10V NR
MC20N
6102
6101/6101A
BE15
2A 1A 5A 3A
8308
MC20
9V JN
MC20X
6163C
6102
5 1 3
6120
MC12 M000
2V GR
6161
6171
7V VE
6121
MC22E
6101
MC22C
MC22D
6111
1B 3B 2B 1A 4A 4B
7V NR
6171
MC221
6101A
MC22F
MC22G
6161
M
D
M
6130
6100
MC26
MC22
6135
6105

D3AKQ13R

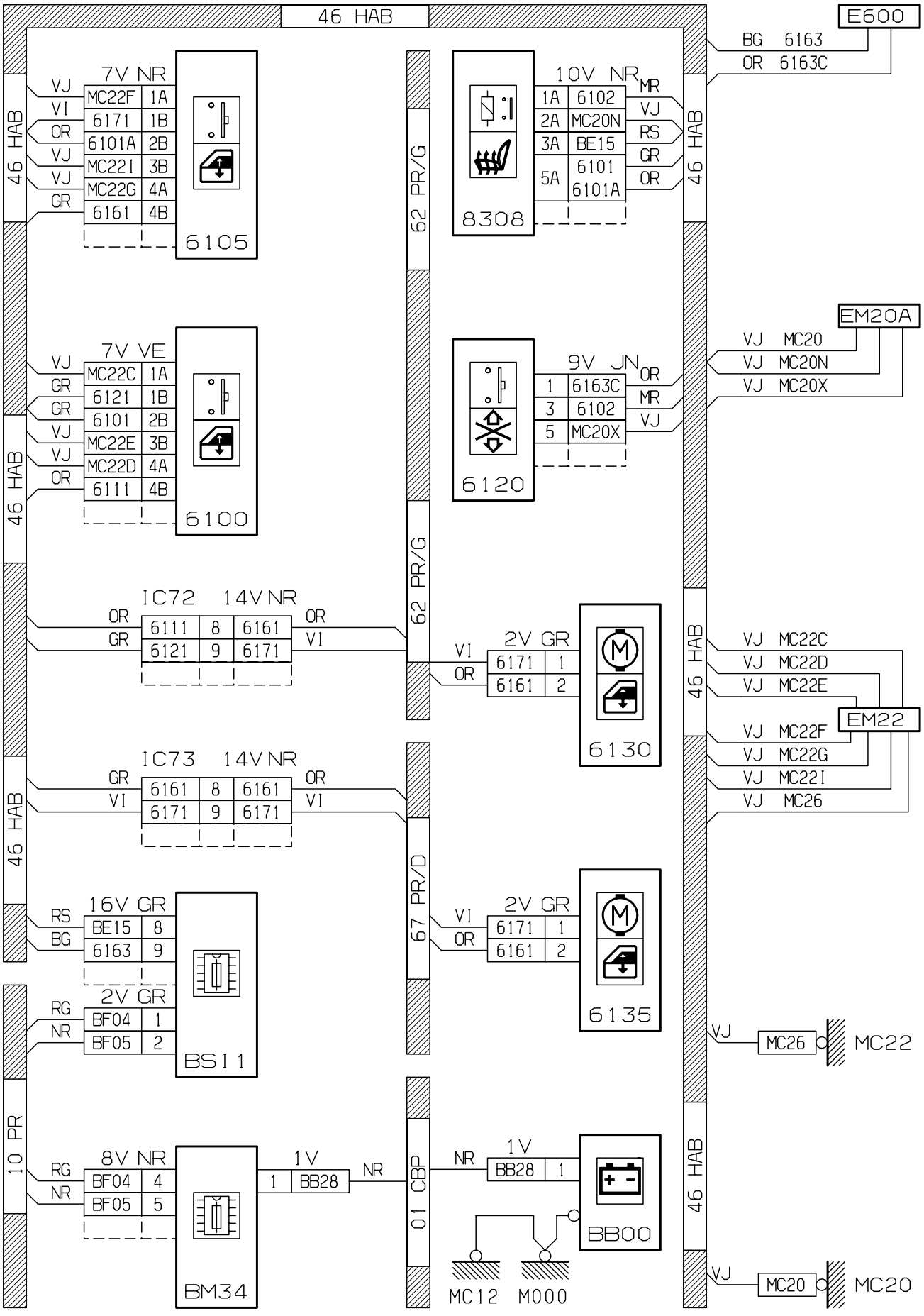
46 HAB
E600
BG 6163
OR 6163C
7V NR
VJ MC22F 1A
VI 6171 1B
OR 6101A 2B
VJ MC22I 3B
VJ MC22G 4A
GR 6161 4B
6105
62 PR/G
8308
10V NR
1A 6102 MR
2A MC20N VJ
3A BE15 RS
5A 6101 GR
6101A OR
EM20A
VJ MC20
VJ MC20N
VJ MC20X
7V VE
VJ MC22C 1A
GR 6121 1B
GR 6101 2B
VJ MC22E 3B
VJ MC22D 4A
OR 6111 4B
6100
9V JN
1 6163C OR
3 6102 MR
5 MC20X VJ
6120
IC72 14V NR
OR 6111 8 6161 OR
GR 6121 9 6171 VI
2V GR
VI 6171 1
OR 6161 2
6130
VJ MC22C
VJ MC22D
VJ MC22E
EM22
VJ MC22F
VJ MC22G
VJ MC22I
VJ MC26
IC73 14V NR
GR 6161 8 6161 OR
VI 6171 9 6171 VI
67 PR/D
16V GR
RS BE15 8
BG 6163 9
2V GR
RG BF04 1
NR BF05 2
BSI 1
6135
10 PR
8V NR
RG BF04 4
NR BF05 5
BM34
1V
1 BB28 NR
01 CBP
NR 1V
BB28 1
BB00
MC12
M000
VJ MC26 MC22
VJ MC20 MC20
D3AKQ13G

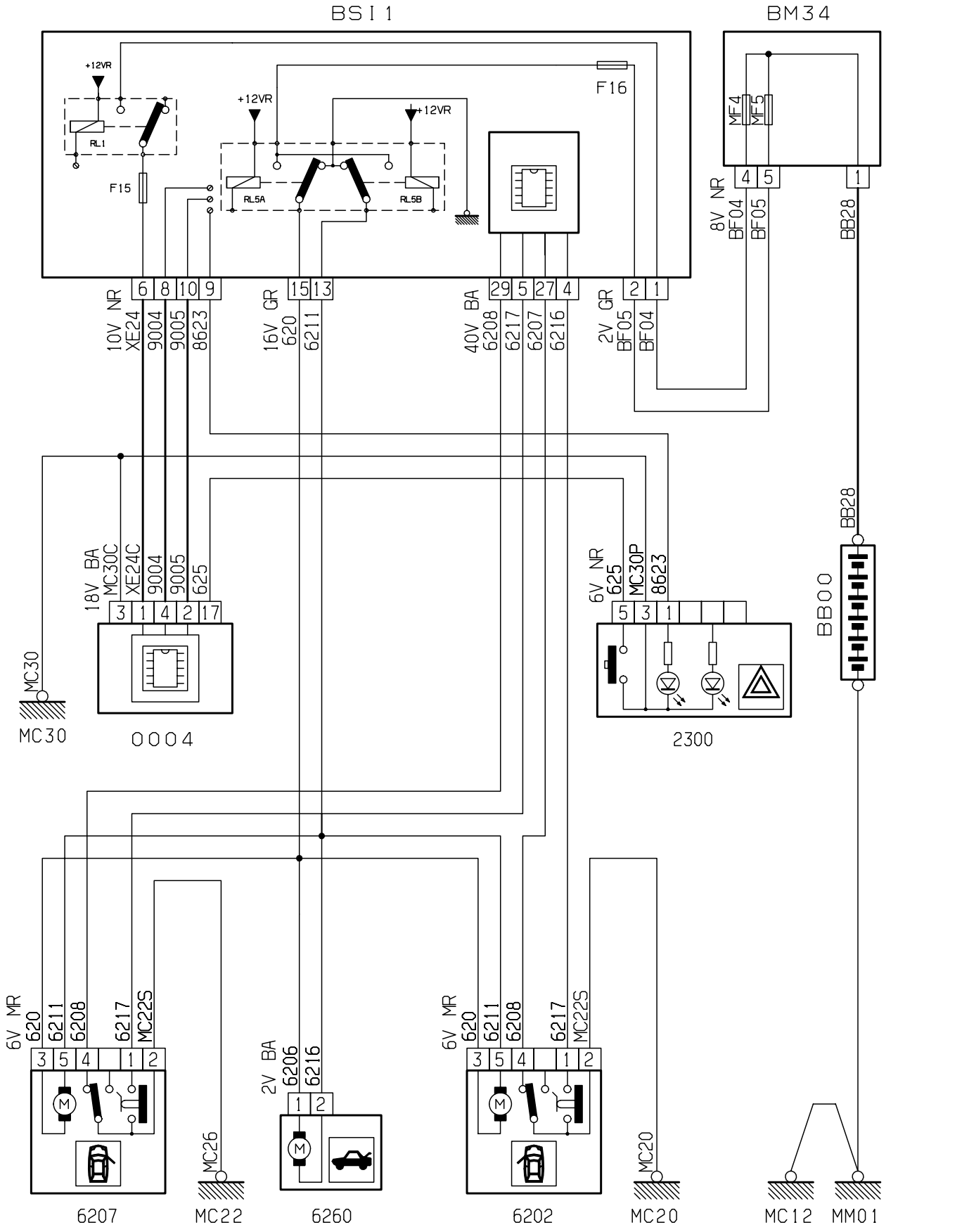
BSI1
BM34
+12VR
RL1
F15
RL5A
RL5B
F16
MF4
MF5
8V NR
BF04
BF05
BB28
10V NR
XE24
9004
9005
8623
16V GR
620
6211
40V BA
6208
6217
6207
6216
2V GR
BF05
BF04
18V BA
MC30C
XE24C
9004
9005
625
6V NR
625
MC30P
8623
BB00
MC30
0004
2300
6V MR
620
6211
6208
6217
MC22S
2V BA
6206
6216
6207
MC22
6260
6202
MC20
MC12
MM01
D3AKQ14R

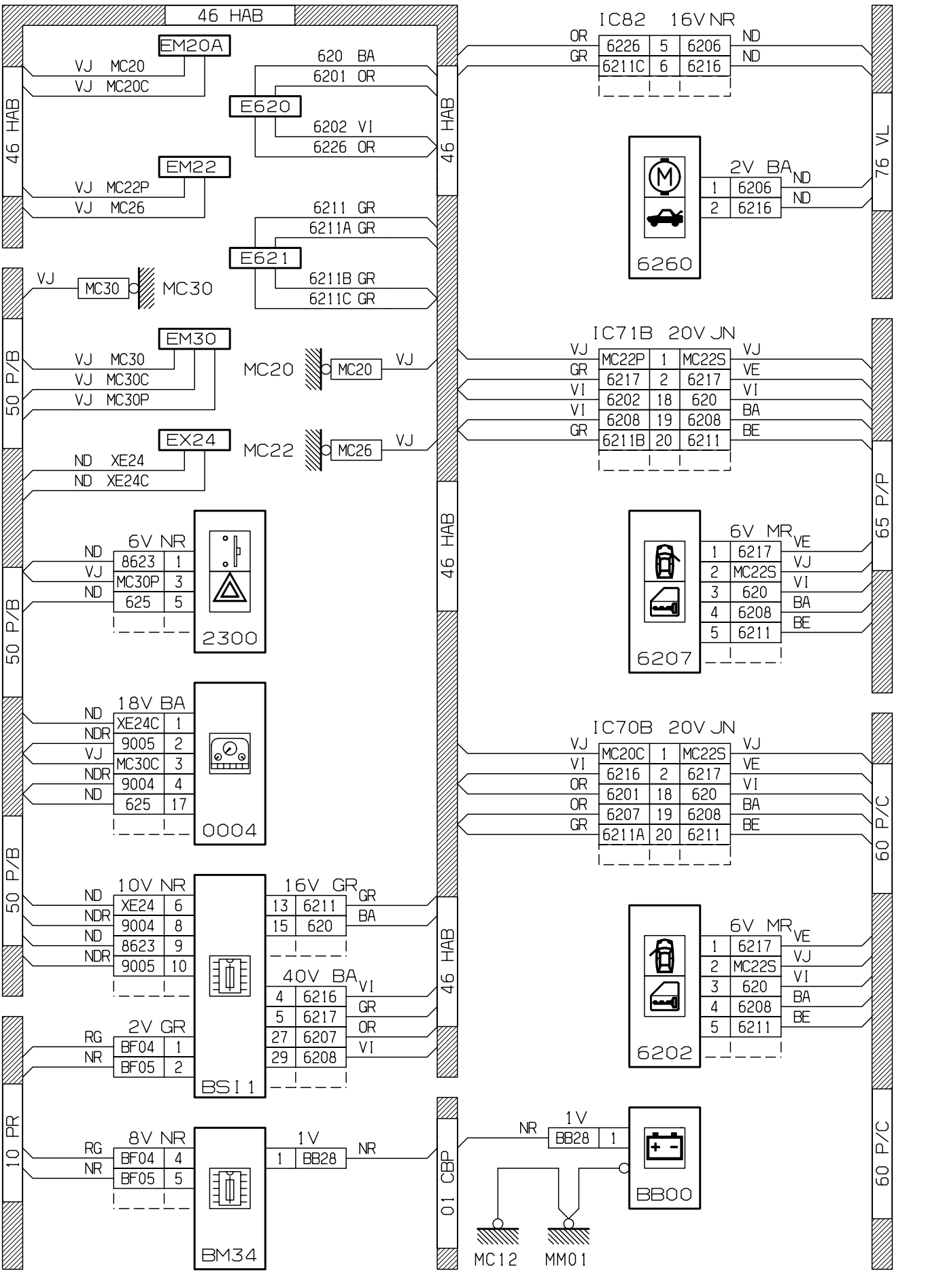
46 HAB
EM20A
VJ MC20
VJ MC20C
620 BA
6201 OR
E620
6202 VI
6226 OR
EM22
VJ MC22P
VJ MC26
6211 GR
6211A GR
E621
6211B GR
6211C GR
VJ MC30 MC30
EM30
VJ MC30
VJ MC30C
VJ MC30P
MC20 MC20 VJ
EX24
ND XE24
ND XE24C
MC22 MC26 VJ
50 P/B
6V NR
ND 8623 1
VJ MC30P 3
ND 625 5
2300
18V BA
ND XE24C 1
NDR 9005 2
VJ MC30C 3
NDR 9004 4
ND 625 17
0004
10V NR
ND XE24 6
NDR 9004 8
ND 8623 9
NDR 9005 10
16V GR GR
13 6211
15 620 BA
40V BA VI
4 6216
5 6217 GR
27 6207 OR
29 6208 VI
BSI1
2V GR
RG BF04 1
NR BF05 2
10 PR
8V NR
RG BF04 4
NR BF05 5
1V NR
1 BB28
BM34
01 CBP
IC82 16V NR
OR 6226 5 6206 ND
GR 6211C 6 6216 ND
76 VL
2V BA
1 6206 ND
2 6216 ND
6260
IC71B 20V JN
VJ MC22P 1 MC22S VJ
GR 6217 2 6217 VE
VI 6202 18 620 VI
VI 6208 19 6208 BA
GR 6211B 20 6211 BE
65 P/P
6V MR
1 6217 VE
2 MC22S VJ
3 620 VI
4 6208 BA
5 6211 BE
6207
IC70B 20V JN
VJ MC20C 1 MC22S VJ
VI 6216 2 6217 VE
OR 6201 18 620 VI
OR 6207 19 6208 BA
GR 6211A 20 6211 BE
60 P/C
6202
1V NR
NR BB28 1
BB00
MC12
MM01

D3AKQ14G

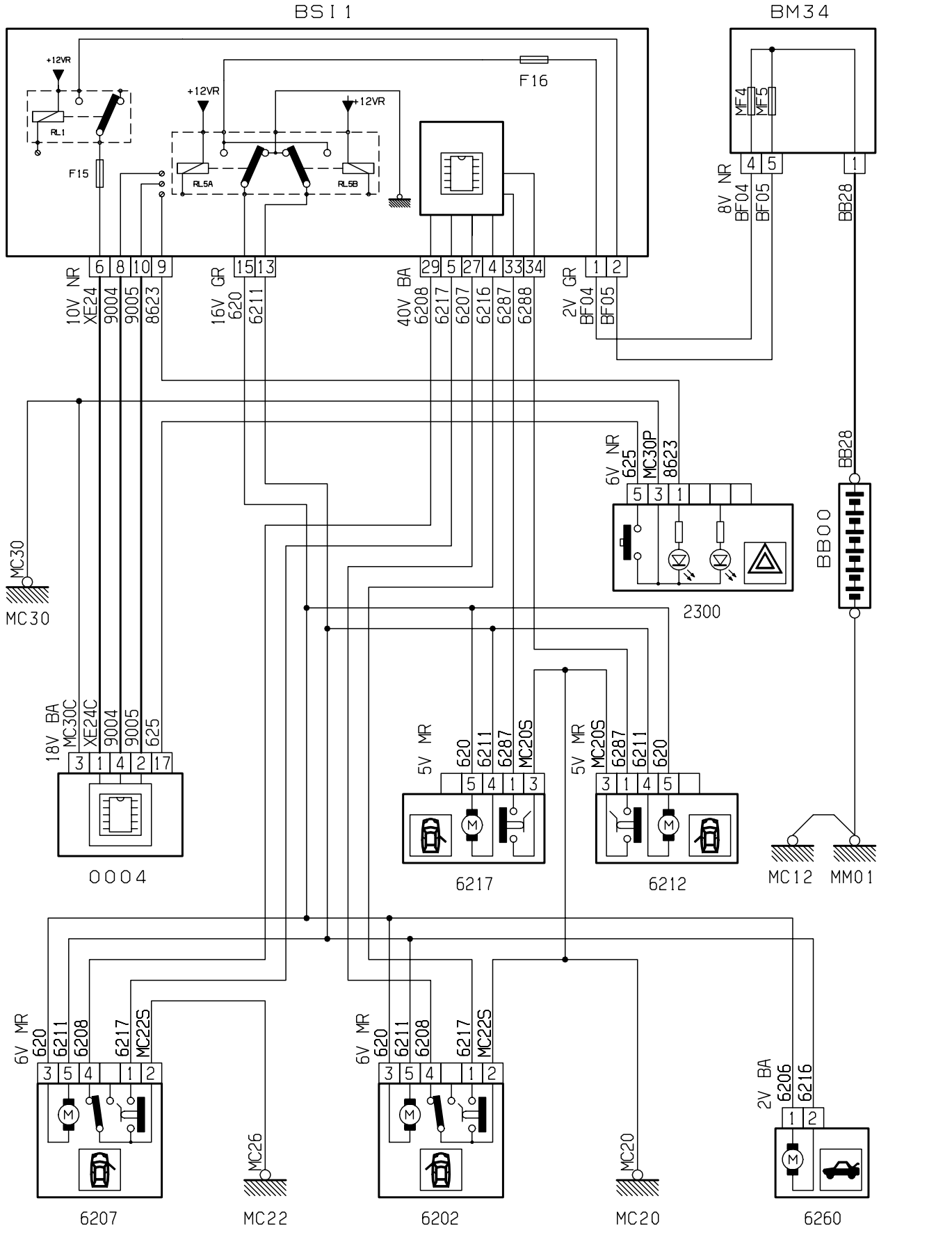
BSI 1
BM34
+12VR
RL1
F15
RL5A
RL5B
F16
MF4
MF5
8V NR
BF04
BF05
BB28
10V NR
XE24
9004
9005
8623
16V GR
620
6211
40V BA
6208
6217
6207
6216
6287
6288
2V GR
BF04
BF05
6V NR
625
MC30P
8623
BB00
MC30
2300
18V BA
MC30C
XE24C
9004
9005
625
5V MR
620
6211
6287
MC20S
6212
MC12
MM01
0004
6217
6V MR
620
6211
6208
6217
MC22S
MC26
MC22
6207
MC20
6202
2V BA
6206
6216
6260
D3AKQ15R

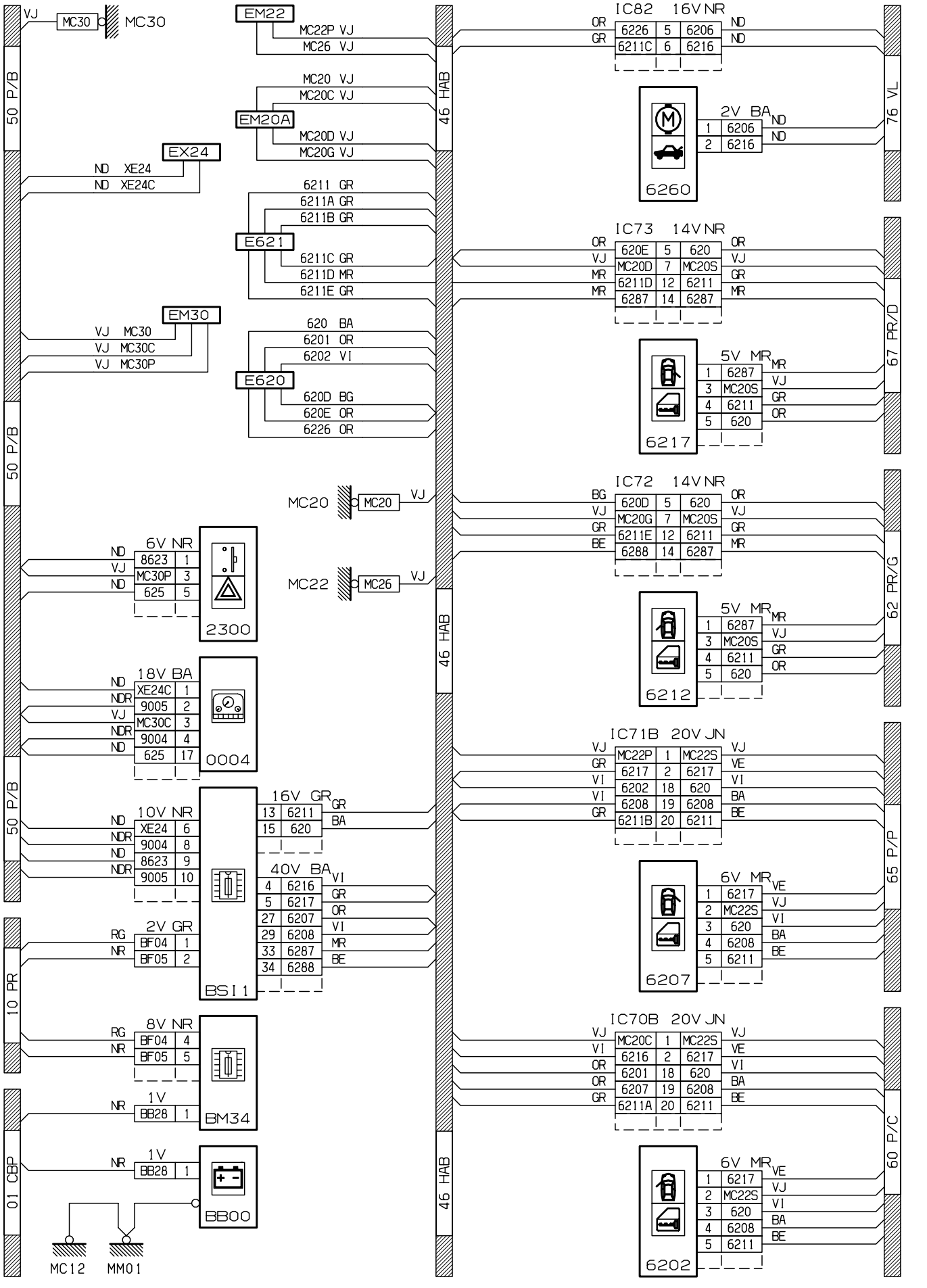
50 P/B
VJ MC30
MC30
EM22
MC22P VJ
MC26 VJ
46 HAB
IC82 16V NR
OR 6226 5 6206 ND
GR 6211C 6 6216 ND
76 VL
MC20 VJ
MC20C VJ
EM20A
MC20D VJ
MC20G VJ
2V BA
1 6206 ND
2 6216 ND
6260
EX24
ND XE24
ND XE24C
6211 GR
6211A GR
6211B GR
E621
6211C GR
6211D MR
6211E GR
IC73 14V NR
OR 620E 5 620 OR
VJ MC20D 7 MC20S VJ
MR 6211D 12 6211 GR
MR 6287 14 6287 MR
67 PR/D
EM30
VJ MC30
VJ MC30C
VJ MC30P
620 BA
6201 OR
6202 VI
E620
620D BG
620E OR
6226 OR
5V MR
1 6287 MR
3 MC20S VJ
4 6211 GR
5 620 OR
6217
MC20 MC20 VJ
IC72 14V NR
BG 620D 5 620 OR
VJ MC20G 7 MC20S VJ
GR 6211E 12 6211 GR
BE 6288 14 6287 MR
62 PR/G
MC22 MC26 VJ
5V MR
1 6287 MR
3 MC20S VJ
4 6211 GR
5 620 OR
6212
6V NR
ND 8623 1
VJ MC30P 3
ND 625 5
2300
IC71B 20V JN
VJ MC22P 1 MC22S VJ
GR 6217 2 6217 VE
VI 6202 18 620 VI
VI 6208 19 6208 BA
GR 6211B 20 6211 BE
65 P/P
18V BA
ND XE24C 1
NDR 9005 2
VJ MC30C 3
NDR 9004 4
ND 625 17
0004
6V MR
1 6217 VE
2 MC22S VJ
3 620 VI
4 6208 BA
5 6211 BE
6207
10V NR
ND XE24 6
NDR 9004 8
ND 8623 9
NDR 9005 10
16V GR
13 6211 GR
15 620 BA
40V BA
4 6216 VI
5 6217 GR
27 6207 OR
29 6208 VI
33 6287 MR
34 6288 BE
BSI1
2V GR
RG BF04 1
NR BF05 2
10 PR
IC70B 20V JN
VJ MC20C 1 MC22S VJ
VI 6216 2 6217 VE
OR 6201 18 620 VI
OR 6207 19 6208 BA
GR 6211A 20 6211 BE
60 P/C
8V NR
RG BF04 4
NR BF05 5
1V
NR BB28 1
BM34
01 CBP
BB00
MC12
MM01
D3AKQ15G

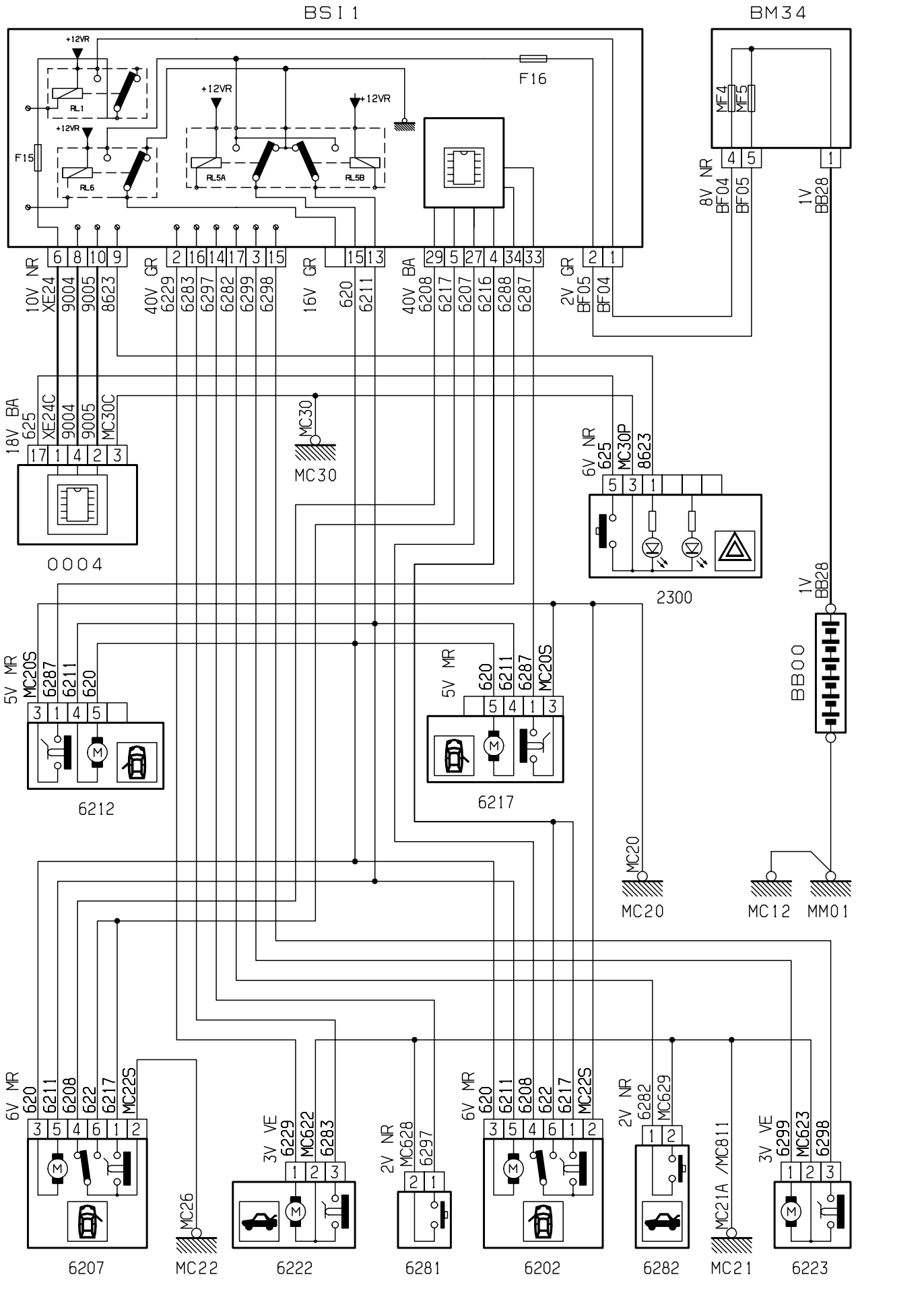
BSI1
BM34
+12VR
F16
F15
RL1
RL6
RL5A
RL5B
MF4
MF5
8V NR
BF04
BF05
1V
BB28
10V NR
XE24
9004
9005
8623
40V GR
6229
6283
6297
6282
6299
6298
16V GR
620
6211
40V BA
6208
6217
6207
6216
6288
6287
2V GR
BF05
BF04
18V BA
625
XE24C
9004
9005
MC30C
MC30
0004
6V NR
625
MC30P
8623
2300
BB00
5V MR
MC20S
6287
6211
620
6212
6217
MC20
MC12
MM01
6V MR
620
6211
6208
622
6217
MC22S
3V VE
6229
MC622
6283
2V NR
MC628
6297
6282
MC629
MC21A /MC811
6299
MC623
6298
MC26
6207
MC22
6222
6281
6202
6282
MC21
6223
D3AKQ16R

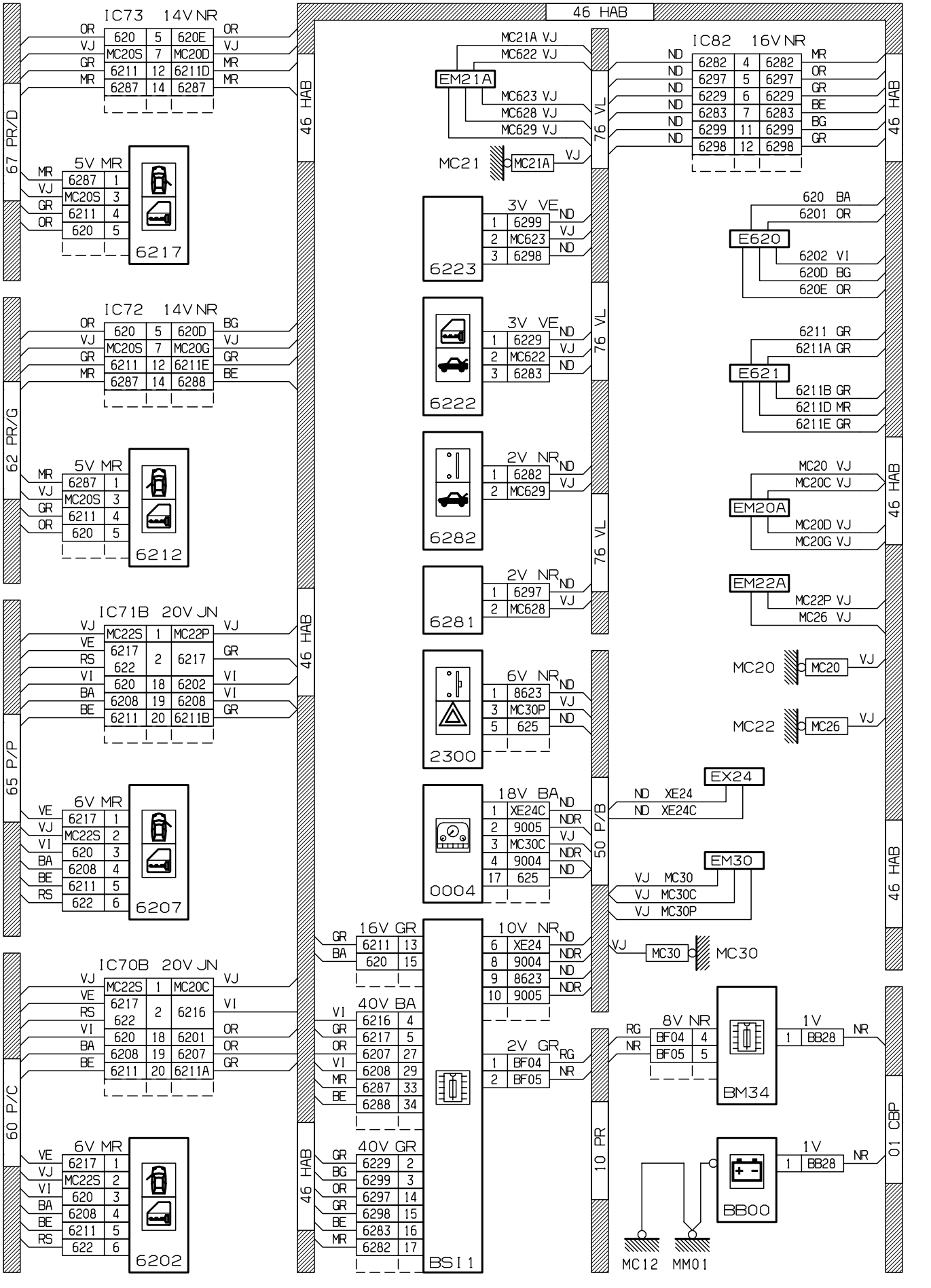
IC73 14V NR
IC72 14V NR
IC71B 20V JN
IC70B 20V JN
IC82 16V NR
46 HAB
67 PR/D
62 PR/G
65 P/P
60 P/C
76 VL
50 P/B
10 PR
01 CBP
5V MR
6V MR
3V VE
2V NR
6V NR
18V BA
16V GR
10V NR
40V BA
40V GR
8V NR
1V
6217
6212
6207
6202
6223
6222
6282
6281
2300
0004
BSI1
BM34
BB00
EM21A
EM20A
EM22A
EM30
EX24
E620
E621
MC21
MC20
MC22
MC30
MC12
MM01
D3AKQ16G

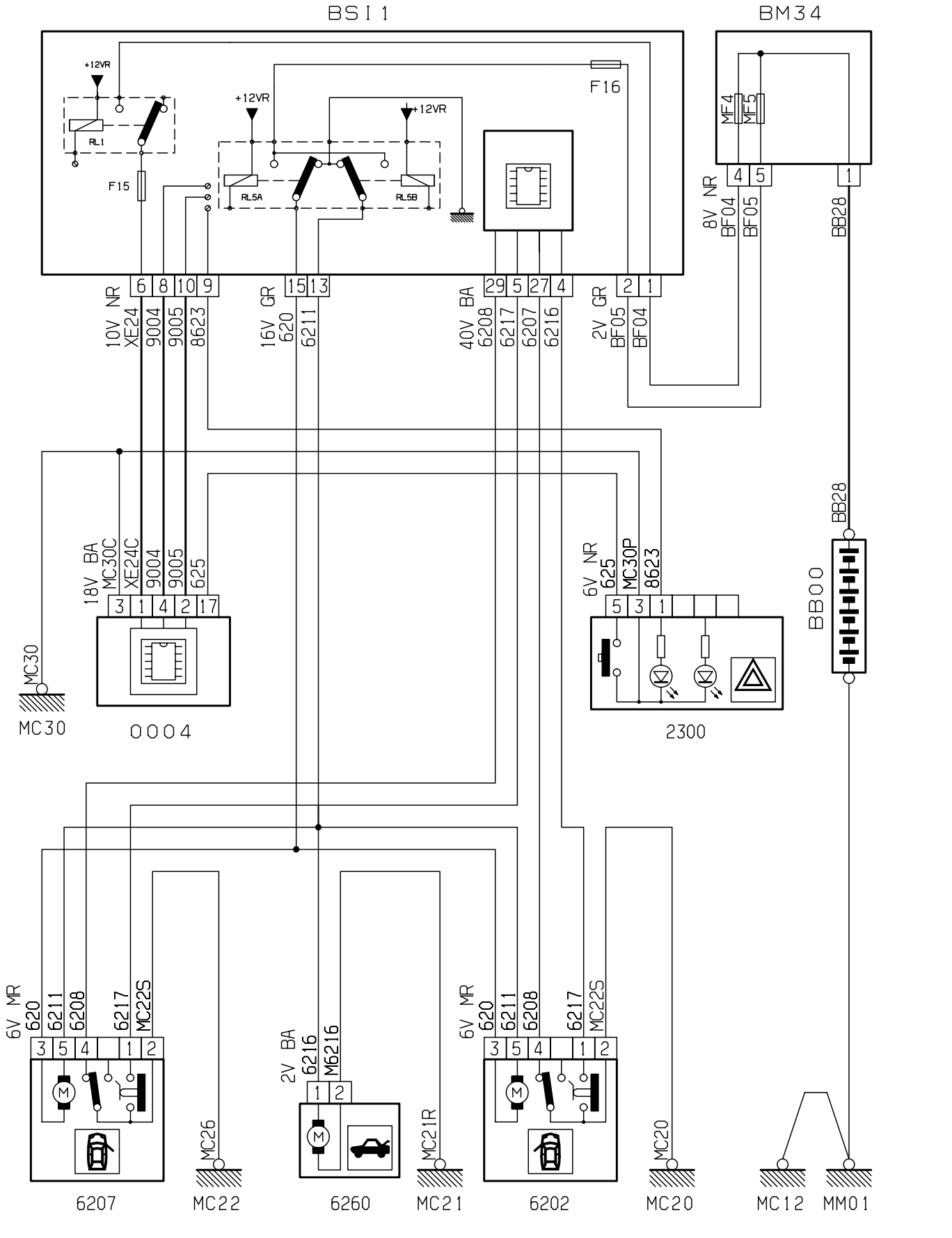
BSI1
BM34
+12VR
RL1
F15
RL5A
RL5B
F16
MF4
MF5
8V NR
BF04
BF05
BB28
10V NR
XE24
9004
9005
8623
16V GR
620
6211
40V BA
6208
6217
6207
6216
2V GR
BF05
BF04
18V BA
MC30C
XE24C
625
6V NR
MC30P
BB00
MC30
0004
2300
6V MR
6V BA
M6216
MC22S
MC26
MC21R
MC20
MC12
MM01
6207
6260
6202
D3AKQ17R

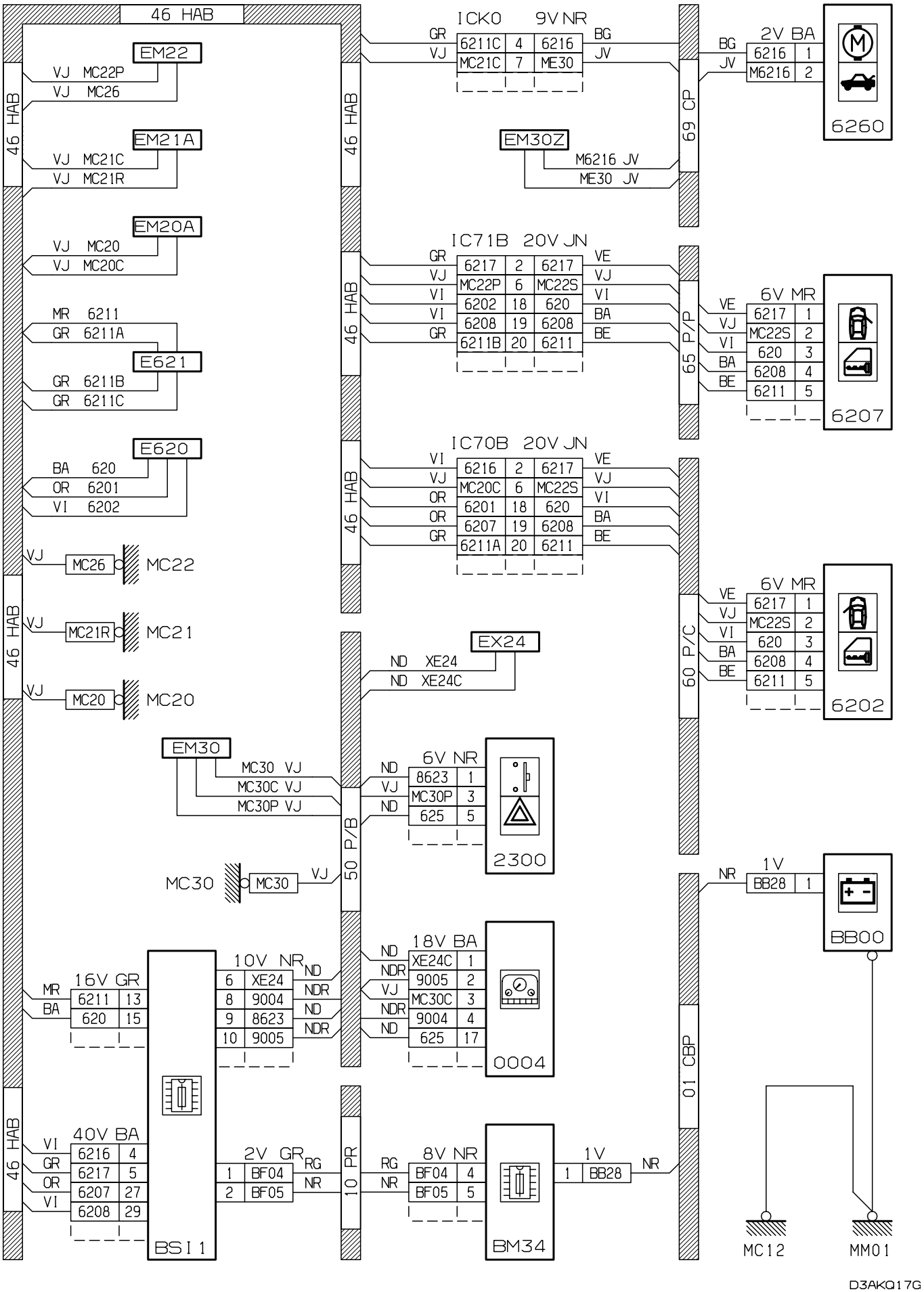
46 HAB
EM22
VJ MC22P
VJ MC26
EM21A
VJ MC21C
VJ MC21R
EM20A
VJ MC20
VJ MC20C
MR 6211
GR 6211A
E621
GR 6211B
GR 6211C
E620
BA 620
OR 6201
VI 6202
VJ MC26 MC22
VJ MC21R MC21
VJ MC20 MC20
EM30
MC30 VJ
MC30C VJ
MC30P VJ
MC30 MC30 VJ
16V GR
MR 6211 13
BA 620 15
40V BA
VI 6216 4
GR 6217 5
OR 6207 27
VI 6208 29
BSI1
10V NR
6 XE24 ND
8 9004 NDR
9 8623 ND
10 9005 NDR
2V GR
1 BF04 RG
2 BF05 NR
50 P/B
10 PR
EX24
ND XE24
ND XE24C
6V NR
8623 1
MC30P 3
625 5
2300
18V BA
XE24C 1
9005 2
MC30C 3
9004 4
625 17
0004
8V NR
BF04 4
BF05 5
BM34
1V
1 BB28 NR
NR 1V BB28 1
BB00
01 CBP
MC12
MM01
ICK0 9V NR
GR 6211C 4 6216 BG
VJ MC21C 7 ME30 JV
EM30Z
M6216 JV
ME30 JV
69 CP
BG JV 2V BA 6216 1 M6216 2
6260
IC71B 20V JN
GR 6217 2 6217 VE
VJ MC22P 6 MC22S VJ
VI 6202 18 620 VI
VI 6208 19 6208 BA
GR 6211B 20 6211 BE
65 P/P
VE VJ VI BA BE 6V MR 6217 1 MC22S 2 620 3 6208 4 6211 5
6207
IC70B 20V JN
VI 6216 2 6217 VE
VJ MC20C 6 MC22S VJ
OR 6201 18 620 VI
OR 6207 19 6208 BA
GR 6211A 20 6211 BE
60 P/C
VE VJ VI BA BE 6V MR 6217 1 MC22S 2 620 3 6208 4 6211 5
6202
D3AKQ17G

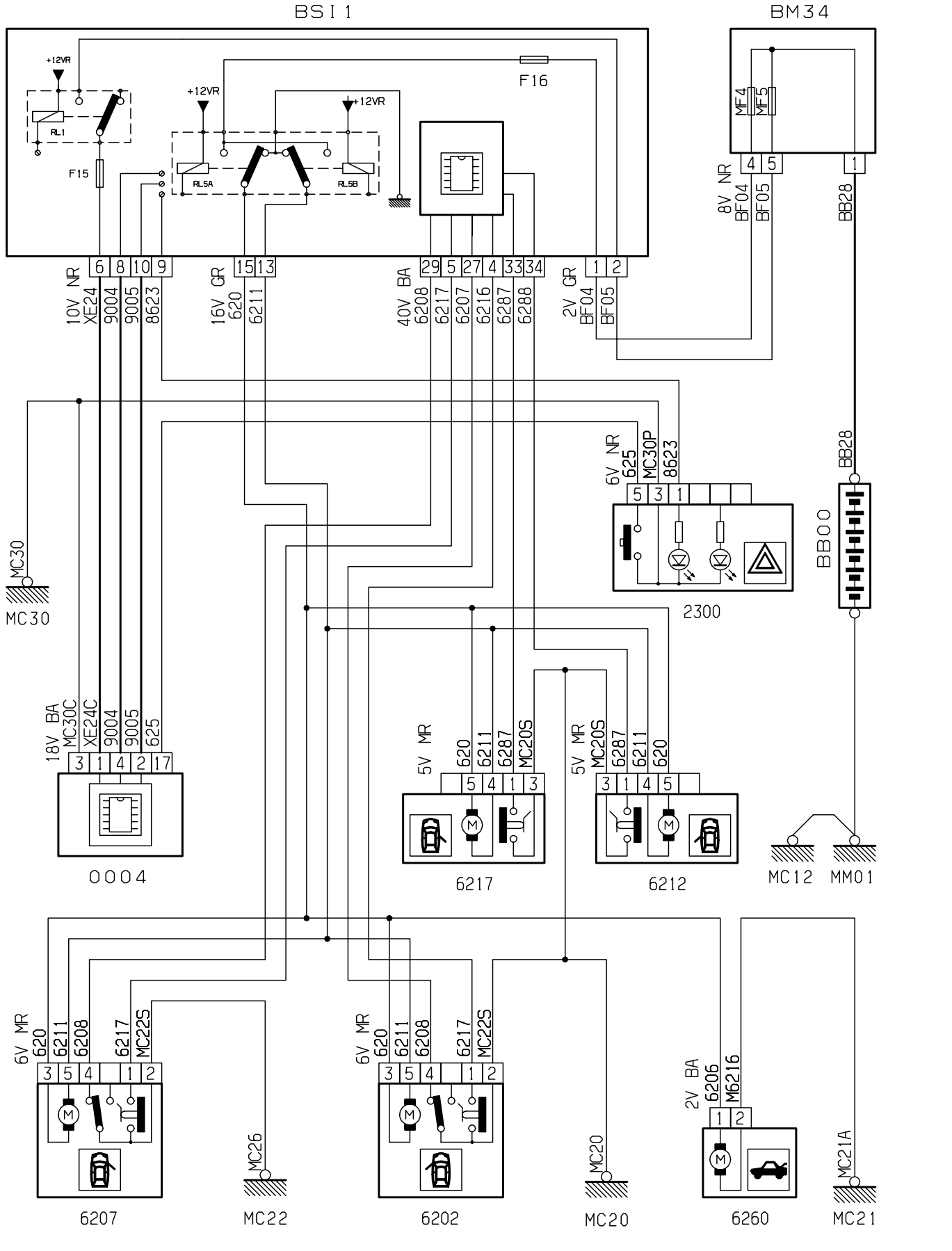
BSI 1
BM34
+12VR
F16
RL1
F15
RL5A
RL5B
MF4
MF5
8V NR
BF04
BF05
BB28
10V NR
XE24
9004
9005
8623
16V GR
620
6211
40V BA
6208
6217
6207
6216
6287
6288
2V GR
BF04
BF05
6V NR
625
MC30P
8623
BB00
MC30
2300
18V BA
MC30C
XE24C
9004
9005
625
5V MR
620
6211
6287
MC20S
0004
6217
6212
MC12
MM01
6V MR
620
6211
6208
6217
MC22S
MC26
MC22
6207
MC20
6202
2V BA
6206
M6216
MC21A
6260
MC21
D3AKHRKR

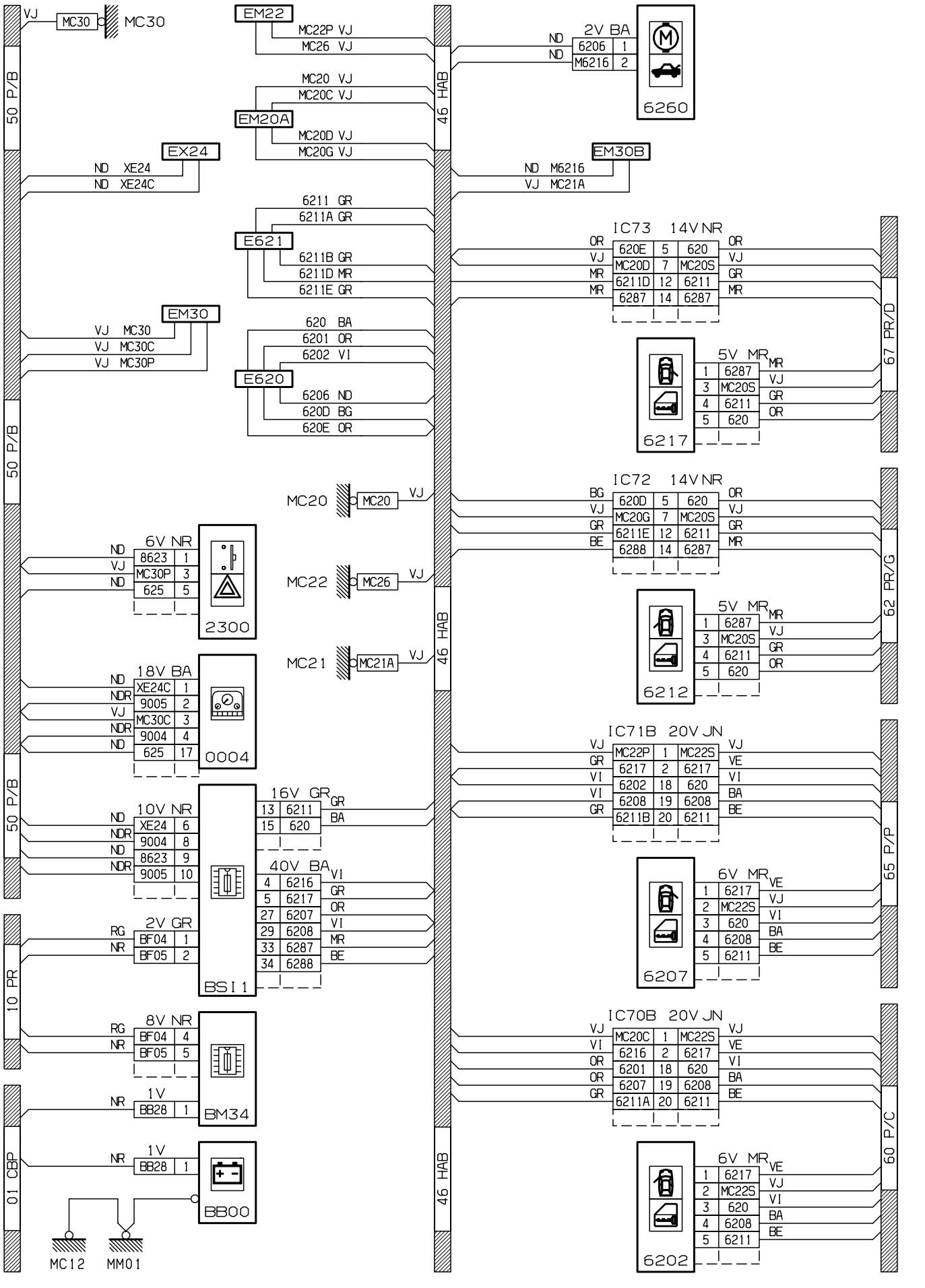
50 P/B
VJ MC30 MC30
EX24
ND XE24
ND XE24C
EM30
VJ MC30
VJ MC30C
VJ MC30P
50 P/B
50 P/B
10 PR
01 CBP
EM22
MC22P VJ
MC26 VJ
MC20 VJ
MC20C VJ
EM20A
MC20D VJ
MC20G VJ
6211 GR
6211A GR
E621
6211B GR
6211D MR
6211E GR
620 BA
6201 OR
6202 VI
E620
6206 ND
620D BG
620E OR
46 HAB
46 HAB
46 HAB
ND 2V BA
ND 6206 1
M6216 2
6260
EM30B
ND M6216
VJ MC21A
IC73 14V NR
OR 620E 5 620 OR
VJ MC20D 7 MC20S VJ
MR 6211D 12 6211 GR
MR 6287 14 6287 MR
67 PR/D
5V MR
1 6287 MR
3 MC20S VJ
4 6211 GR
5 620 OR
6217
IC72 14V NR
BG 620D 5 620 OR
VJ MC20G 7 MC20S VJ
GR 6211E 12 6211 GR
BE 6288 14 6287 MR
62 PR/G
5V MR
1 6287 MR
3 MC20S VJ
4 6211 GR
5 620 OR
6212
IC71B 20V JN
VJ MC22P 1 MC22S VJ
GR 6217 2 6217 VE
VI 6202 18 620 VI
VI 6208 19 6208 BA
GR 6211B 20 6211 BE
65 P/P
6V MR
1 6217 VE
2 MC22S VJ
3 620 VI
4 6208 BA
5 6211 BE
6207
IC70B 20V JN
VJ MC20C 1 MC22S VJ
VI 6216 2 6217 VE
OR 6201 18 620 VI
OR 6207 19 6208 BA
GR 6211A 20 6211 BE
60 P/C
6V MR
1 6217 VE
2 MC22S VJ
3 620 VI
4 6208 BA
5 6211 BE
6202
MC20 MC20 VJ
MC22 MC26 VJ
MC21 MC21A VJ
ND 6V NR
VJ 8623 1
ND MC30P 3
625 5
2300
ND 18V BA
NDR XE24C 1
VJ 9005 2
NDR MC30C 3
ND 9004 4
625 17
0004
ND 10V NR
NDR XE24 6
ND 9004 8
NDR 8623 9
9005 10
16V GR GR
13 6211 BA
15 620
40V BA VI
4 6216 GR
5 6217 OR
27 6207 VI
29 6208 MR
33 6287 BE
34 6288
BSI1
RG 2V GR
NR BF04 1
BF05 2
RG 8V NR
NR BF04 4
BF05 5
BM34
NR 1V BB28 1
NR 1V BB28 1
BB00
MC12
MM01
D3AKHRKG

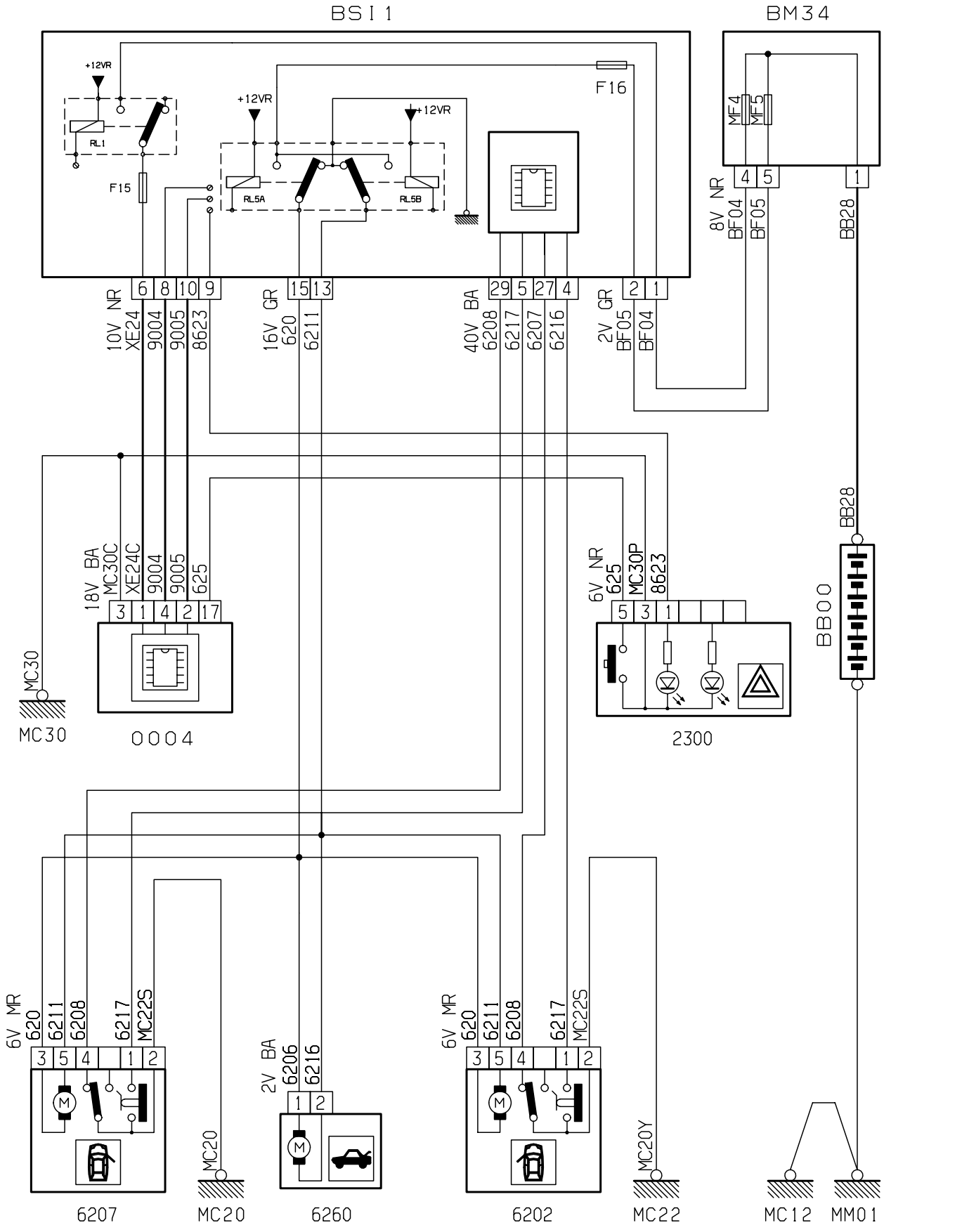
BSI1
BM34
+12VR
RL1
F15
RL5A
RL5B
F16
MF4
MF5
8V NR
BF04
BF05
BB28
10V NR
XE24
9004
9005
8623
16V GR
620
6211
40V BA
6208
6217
6207
6216
2V GR
BF05
BF04
18V BA
MC30C
XE24C
625
MC30
0004
6V NR
625
MC30P
8623
2300
BB00
6V MR
620
6211
6208
6217
MC22S
2V BA
6206
6216
MC20
6207
6260
MC20Y
6202
MC22
MC12
MM01
D3AKQ18R

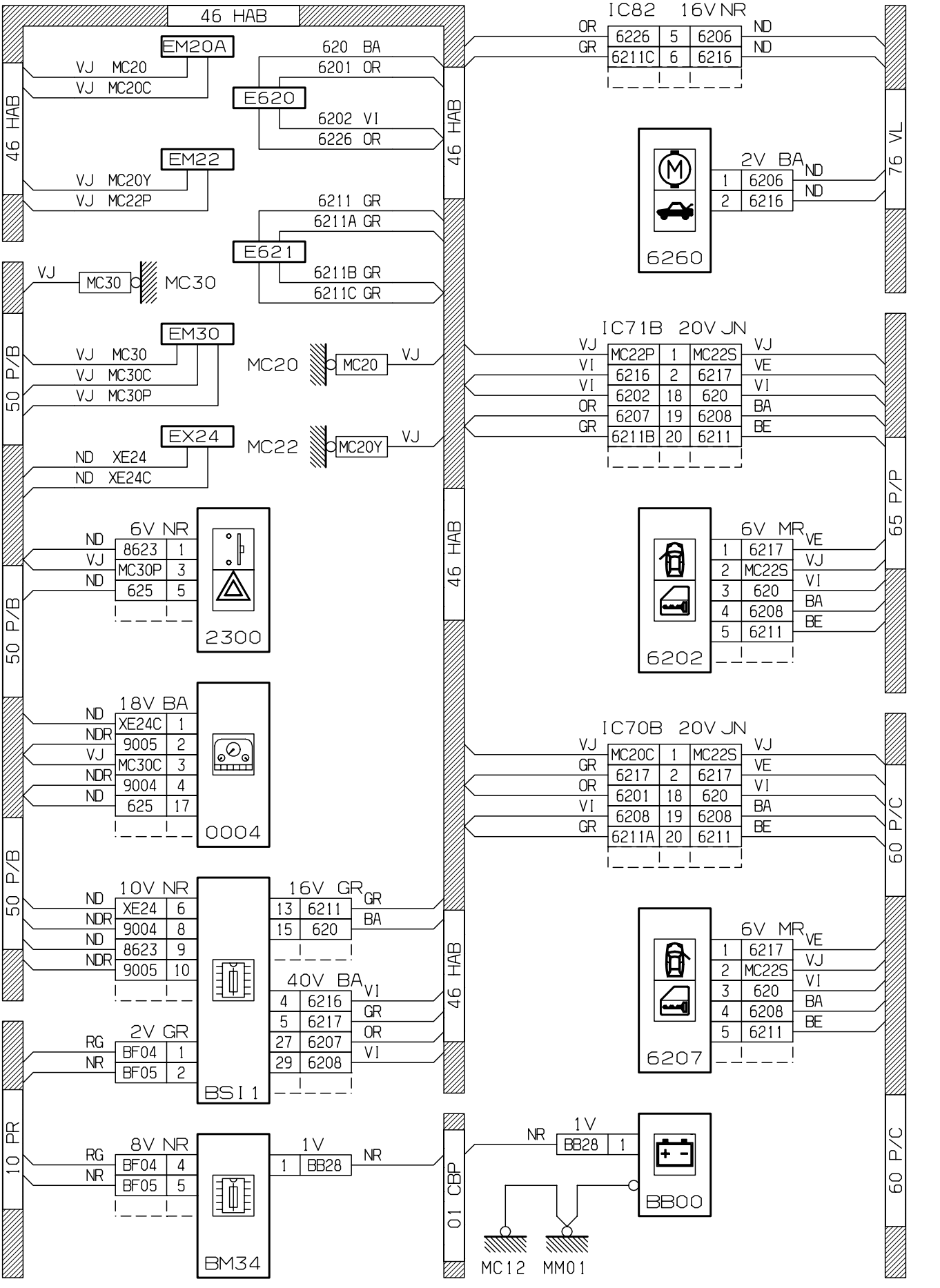
46 HAB
EM20A
VJ MC20
VJ MC20C
E620
620 BA
6201 OR
6202 VI
6226 OR
EM22
VJ MC20Y
VJ MC22P
E621
6211 GR
6211A GR
6211B GR
6211C GR
VJ MC30 MC30
EM30
VJ MC30
VJ MC30C
VJ MC30P
MC20 MC20 VJ
EX24
ND XE24
ND XE24C
MC22 MC20Y VJ
6V NR
8623 1
MC30P 3
625 5
2300
18V BA
XE24C 1
9005 2
MC30C 3
9004 4
625 17
0004
10V NR
XE24 6
9004 8
8623 9
9005 10
16V GR
13 6211 GR
15 620 BA
40V BA
4 6216 VI
5 6217 GR
27 6207 OR
29 6208 VI
BSI1
2V GR
BF04 1
BF05 2
8V NR
BF04 4
BF05 5
1V
1 BB28 NR
BM34
10 PR
50 P/B
50 P/B
50 P/B
46 HAB
46 HAB
46 HAB
46 HAB
01 CBP
IC82 16V NR
OR 6226 5 6206 ND
GR 6211C 6 6216 ND
76 VL
6260
2V BA
1 6206 ND
2 6216 ND
IC71B 20V JN
VJ MC22P 1 MC22S VJ
VI 6216 2 6217 VE
VI 6202 18 620 VI
OR 6207 19 6208 BA
GR 6211B 20 6211 BE
65 P/P
6202
6V MR
1 6217 VE
2 MC22S VJ
3 620 VI
4 6208 BA
5 6211 BE
IC70B 20V JN
VJ MC20C 1 MC22S VJ
GR 6217 2 6217 VE
OR 6201 18 620 VI
VI 6208 19 6208 BA
GR 6211A 20 6211 BE
60 P/C
6207
6V MR
1 6217 VE
2 MC22S VJ
3 620 VI
4 6208 BA
5 6211 BE
60 P/C
BB00
1V
NR BB28 1
MC12 MM01
D3AKQ18G

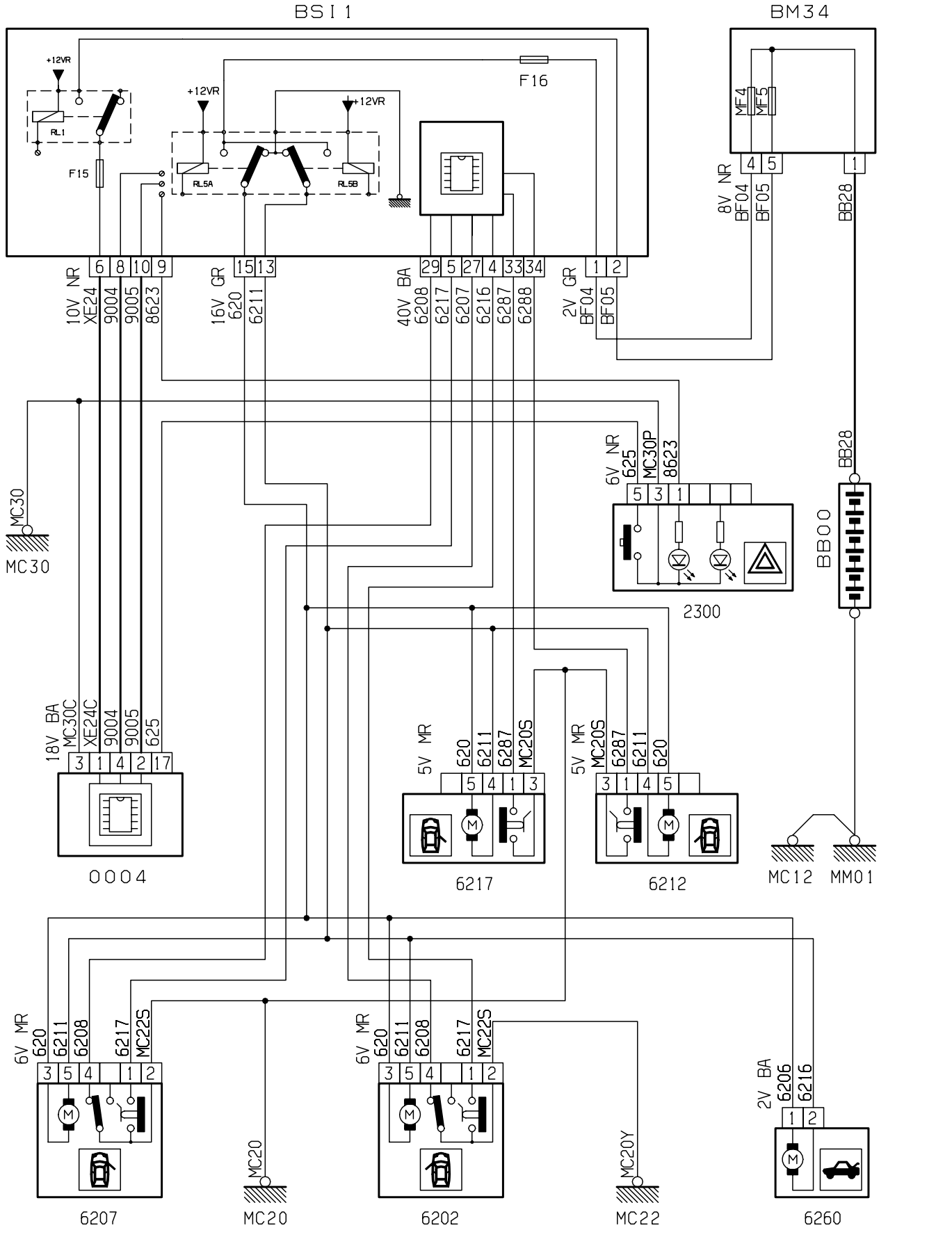
BSI 1
BM34
+12VR
RL1
F15
RL5A
RL5B
F16
MF4
MF5
8V NR
BF04
BF05
BB28
10V NR
XE24
9004
9005
8623
16V GR
620
6211
40V BA
6208
6217
6207
6216
6287
6288
2V GR
BF04
BF05
6V NR
625
MC30P
8623
BB00
MC30
2300
18V BA
MC30C
XE24C
9004
9005
625
5V MR
620
6211
6287
MC20S
6212
MC12
MM01
0004
6217
6V MR
620
6211
6208
6217
MC22S
MC20
6202
MC20Y
2V BA
6206
6216
6207
6260
D3AKQ19R

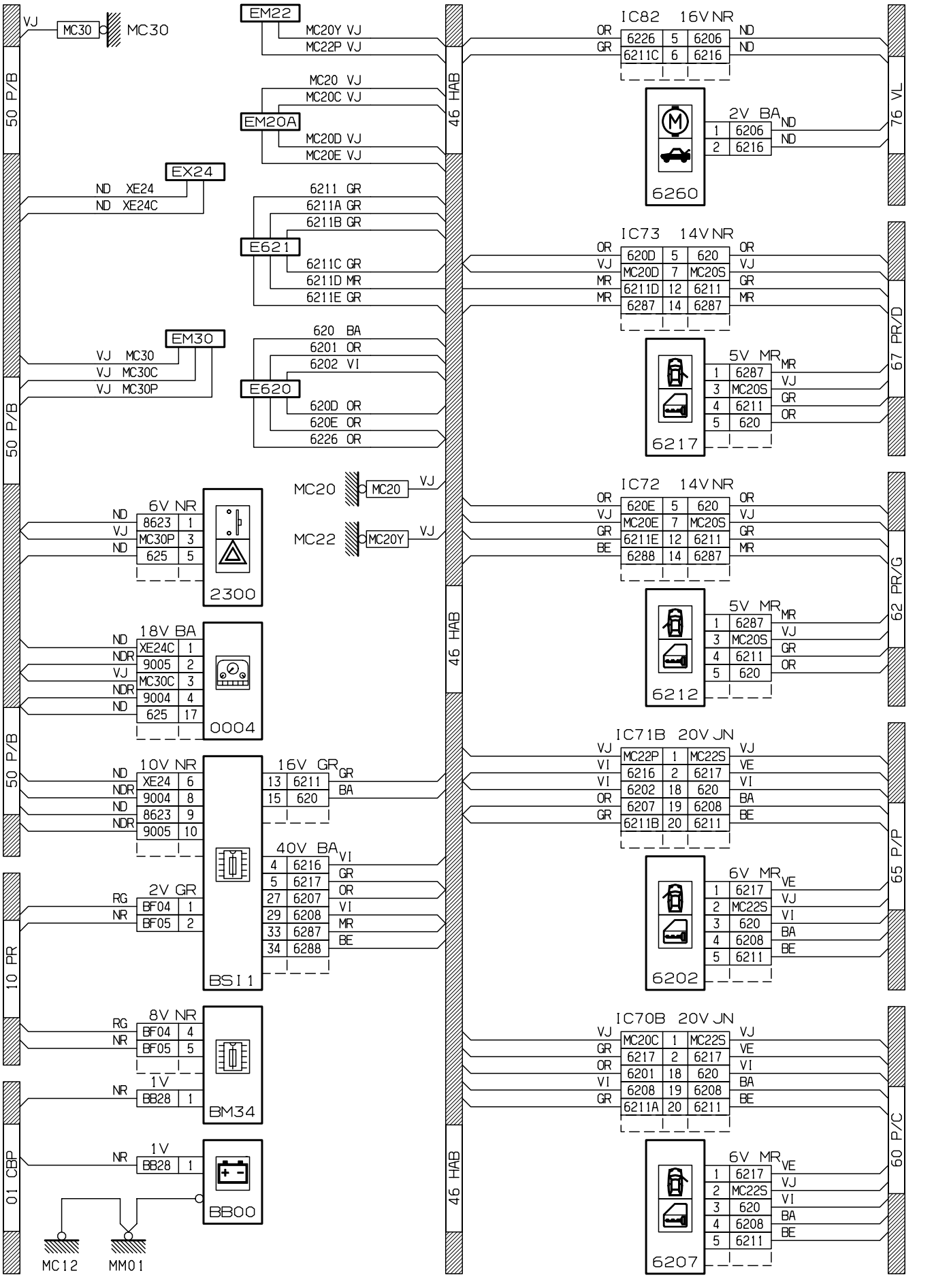
50 P/B
VJ
MC30
MC30
EM22
MC20Y VJ
MC22P VJ
MC20 VJ
MC20C VJ
EM20A
MC20D VJ
MC20E VJ
EX24
ND XE24
ND XE24C
6211 GR
6211A GR
6211B GR
E621
6211C GR
6211D MR
6211E GR
EM30
VJ MC30
VJ MC30C
VJ MC30P
620 BA
6201 OR
6202 VI
E620
620D OR
620E OR
6226 OR
MC20
MC20
VJ
MC22
MC20Y
VJ
46 HAB
IC82 16V NR
OR 6226 5 6206 ND
GR 6211C 6 6216 ND
2V BA
1 6206 ND
2 6216 ND
6260
76 VL
IC73 14V NR
OR 620D 5 620 OR
VJ MC20D 7 MC20S VJ
MR 6211D 12 6211 GR
MR 6287 14 6287 MR
5V MR
1 6287 MR
3 MC20S VJ
4 6211 GR
5 620 OR
6217
67 PR/D
IC72 14V NR
OR 620E 5 620 OR
VJ MC20E 7 MC20S VJ
GR 6211E 12 6211 GR
BE 6288 14 6287 MR
5V MR
1 6287 MR
3 MC20S VJ
4 6211 GR
5 620 OR
6212
62 PR/G
6V NR
ND 8623 1
VJ MC30P 3
ND 625 5
2300
18V BA
ND XE24C 1
NDR 9005 2
VJ MC30C 3
NDR 9004 4
ND 625 17
0004
10V NR
ND XE24 6
NDR 9004 8
ND 8623 9
NDR 9005 10
16V GR
13 6211 GR
15 620 BA
40V BA
4 6216 VI
5 6217 GR
27 6207 OR
29 6208 VI
33 6287 MR
34 6288 BE
BSI1
IC71B 20V JN
VJ MC22P 1 MC22S VJ
VI 6216 2 6217 VE
VI 6202 18 620 VI
OR 6207 19 6208 BA
GR 6211B 20 6211 BE
6V MR
1 6217 VE
2 MC22S VJ
3 620 VI
4 6208 BA
5 6211 BE
6202
65 P/P
10 PR
2V GR
RG BF04 1
NR BF05 2
8V NR
RG BF04 4
NR BF05 5
1V
NR BB28 1
BM34
IC70B 20V JN
VJ MC20C 1 MC22S VJ
GR 6217 2 6217 VE
OR 6201 18 620 VI
VI 6208 19 6208 BA
GR 6211A 20 6211 BE
6V MR
1 6217 VE
2 MC22S VJ
3 620 VI
4 6208 BA
5 6211 BE
6207
60 P/C
01 CBP
1V
NR BB28 1
BB00
MC12
MM01
D3AKQ19G

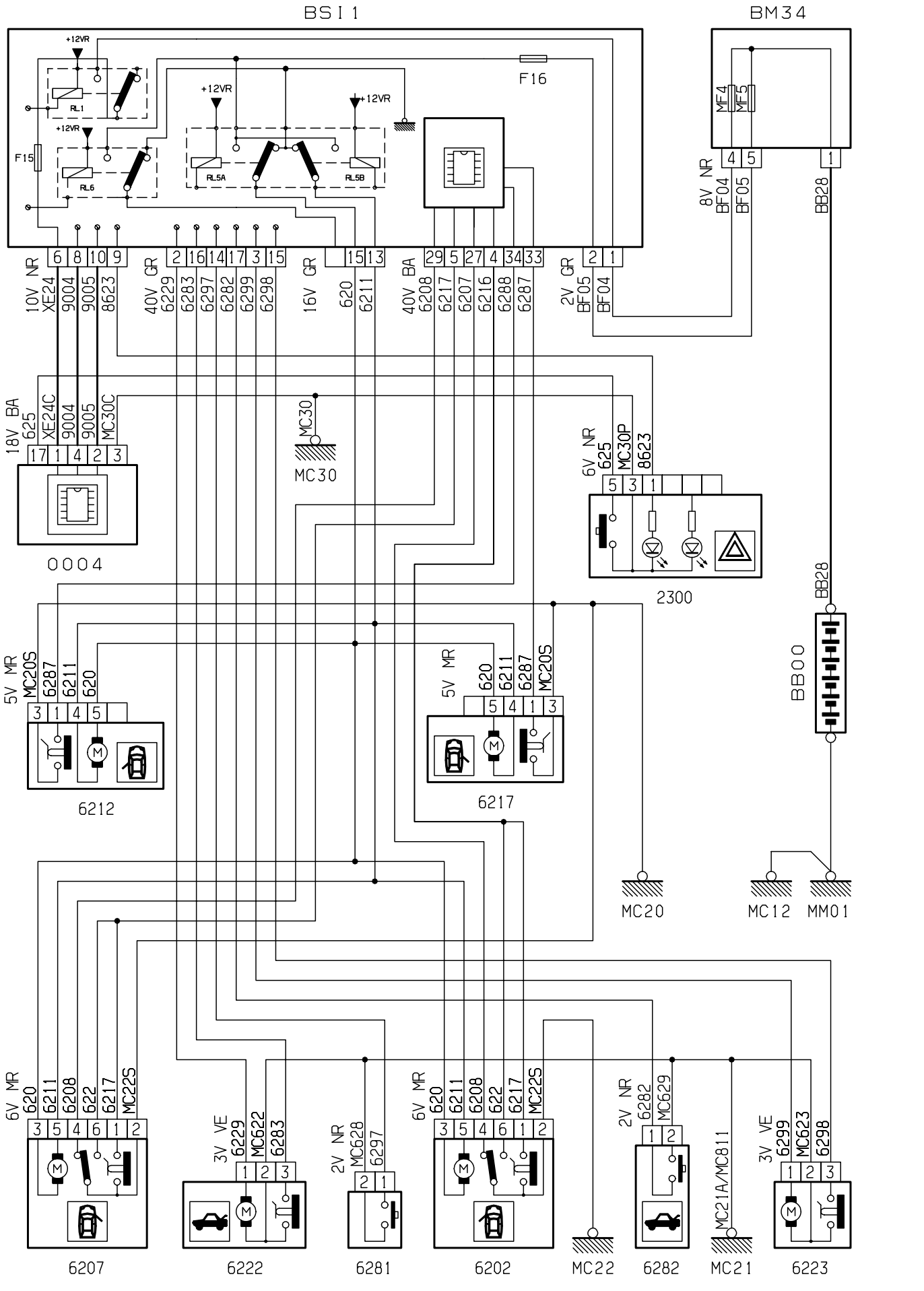
BSI1
BM34
+12VR
F16
F15
RL1
RL6
RL5A
RL5B
MF4
MF5
8V NR
BF04
BF05
BB28
10V NR
XE24
9004
9005
8623
40V GR
6229
6283
6297
6282
6299
6298
16V GR
620
6211
40V BA
6208
6217
6207
6216
6288
6287
2V GR
BF05
BF04
18V BA
625
XE24C
9004
9005
MC30C
MC30
0004
6V NR
625
MC30P
8623
2300
BB28
BB00
5V MR
MC20S
6287
6211
620
6212
6217
MC20
MC12
MM01
6V MR
620
6211
6208
622
6217
MC22S
3V VE
6229
MC622
6283
6207
6222
2V NR
MC628
6297
6281
6202
MC22
2V NR
6282
MC629
6282
MC21A/MC811
MC21
3V VE
6299
MC623
6298
6223

D3AKQ1AR

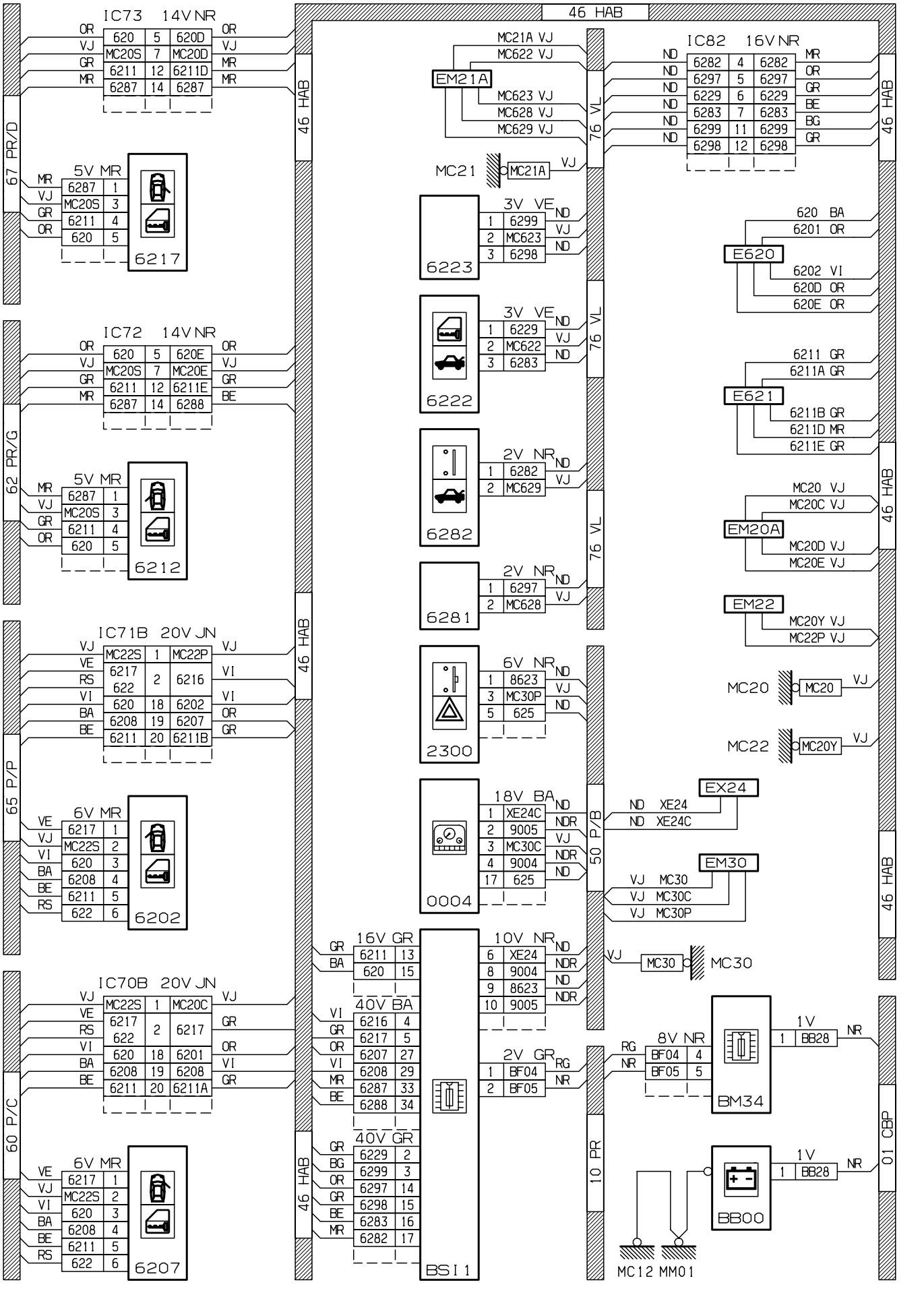
46 HAB
IC73 14V NR
IC72 14V NR
IC71B 20V JN
IC70B 20V JN
IC82 16V NR
67 PR/D
62 PR/G
65 P/P
60 P/C
76 VL
50 P/B
10 PR
01 CBP
5V MR
6V MR
3V VE
2V NR
6V NR
18V BA
16V GR
10V NR
40V BA
40V GR
8V NR
1V
6217
6212
6202
6207
6223
6222
6282
6281
2300
0004
BSI1
EM21A
MC21
E620
E621
EM20A
EM22
MC20
MC22
EX24
EM30
MC30
BM34
BB00
MC12 MM01
D3AKQ1AG

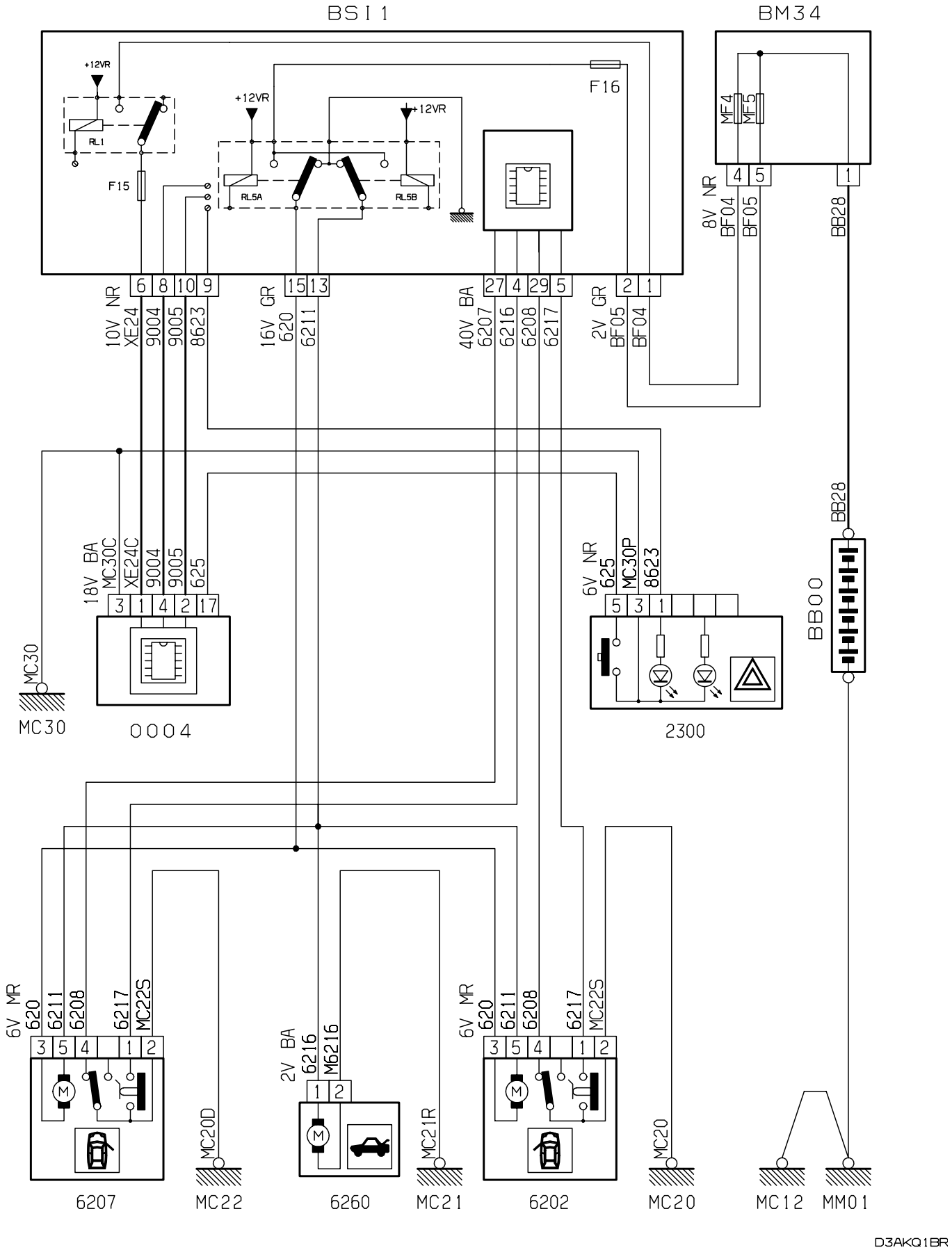
BSI1
BM34
+12VR
RL1
F15
RL5A
RL5B
F16
MF4
MF5
8V NR
BF04
BF05
BB28
10V NR
XE24
9004
9005
8623
16V GR
620
6211
40V BA
6207
6216
6208
6217
2V GR
BF05
BF04
18V BA
MC30C
XE24C
625
6V NR
MC30P
BB00
MC30
0004
2300
6V MR
6V BA
M6216
MC22S
MC20D
MC21R
MC20
MC22
6260
MC21
6202
MC12
MM01
6207
D3AKQ1BR

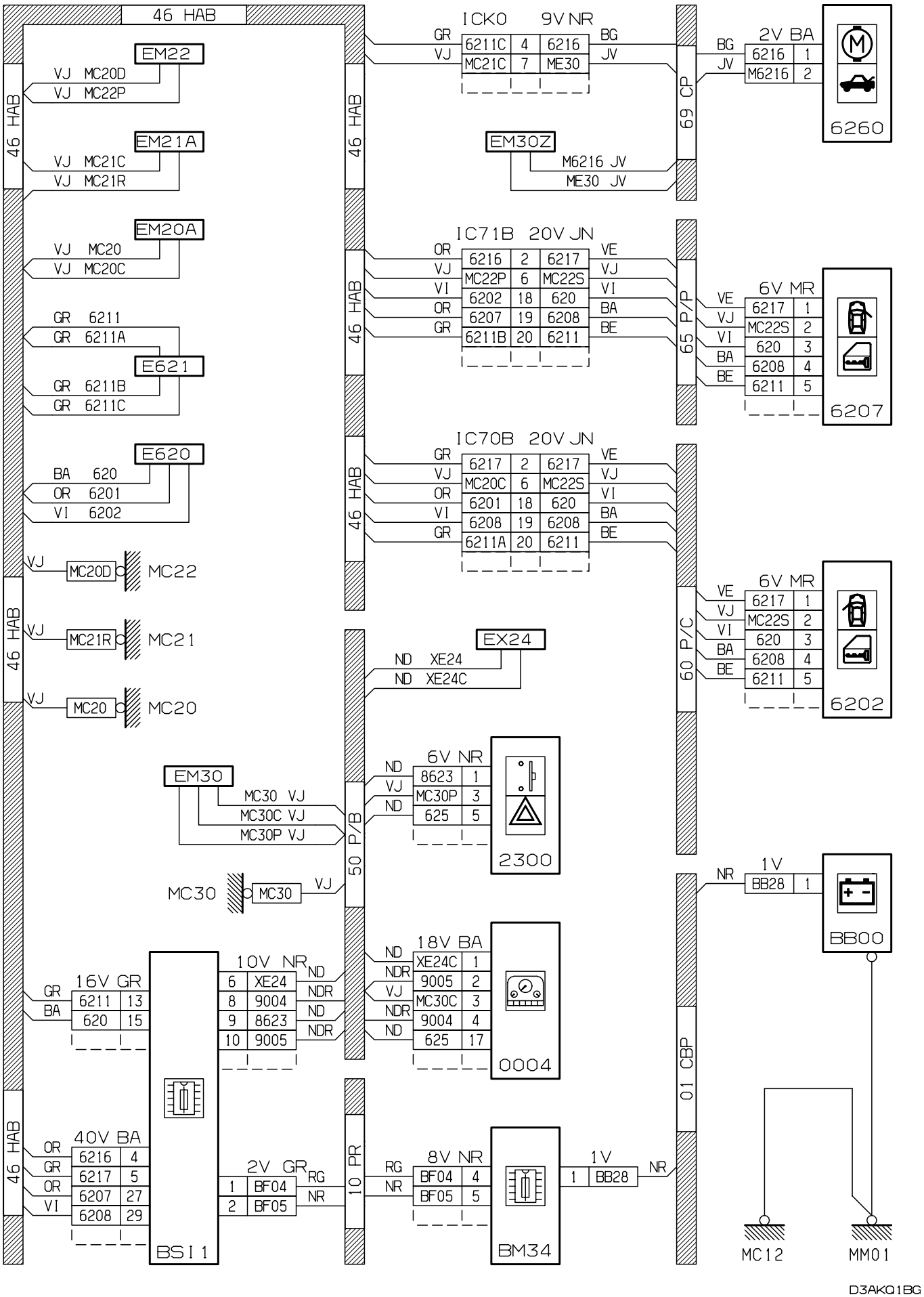
46 HAB
EM22
VJ MC20D
VJ MC22P
EM21A
VJ MC21C
VJ MC21R
EM20A
VJ MC20
VJ MC20C
GR 6211
GR 6211A
E621
GR 6211B
GR 6211C
E620
BA 620
OR 6201
VI 6202
VJ MC20D MC22
VJ MC21R MC21
VJ MC20 MC20
EM30
MC30 VJ
MC30C VJ
MC30P VJ
MC30 MC30 VJ
16V GR
GR 6211 13
BA 620 15
40V BA
OR 6216 4
GR 6217 5
OR 6207 27
VI 6208 29
BSI1
10V NR
6 XE24 ND
8 9004 NDR
9 8623 ND
10 9005 NDR
2V GR
1 BF04 RG
2 BF05 NR
50 P/B
10 PR
EX24
ND XE24
ND XE24C
6V NR
ND 8623 1
VJ MC30P 3
ND 625 5
2300
18V BA
ND XE24C 1
NDR 9005 2
VJ MC30C 3
NDR 9004 4
ND 625 17
0004
8V NR
RG BF04 4
NR BF05 5
BM34
1V
1 BB28 NR
01 CBP
ICK0 9V NR
GR 6211C 4 6216 BG
VJ MC21C 7 ME30 JV
EM30Z
M6216 JV
ME30 JV
69 CP
2V BA
BG 6216 1
JV M6216 2
6260
IC71B 20V JN
OR 6216 2 6217 VE
VJ MC22P 6 MC22S VJ
VI 6202 18 620 VI
OR 6207 19 6208 BA
GR 6211B 20 6211 BE
65 P/P
6V MR
VE 6217 1
VJ MC22S 2
VI 620 3
BA 6208 4
BE 6211 5
6207
IC70B 20V JN
GR 6217 2 6217 VE
VJ MC20C 6 MC22S VJ
OR 6201 18 620 VI
VI 6208 19 6208 BA
GR 6211A 20 6211 BE
60 P/C
6V MR
VE 6217 1
VJ MC22S 2
VI 620 3
BA 6208 4
BE 6211 5
6202
NR 1V BB28 1
BB00
MC12
MM01
D3AKQ1BG

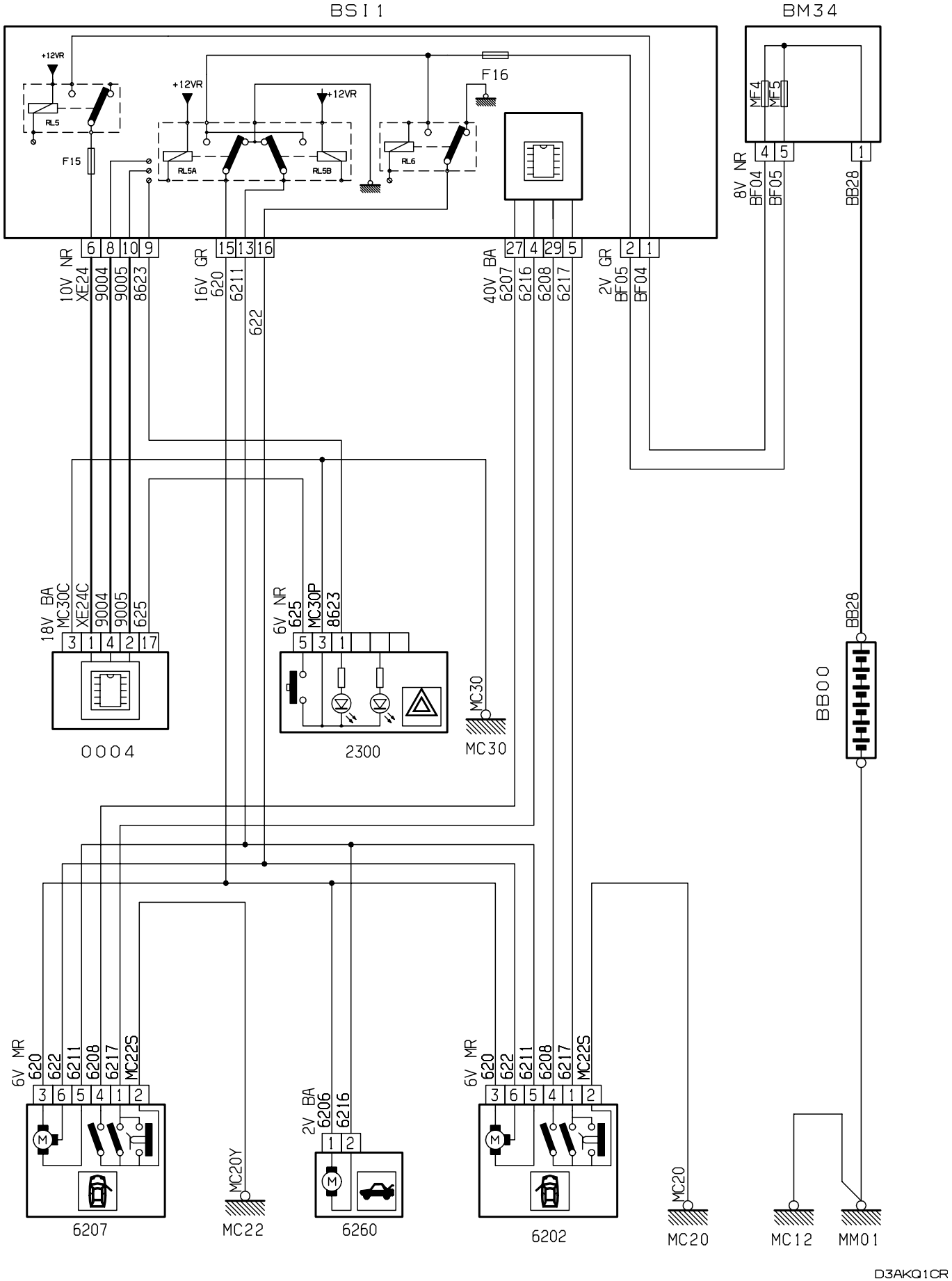
BSI 1
BM34
+12VR
RL5
F15
RL5A
RL5B
RL6
F16
MF4
MF5
8V NR
BF04
BF05
BB28
10V NR
XE24
9004
9005
8623
16V GR
620
6211
622
40V BA
6207
6216
6208
6217
2V GR
BF05
BF04
18V BA
MC30C
XE24C
625
6V NR
MC30P
MC30
0004
2300
BB00
6V MR
6208
MC22S
MC20Y
2V BA
6206
6260
6202
MC20
MC12
MM01
D3AKQ1CR

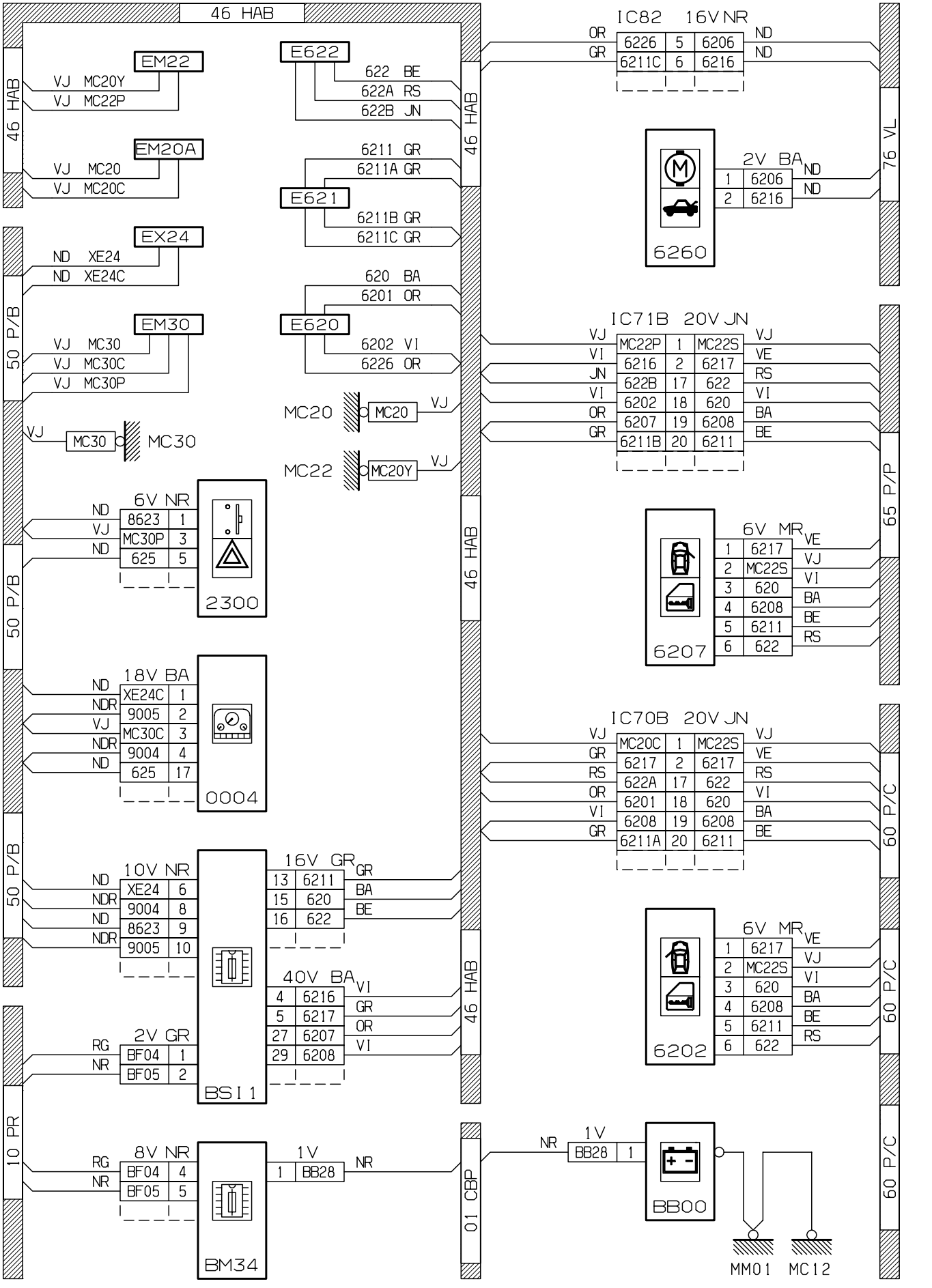
46 HAB
EM22
VJ MC20Y
VJ MC22P
EM20A
VJ MC20
VJ MC20C
EX24
ND XE24
ND XE24C
EM30
VJ MC30
VJ MC30C
VJ MC30P
VJ MC30 MC30
E622
622 BE
622A RS
622B JN
6211 GR
6211A GR
E621
6211B GR
6211C GR
620 BA
6201 OR
E620
6202 VI
6226 OR
MC20 MC20 VJ
MC22 MC20Y VJ
IC82 16V NR
OR 6226 5 6206 ND
GR 6211C 6 6216 ND
6260
2V BA
1 6206 ND
2 6216 ND
76 VL
IC71B 20V JN
VJ MC22P 1 MC22S VJ
VI 6216 2 6217 VE
JN 622B 17 622 RS
VI 6202 18 620 VI
OR 6207 19 6208 BA
GR 6211B 20 6211 BE
6207
6V MR
1 6217 VE
2 MC22S VJ
3 620 VI
4 6208 BA
5 6211 BE
6 622 RS
65 P/P
6V NR
ND 8623 1
VJ MC30P 3
ND 625 5
2300
18V BA
ND XE24C 1
NDR 9005 2
VJ MC30C 3
NDR 9004 4
ND 625 17
0004
IC70B 20V JN
VJ MC20C 1 MC22S VJ
GR 6217 2 6217 VE
RS 622A 17 622 RS
OR 6201 18 620 VI
VI 6208 19 6208 BA
GR 6211A 20 6211 BE
60 P/C
10V NR
ND XE24 6
NDR 9004 8
ND 8623 9
NDR 9005 10
16V GR
13 6211 GR
15 620 BA
16 622 BE
40V BA
4 6216 VI
5 6217 GR
27 6207 OR
29 6208 VI
BSI1
6202
6V MR
1 6217 VE
2 MC22S VJ
3 620 VI
4 6208 BA
5 6211 BE
6 622 RS
60 P/C
2V GR
RG BF04 1
NR BF05 2
8V NR
RG BF04 4
NR BF05 5
1V
1 BB28 NR
BM34
01 CBP
NR 1V
BB28 1
BB00
MM01
MC12
60 P/C
50 P/B
10 PR

D3AKQ1CG

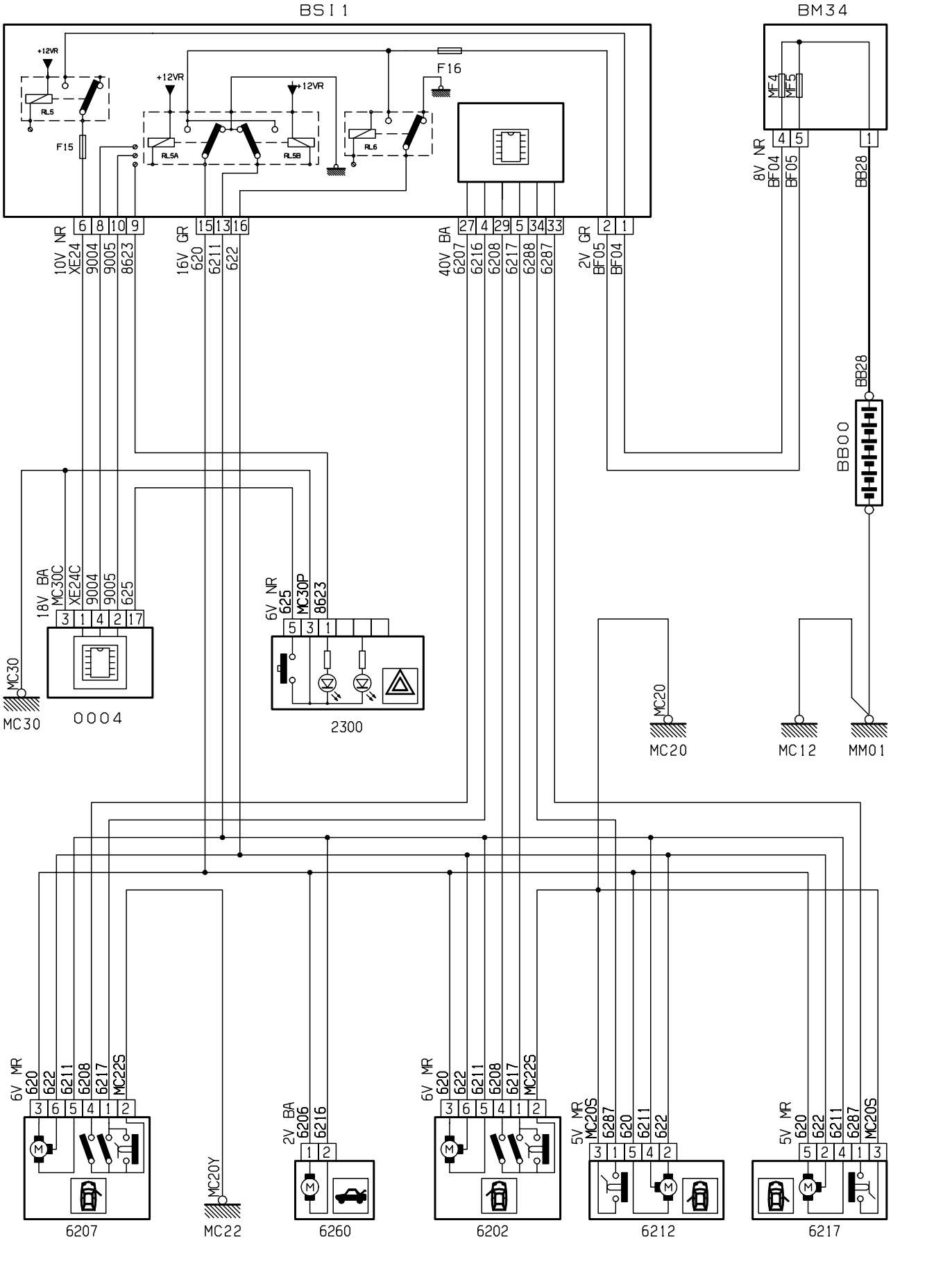
BSI1
BM34
+12VR
RL5
F15
RL5A
RL5B
RL6
F16
MF4
MF5
8V NR
BF04
BF05
BB28
BB00
10V NR
XE24
9004
9005
8623
16V GR
620
6211
622
40V BA
6207
6216
6208
6217
6288
6287
2V GR
BF05
BF04
18V BA
MC30C
XE24C
625
6V NR
MC30P
MC30
0004
2300
MC20
MC12
MM01
6V MR
MC22S
MC20Y
2V BA
6206
5V MR
MC20S
6207
MC22
6260
6202
6212
6217
D3AKQ1DR

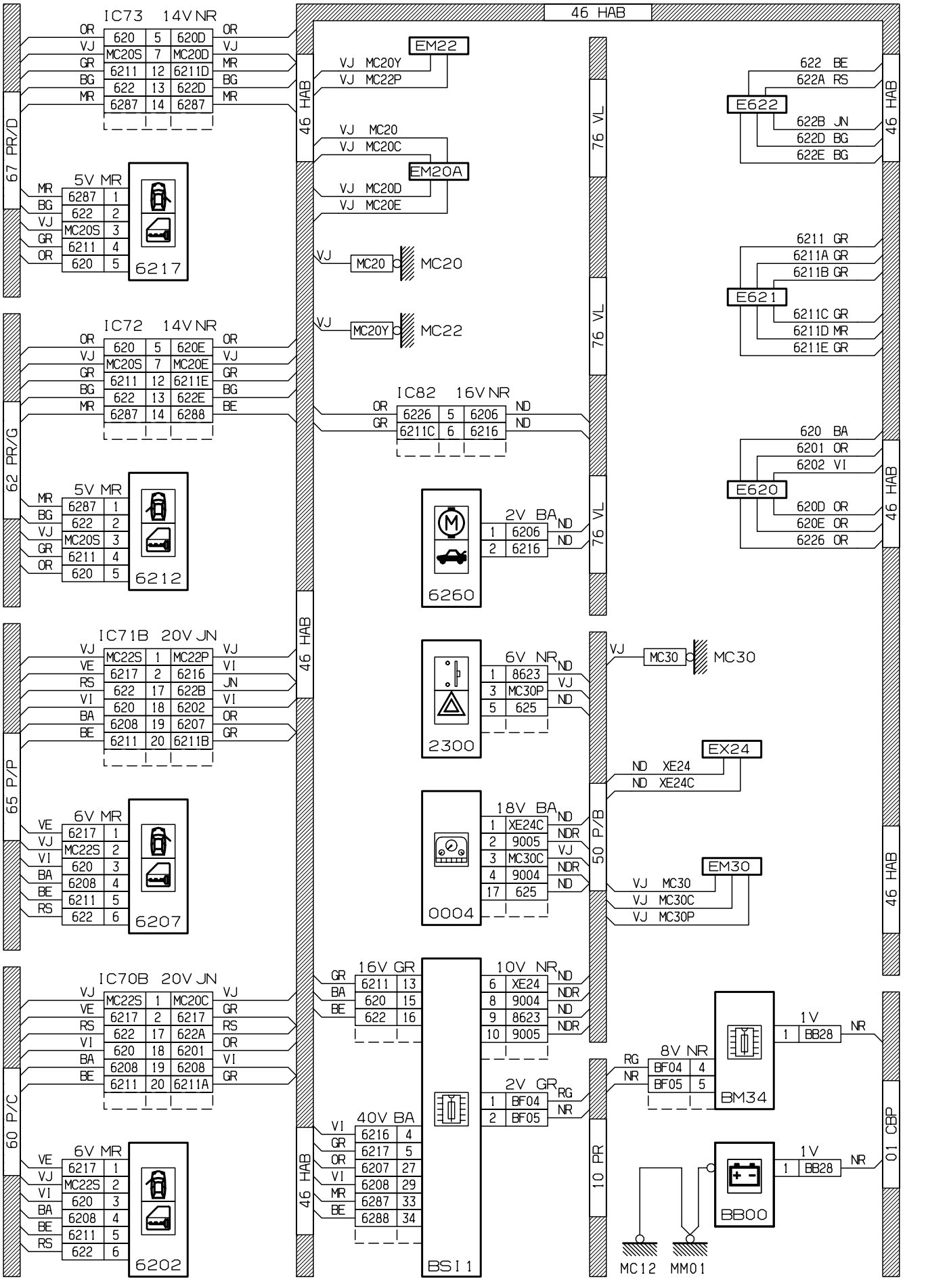
46 HAB
IC73 14V NR
OR 620 5 620D OR
VJ MC20S 7 MC20D VJ
GR 6211 12 6211D MR
BG 622 13 622D BG
MR 6287 14 6287 MR
67 PR/D
5V MR
MR 6287 1
BG 622 2
VJ MC20S 3
GR 6211 4
OR 620 5
6217
EM22
VJ MC20Y
VJ MC22P
VJ MC20
VJ MC20C
EM20A
VJ MC20D
VJ MC20E
VJ MC20 MC20
VJ MC20Y MC22
76 VL
622 BE
622A RS
E622
622B JN
622D BG
622E BG
6211 GR
6211A GR
6211B GR
E621
6211C GR
6211D MR
6211E GR
IC72 14V NR
OR 620 5 620E OR
VJ MC20S 7 MC20E VJ
GR 6211 12 6211E GR
BG 622 13 622E BG
MR 6287 14 6288 BE
62 PR/G
5V MR
MR 6287 1
BG 622 2
VJ MC20S 3
GR 6211 4
OR 620 5
6212
IC82 16V NR
OR 6226 5 6206 ND
GR 6211C 6 6216 ND
620 BA
6201 OR
6202 VI
E620
620D OR
620E OR
6226 OR
2V BA
1 6206 ND
2 6216 ND
6260
IC71B 20V JN
VJ MC22S 1 MC22P VJ
VE 6217 2 6216 VI
RS 622 17 622B JN
VI 620 18 6202 VI
BA 6208 19 6207 OR
BE 6211 20 6211B GR
65 P/P
6V MR
VE 6217 1
VJ MC22S 2
VI 620 3
BA 6208 4
BE 6211 5
RS 622 6
6207
6V NR
1 8623 ND
3 MC30P VJ
5 625 ND
2300
VJ MC30 MC30
EX24
ND XE24
ND XE24C
18V BA
1 XE24C ND
2 9005 NDR
3 MC30C VJ
4 9004 NDR
17 625 ND
0004
50 P/B
EM30
VJ MC30
VJ MC30C
VJ MC30P
IC70B 20V JN
VJ MC22S 1 MC20C VJ
VE 6217 2 6217 GR
RS 622 17 622A RS
VI 620 18 6201 OR
BA 6208 19 6208 VI
BE 6211 20 6211A GR
60 P/C
6V MR
VE 6217 1
VJ MC22S 2
VI 620 3
BA 6208 4
BE 6211 5
RS 622 6
6202
16V GR
GR 6211 13
BA 620 15
BE 622 16
40V BA
VI 6216 4
GR 6217 5
OR 6207 27
VI 6208 29
MR 6287 33
BE 6288 34
BSI1
10V NR
6 XE24 ND
8 9004 NDR
9 8623 ND
10 9005 NDR
2V GR
1 BF04 RG
2 BF05 NR
8V NR
RG BF04 4
NR BF05 5
BM34
1V
1 BB28 NR
BB00
10 PR
01 CBP
MC12
MM01

D3AKQ1DG

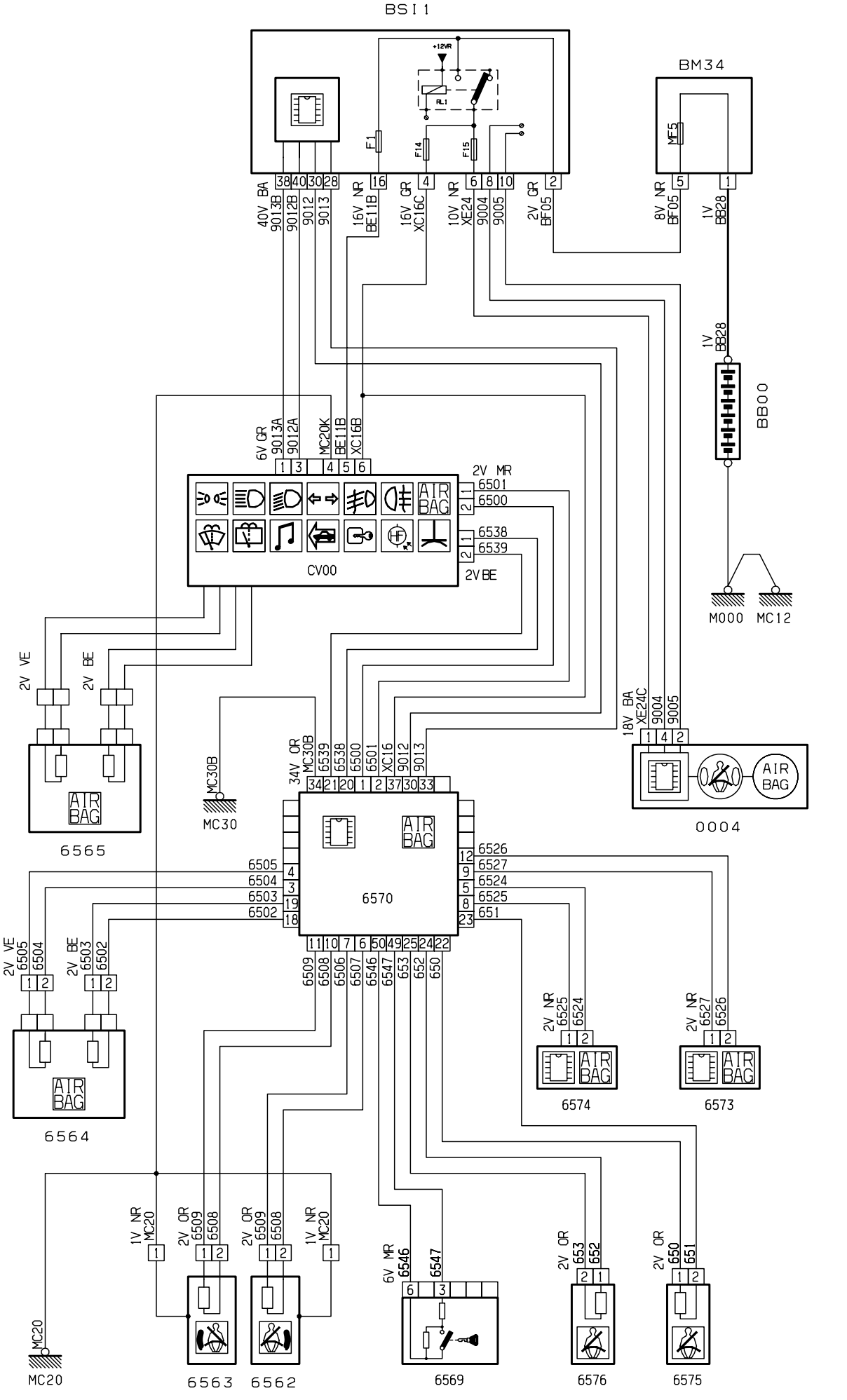
BSI 1
+12VR
F1
F14
F15
BM34
MF5
40V BA 9013B
9012B
9012
9013
16V NR BE11B
16V GR XC16C
10V NR XE24
9004
9005
2V GR BF05
8V NR BF05
1V BB28
BB00
6V GR 9013A
9012A
MC20K
BE11B
XC16B
2V MR 6501
6500
6538
6539
2V BE
CV00
M000
MC12
2V VE
2V BE
18V BA XE24C
9004
9005
MC30B
MC30
34V OR MC30B
6539
6538
6500
6501
XC16
9012
9013
6565
0004
6505
6504
6503
6502
6570
6526
6527
6524
6525
651
2V VE 6505 6504
2V BE 6503 6502
6564
2V NR 6525 6524
2V NR 6527 6526
6574
6573
1V NR MC20
2V OR 6509 6508
2V OR 6509 6508
1V NR MC20
6V MR 6546 6547
2V OR 653 652
2V OR 650 651
MC20
6563
6562
6569
6576
6575

D3AKNJ1R

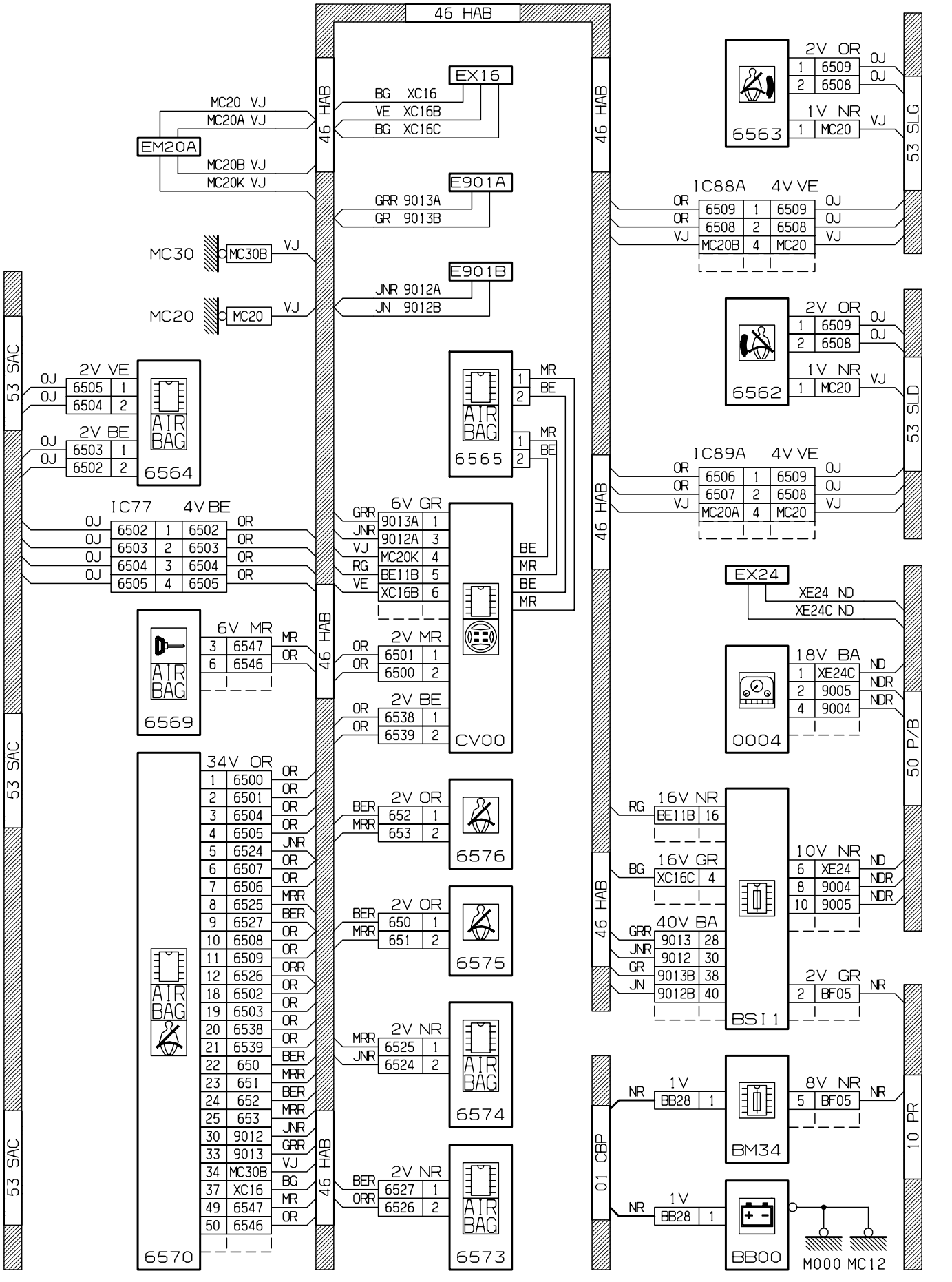
46 HAB
EX16
BG XC16
VE XC16B
BG XC16C
MC20 VJ
MC20A VJ
EM20A
MC20B VJ
MC20K VJ
E901A
GRR 9013A
GR 9013B
MC30
MC30B
VJ
E901B
JNR 9012A
JN 9012B
MC20
MC20
VJ
53 SAC
2V VE
OJ 6505 1
OJ 6504 2
2V BE
OJ 6503 1
OJ 6502 2
6564
IC77 4V BE
OJ 6502 1 6502 OR
OJ 6503 2 6503 OR
OJ 6504 3 6504 OR
OJ 6505 4 6505 OR
6V MR
3 6547 MR
6 6546 OR
6569
34V OR
1 6500 OR
2 6501 OR
3 6504 OR
4 6505 JNR
5 6524 OR
6 6507 OR
7 6506 MRR
8 6525 BER
9 6527 OR
10 6508 OR
11 6509 ORR
12 6526 OR
18 6502 OR
19 6503 OR
20 6538 OR
21 6539 BER
22 650 MRR
23 651 BER
24 652 MRR
25 653 JNR
30 9012 GRR
33 9013 VJ
34 MC30B BG
37 XC16 MR
49 6547 OR
50 6546
6570
6V GR
GRR 9013A 1
JNR 9012A 3
VJ MC20K 4
RG BE11B 5
VE XC16B 6
2V MR
OR 6501 1
OR 6500 2
2V BE
OR 6538 1
OR 6539 2
CV00
6565
1 MR
2 BE
1 MR
2 BE
BE
MR
BE
MR
2V OR
BER 652 1
MRR 653 2
6576
2V OR
BER 650 1
MRR 651 2
6575
2V NR
MRR 6525 1
JNR 6524 2
6574
2V NR
BER 6527 1
ORR 6526 2
6573
6563
2V OR
1 6509 OJ
2 6508 OJ
1V NR
1 MC20 VJ
53 SLG
IC88A 4V VE
OR 6509 1 6509 OJ
OR 6508 2 6508 OJ
VJ MC20B 4 MC20 VJ
6562
2V OR
1 6509 OJ
2 6508 OJ
1V NR
1 MC20 VJ
53 SLD
IC89A 4V VE
OR 6506 1 6509 OJ
OR 6507 2 6508 OJ
VJ MC20A 4 MC20 VJ
EX24
XE24 ND
XE24C ND
0004
18V BA
1 XE24C ND
2 9005 NDR
4 9004 NDR
50 P/B
16V NR
RG BE11B 16
16V GR
BG XC16C 4
40V BA
GRR 9013 28
JNR 9012 30
GR 9013B 38
JN 9012B 40
BSI1
10V NR
6 XE24 ND
8 9004 NDR
10 9005 NDR
2V GR
2 BF05 NR
01 CBP
1V
NR BB28 1
BM34
8V NR
5 BF05 NR
10 PR
BB00
M000 MC12
D3AKNJ1G

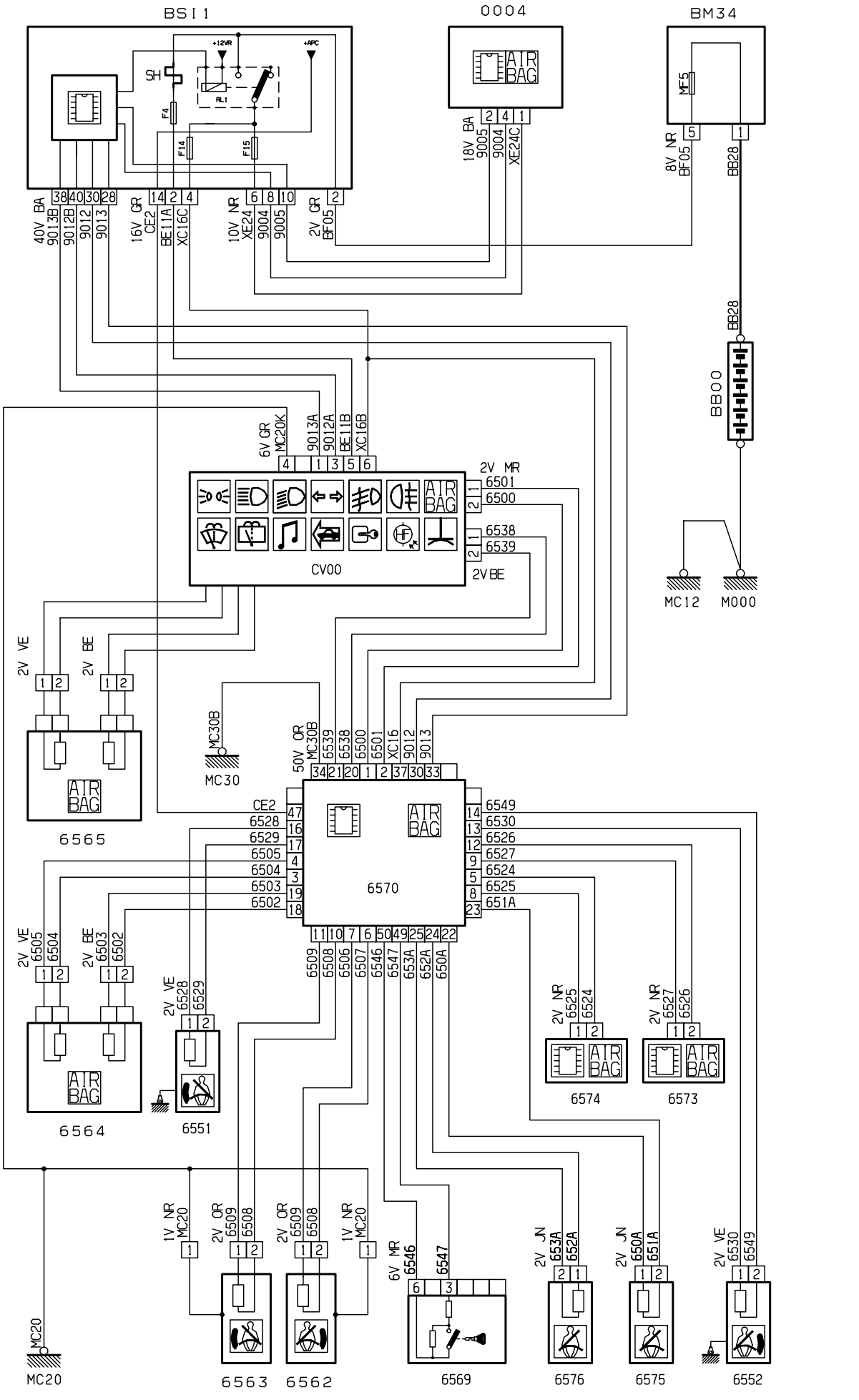
BSI1
0004
BM34
+12VR
+APC
SH
F4
F14
F15
RL1
AIR BAG
MF5
38 40 30 28
40V BA 9013B 9012B 9012 9013
14 2 4
16V GR CE2 BE11A XC16C
6 8 10
10V NR XE24 9004 9005
2
2V GR BF05
2 4 1
18V BA 9005 9004 XE24C
5 1
8V NR BF05 BB28
BB28
BB00
MC12
M000
6V GR MC20K
9013A
9012A
BE11B
XC16B
4 1 3 5 6
2V MR 6501 6500 6538 6539
CV00
2VBE
2V VE
2V BE
MC30B
MC30
50V OR MC30B 6539 6538 6500 6501 XC16 9012 9013
34 21 20 1 2 37 30 33
6565
CE2 6528 6529 6505 6504 6503 6502
6570
6549 6530 6526 6527 6524 6525 651A
11 10 7 6 50 49 25 24 22
6509 6508 6506 6507 6546 6547 653A 652A 650A
6564
6551
2V NR 6525 6524
2V NR 6527 6526
6574
6573
1V NR MC20
2V OR 6509 6508
6563
6562
6V MR 6546 6547
6569
2V JN 653A 652A
6576
2V JN 650A 651A
6575
2V VE 6530 6549
6552
MC20
D3AKNLMR

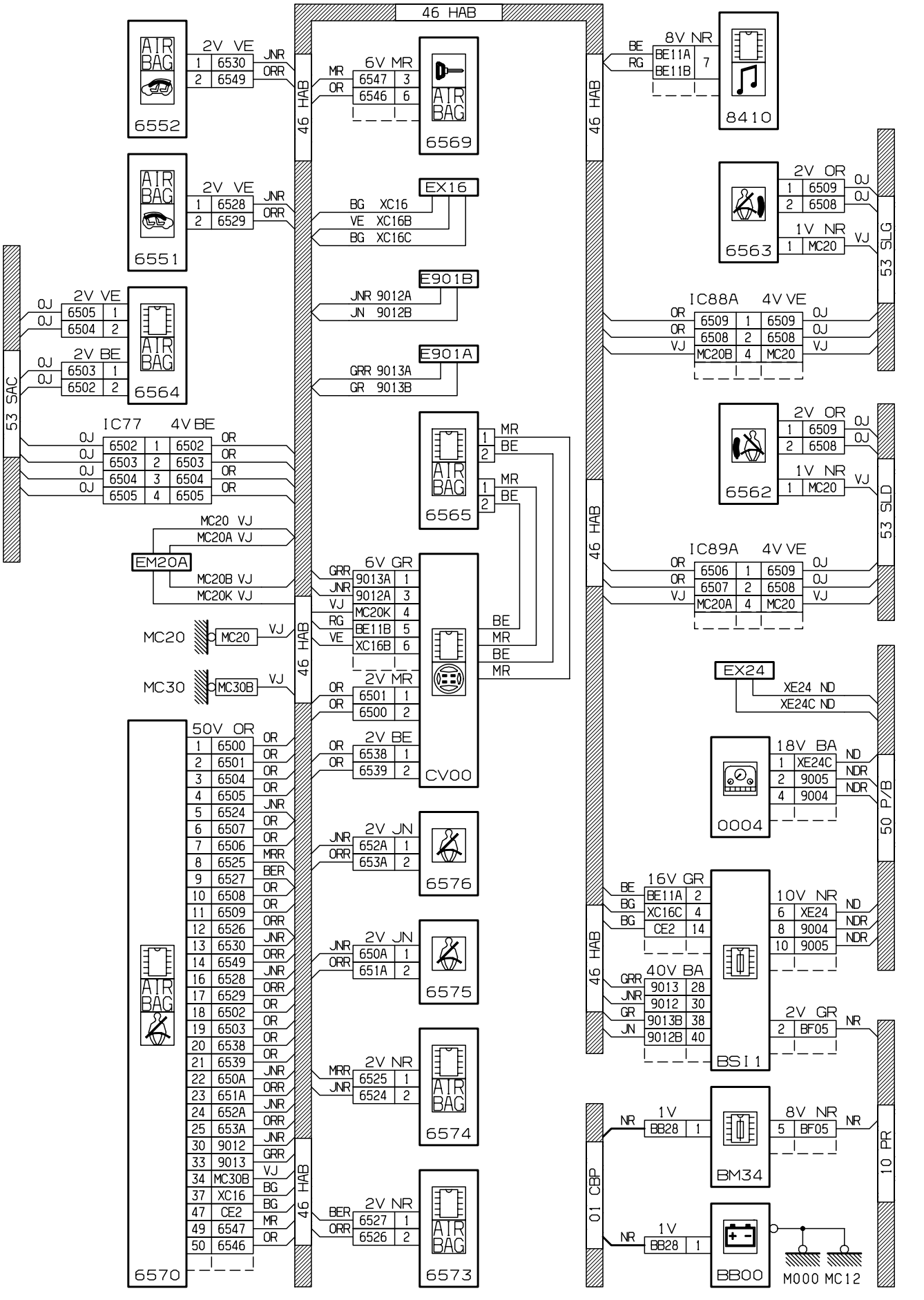
46 HAB
6552
6551
6564
6570
6569
6565
CV00
6576
6575
6574
6573
EX16
E901B
E901A
EM20A
MC20
MC30
6563
6562
8410
EX24
0004
BSI1
BM34
BB00
53 SAC
53 SLG
53 SLD
50 P/B
10 PR
01 CBP
M000 MC12
D3AKNLMG

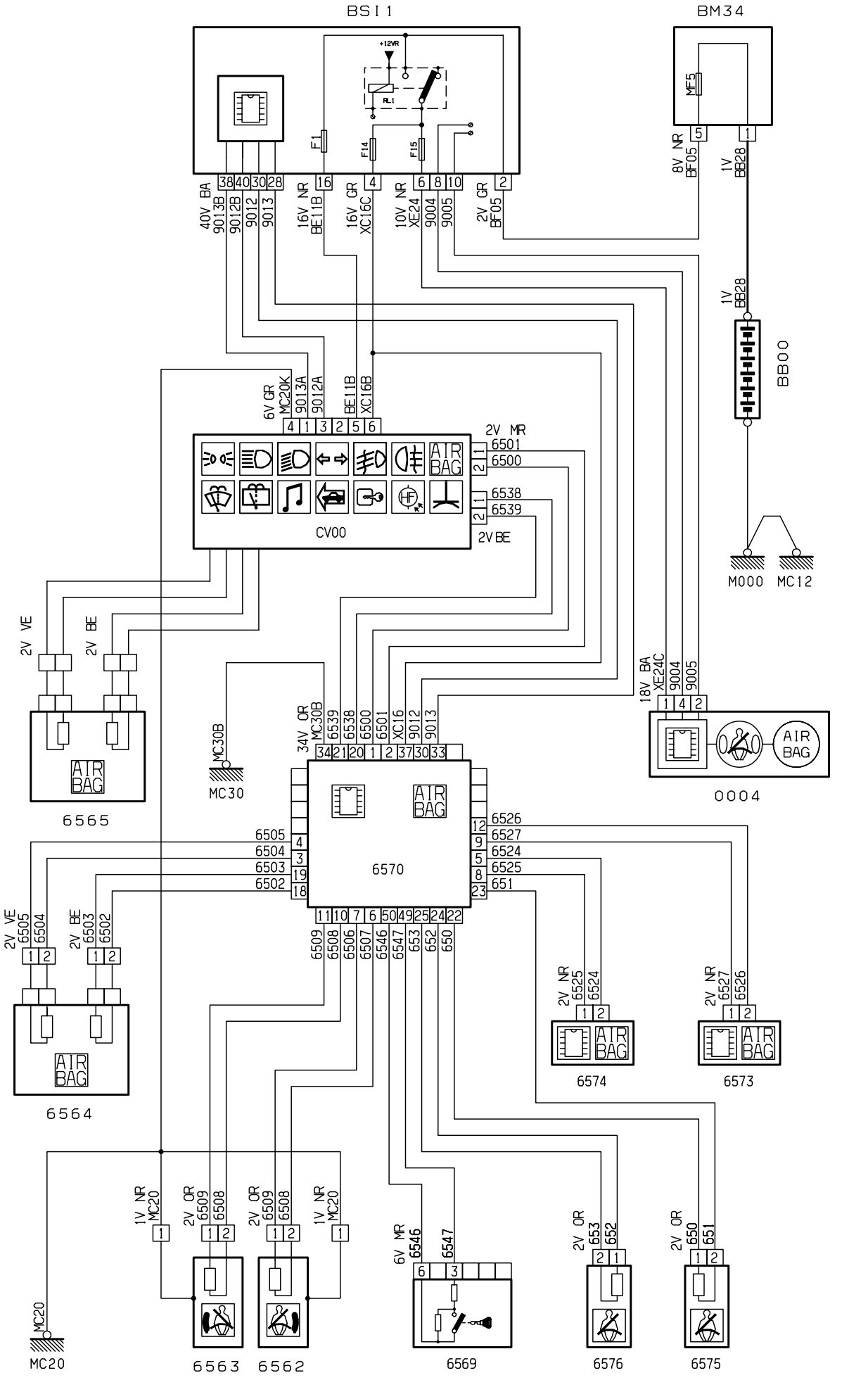
BSI1
BM34
+12VR
RL1
F1
F14
F15
MF5
8V NR BF05
1V BB28
40V BA 9013B
9012B
9012
9013
16V NR BE11B
16V GR XC16C
10V NR XE24
9004
9005
2V GR BF05
1V BB28
BB00
6V GR MC20K
9013A
9012A
BE11B
XC16B
2V MR
6501
6500
6538
6539
2V BE
CV00
M000
MC12
2V VE
2V BE
18V BA XE24C
9004
9005
34V OR MC30B
6539
6538
6500
6501
XC16
9012
9013
MC30B
MC30
6565
0004
6570
6505
6504
6503
6502
6526
6527
6524
6525
651
2V VE 6505 6504
2V BE 6503 6502
6509
6508
6506
6507
6546
6547
653
652
650
2V NR 6525 6524
2V NR 6527 6526
6574
6573
6564
1V NR MC20
2V OR 6509 6508
2V OR 6509 6508
1V NR MC20
6V MR 6546 6547
2V OR 653 652
2V OR 650 651
MC20
MC20
6563
6562
6569
6576
6575
D3AKNJMR

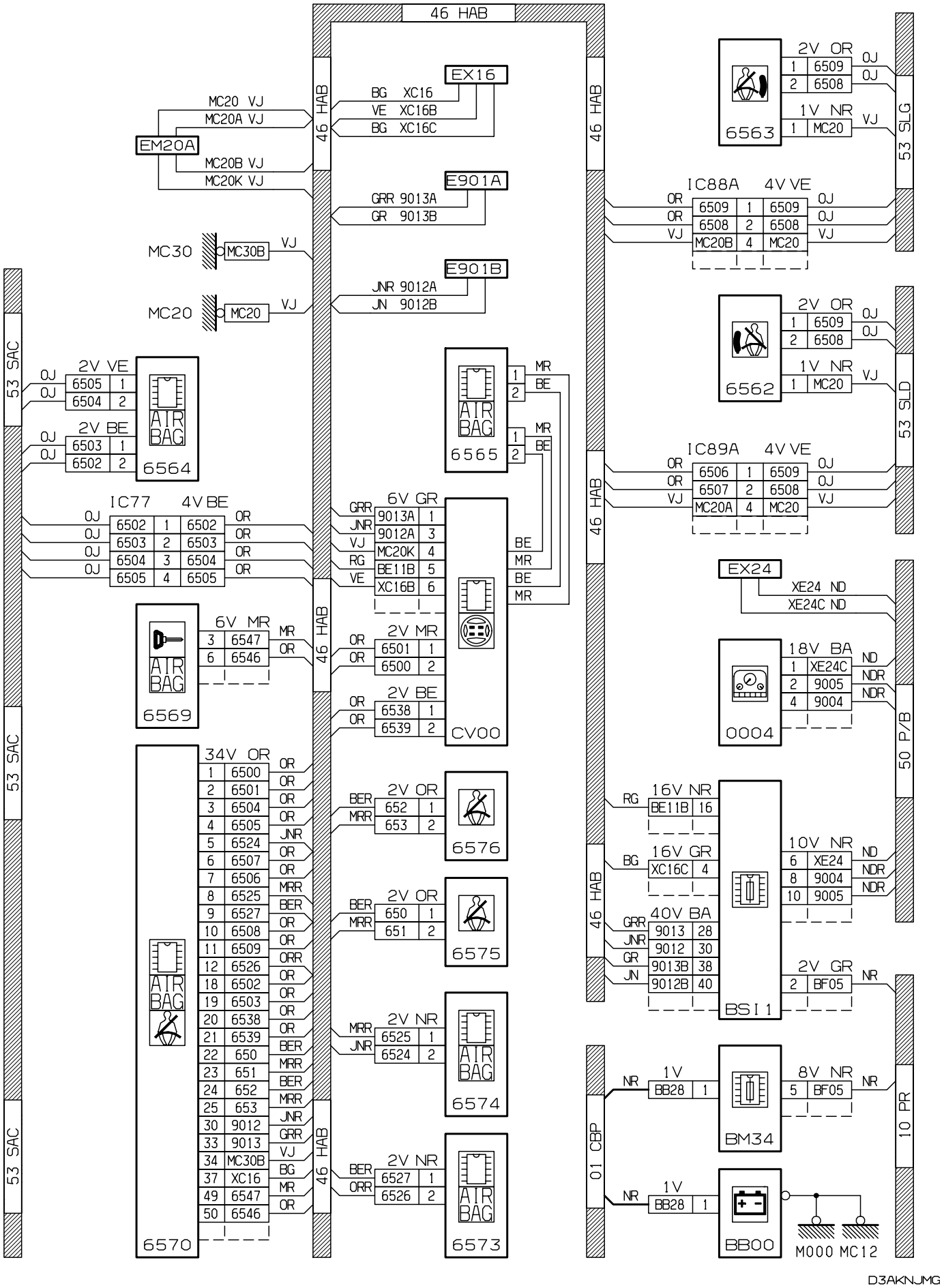
46 HAB
EX16
BG XC16
VE XC16B
BG XC16C
MC20 VJ
MC20A VJ
EM20A
MC20B VJ
MC20K VJ
E901A
GRR 9013A
GR 9013B
MC30
MC30B
VJ
E901B
JNR 9012A
JN 9012B
MC20
MC20
VJ
53 SAC
2V VE
OJ 6505 1
OJ 6504 2
2V BE
OJ 6503 1
OJ 6502 2
6564
IC77 4V BE
OJ 6502 1 6502 OR
OJ 6503 2 6503 OR
OJ 6504 3 6504 OR
OJ 6505 4 6505 OR
6565
MR 1 2 BE
MR 1 2 BE
6V GR
GRR 9013A 1
JNR 9012A 3
VJ MC20K 4
RG BE11B 5
VE XC16B 6
BE MR BE MR
CV00
6V MR
3 6547 MR
6 6546 OR
6569
2V MR
OR 6501 1
OR 6500 2
2V BE
OR 6538 1
OR 6539 2
34V OR
1 6500 OR
2 6501 OR
3 6504 OR
4 6505 OR
5 6524 JNR
6 6507 OR
7 6506 MRR
8 6525 BER
9 6527 OR
10 6508 OR
11 6509 ORR
12 6526 OR
18 6502 OR
19 6503 OR
20 6538 OR
21 6539 BER
22 650 MRR
23 651 BER
24 652 MRR
25 653 JNR
30 9012 GRR
33 9013 VJ
34 MC30B BG
37 XC16 MR
49 6547 OR
50 6546
6570
2V OR
BER 652 1
MRR 653 2
6576
2V OR
BER 650 1
MRR 651 2
6575
2V NR
MRR 6525 1
JNR 6524 2
6574
2V NR
BER 6527 1
ORR 6526 2
6573
46 HAB
53 SLG
2V OR
1 6509 OJ
2 6508 OJ
1V NR
1 MC20 VJ
6563
IC88A 4V VE
OR 6509 1 6509 OJ
OR 6508 2 6508 OJ
VJ MC20B 4 MC20 VJ
53 SLD
2V OR
1 6509 OJ
2 6508 OJ
1V NR
1 MC20 VJ
6562
IC89A 4V VE
OR 6506 1 6509 OJ
OR 6507 2 6508 OJ
VJ MC20A 4 MC20 VJ
EX24
XE24 ND
XE24C ND
50 P/B
18V BA
1 XE24C ND
2 9005 NDR
4 9004 NDR
0004
16V NR
RG BE11B 16
16V GR
BG XC16C 4
40V BA
GRR 9013 28
JNR 9012 30
GR 9013B 38
JN 9012B 40
10V NR
6 XE24 ND
8 9004 NDR
10 9005 NDR
2V GR
2 BF05 NR
BSI1
01 CBP
10 PR
1V
NR BB28 1
8V NR
5 BF05 NR
BM34
1V
NR BB28 1
BB00
M000 MC12
D3AKNJMG

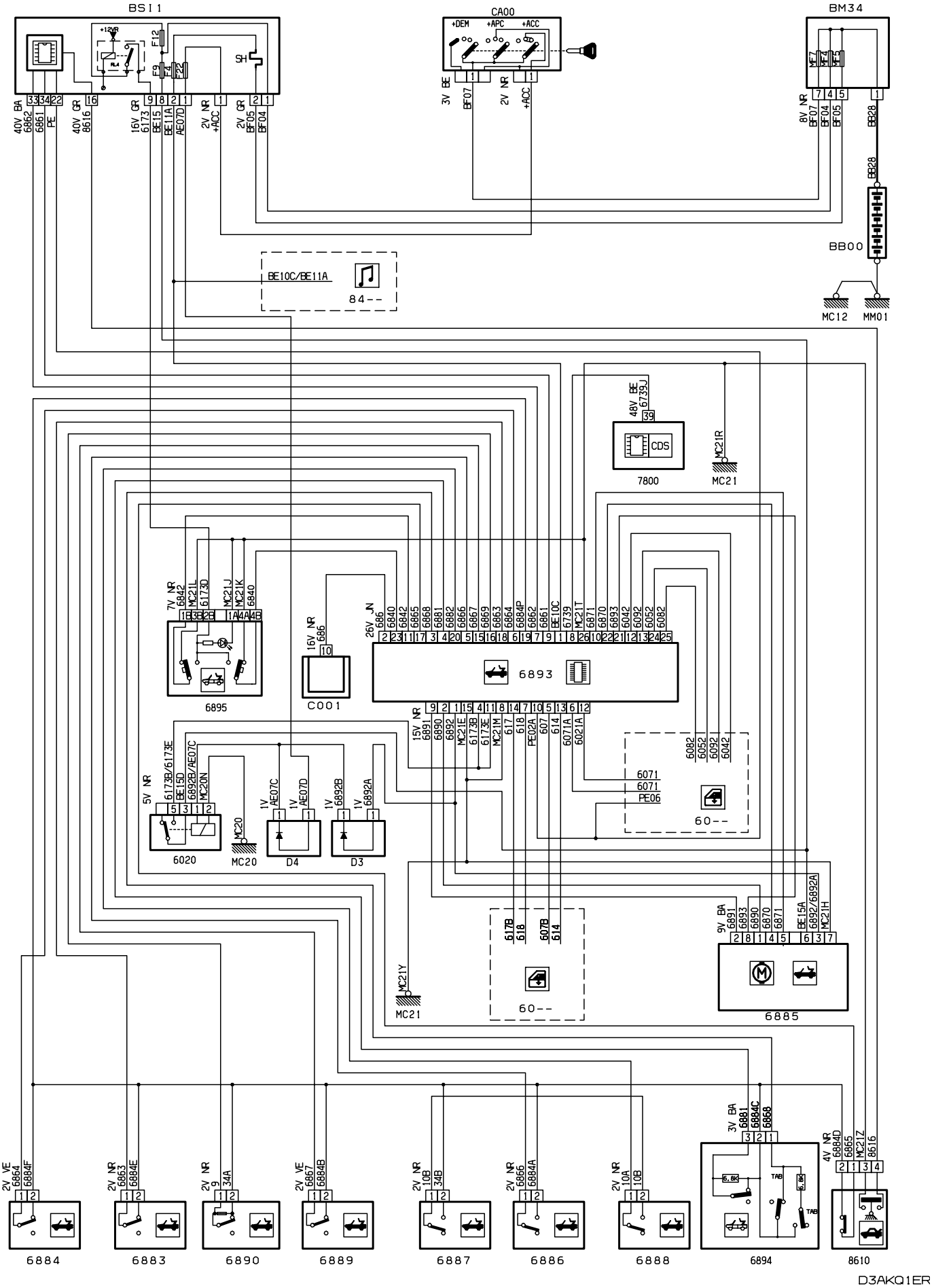
BSI1
CA00
BM34
BB00
MC12
MM01
BE10C/BE11A
84--
7800
MC21
6895
C001
6893
6020
MC20
D4
D3
60--
6885
6884
6883
6890
6889
6887
6886
6888
6894
8610
D3AKQ1ER

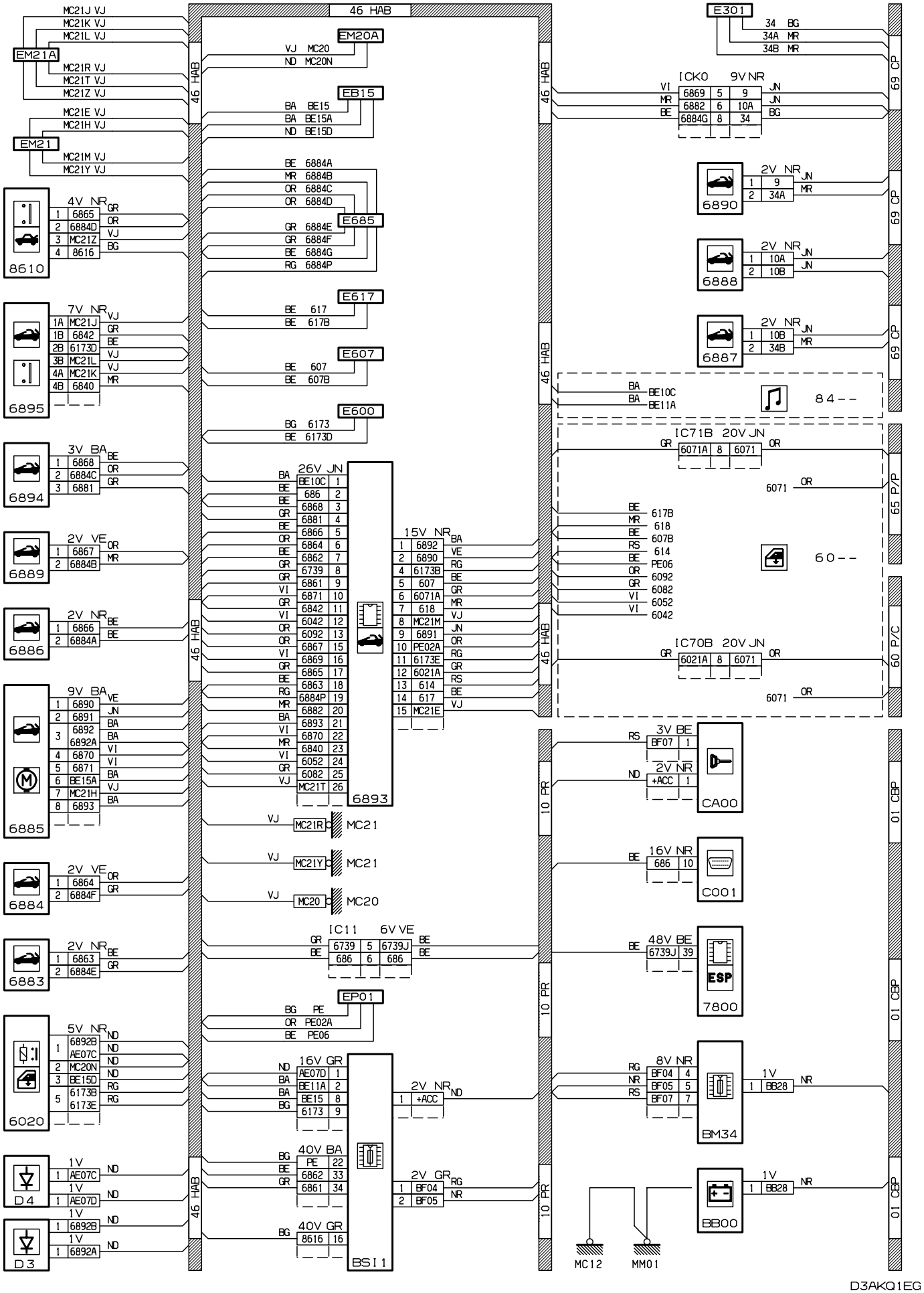
46 HAB
EM21A
EM21
EM20A
EB15
E685
E617
E607
E600
E301
8610
6895
6894
6889
6886
6885
6884
6883
6020
D4
D3
6893
BSI1
CA00
C001
7800
BM34
BB00
6890
6888
6887
MC12
MM01
D3AKQ1EG

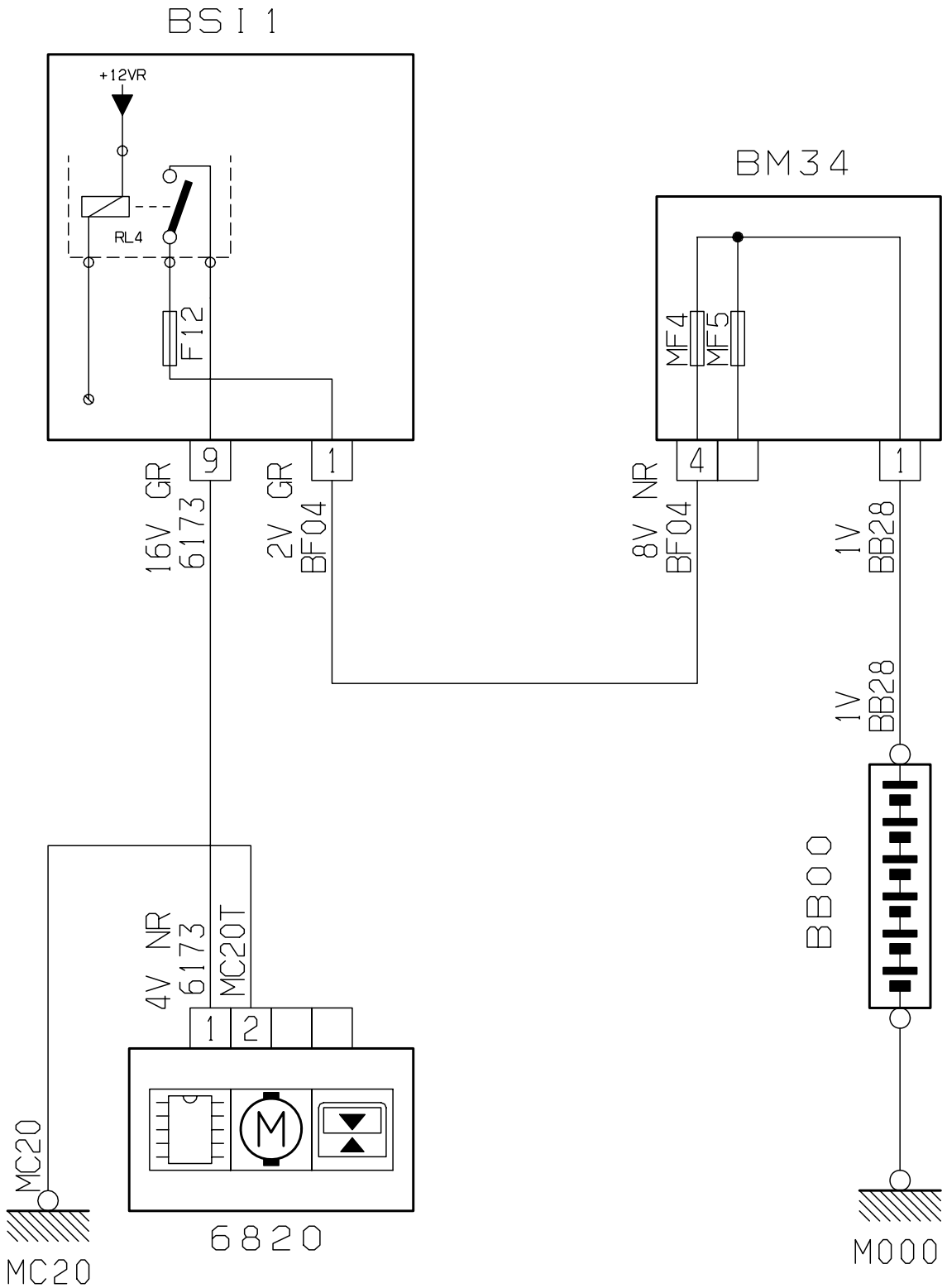
BSI 1
+12VR
RL4
F12
BM34
MF4
MF5
9
1
4
1
16V GR
6173
2V GR
BF04
8V NR
BF04
1V
BB28
1V
BB28
BB00
4V NR
6173
MC20T
1
2
MC20
MC20
6820
M000

D3AKR97R

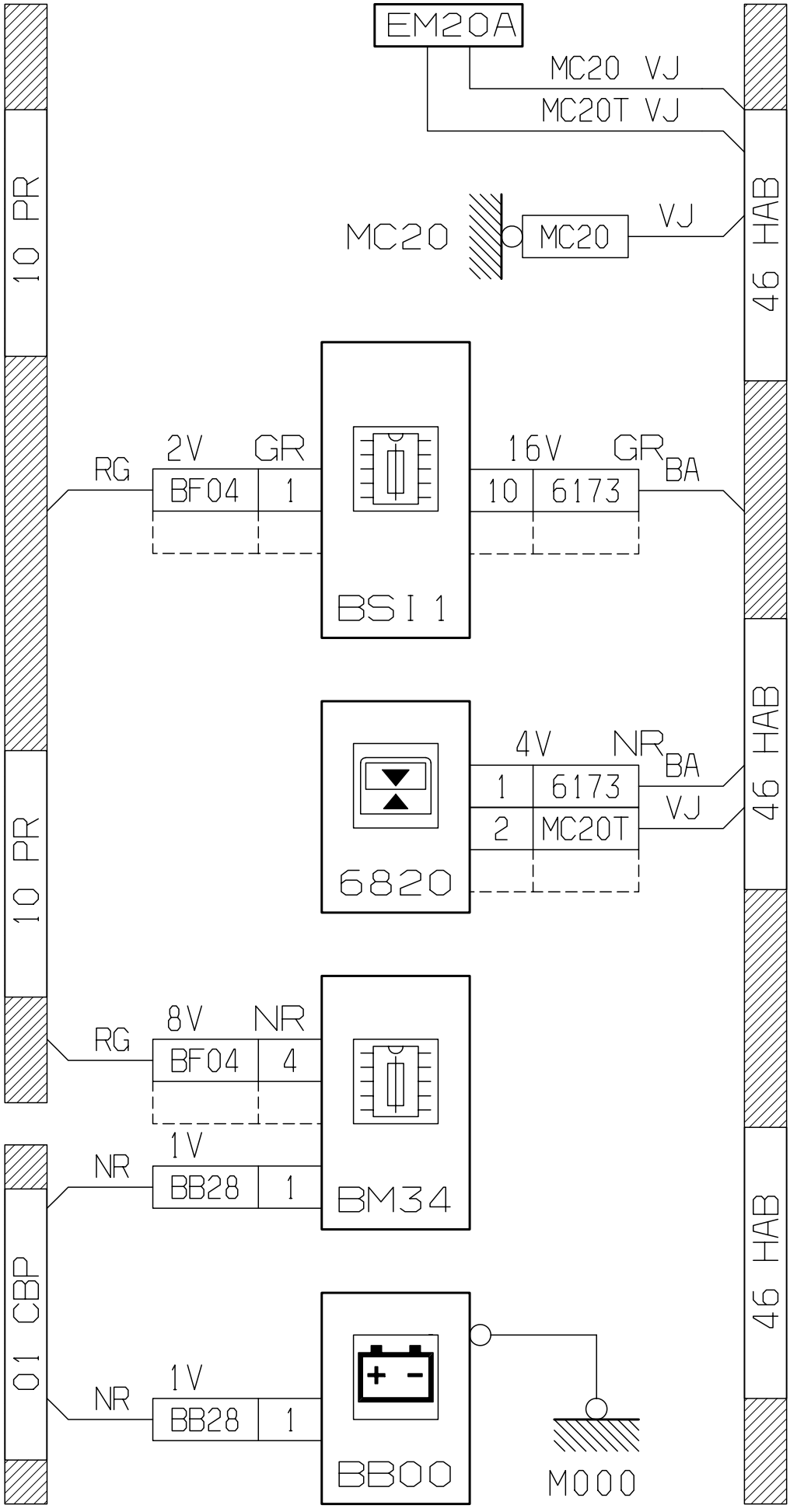
EM20A
MC20 VJ
MC20T VJ
10 PR
46 HAB
MC20
MC20
VJ
RG
2V
GR
BF04
1
16V
GR
BA
10
6173
BSI 1
4V
NR
BA
1
6173
VJ
2
MC20T
6820
RG
8V
NR
BF04
4
1V
NR
BB28
1
BM34
01 CBP
NR
1V
BB28
1
BB00
M000
D3AKR97G

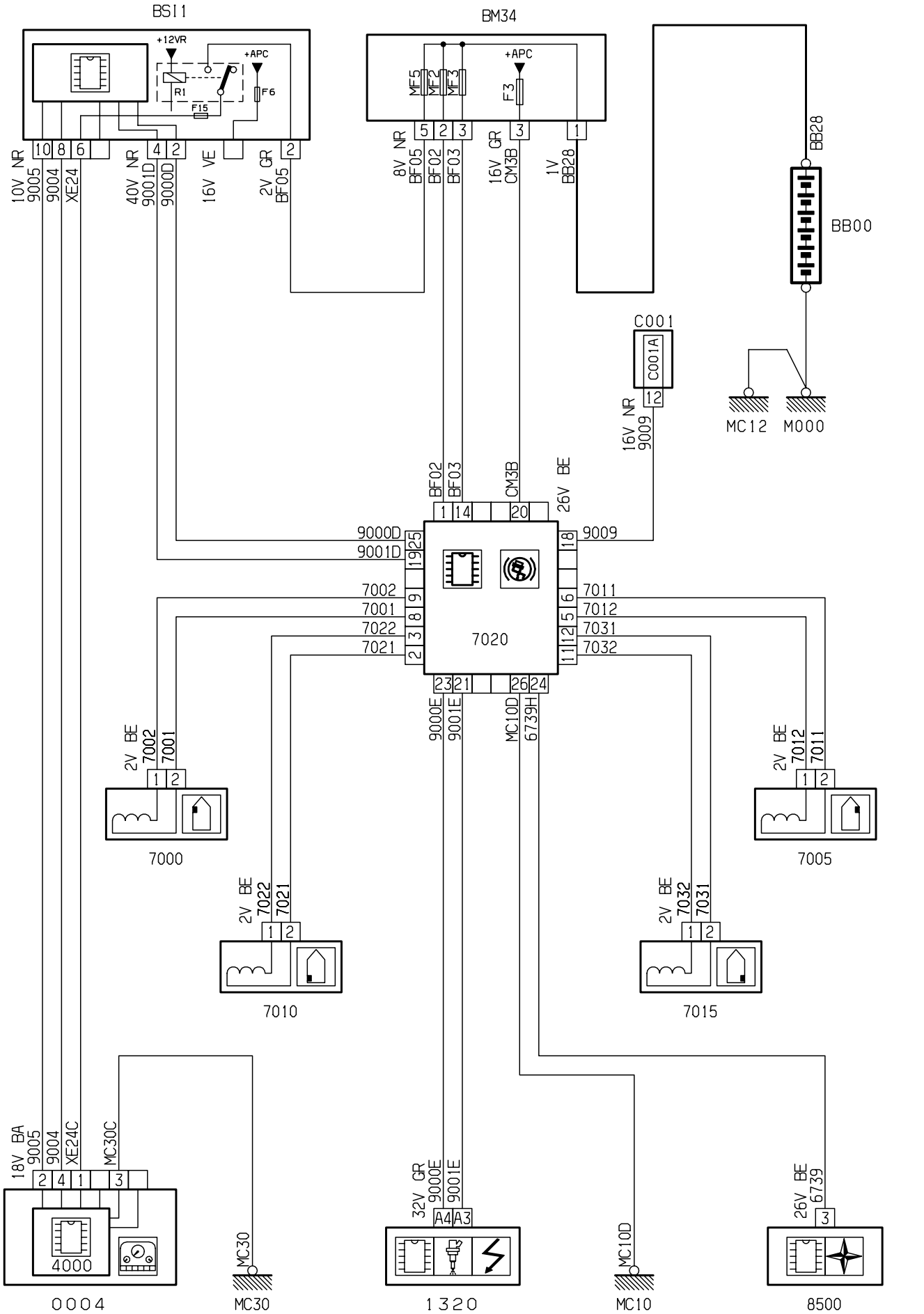
BSI1
+12VR
+APC
R1
F15
F6
BM34
+APC
MF5
MF2
MF3
F3
BB28
BB00
C001
C001A
MC12
M000
10V NR 9005
9004
XE24
40V NR 9001D
9000D
16V VE
2V GR BF05
8V NR BF05
BF02
BF03
16V GR CM3B
1V BB28
16V NR 9009
BF02
BF03
CM3B
26V BE
9000D
9001D
9009
7020
7002
7001
7022
7021
7011
7012
7031
7032
2V BE 7002 7001
7000
2V BE 7012 7011
7005
2V BE 7022 7021
7010
2V BE 7032 7031
7015
9000E
9001E
MC10D
6739H
18V BA 9005
9004
XE24C
MC30C
4000
0004
MC30
32V GR 9000E 9001E
1320
MC10
26V BE 6739
8500
D3AKNKAR

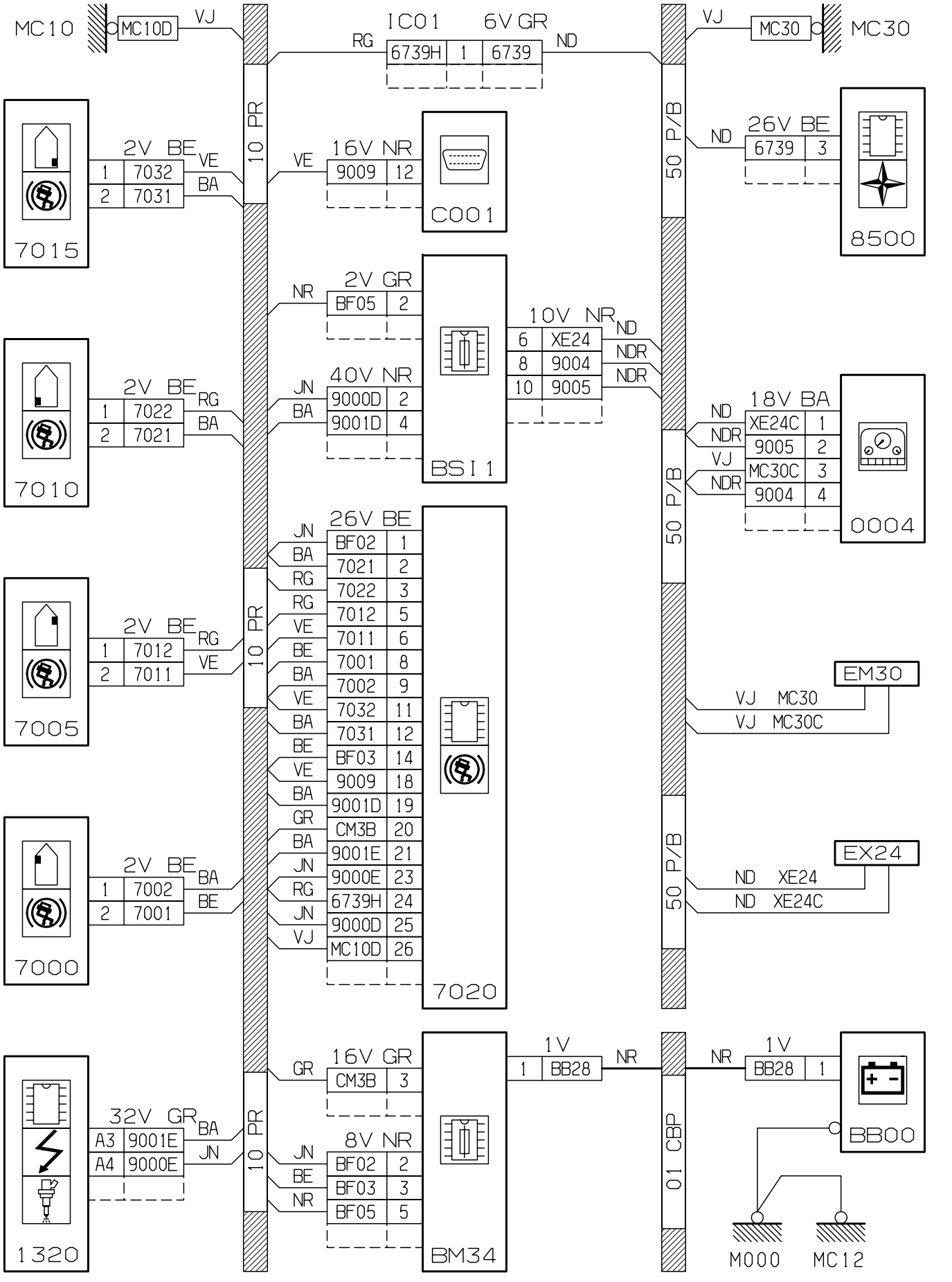
MC10
MC10D
VJ
10 PR
IC01
6V GR
RG
6739H
1
6739
ND
50 P/B
VJ
MC30
MC30
26V BE
ND
6739
3
8500
7015
2V BE
1
7032
VE
2
7031
BA
16V NR
VE
9009
12
C001
2V GR
NR
BF05
2
10V NR
6
XE24
ND
8
9004
NDR
10
9005
NDR
BSI1
7010
2V BE
1
7022
RG
2
7021
BA
40V NR
JN
9000D
2
BA
9001D
4
18V BA
ND
XE24C
1
NDR
9005
2
VJ
MC30C
3
NDR
9004
4
0004
7005
2V BE
1
7012
RG
2
7011
VE
26V BE
JN
BF02
1
BA
7021
2
RG
7022
3
RG
7012
5
VE
7011
6
BE
7001
8
BA
7002
9
VE
7032
11
BA
7031
12
BE
BF03
14
VE
9009
18
BA
9001D
19
GR
CM3B
20
BA
9001E
21
JN
9000E
23
RG
6739H
24
JN
9000D
25
VJ
MC10D
26
7020
EM30
VJ MC30
VJ MC30C
7000
2V BE
1
7002
BA
2
7001
BE
EX24
ND XE24
ND XE24C
1320
32V GR
A3
9001E
BA
A4
9000E
JN
16V GR
GR
CM3B
3
8V NR
JN
BF02
2
BE
BF03
3
NR
BF05
5
BM34
1V
1
BB28
NR
01 CBP
NR
1V
BB28
1
BB00
M000
MC12

D3AKNKAG

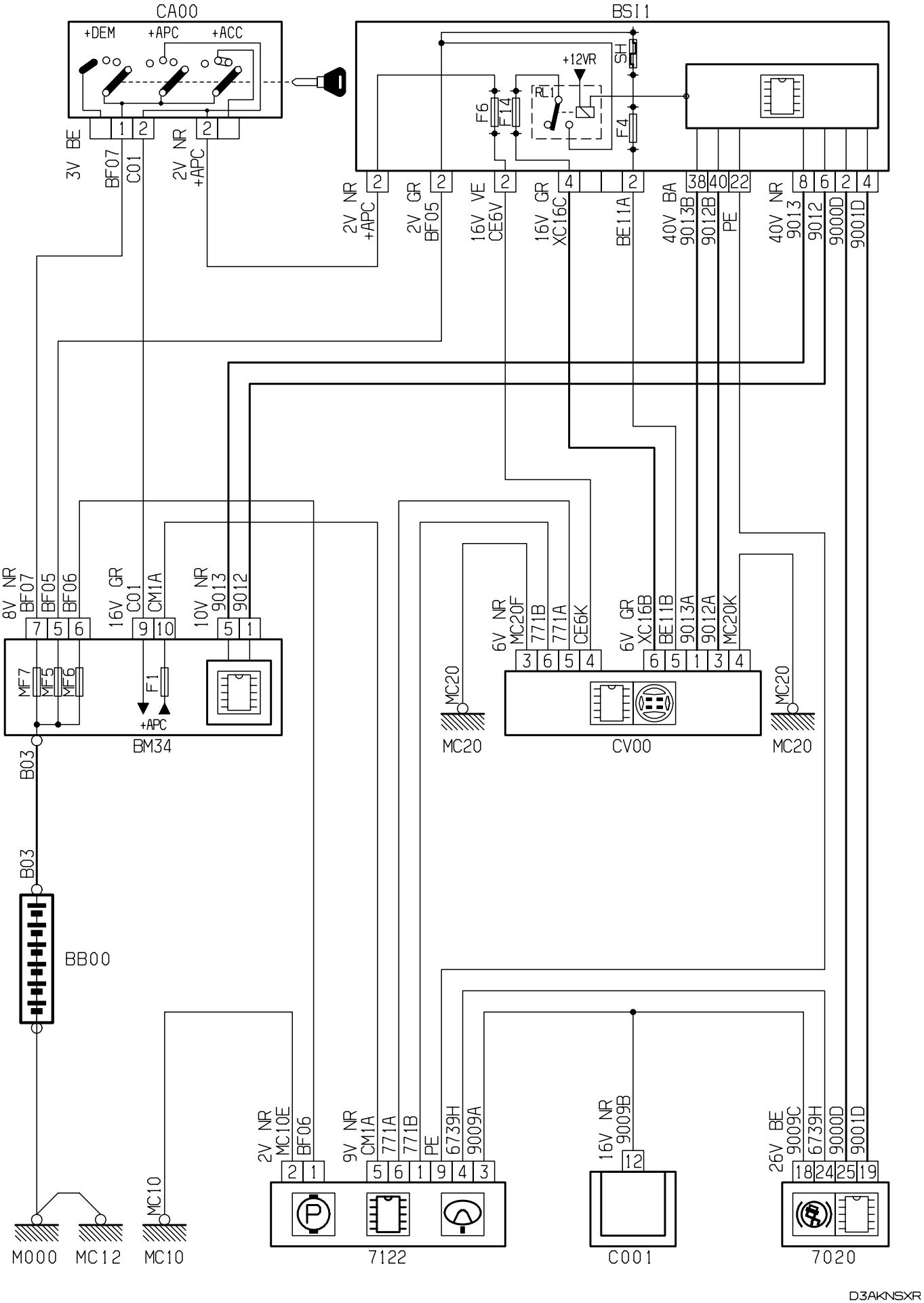
CA00
+DEM
+APC
+ACC
3V BE
BF07
C01
2V NR
+APC
BSI1
+12VR
SH
F6
F14
F4
2V NR
+APC
2V GR
BF05
16V VE
CE6V
16V GR
XC16C
BE11A
40V BA
9013B
9012B
PE
40V NR
9013
9012
9000D
9001D
8V NR
BF07
BF05
BF06
16V GR
C01
CM1A
10V NR
9013
9012
MF7
MF5
MF6
F1
+APC
BM34
6V NR
MC20F
771B
771A
CE6K
6V GR
XC16B
BE11B
9013A
9012A
MC20K
MC20
MC20
CV00
MC20
B03
B03
BB00
2V NR
MC10E
BF06
9V NR
CM1A
771A
771B
PE
6739H
9009A
16V NR
9009B
26V BE
9009C
6739H
9000D
9001D
MC10
M000
MC12
MC10
7122
C001
7020
D3AKN5XR

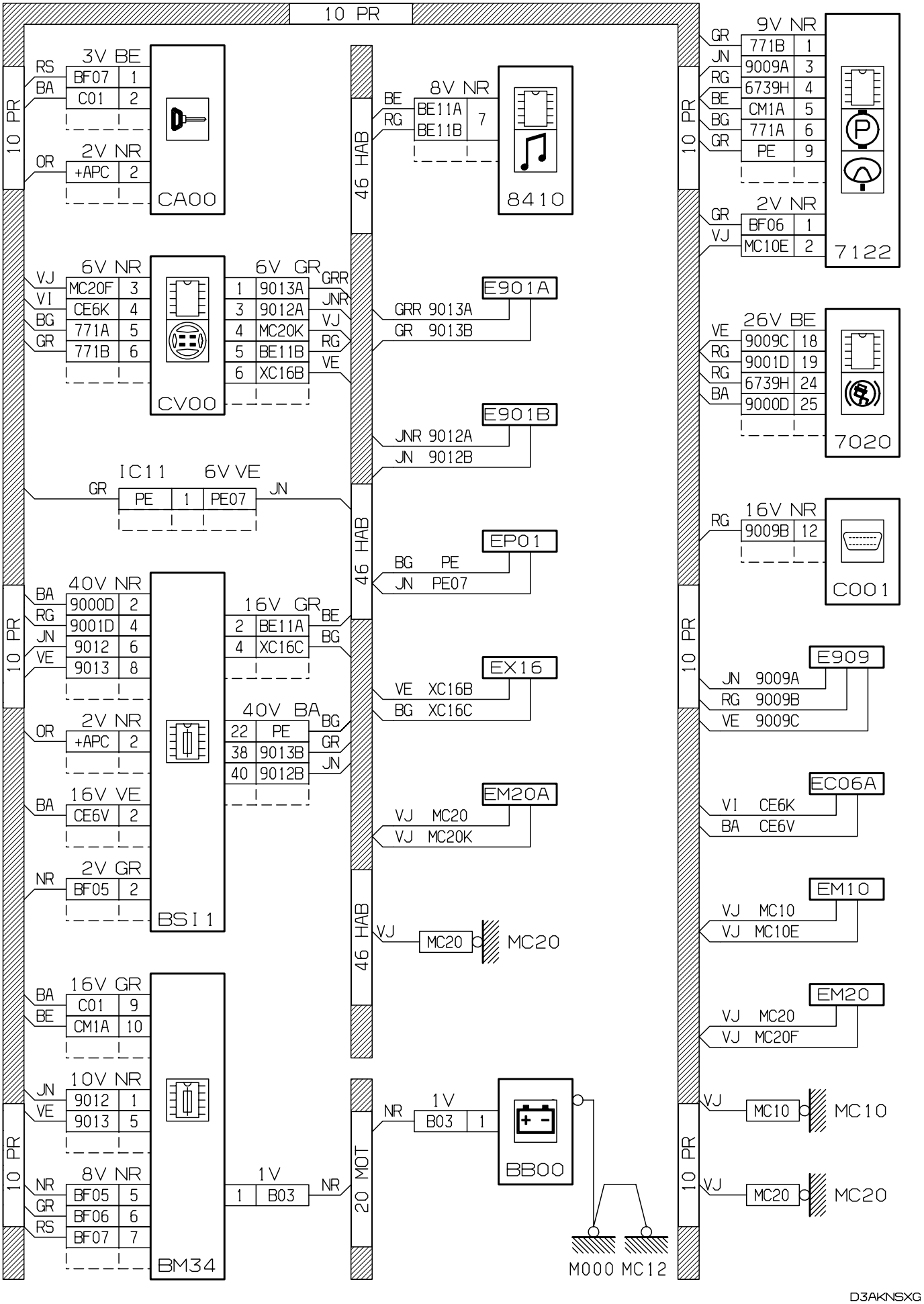
10 PR
3V BE
RS BF07 1
BA C01 2
2V NR
OR +APC 2
CA00
6V NR
VJ MC20F 3
VI CE6K 4
BG 771A 5
GR 771B 6
CV00
6V GR
1 9013A GRR
3 9012A JNR
4 MC20K VJ
5 BE11B RG
6 XC16B VE
IC11 6V VE
GR PE 1 PE07 JN
40V NR
BA 9000D 2
RG 9001D 4
JN 9012 6
VE 9013 8
2V NR
OR +APC 2
16V VE
BA CE6V 2
2V GR
NR BF05 2
BSI1
16V GR
2 BE11A BE
4 XC16C BG
40V BA
22 PE BG
38 9013B GR
40 9012B JN
16V GR
BA C01 9
BE CM1A 10
10V NR
JN 9012 1
VE 9013 5
8V NR
NR BF05 5
GR BF06 6
RS BF07 7
BM34
1V
1 B03 NR
46 HAB
20 MOT
8V NR
BE BE11A 7
RG BE11B
8410
E901A
GRR 9013A
GR 9013B
E901B
JNR 9012A
JN 9012B
EP01
BG PE
JN PE07
EX16
VE XC16B
BG XC16C
EM20A
VJ MC20
VJ MC20K
VJ MC20
MC20
1V
NR B03 1
BB00
M000 MC12
9V NR
GR 771B 1
JN 9009A 3
RG 6739H 4
BE CM1A 5
BG 771A 6
GR PE 9
2V NR
GR BF06 1
VJ MC10E 2
7122
26V BE
VE 9009C 18
RG 9001D 19
RG 6739H 24
BA 9000D 25
7020
16V NR
RG 9009B 12
C001
E909
JN 9009A
RG 9009B
VE 9009C
EC06A
VI CE6K
BA CE6V
EM10
VJ MC10
VJ MC10E
EM20
VJ MC20
VJ MC20F
VJ MC10
MC10
VJ MC20
MC20
D3AKNSXG

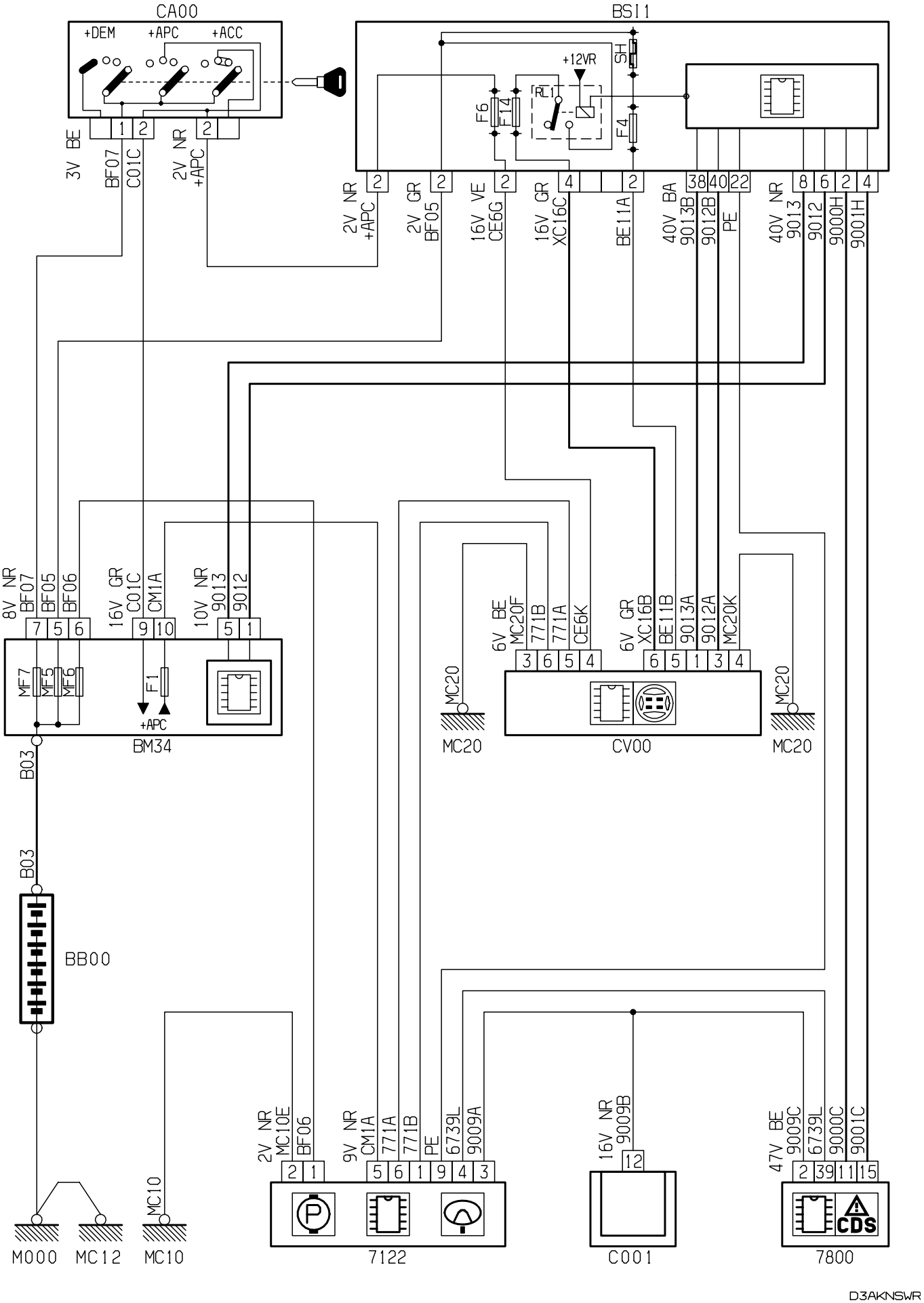
CA00
+DEM
+APC
+ACC
BSI1
+12VR
SH
F6
F14
F1
F4
3V BE
BF07
C01C
2V NR
+APC
2V NR
+APC
2V GR
BF05
16V VE
CE6G
16V GR
XC16C
BE11A
40V BA
9013B
9012B
PE
40V NR
9013
9012
9000H
9001H
8V NR
BF07
BF05
BF06
16V GR
C01C
CM1A
10V NR
9013
9012
MF7
MF5
MF6
F1
+APC
BM34
MC20
6V BE
MC20F
771B
771A
CE6K
6V GR
XC16B
BE11B
9013A
9012A
MC20K
MC20
CV00
MC20
B03
B03
BB00
2V NR
MC10E
BF06
9V NR
CM1A
771A
771B
PE
6739L
9009A
16V NR
9009B
47V BE
9009C
6739L
9000C
9001C
MC10
M000
MC12
MC10
7122
C001
7800
CDS
D3AKNSWR

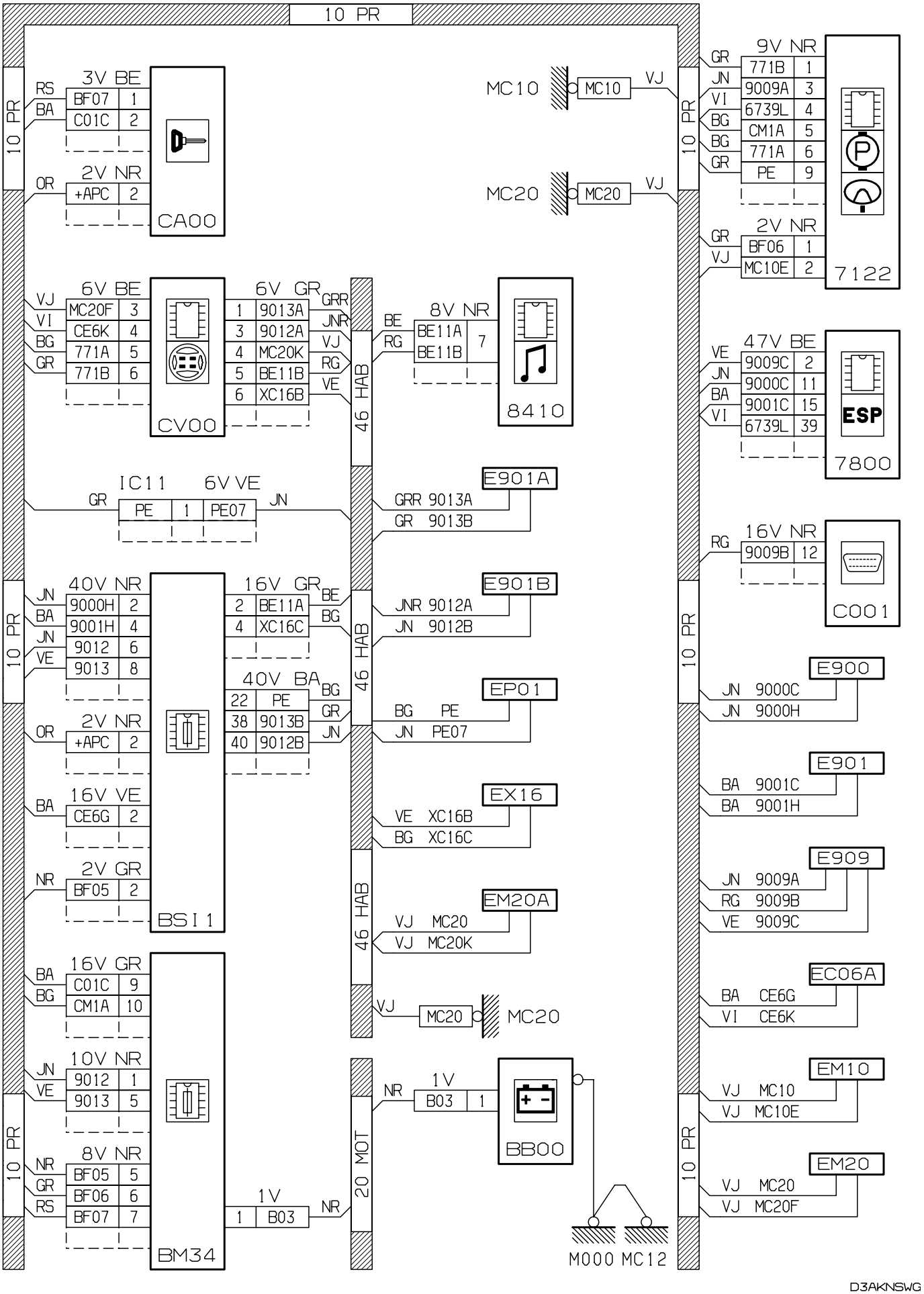
10 PR
3V BE
RS BF07 1
BA C01C 2
2V NR
OR +APC 2
CA00
6V BE
VJ MC20F 3
VI CE6K 4
BG 771A 5
GR 771B 6
CV00
6V GR
1 9013A GRR
3 9012A JNR
4 MC20K VJ
5 BE11B RG
6 XC16B VE
46 HAB
8V NR
BE11A 7
BE11B
BE
RG
8410
IC11 6V VE
GR PE 1 PE07 JN
E901A
GRR 9013A
GR 9013B
40V NR
JN 9000H 2
BA 9001H 4
JN 9012 6
VE 9013 8
16V GR
2 BE11A BE
4 XC16C BG
E901B
JNR 9012A
JN 9012B
40V BA
22 PE BG
38 9013B GR
40 9012B JN
EP01
BG PE
JN PE07
OR +APC 2
2V NR
BA CE6G 2
16V VE
EX16
VE XC16B
BG XC16C
NR BF05 2
2V GR
BSI1
EM20A
VJ MC20
VJ MC20K
16V GR
BA C01C 9
BG CM1A 10
MC10
MC10 VJ
MC20
MC20 VJ
MC20
VJ MC20
10V NR
JN 9012 1
VE 9013 5
8V NR
NR BF05 5
GR BF06 6
RS BF07 7
BM34
1V
1 B03 NR
20 MOT
NR 1V
B03 1
BB00
M000 MC12
9V NR
GR 771B 1
JN 9009A 3
VI 6739L 4
BG CM1A 5
BG 771A 6
GR PE 9
2V NR
GR BF06 1
VJ MC10E 2
7122
47V BE
VE 9009C 2
JN 9000C 11
BA 9001C 15
VI 6739L 39
ESP
7800
16V NR
RG 9009B 12
C001
E900
JN 9000C
JN 9000H
E901
BA 9001C
BA 9001H
E909
JN 9009A
RG 9009B
VE 9009C
EC06A
BA CE6G
VI CE6K
EM10
VJ MC10
VJ MC10E
EM20
VJ MC20
VJ MC20F
D3AKNSWG

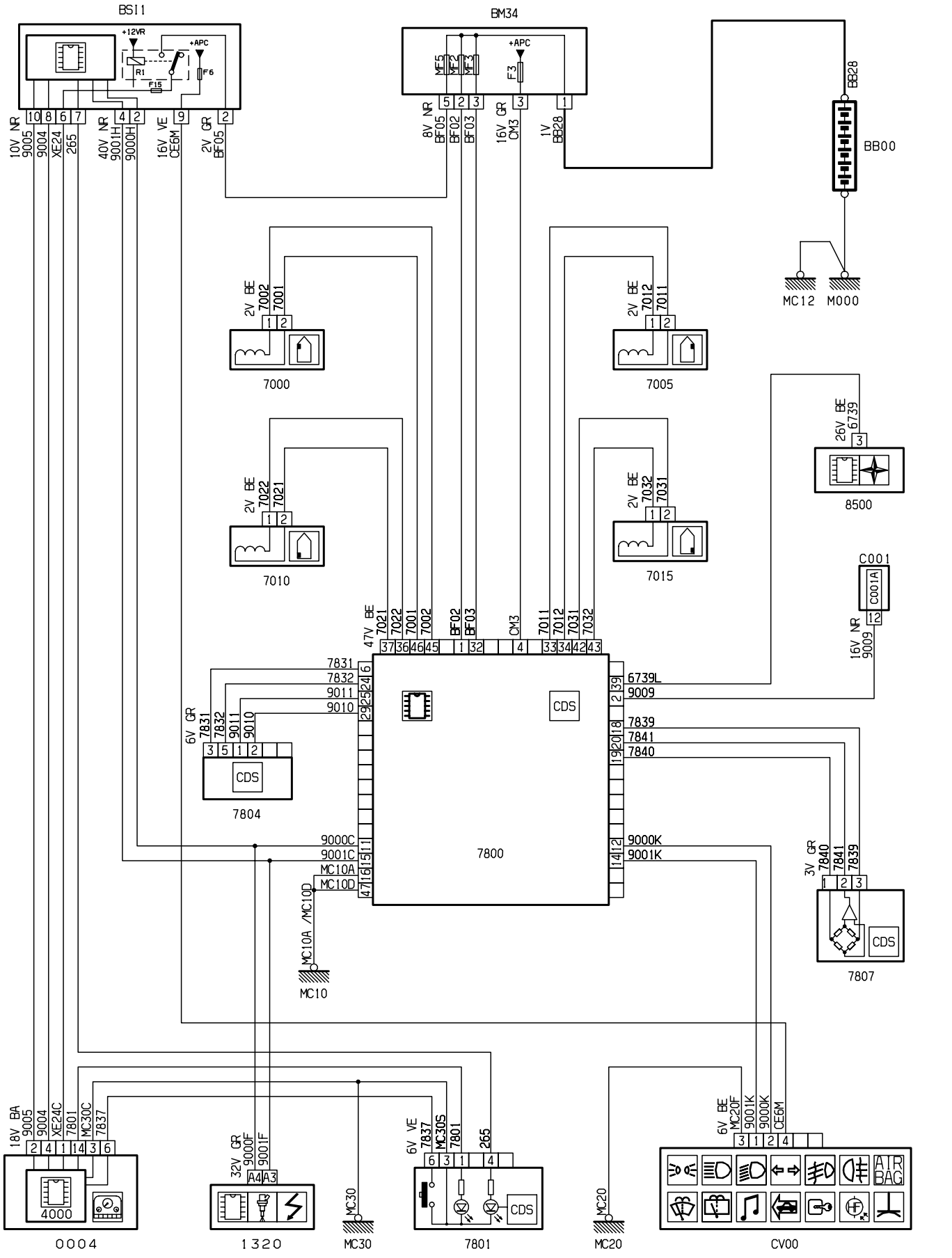
BSI1
+12VR
+APC
R1
F15
F6
BM34
+APC
F3
MF5
MF2
MF3
BB28
BB00
MC12
M000
10V NR 9005
9004
XE24
265
40V NR 9001H
9000H
16V VE CE6M
2V GR BF05
8V NR BF05
BF02
BF03
16V GR CM3
1V BB28
2V BE 7002 7001
7000
2V BE 7012 7011
7005
2V BE 7022 7021
7010
2V BE 7032 7031
7015
26V BE 6739
8500
C001
C001A
16V NR 9009
47V BE 7021 7022 7001 7002
BF02 BF03 CM3
7011 7012 7031 7032
7831
7832
9011
9010
6V GR 7831 7832 9011 9010
CDS
7804
7800
6739L
9009
7839
7841
7840
9000C
9001C
MC10A
MC10D
MC10A /MC10D
MC10
9000K
9001K
3V GR 7840 7841 7839
7807
18V BA 9005 9004 XE24C 7801 MC30C 7837
4000
0004
32V GR 9000F 9001F
A4 A3
1320
MC30
6V VE 7837 MC30S 7801 265
7801
6V BE MC20F 9001K 9000K CE6M
MC20
AIR BAG
CV00
D3AKNKBR

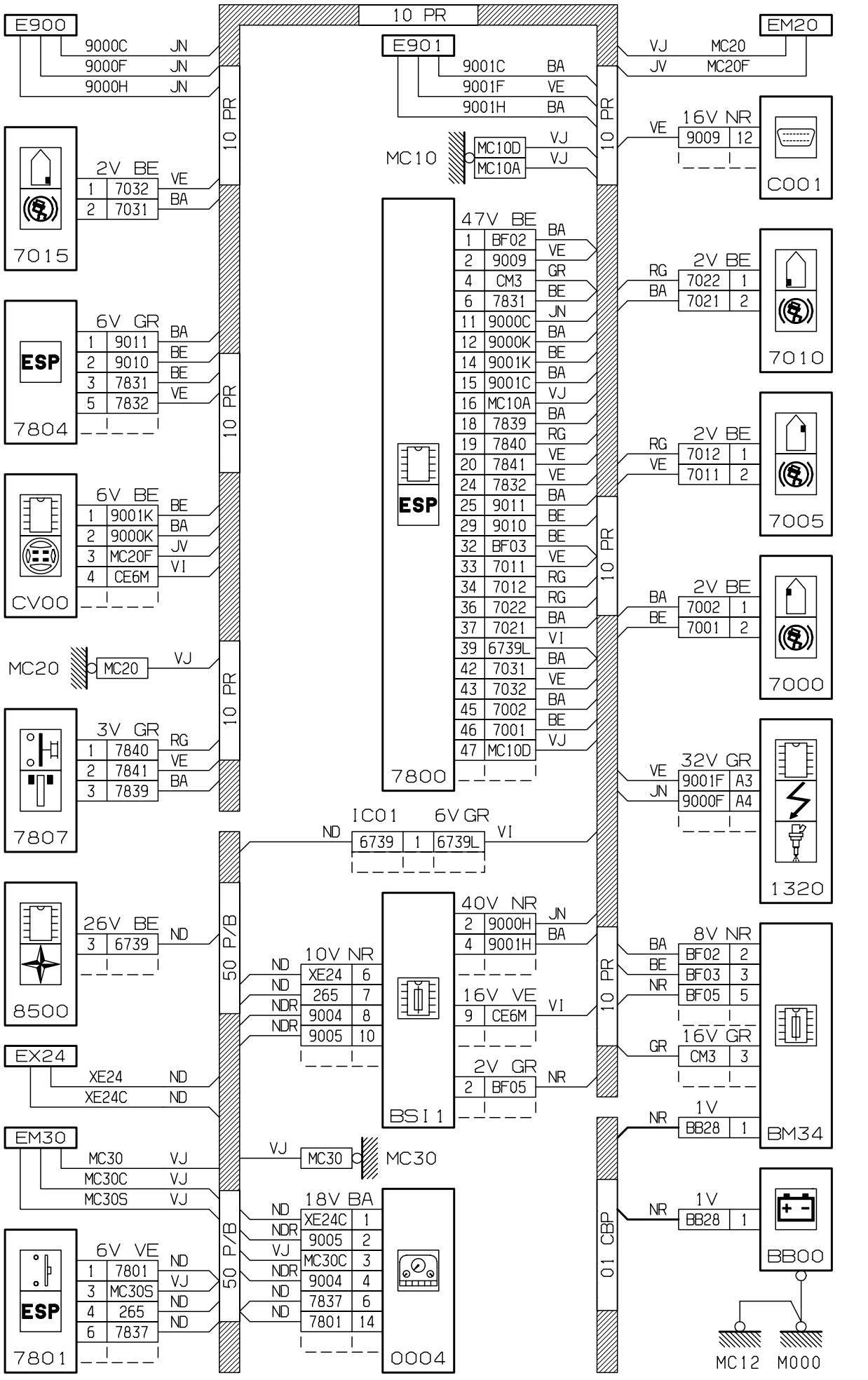
10 PR
E900
9000C JN
9000F JN
9000H JN
E901
9001C BA
9001F VE
9001H BA
EM20
VJ MC20
JV MC20F
MC10
MC10D VJ
MC10A VJ
16V NR
9009 12
C001
7015
2V BE
1 7032 VE
2 7031 BA
7800
47V BE
1 BF02 BA
2 9009 VE
4 CM3 GR
6 7831 BE
11 9000C JN
12 9000K BA
14 9001K BE
15 9001C BA
16 MC10A VJ
18 7839 BA
19 7840 RG
20 7841 VE
24 7832 VE
25 9011 BA
29 9010 BE
32 BF03 BE
33 7011 VE
34 7012 RG
36 7022 RG
37 7021 BA
39 6739L VI
42 7031 BA
43 7032 VE
45 7002 BA
46 7001 BE
47 MC10D VJ
7010
2V BE
RG 7022 1
BA 7021 2
7804
6V GR
1 9011 BA
2 9010 BE
3 7831 BE
5 7832 VE
7005
2V BE
RG 7012 1
VE 7011 2
CV00
6V BE
1 9001K BE
2 9000K BA
3 MC20F JV
4 CE6M VI
7000
2V BE
BA 7002 1
BE 7001 2
MC20
MC20 VJ
1320
32V GR
VE 9001F A3
JN 9000F A4
7807
3V GR
1 7840 RG
2 7841 VE
3 7839 BA
IC01 6V GR
ND 6739 1 6739L VI
8500
26V BE
3 6739 ND
50 P/B
40V NR
2 9000H JN
4 9001H BA
10V NR
ND XE24 6
ND 265 7
NDR 9004 8
NDR 9005 10
16V VE
9 CE6M VI
2V GR
2 BF05 NR
BSI 1
8V NR
BA BF02 2
BE BF03 3
NR BF05 5
16V GR
GR CM3 3
BM34
1V
NR BB28 1
EX24
XE24 ND
XE24C ND
EM30
MC30 VJ
MC30C VJ
MC30S VJ
MC30
VJ MC30
18V BA
ND XE24C 1
NDR 9005 2
VJ MC30C 3
NDR 9004 4
ND 7837 6
ND 7801 14
0004
6V VE
1 7801 ND
3 MC30S VJ
4 265 ND
6 7837 ND
7801
01 CBP
BB00
MC12 M000

D3AKNKBG

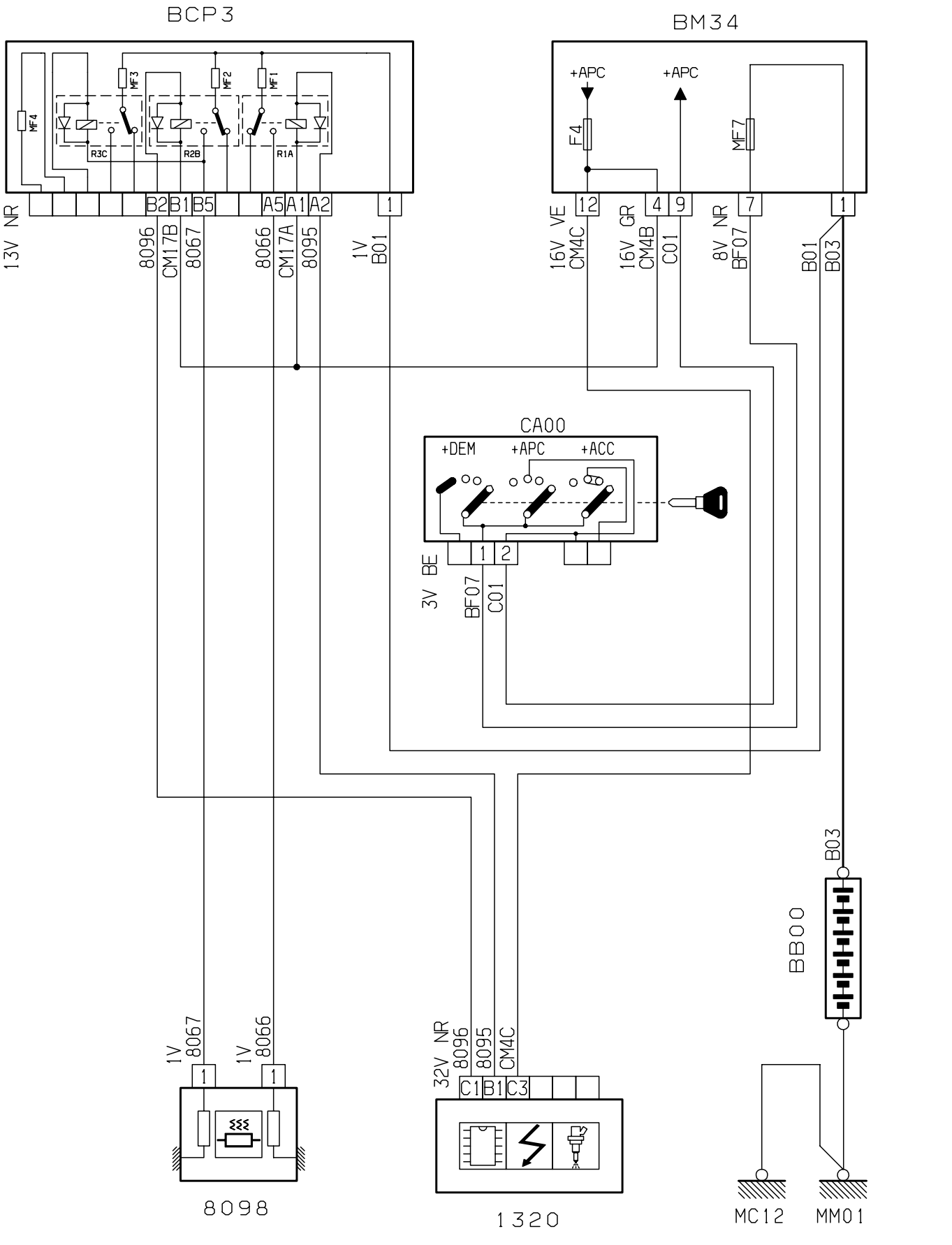
BCP3
MF4
MF3
MF2
MF1
R3C
R2B
R1A
B2
B1
B5
A5
A1
A2
1
13V NR
8096
CM17B
8067
8066
CM17A
8095
1V
B01
BM34
+APC
+APC
F4
MF7
12
4
9
7
1
16V VE
CM4C
16V GR
CM4B
C01
8V NR
BF07
B01
B03
CA00
+DEM
+APC
+ACC
1
2
3V BE
BF07
C01
B03
BB00
1V
8067
1V
8066
1
1
8098
32V NR
8096
8095
CM4C
C1
B1
C3
1320
MC12
MM01
D3AKQ1QR

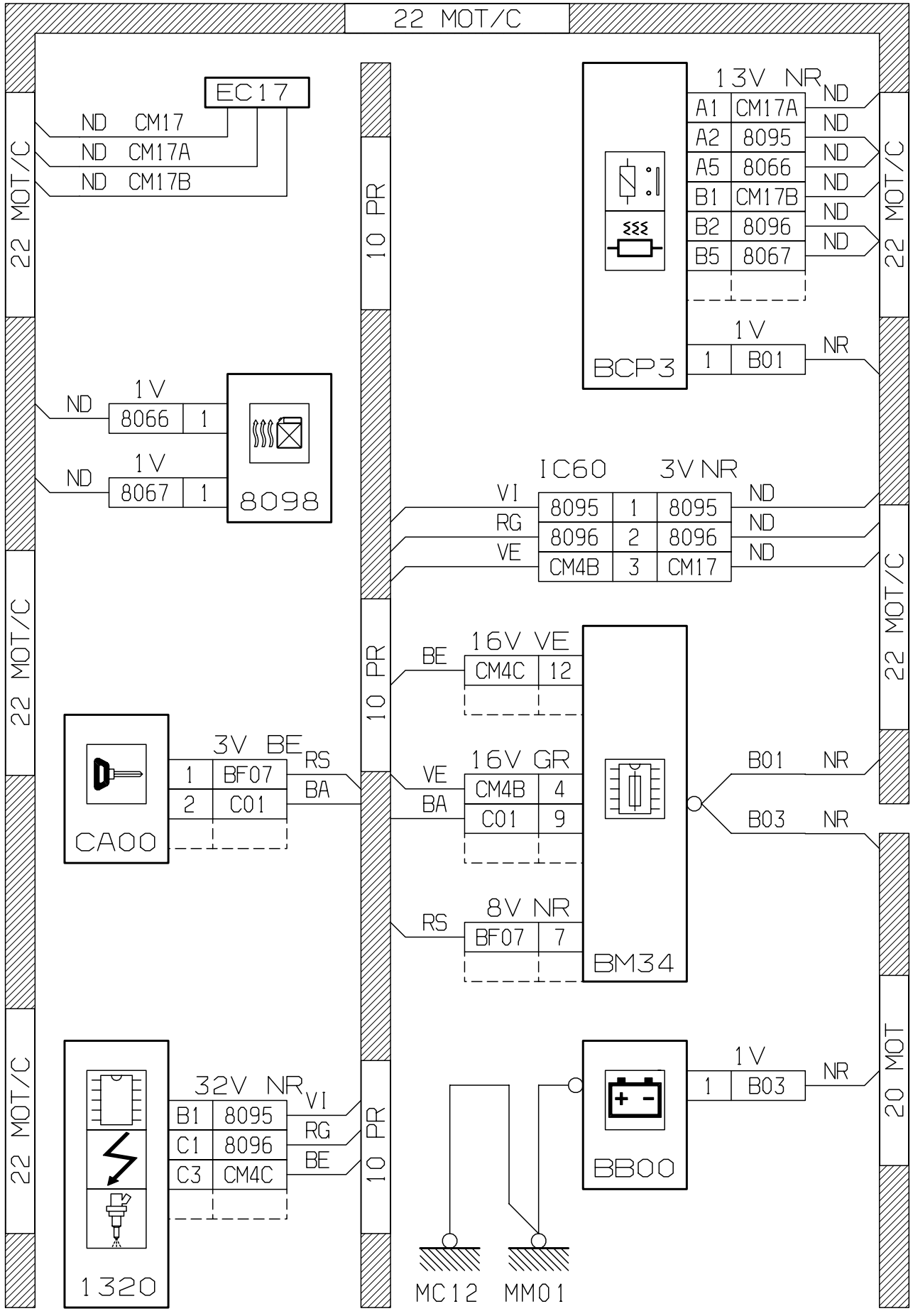
22 MOT/C
EC17
ND CM17
ND CM17A
ND CM17B
10 PR
13V NR
A1 CM17A
A2 8095
A5 8066
B1 CM17B
B2 8096
B5 8067
BCP3
1V
1 B01
NR
1V
ND 8066 1
1V
ND 8067 1
8098
IC60 3V NR
VI 8095 1 8095
RG 8096 2 8096
VE CM4B 3 CM17
16V VE
BE CM4C 12
16V GR
VE CM4B 4
BA C01 9
B01 NR
B03 NR
3V BE
1 BF07 RS
2 C01 BA
CA00
8V NR
RS BF07 7
BM34
32V NR
B1 8095 VI
C1 8096 RG
C3 CM4C BE
1320
BB00
1V
1 B03 NR
20 MOT
MC12 MM01

D3AKQ1QG

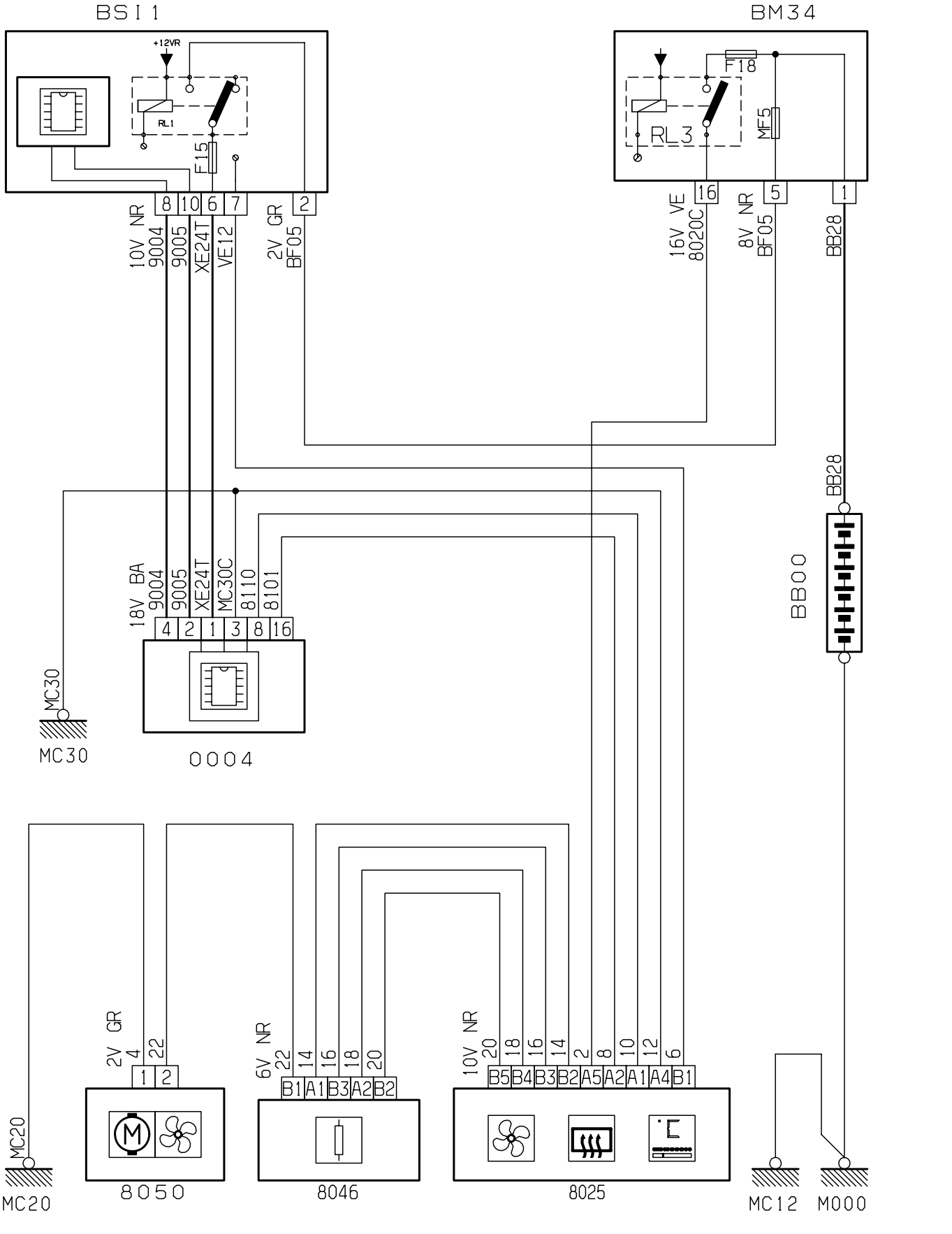
BSI 1
+12VR
RL1
F15
8
10
6
7
2
10V NR
9004
9005
XE24T
VE12
2V GR
BF05
BM34
F18
RL3
MF5
16
5
1
16V VE
8020C
8V NR
BF05
BB28
BB28
BB00
18V BA
9004
9005
XE24T
MC30C
8110
8101
4
2
1
3
8
16
MC30
MC30
0004
2V GR
4
22
1
2
6V NR
22
14
16
18
20
B1
A1
B3
A2
B2
10V NR
20
18
16
14
2
8
10
12
6
B5
B4
B3
B2
A5
A2
A1
A4
B1
MC20
MC20
8050
8046
8025
MC12
M000
D3AKQ1PR

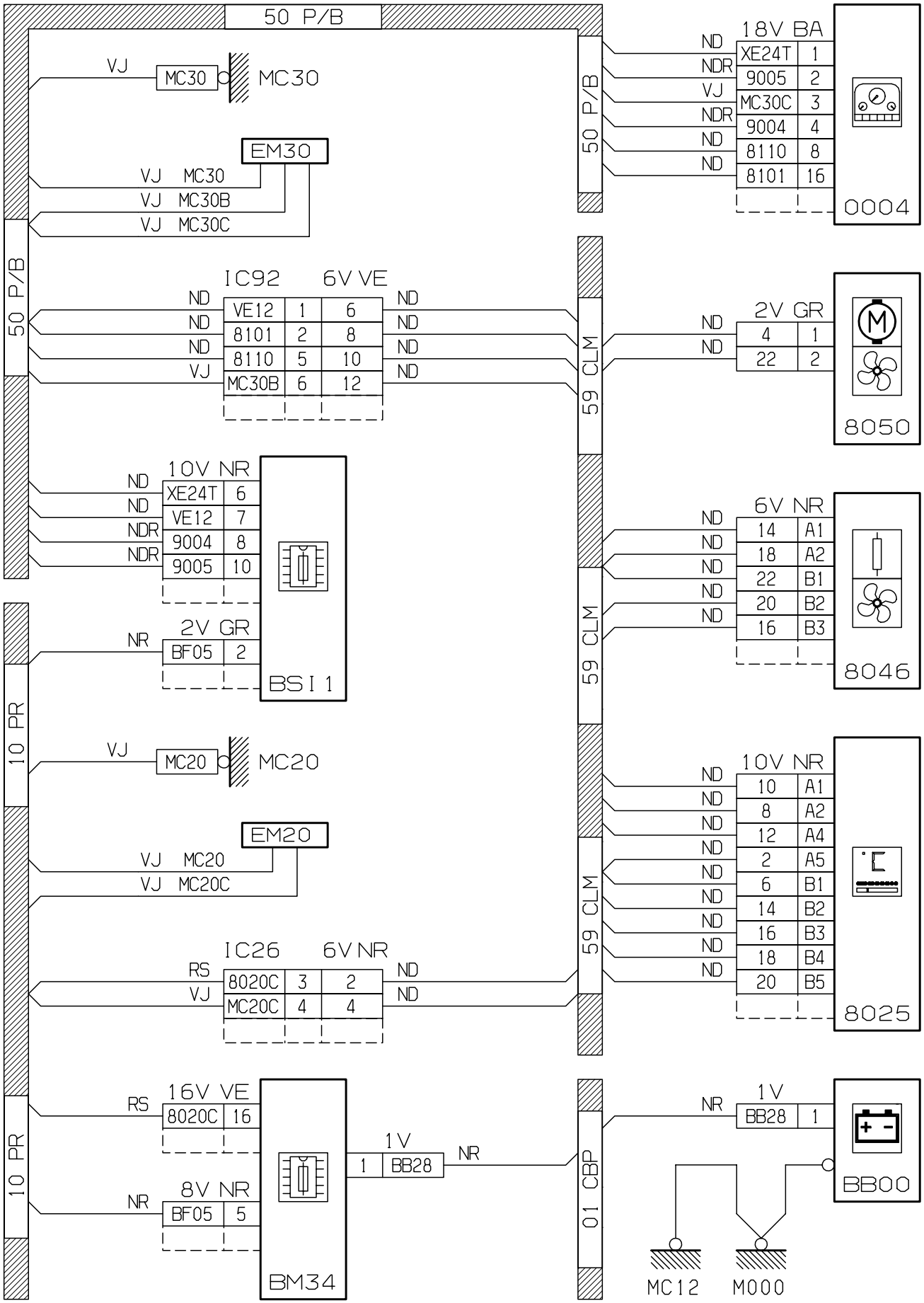
50 P/B
VJ
MC30
MC30
EM30
VJ MC30
VJ MC30B
VJ MC30C
50 P/B
18V BA
ND XE24T 1
NDR 9005 2
VJ MC30C 3
NDR 9004 4
ND 8110 8
ND 8101 16
0004
IC92 6V VE
ND VE12 1 6 ND
ND 8101 2 8 ND
ND 8110 5 10 ND
VJ MC30B 6 12 ND
59 CLM
2V GR
ND 4 1
ND 22 2
8050
10V NR
ND XE24T 6
ND VE12 7
NDR 9004 8
NDR 9005 10
2V GR
NR BF05 2
BSI 1
6V NR
ND 14 A1
ND 18 A2
ND 22 B1
ND 20 B2
ND 16 B3
8046
10 PR
VJ
MC20
MC20
EM20
VJ MC20
VJ MC20C
10V NR
ND 10 A1
ND 8 A2
ND 12 A4
ND 2 A5
ND 6 B1
ND 14 B2
ND 16 B3
ND 18 B4
ND 20 B5
8025
IC26 6V NR
RS 8020C 3 2 ND
VJ MC20C 4 4 ND
16V VE
RS 8020C 16
8V NR
NR BF05 5
BM34
1V
1 BB28 NR
01 CBP
1V
NR BB28 1
BB00
MC12
M000

D3AKQ1PG

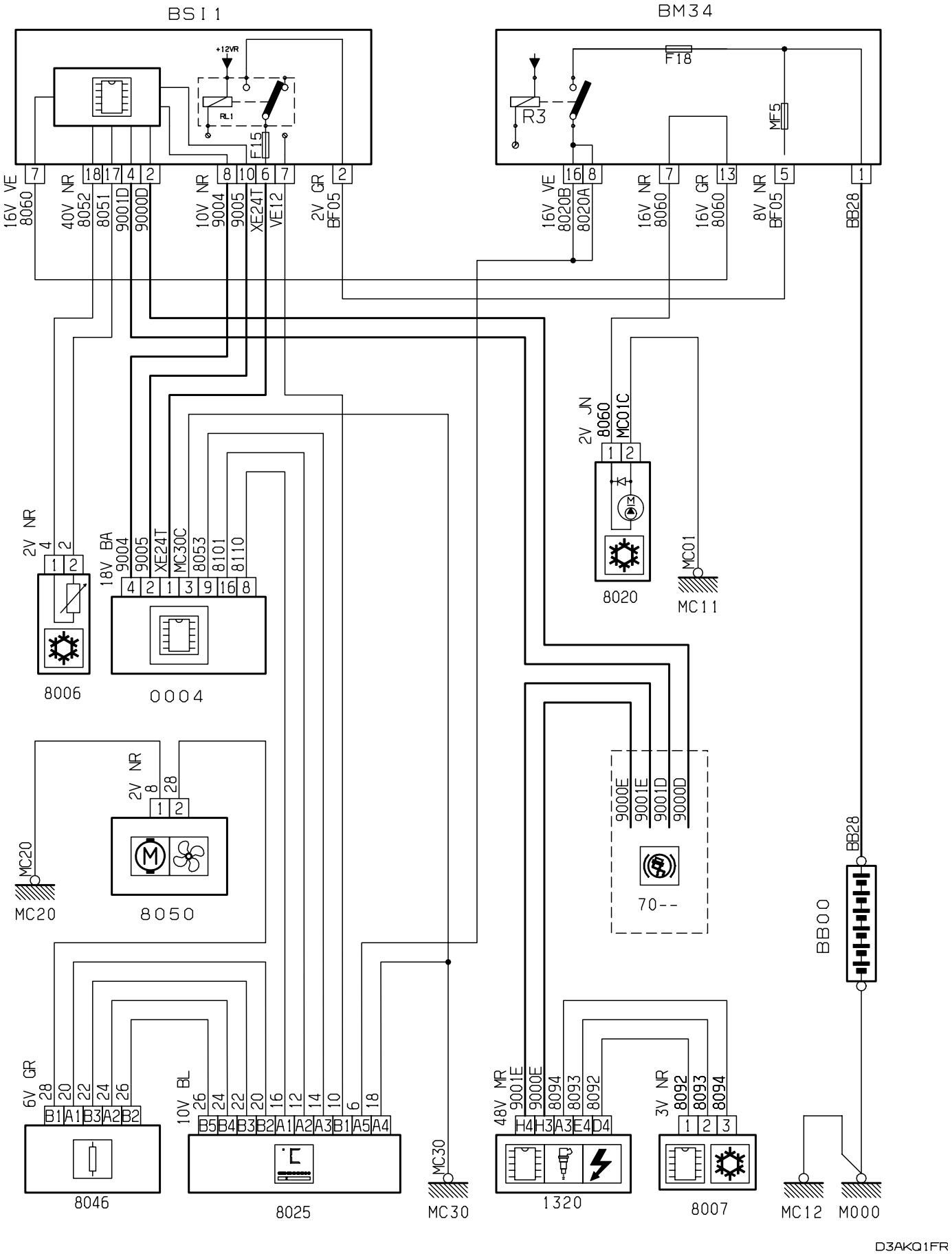
BSI1
BM34
+12VR
RL1
F15
F18
R3
MF5
16V VE 8060
40V NR 8052
8051
9001D
9000D
10V NR 9004
9005
XE24T
VE12
2V GR BF05
16V VE 8020B
8020A
16V NR 8060
16V GR 8060
8V NR BF05
BB28
2V JN 8060 MC01C
MC01
MC11
8020
2V NR 4
8006
18V BA 9004
9005
XE24T
MC30C
8053
8101
8110
0004
2V NR 8 28
MC20
8050
9000E
9001E
9001D
9000D
70--
BB00
6V GR 28
10V BL 26
8046
8025
MC30
48V MR 9001E
9000E
8094
8093
8092
1320
3V NR 8092
8093
8094
8007
MC12
M000
D3AKQ1FR

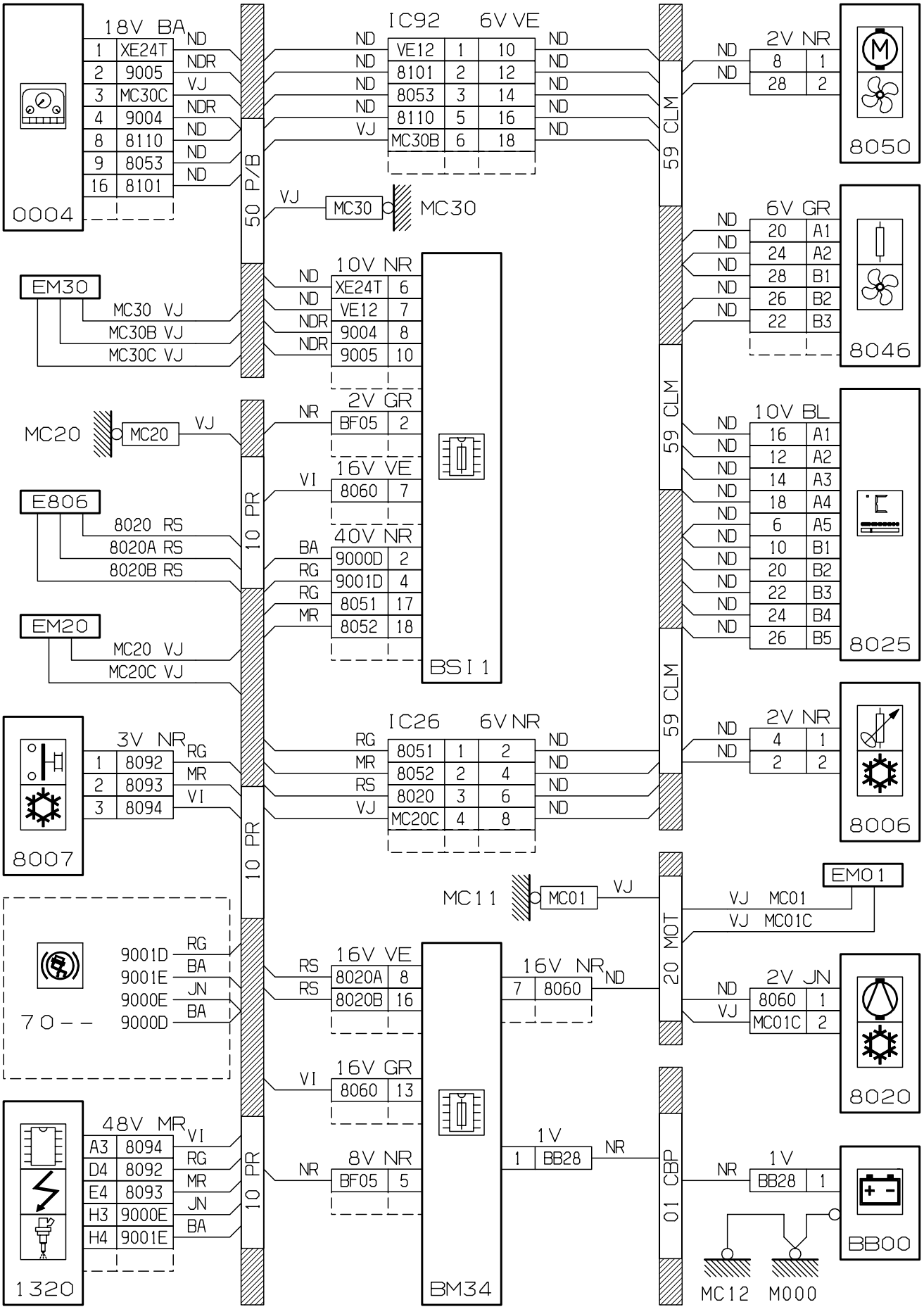
0004
18V BA
1 XE24T ND
2 9005 NDR
3 MC30C VJ
4 9004 NDR
8 8110 ND
9 8053 ND
16 8101 ND
50 P/B
IC92 6V VE
VE12 1 10 ND
8101 2 12 ND
8053 3 14 ND
8110 5 16 ND
MC30B 6 18 VJ
59 CLM
2V NR
8 1 ND
28 2 ND
8050
VJ MC30 MC30
EM30
MC30 VJ
MC30B VJ
MC30C VJ
10V NR
XE24T 6 ND
VE12 7 ND
9004 8 NDR
9005 10 NDR
6V GR
20 A1 ND
24 A2 ND
28 B1 ND
26 B2 ND
22 B3 ND
8046
MC20 MC20 VJ
E806
8020 RS
8020A RS
8020B RS
2V GR
BF05 2 NR
16V VE
8060 7 VI
40V NR
9000D 2 BA
9001D 4 RG
8051 17 RG
8052 18 MR
BSI 1
10V BL
16 A1 ND
12 A2 ND
14 A3 ND
18 A4 ND
6 A5 ND
10 B1 ND
20 B2 ND
22 B3 ND
24 B4 ND
26 B5 ND
8025
10 PR
EM20
MC20 VJ
MC20C VJ
8007
3V NR
1 8092 RG
2 8093 MR
3 8094 VI
IC26 6V NR
8051 1 2 RG ND
8052 2 4 MR ND
8020 3 6 RS ND
MC20C 4 8 VJ ND
2V NR
4 1 ND
2 2 ND
8006
MC11 MC01 VJ
EM01
VJ MC01
VJ MC01C
20 MOT
70 - -
9001D RG
9001E BA
9000E JN
9000D BA
16V VE
8020A 8 RS
8020B 16 RS
16V NR
7 8060 ND
2V JN
8060 1 ND
MC01C 2 VJ
8020
16V GR
8060 13 VI
48V MR
A3 8094 VI
D4 8092 RG
E4 8093 MR
H3 9000E JN
H4 9001E BA
8V NR
BF05 5 NR
1V
1 BB28 NR
BM34
01 CBP
1320
BB00
MC12 M000

D3AKQ1FG

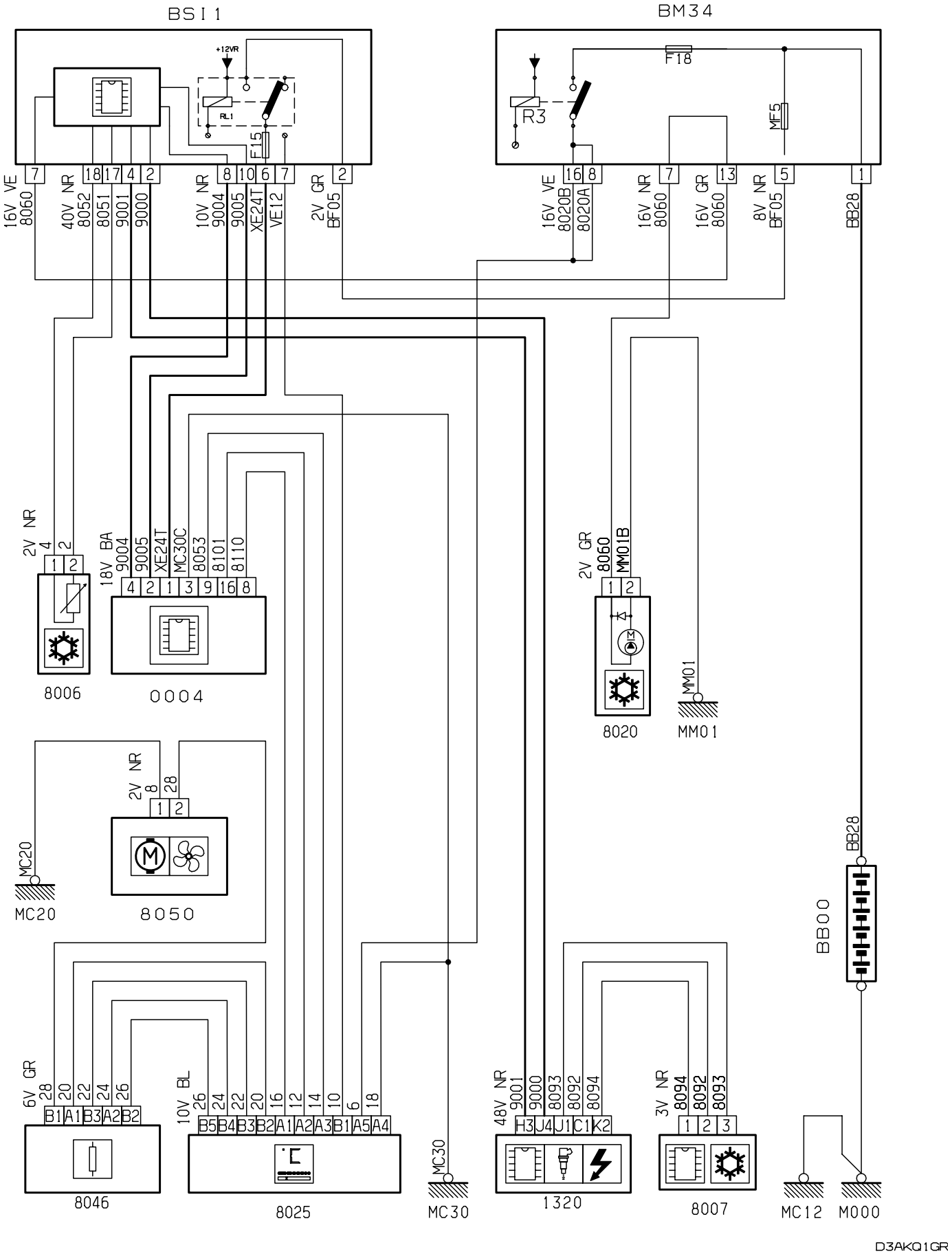
BSI1
BM34
+12VR
RL1
F15
F18
R3
MF5
7
18
17
4
2
8
10
6
7
2
16
8
7
13
5
1
16V VE 8060
40V NR 8052
8051
9001
9000
10V NR 9004
9005
XE24T
VE12
2V GR BF05
16V VE 8020B
8020A
16V NR 8060
16V GR 8060
8V NR BF05
BB28
2V NR 4
18V BA 9004
9005
XE24T
MC30C
8053
8101
8110
8006
0004
2V GR 8060
MM01B
8020
MM01
2V NR 8
28
MC20
8050
BB28
BB00
6V GR 28
20
22
24
26
B1
A1
B3
A2
B2
10V BL 26
24
22
20
16
12
14
10
6
18
B5
B4
B3
B2
A1
A2
A3
B1
A5
A4
8046
8025
MC30
48V NR 9001
9000
8093
8092
8094
H3
J4
J1
C1
K2
1320
3V NR 8094
8092
8093
1
2
3
8007
MC12
M000
D3AKQ1GR

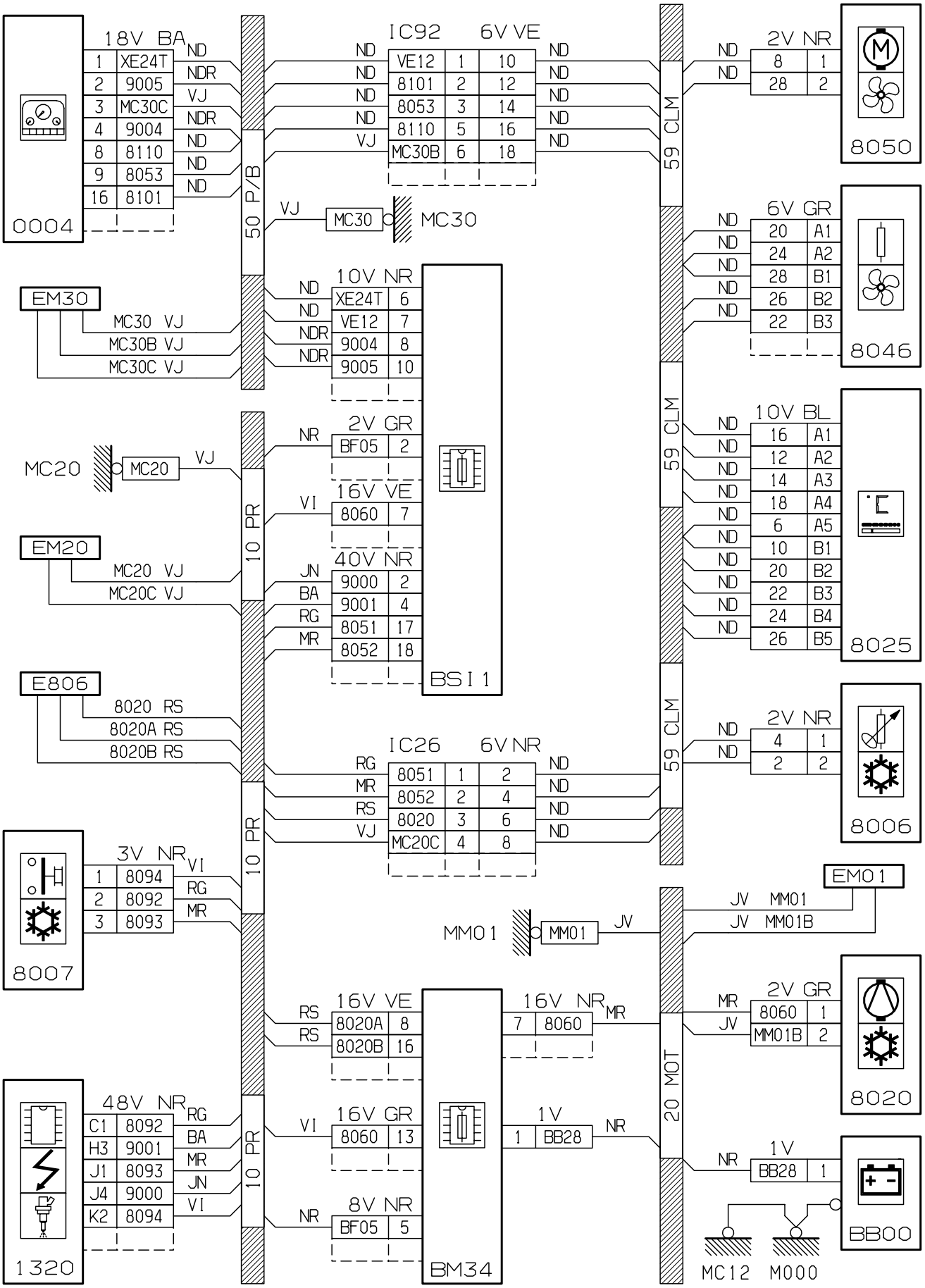
0004
18V BA
1 XE24T ND
2 9005 NDR
3 MC30C VJ
4 9004 NDR
8 8110 ND
9 8053 ND
16 8101 ND
50 P/B
IC92 6V VE
VE12 1 10 ND
8101 2 12 ND
8053 3 14 ND
8110 5 16 ND
MC30B 6 18 VJ
59 CLM
8050
2V NR
8 1 ND
28 2 ND
VJ MC30 MC30
EM30
MC30 VJ
MC30B VJ
MC30C VJ
10V NR
XE24T 6 ND
VE12 7 ND
9004 8 NDR
9005 10 NDR
8046
6V GR
20 A1 ND
24 A2 ND
28 B1 ND
26 B2 ND
22 B3 ND
MC20 MC20 VJ
EM20
MC20 VJ
MC20C VJ
10 PR
2V GR
BF05 2 NR
16V VE
8060 7 VI
40V NR
9000 2 JN
9001 4 BA
8051 17 RG
8052 18 MR
BSI 1
8025
10V BL
16 A1 ND
12 A2 ND
14 A3 ND
18 A4 ND
6 A5 ND
10 B1 ND
20 B2 ND
22 B3 ND
24 B4 ND
26 B5 ND
E806
8020 RS
8020A RS
8020B RS
IC26 6V NR
8051 1 2 RG
8052 2 4 MR
8020 3 6 RS
MC20C 4 8 VJ
8006
2V NR
4 1 ND
2 2 ND
8007
3V NR
1 8094 VI
2 8092 RG
3 8093 MR
EM01
JV MM01
JV MM01B
MM01 MM01 JV
20 MOT
16V VE
8020A 8 RS
8020B 16 RS
16V NR
7 8060 MR
8020
2V GR
8060 1 MR
MM01B 2 JV
48V NR
C1 8092 RG
H3 9001 BA
J1 8093 MR
J4 9000 JN
K2 8094 VI
16V GR
8060 13 VI
1V
1 BB28 NR
1320
8V NR
BF05 5 NR
BM34
1V
BB28 1 NR
BB00
MC12 M000

D3AKQ1GG

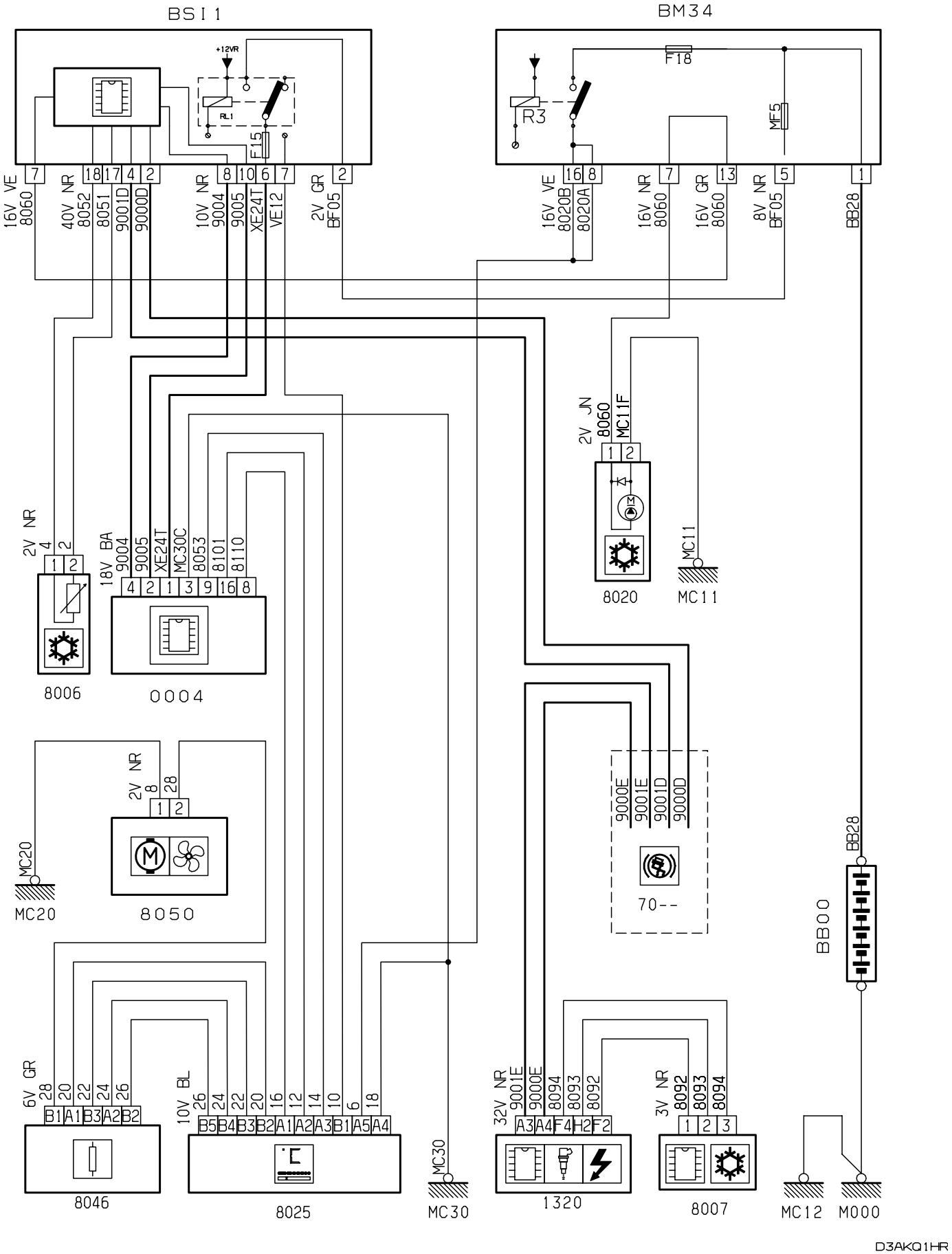
BSI1
BM34
+12VR
RL1
F15
F18
R3
MF5
16V VE 8060
40V NR 8052
8051
9001D
9000D
10V NR 9004
9005
XE24T
VE12
2V GR BF05
16V VE 8020B
8020A
16V NR 8060
16V GR 8060
8V NR BF05
BB28
2V JN 8060 MC11F
MC11
8020
2V NR 4
18V BA 9004
9005
XE24T
MC30C
8053
8101
8110
8006
0004
2V NR 8 28
MC20
8050
9000E
9001E
9001D
9000D
70--
BB00
6V GR 28
10V BL 26
8046
8025
MC30
32V NR 9001E
9000E
8094
8093
8092
3V NR 8092
8093
8094
1320
8007
MC12
M000
D3AKQ1HR

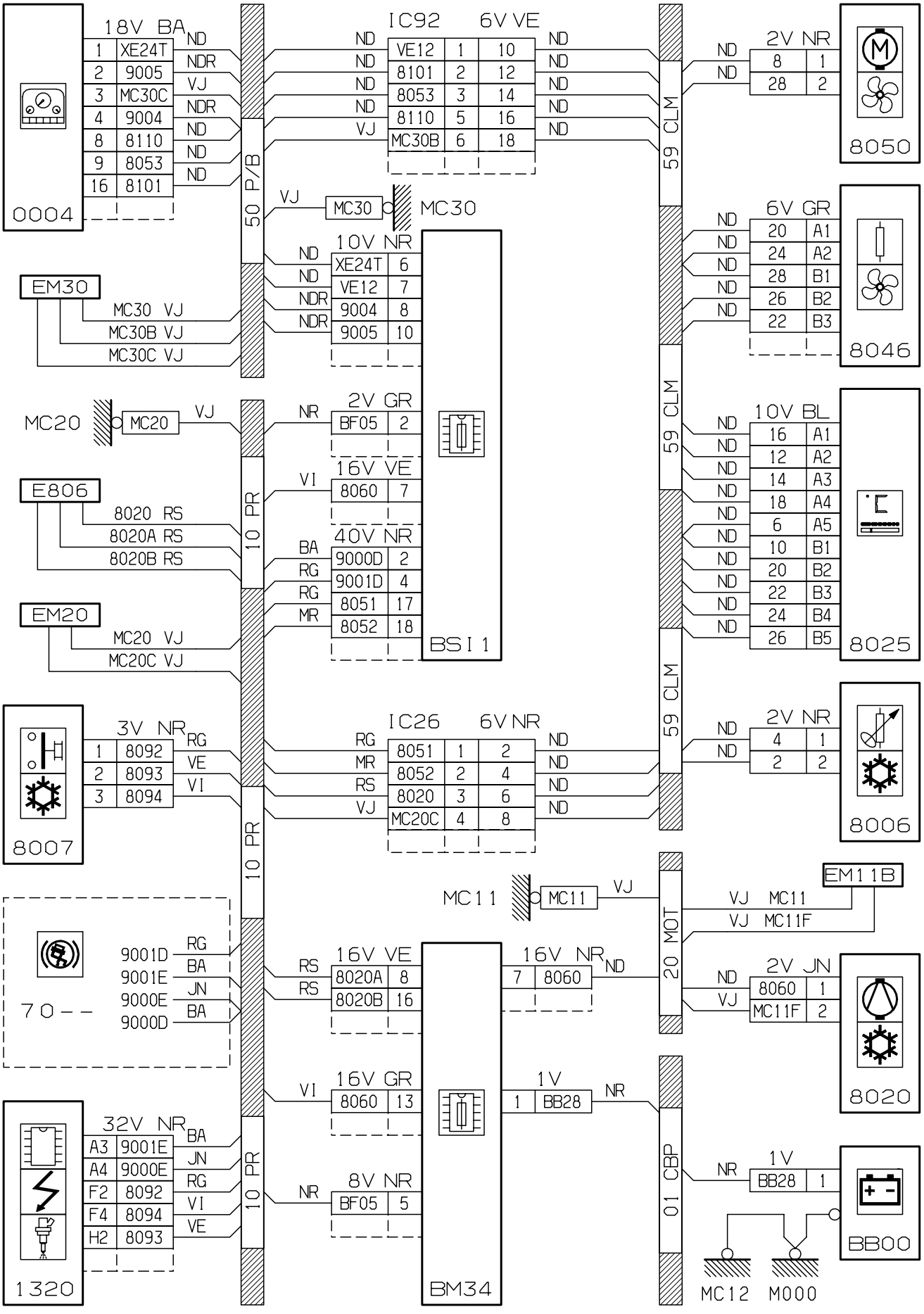
0004
18V BA
1 XE24T ND
2 9005 NDR
3 MC30C VJ
4 9004 NDR
8 8110 ND
9 8053 ND
16 8101 ND
50 P/B
IC92 6V VE
VE12 1 10 ND
8101 2 12 ND
8053 3 14 ND
8110 5 16 ND
MC30B 6 18 VJ
59 CLM
2V NR
8 1 ND
28 2 ND
8050
VJ MC30 MC30
10V NR
XE24T 6 ND
VE12 7 ND
9004 8 NDR
9005 10 NDR
EM30
MC30 VJ
MC30B VJ
MC30C VJ
6V GR
20 A1 ND
24 A2 ND
28 B1 ND
26 B2 ND
22 B3 ND
8046
MC20 MC20 VJ
2V GR
BF05 2 NR
16V VE
8060 7 VI
E806
8020 RS
8020A RS
8020B RS
40V NR
9000D 2 BA
9001D 4 RG
8051 17 RG
8052 18 MR
BSI 1
10V BL
16 A1 ND
12 A2 ND
14 A3 ND
18 A4 ND
6 A5 ND
10 B1 ND
20 B2 ND
22 B3 ND
24 B4 ND
26 B5 ND
8025
EM20
MC20 VJ
MC20C VJ
10 PR
3V NR
1 8092 RG
2 8093 VE
3 8094 VI
8007
IC26 6V NR
8051 1 2 RG ND
8052 2 4 MR ND
8020 3 6 RS ND
MC20C 4 8 VJ ND
2V NR
4 1 ND
2 2 ND
8006
MC11 MC11 VJ
EM11B
VJ MC11
VJ MC11F
20 MOT
9001D RG
9001E BA
9000E JN
9000D BA
7 0 - -
16V VE
8020A 8 RS
8020B 16 RS
16V NR
7 8060 ND
2V JN
8060 1 ND
MC11F 2 VJ
8020
16V GR
8060 13 VI
1V
1 BB28 NR
32V NR
A3 9001E BA
A4 9000E JN
F2 8092 RG
F4 8094 VI
H2 8093 VE
1320
8V NR
BF05 5 NR
BM34
01 CBP
1V
BB28 1 NR
BB00
MC12
M000

D3AKQ1HG

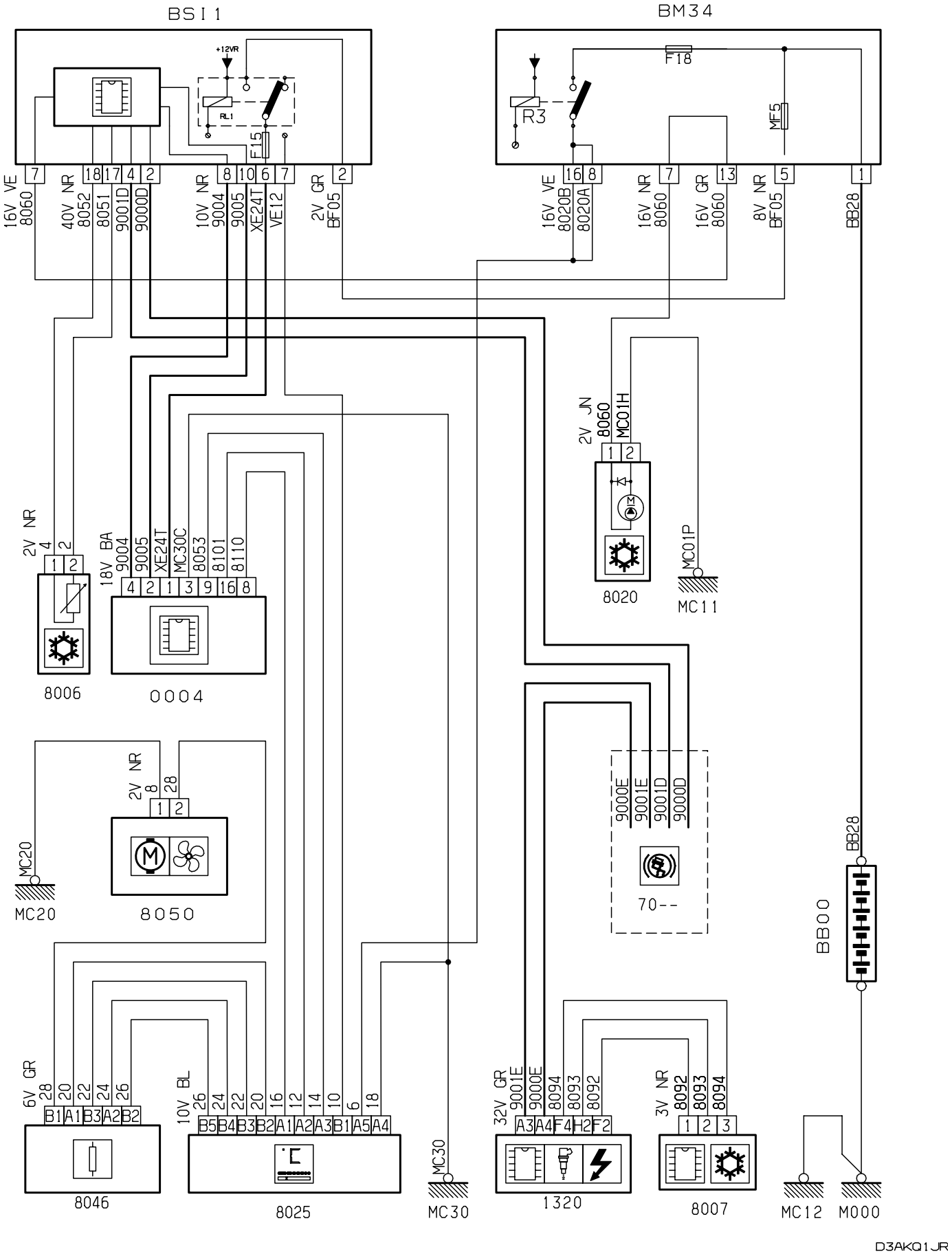
BSI1
BM34
+12VR
RL1
F15
F18
R3
MF5
16V VE 8060
40V NR 8052
8051
9001D
9000D
10V NR 9004
9005
XE24T
VE12
2V GR BF05
16V VE 8020B
8020A
16V NR 8060
16V GR 8060
8V NR BF05
BB28
2V JN 8060 MC01H
MC01P
MC11
8020
2V NR 4
18V BA 9004
9005
XE24T
MC30C
8053
8101
8110
8006
0004
2V NR 8 28
MC20
8050
9000E
9001E
9001D
9000D
70--
BB00
6V GR 28
10V BL 26
MC30
8046
8025
32V GR 9001E
9000E
8094
8093
8092
3V NR 8092
8093
8094
1320
8007
MC12
M000
D3AKQ1JR

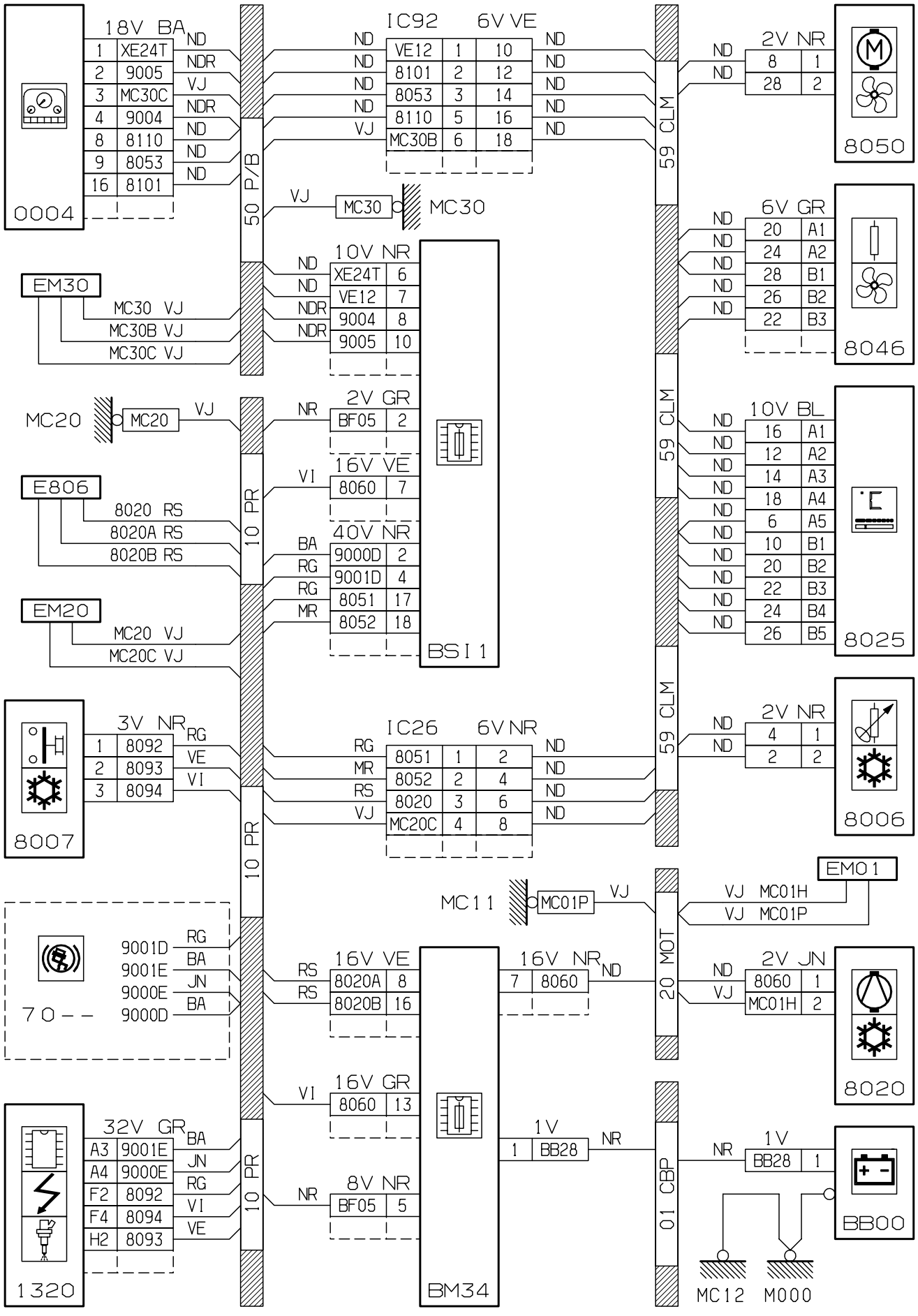
0004
18V BA
1 XE24T ND
2 9005 NDR
3 MC30C VJ
4 9004 NDR
8 8110 ND
9 8053 ND
16 8101 ND
50 P/B
IC92 6V VE
VE12 1 10 ND
8101 2 12 ND
8053 3 14 ND
8110 5 16 ND
MC30B 6 18 ND
59 CLM
2V NR
8 1 ND
28 2 ND
8050
VJ MC30 MC30
6V GR
20 A1 ND
24 A2 ND
28 B1 ND
26 B2 ND
22 B3 ND
8046
EM30
MC30 VJ
MC30B VJ
MC30C VJ
10V NR
XE24T 6 ND
VE12 7 ND
9004 8 NDR
9005 10 NDR
MC20 MC20 VJ
2V GR
BF05 2 NR
16V VE
8060 7 VI
E806
8020 RS
8020A RS
8020B RS
40V NR
9000D 2 BA
9001D 4 RG
8051 17 RG
8052 18 MR
BSI 1
10 PR
10V BL
16 A1 ND
12 A2 ND
14 A3 ND
18 A4 ND
6 A5 ND
10 B1 ND
20 B2 ND
22 B3 ND
24 B4 ND
26 B5 ND
8025
EM20
MC20 VJ
MC20C VJ
8007
3V NR
1 8092 RG
2 8093 VE
3 8094 VI
IC26 6V NR
8051 1 2 RG ND
8052 2 4 MR ND
8020 3 6 RS ND
MC20C 4 8 VJ ND
2V NR
4 1 ND
2 2 ND
8006
EM01
MC11 MC01P VJ
VJ MC01H
VJ MC01P
20 MOT
70 - -
9001D RG
9001E BA
9000E JN
9000D BA
16V VE
8020A 8 RS
8020B 16 RS
16V NR
7 8060 ND
2V JN
8060 1 ND
MC01H 2 VJ
8020
16V GR
8060 13 VI
1320
32V GR
A3 9001E BA
A4 9000E JN
F2 8092 RG
F4 8094 VI
H2 8093 VE
8V NR
BF05 5 NR
BM34
1V
1 BB28 NR
01 CBP
NR 1V
BB28 1
BB00
MC12 M000

D3AKQ1JG

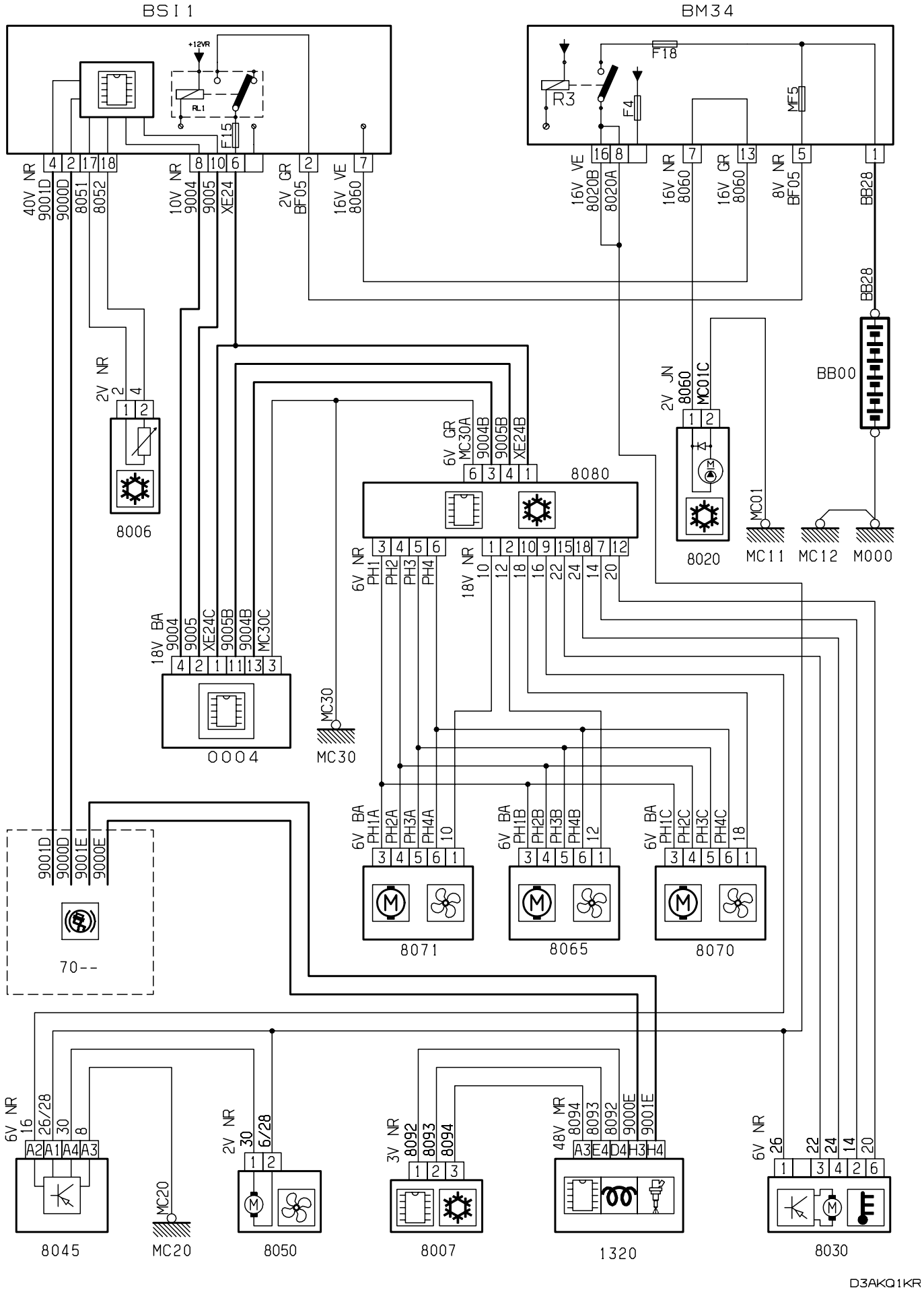
BSI 1
BM34
+12VR
F15
F18
R3
F4
MF5
40V NR 9001D
9000D
8051
8052
10V NR 9004
9005
XE24
2V GR BF05
16V VE 8060
16V VE 8020B
8020A
16V NR 8060
16V GR 8060
8V NR BF05
BB28
BB00
2V NR
8006
2V JN 8060
MC01C
6V GR MC30A
9004B
9005B
XE24B
8080
8020
MC01
MC11
MC12
M000
6V NR PH1
PH2
PH3
PH4
18V NR
18V BA 9004
9005
XE24C
9005B
9004B
MC30C
0004
MC30
6V BA PH1A
PH2A
PH3A
PH4A
PH1B
PH2B
PH3B
PH4B
PH1C
PH2C
PH3C
PH4C
8071
8065
8070
9001D
9000D
9001E
9000E
70--
6V NR 16
26/28
30
8
2V NR 30
6/28
3V NR 8092
8093
8094
48V MR 8094
8093
8092
9000E
9001E
6V NR 26
22
24
14
20
8045
MC20
8050
8007
1320
8030
D3AKQ1KR

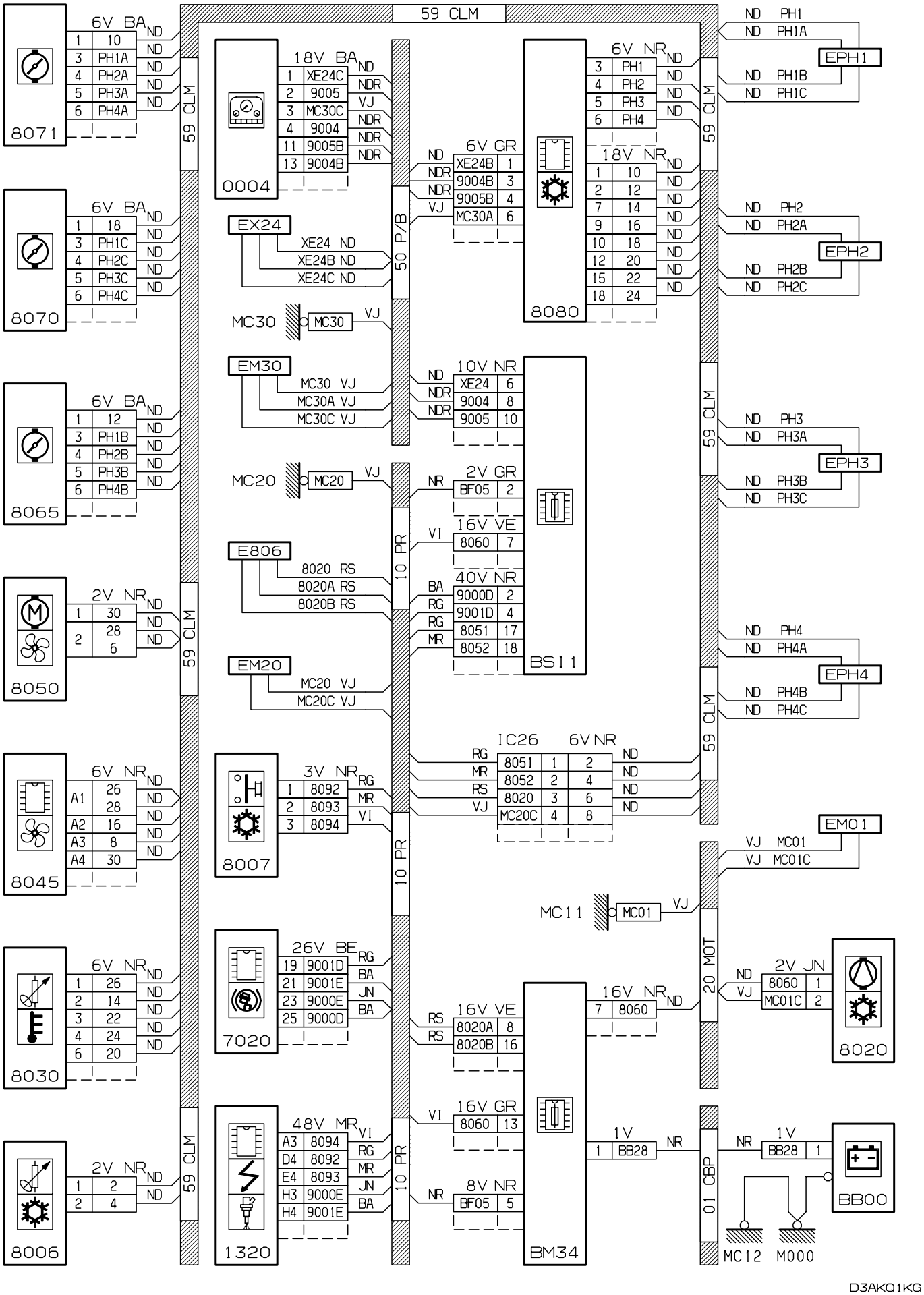
59 CLM
50 P/B
10 PR
20 MOT
01 CBP
8071
8070
8065
8050
8045
8030
8006
0004
8007
7020
1320
8080
BSI1
BM34
8020
BB00
EPH1
EPH2
EPH3
EPH4
EM01
EX24
MC30
EM30
MC20
E806
EM20
MC11
MC12
M000
6V BA
18V BA
2V NR
6V NR
3V NR
26V BE
48V MR
6V GR
10V NR
2V GR
16V VE
40V NR
18V NR
8V NR
IC26
2V JN
1V
D3AKQ1KG

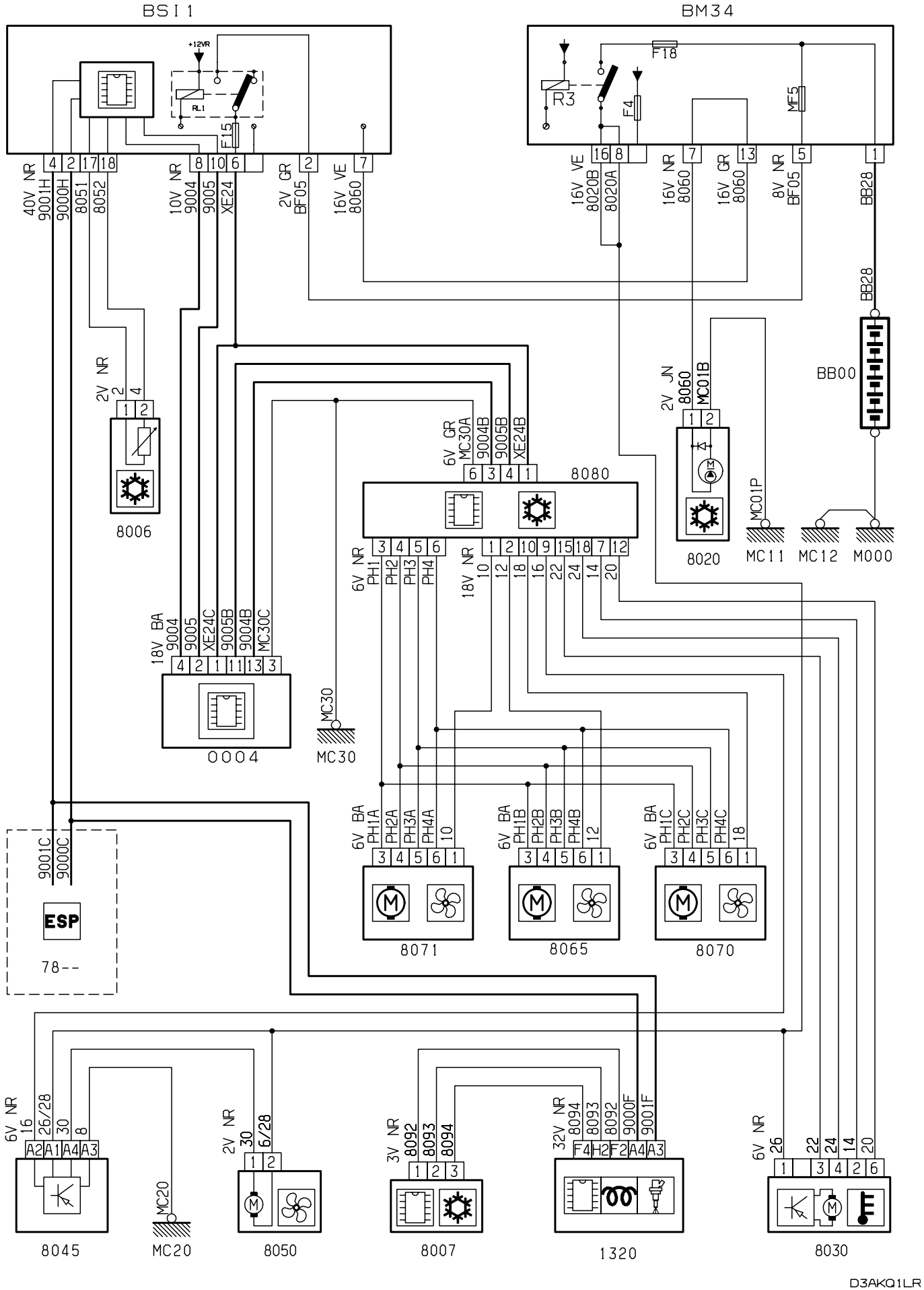
BSI 1
BM34
+12VR
F15
F18
R3
F4
MF5
40V NR 9001H
9000H
8051
8052
10V NR 9004
9005
XE24
2V GR BF05
16V VE 8060
16V VE 8020B
8020A
16V NR 8060
16V GR 8060
8V NR BF05
BB28
BB00
2V NR
8006
2V JN 8060
MC01B
6V GR MC30A
9004B
9005B
XE24B
8080
8020
MC01P
MC11
MC12
M000
6V NR PH1
PH2
PH3
PH4
18V NR
18V BA 9004
9005
XE24C
9005B
9004B
MC30C
0004
MC30
6V BA PH1A
PH2A
PH3A
PH4A
6V BA PH1B
PH2B
PH3B
PH4B
6V BA PH1C
PH2C
PH3C
PH4C
9001C
9000C
ESP
78--
8071
8065
8070
6V NR 16
26/28
30
8
2V NR 30
6/28
3V NR 8092
8093
8094
32V NR 8094
8093
8092
9000F
9001F
6V NR 26
22
24
14
20
8045
MC20
8050
8007
1320
8030
D3AKQ1LR

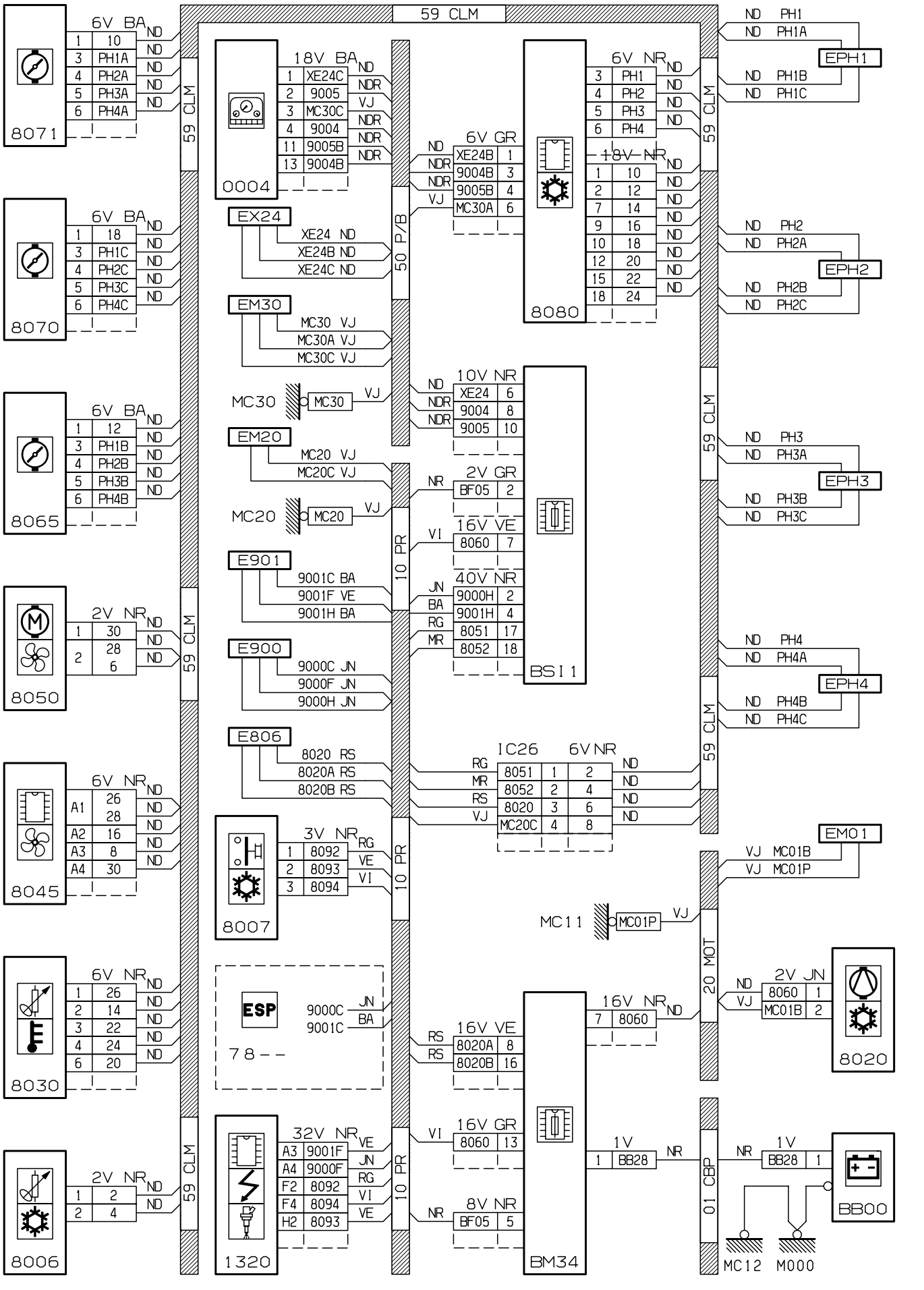
59 CLM
8071
6V BA
1 10 ND
3 PH1A ND
4 PH2A ND
5 PH3A ND
6 PH4A ND
8070
6V BA
1 18 ND
3 PH1C ND
4 PH2C ND
5 PH3C ND
6 PH4C ND
8065
6V BA
1 12 ND
3 PH1B ND
4 PH2B ND
5 PH3B ND
6 PH4B ND
8050
2V NR
1 30 ND
2 28 ND
2 6 ND
8045
6V NR
A1 26 ND
28 ND
A2 16 ND
A3 8 ND
A4 30 ND
8030
6V NR
1 26 ND
2 14 ND
3 22 ND
4 24 ND
6 20 ND
8006
2V NR
1 2 ND
2 4 ND
0004
18V BA
1 XE24C ND
2 9005 NDR
3 MC30C VJ
4 9004 NDR
11 9005B NDR
13 9004B NDR
50 P/B
EX24
XE24 ND
XE24B ND
XE24C ND
EM30
MC30 VJ
MC30A VJ
MC30C VJ
MC30
MC30 VJ
EM20
MC20 VJ
MC20C VJ
MC20
MC20 VJ
10 PR
E901
9001C BA
9001F VE
9001H BA
E900
9000C JN
9000F JN
9000H JN
E806
8020 RS
8020A RS
8020B RS
8007
3V NR
1 8092 RG
2 8093 VE
3 8094 VI
ESP
78--
9000C JN
9001C BA
1320
32V NR
A3 9001F VE
A4 9000F JN
F2 8092 RG
F4 8094 VI
H2 8093 VE
8080
6V NR
3 PH1 ND
4 PH2 ND
5 PH3 ND
6 PH4 ND
18V NR
1 10 ND
2 12 ND
7 14 ND
9 16 ND
10 18 ND
12 20 ND
15 22 ND
18 24 ND
6V GR
ND XE24B 1
NDR 9004B 3
NDR 9005B 4
VJ MC30A 6
10V NR
ND XE24 6
NDR 9004 8
NDR 9005 10
2V GR
NR BF05 2
16V VE
VI 8060 7
40V NR
JN 9000H 2
BA 9001H 4
RG 8051 17
MR 8052 18
BSI1
IC26 6V NR
RG 8051 1 2 ND
MR 8052 2 4 ND
RS 8020 3 6 ND
VJ MC20C 4 8 ND
16V VE
RS 8020A 8
RS 8020B 16
16V GR
VI 8060 13
8V NR
NR BF05 5
BM34
59 CLM
ND PH1
ND PH1A
EPH1
ND PH1B
ND PH1C
ND PH2
ND PH2A
EPH2
ND PH2B
ND PH2C
ND PH3
ND PH3A
EPH3
ND PH3B
ND PH3C
ND PH4
ND PH4A
EPH4
ND PH4B
ND PH4C
EM01
VJ MC01B
VJ MC01P
MC11
MC01P VJ
20 MOT
16V NR
7 8060 ND
2V JN
ND 8060 1
VJ MC01B 2
8020
1V
1 BB28 NR
01 CBP
NR 1V
BB28 1
BB00
MC12
M000
D3AKQ1LG

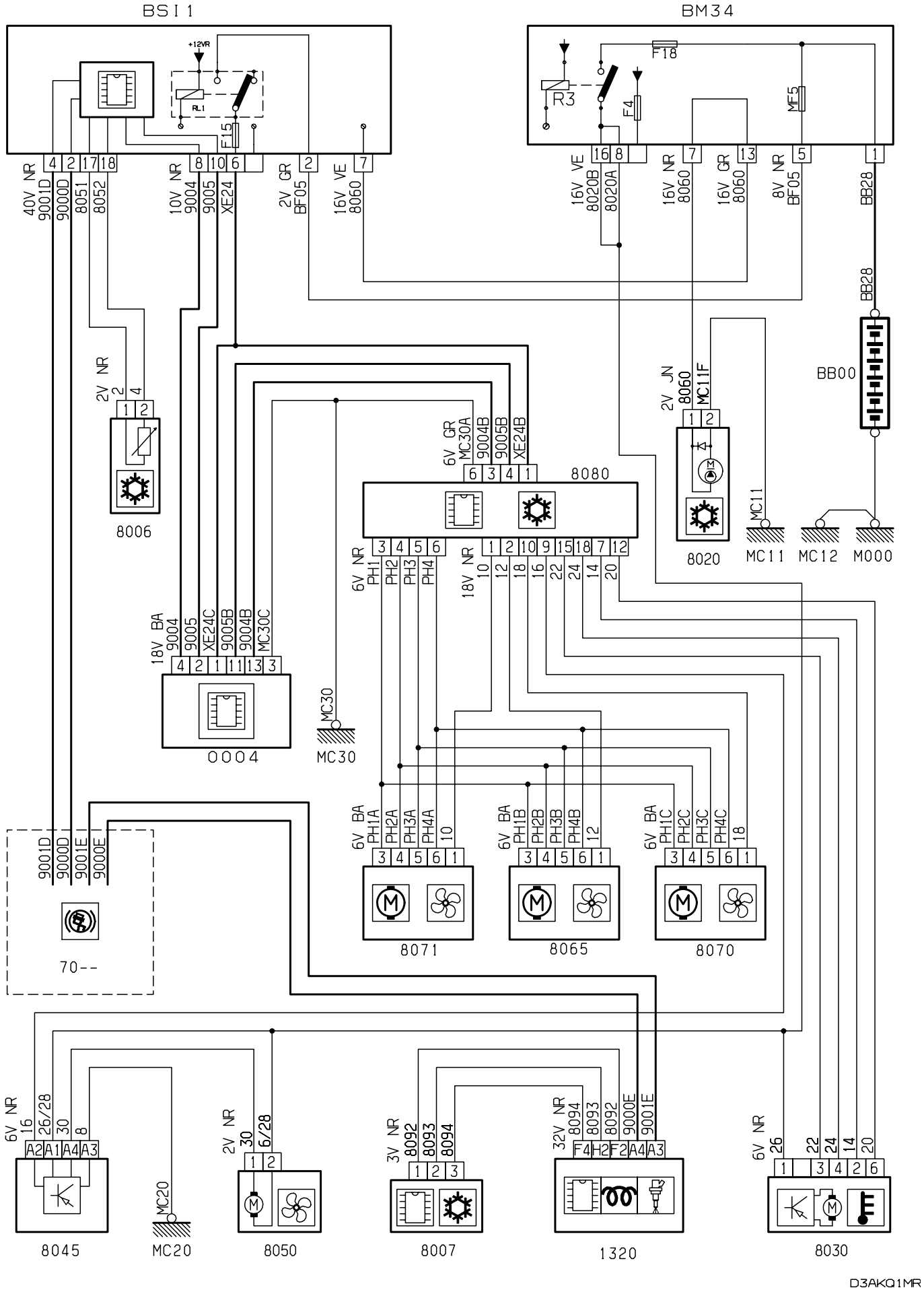
BSI 1
BM34
+12VR
F15
F18
R3
F4
MF5
40V NR 9001D
9000D
8051
8052
10V NR 9004
9005
XE24
2V GR BF05
16V VE 8060
16V VE 8020B
8020A
16V NR 8060
16V GR 8060
8V NR BF05
BB28
BB00
2V NR
8006
2V JN 8060
MC11F
8020
MC11
MC12
M000
6V GR MC30A
9004B
9005B
XE24B
8080
6V NR PH1
PH2
PH3
PH4
18V NR
18V BA 9004
9005
XE24C
9005B
9004B
MC30C
0004
MC30
6V BA PH1A
PH2A
PH3A
PH4A
6V BA PH1B
PH2B
PH3B
PH4B
6V BA PH1C
PH2C
PH3C
PH4C
9001E
9000E
70--
8071
8065
8070
6V NR 16
26/28
30
8
2V NR 30
6/28
3V NR 8092
8093
8094
32V NR 8094
8093
8092
9000E
9001E
6V NR 26
22
24
14
20
8045
MC20
8050
8007
1320
8030
D3AKQ1MR

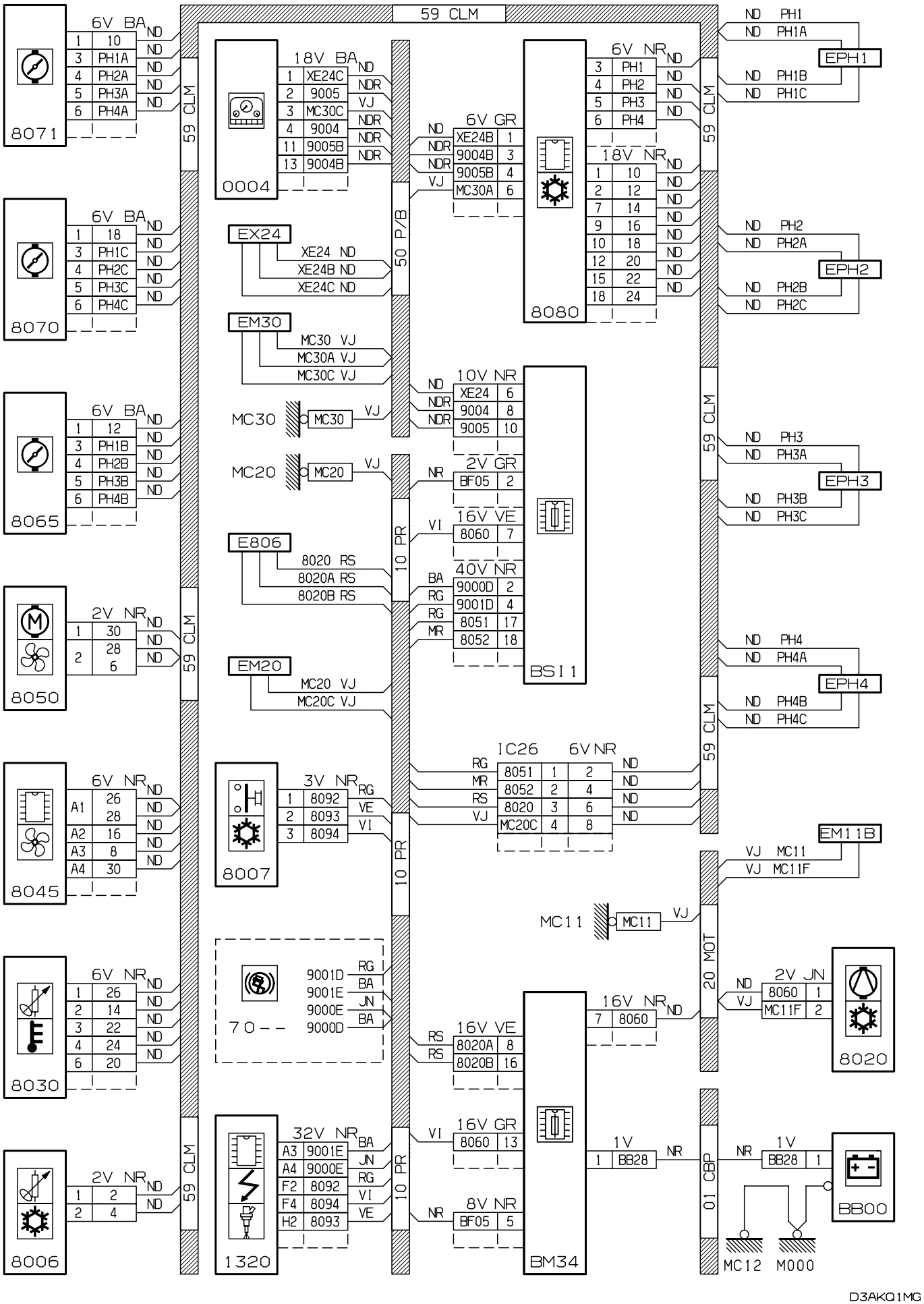
59 CLM
8071
6V BA
1 10 ND
3 PH1A ND
4 PH2A ND
5 PH3A ND
6 PH4A ND
8070
6V BA
1 18 ND
3 PH1C ND
4 PH2C ND
5 PH3C ND
6 PH4C ND
8065
6V BA
1 12 ND
3 PH1B ND
4 PH2B ND
5 PH3B ND
6 PH4B ND
8050
2V NR
1 30 ND
2 28 ND
2 6 ND
8045
6V NR
A1 26 ND
28 ND
A2 16 ND
A3 8 ND
A4 30 ND
8030
6V NR
1 26 ND
2 14 ND
3 22 ND
4 24 ND
6 20 ND
8006
2V NR
1 2 ND
2 4 ND
0004
18V BA
1 XE24C ND
2 9005 VJ
3 MC30C NDR
4 9004 NDR
11 9005B NDR
13 9004B NDR
50 P/B
EX24
XE24 ND
XE24B ND
XE24C ND
EM30
MC30 VJ
MC30A VJ
MC30C VJ
MC30
MC30 VJ
MC20
MC20 VJ
10 PR
E806
8020 RS
8020A RS
8020B RS
EM20
MC20 VJ
MC20C VJ
8007
3V NR
1 8092 RG
2 8093 VE
3 8094 VI
70--
9001D RG
9001E BA
9000E JN
9000D BA
1320
32V NR
A3 9001E BA
A4 9000E JN
F2 8092 RG
F4 8094 VI
H2 8093 VE
6V GR
ND XE24B 1
NDR 9004B 3
NDR 9005B 4
VJ MC30A 6
10V NR
ND XE24 6
NDR 9004 8
NDR 9005 10
2V GR
NR BF05 2
16V VE
VI 8060 7
40V NR
BA 9000D 2
RG 9001D 4
RG 8051 17
MR 8052 18
BSI1
IC26 6V NR
RG 8051 1 2 ND
MR 8052 2 4 ND
RS 8020 3 6 ND
VJ MC20C 4 8 ND
16V VE
RS 8020A 8
RS 8020B 16
16V GR
VI 8060 13
8V NR
NR BF05 5
BM34
8080
6V NR
3 PH1 ND
4 PH2 ND
5 PH3 ND
6 PH4 ND
18V NR
1 10 ND
2 12 ND
7 14 ND
9 16 ND
10 18 ND
12 20 ND
15 22 ND
18 24 ND
16V NR
7 8060 ND
1V
1 BB28 NR
01 CBP
20 MOT
EM11B
VJ MC11
VJ MC11F
MC11
MC11 VJ
2V JN
ND 8060 1
VJ MC11F 2
8020
1V
NR BB28 1
BB00
MC12
M000
ND PH1
ND PH1A
EPH1
ND PH1B
ND PH1C
ND PH2
ND PH2A
EPH2
ND PH2B
ND PH2C
ND PH3
ND PH3A
EPH3
ND PH3B
ND PH3C
ND PH4
ND PH4A
EPH4
ND PH4B
ND PH4C
D3AKQ1MG

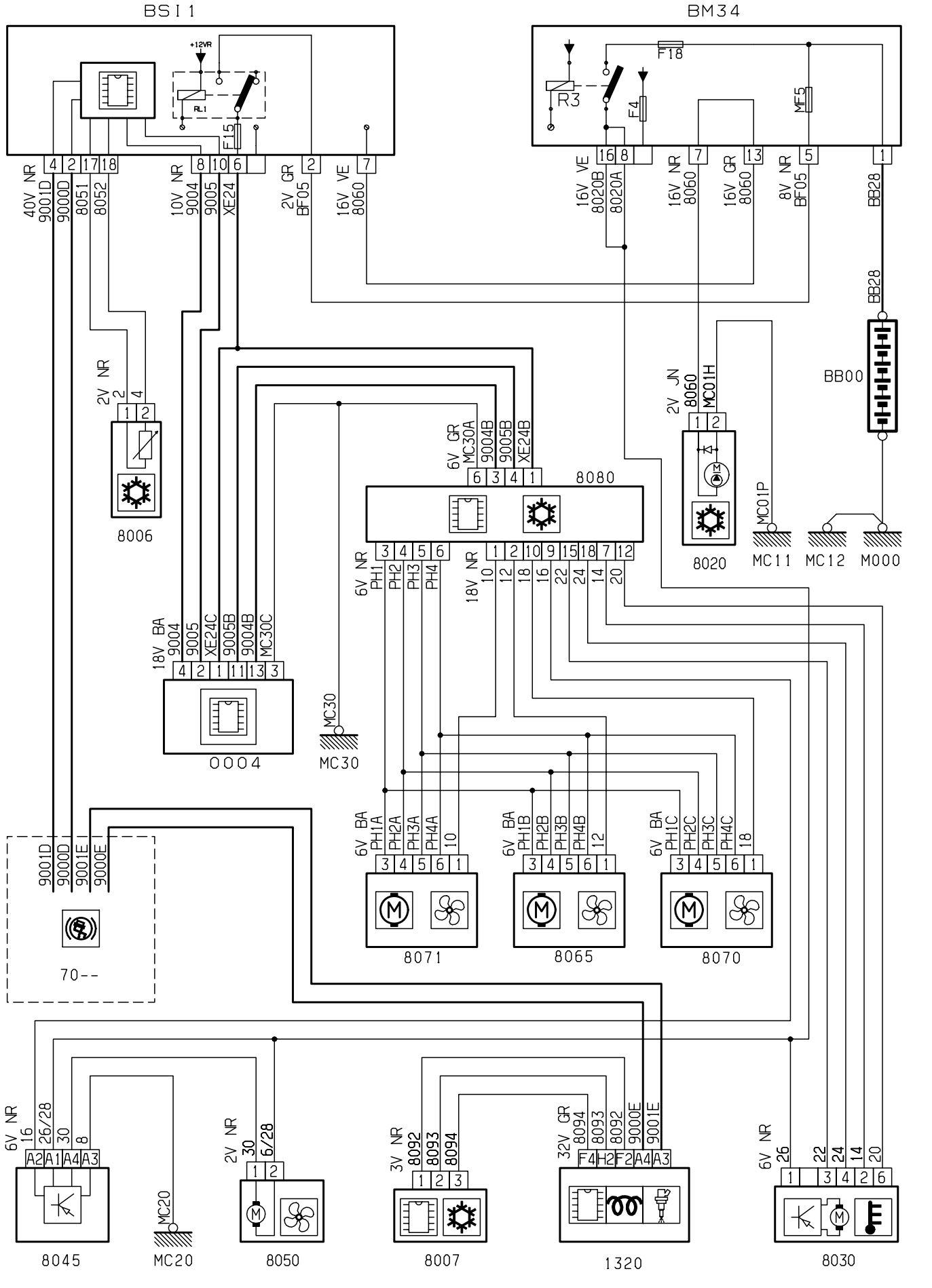
BSI1
BM34
+12VR
F15
F18
R3
F4
MF5
40V NR 9001D 9000D 8051 8052
10V NR 9004 9005 XE24
2V GR BF05
16V VE 8060
16V VE 8020B 8020A
16V NR 8060
16V GR 8060
8V NR BF05
BB28
BB00
2V NR
8006
6V GR MC30A 9004B 9005B XE24B
8080
2V JN 8060 MC01H
8020
MC01P
MC11
MC12
M000
6V NR PH1 PH2 PH3 PH4
18V NR
18V BA 9004 9005 XE24C 9005B 9004B MC30C
0004
MC30
6V BA PH1A PH2A PH3A PH4A
6V BA PH1B PH2B PH3B PH4B
6V BA PH1C PH2C PH3C PH4C
8071
8065
8070
9001D 9000D 9001E 9000E
70--
6V NR 16 26/28 30 8
2V NR 30 6/28
3V NR 8092 8093 8094
32V GR 8094 8093 8092 9000E 9001E
6V NR 26 22 24 14 20
8045
MC20
8050
8007
1320
8030
D3AKQ1NR

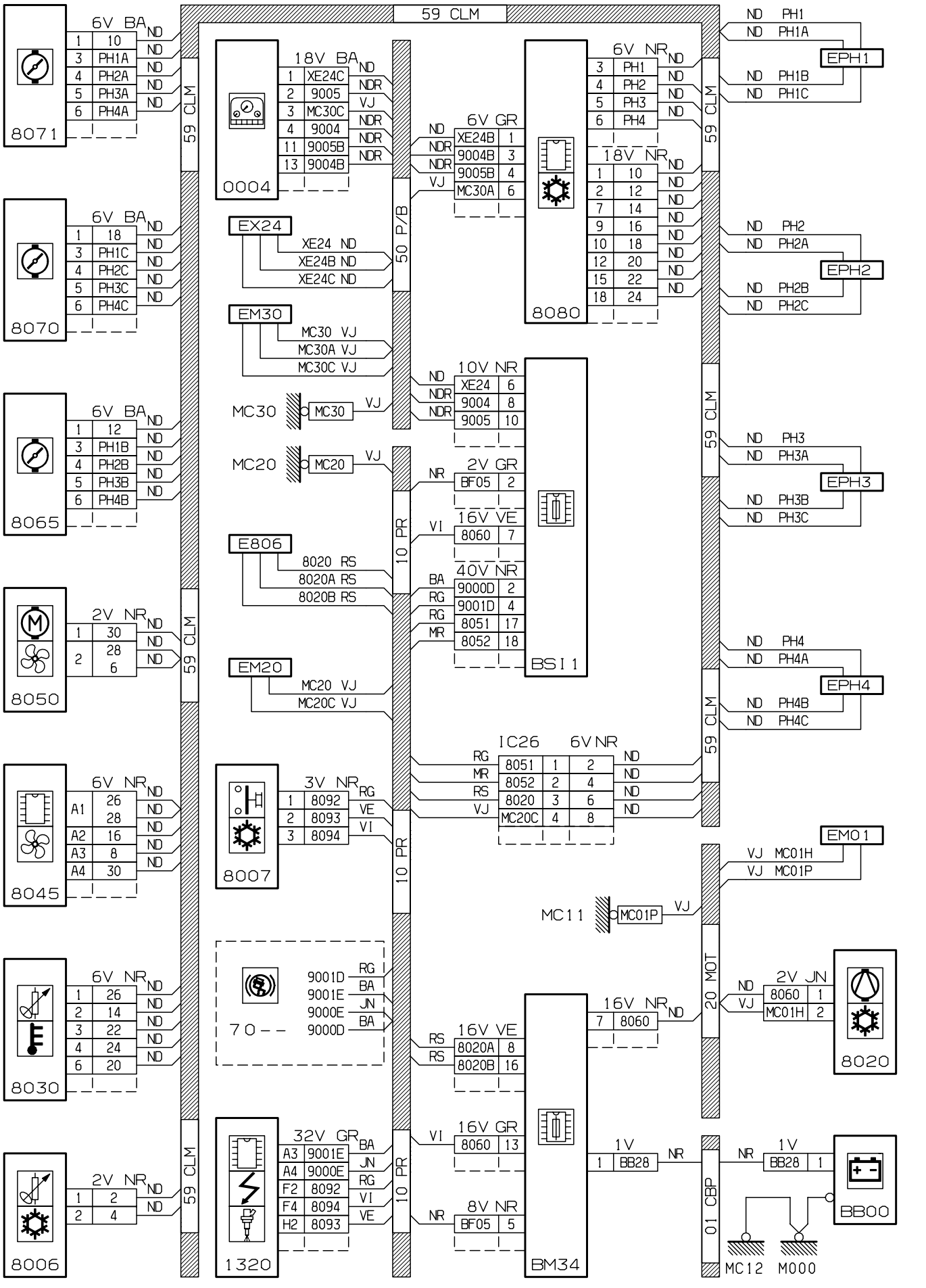
59 CLM
50 P/B
10 PR
20 MOT
01 CBP
8071
8070
8065
8050
8045
8030
8006
0004
8080
BSI1
8007
1320
BM34
8020
BB00
EPH1
EPH2
EPH3
EPH4
EM01
EX24
EM30
MC30
MC20
E806
EM20
MC11
70--
MC12
M000
6V BA
18V BA
6V NR
18V NR
6V GR
10V NR
2V GR
16V VE
40V NR
2V NR
3V NR
IC26 6V NR
16V GR
32V GR
8V NR
1V
2V JN
D3AKQ1NG

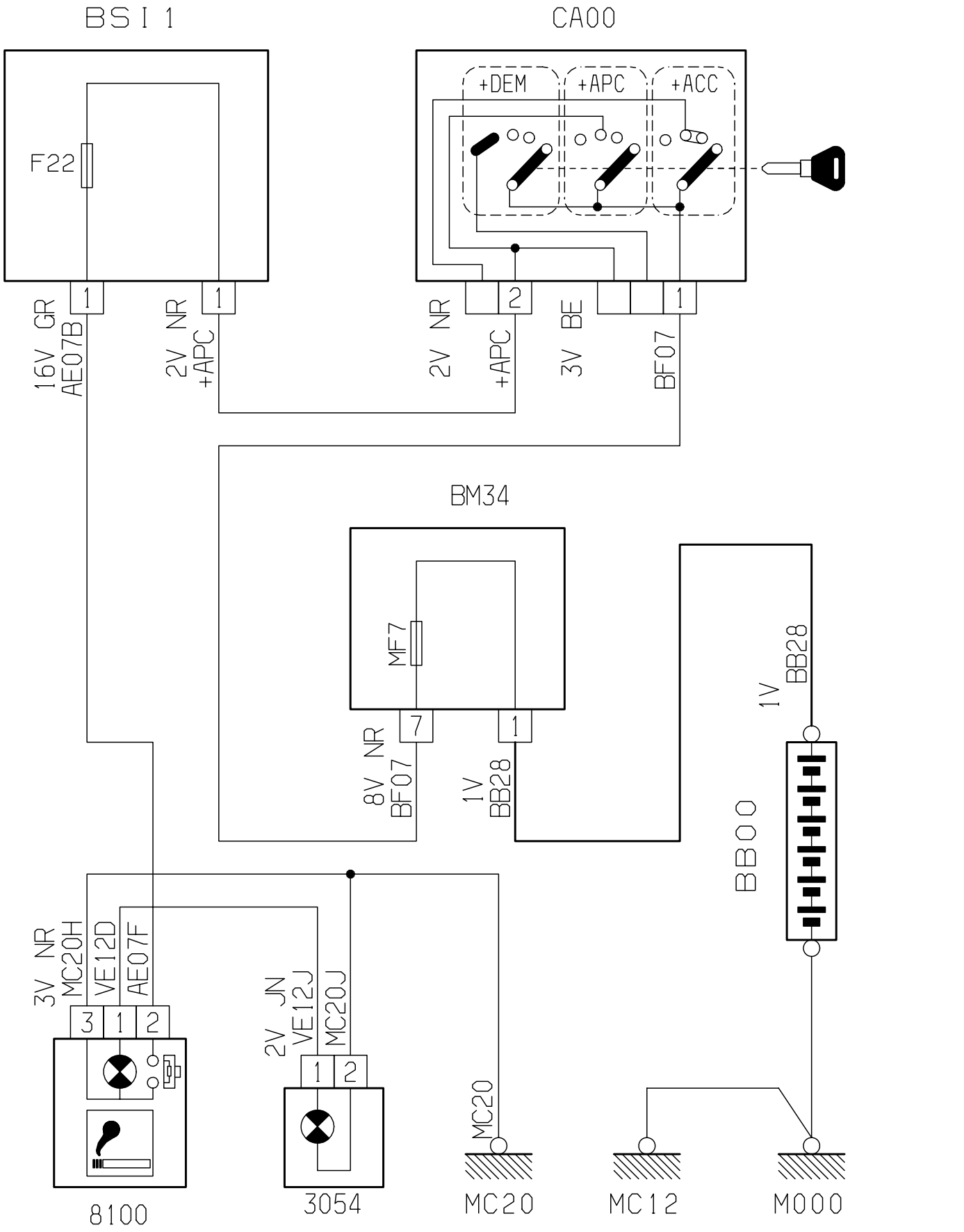
BSI 1
CA00
+DEM
+APC
+ACC
F22
1
1
2
1
16V GR
AE07B
2V NR
+APC
2V NR
+APC
3V BE
BF07
BM34
MF7
7
1
8V NR
BF07
1V
BB28
1V
BB28
BB00
3V NR
MC20H
VE12D
AE07F
3
1
2
2V JN
VE12J
MC20J
1
2
MC20
8100
3054
MC20
MC12
M000

D3AKNKQR

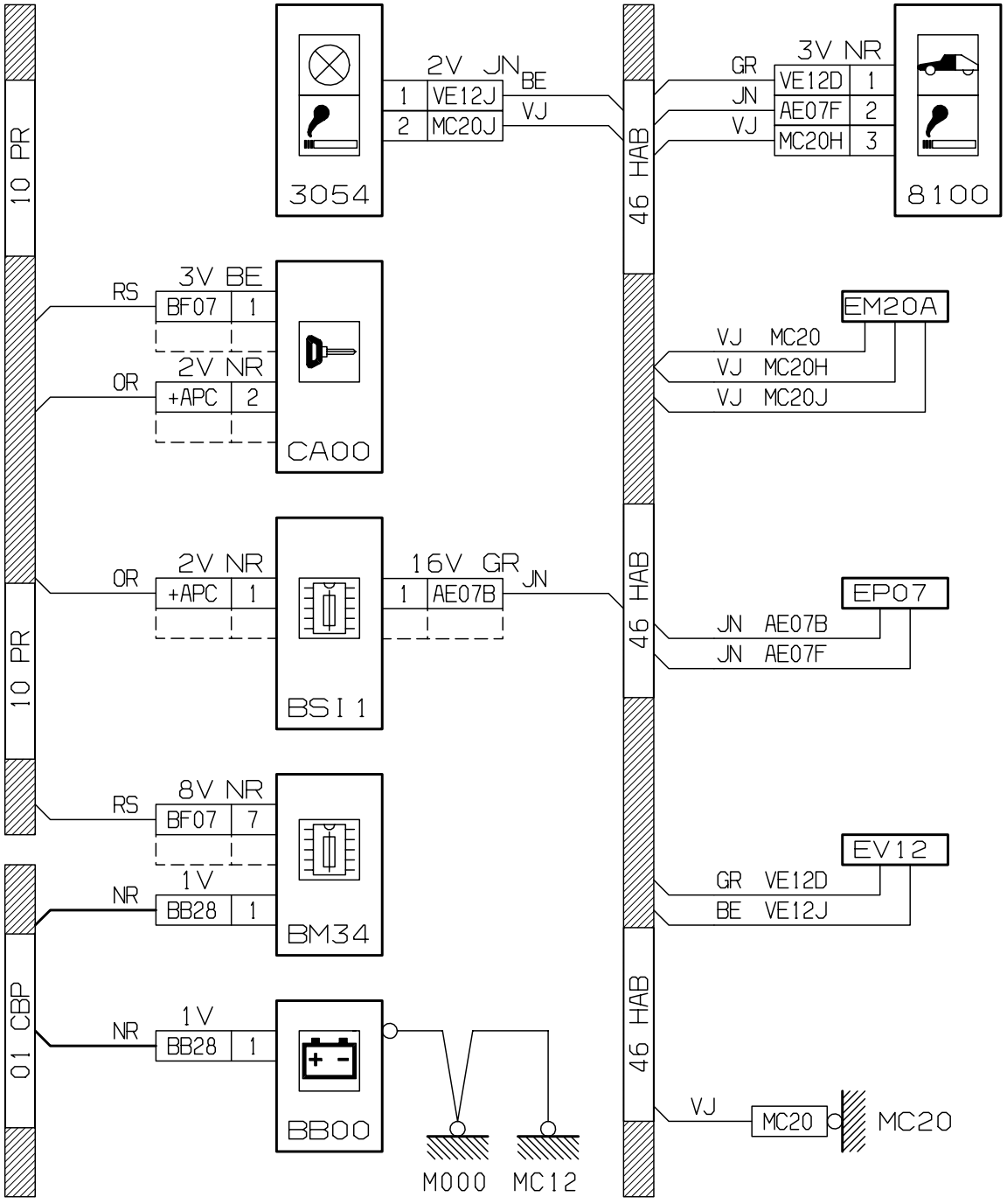
10 PR
3054
2V JN
1 VE12J BE
2 MC20J VJ
46 HAB
GR
JN
VJ
3V NR
VE12D 1
AE07F 2
MC20H 3
8100
RS
3V BE
BF07 1
OR
2V NR
+APC 2
CA00
EM20A
VJ MC20
VJ MC20H
VJ MC20J
2V NR
+APC 1
16V GR
1 AE07B JN
BSI 1
EP07
JN AE07B
JN AE07F
RS
8V NR
BF07 7
01 CBP
NR
1V
BB28 1
BM34
EV12
GR VE12D
BE VE12J
BB00
M000
MC12
VJ
MC20
MC20

D3AKNKQG

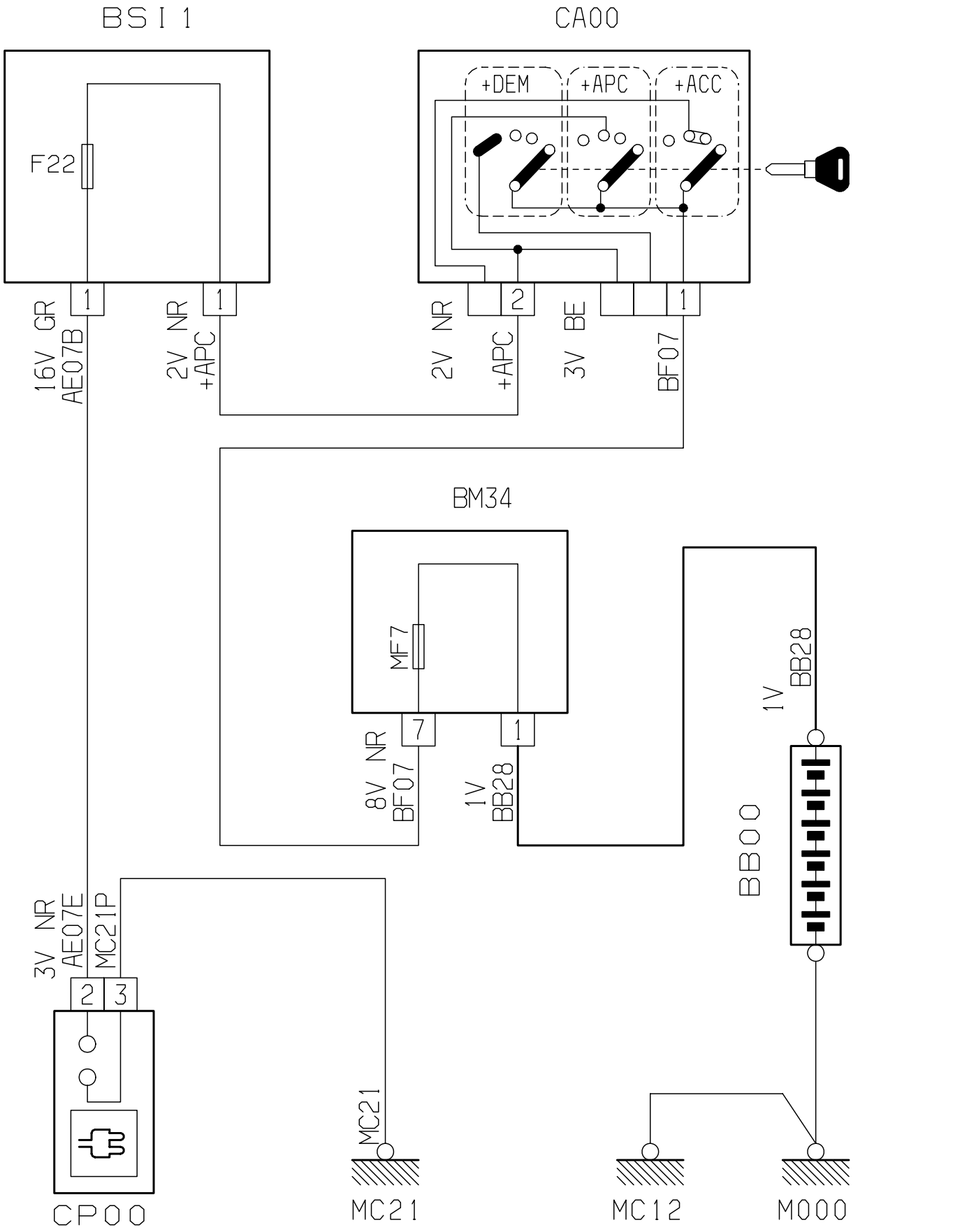
BSI 1
CA00
F22
+DEM
+APC
+ACC
1
1
2
1
16V GR
AE07B
2V NR
+APC
2V NR
+APC
3V BE
BF07
BM34
MF7
7
1
8V NR
BF07
1V
BB28
1V
BB28
BB00
3V NR
AE07E
MC21P
2
3
MC21
MC21
MC12
M000
CP00

D3AKNKER

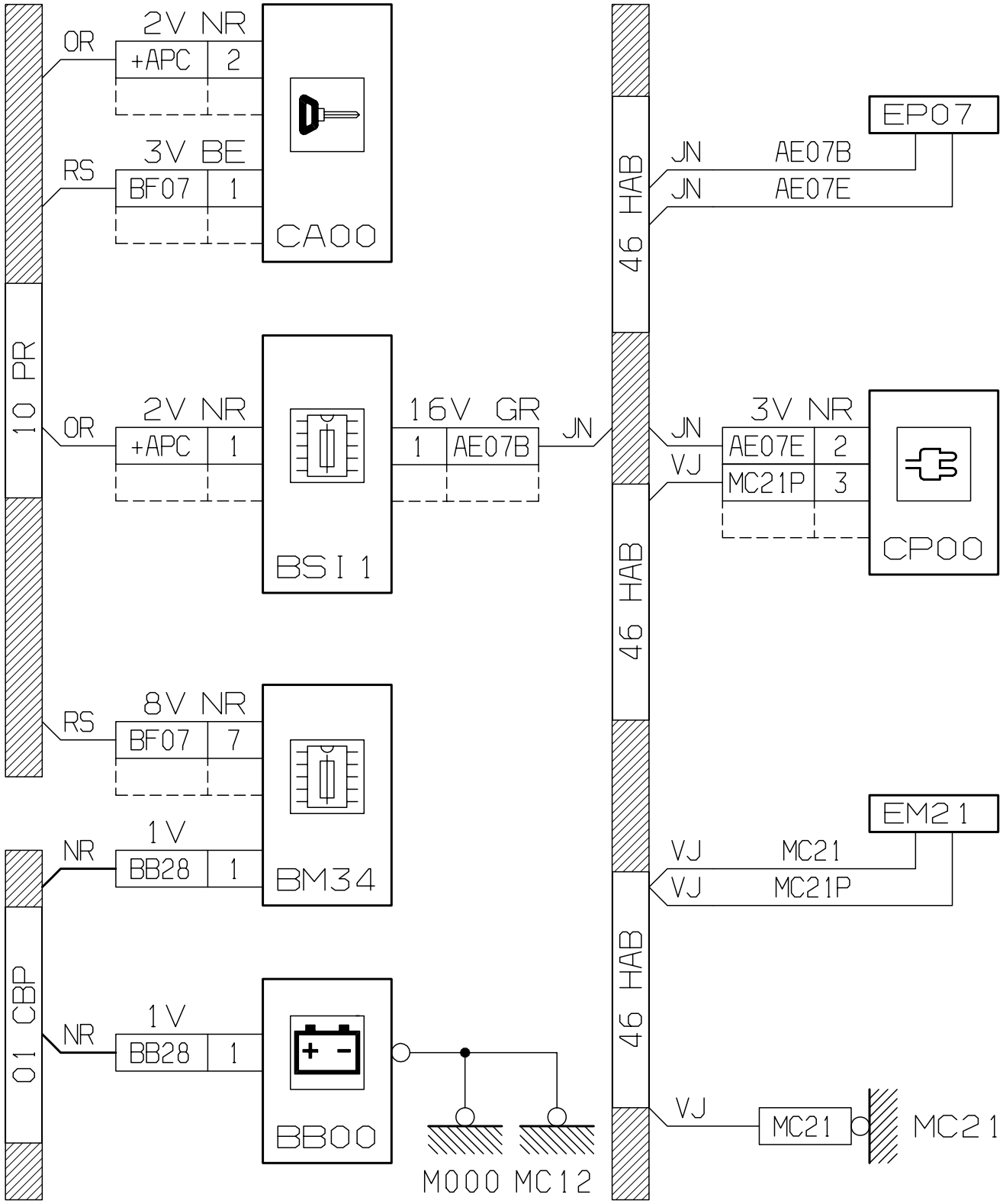
2V NR
OR
+APC
2
3V BE
RS
BF07
1
CA00
10 PR
2V NR
OR
+APC
1
16V GR
1
AE07B
JN
BSI 1
8V NR
RS
BF07
7
1V
NR
BB28
1
BM34
01 CBP
1V
NR
BB28
1
BB00
M000 MC12
46 HAB
JN
AE07B
JN
AE07E
EP07
JN
VJ
3V NR
AE07E
2
MC21P
3
CP00
VJ
MC21
VJ
MC21P
EM21
VJ
MC21
MC21
D3AKNKEG

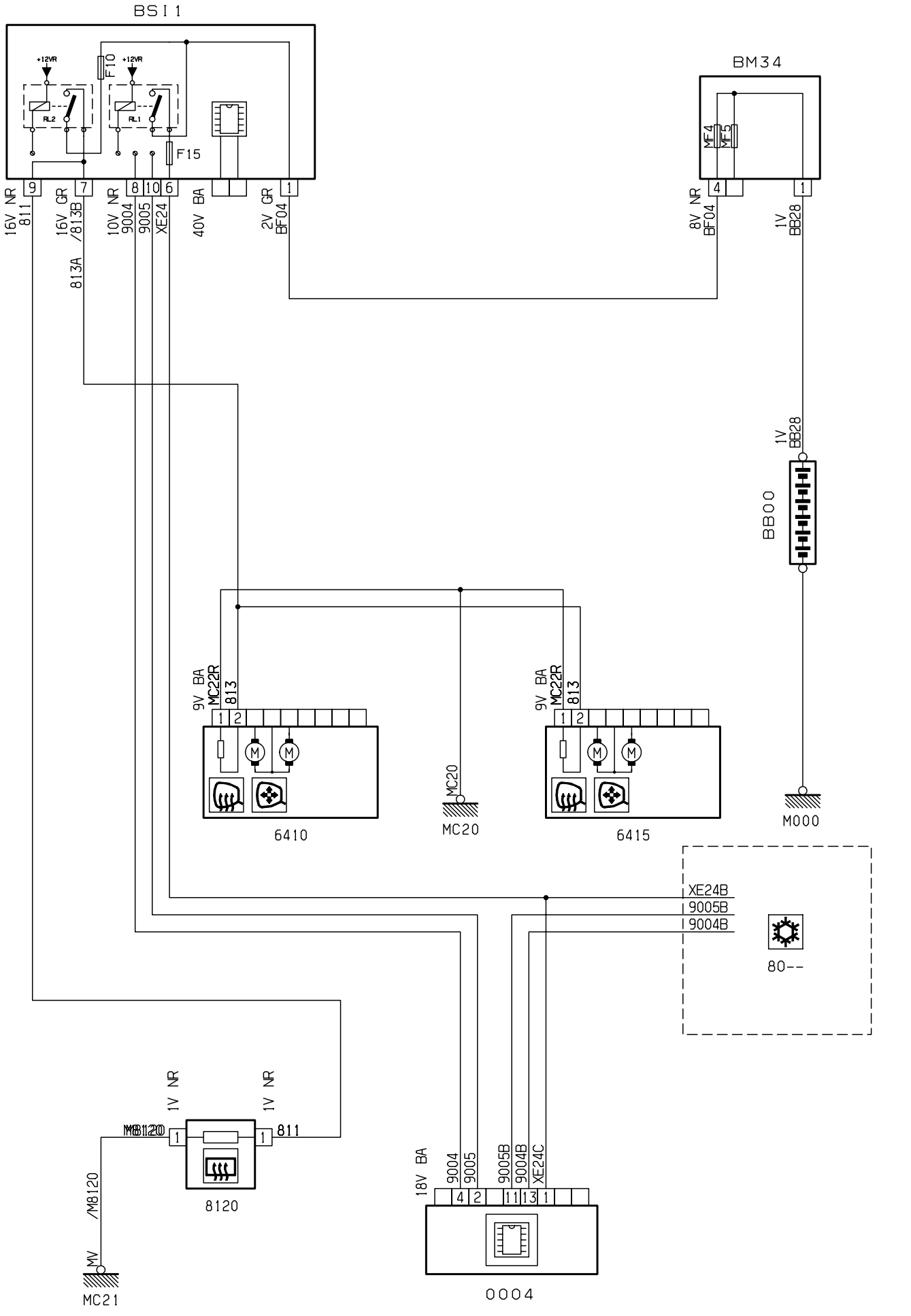
BSI 1
+12VR
F10
+12VR
RL2
RL1
F15
9
7
8
10
6
1
16V NR
811
16V GR
/813B
813A
10V NR
9004
9005
XE24
40V BA
2V GR
BF04
BM34
MF4
MF5
4
1
8V NR
BF04
1V
BB28
1V
BB28
BB00
9V BA
MC22R
813
1
2
M
M
6410
MC20
MC20
9V BA
MC22R
813
1
2
M
M
6415
M000
XE24B
9005B
9004B
80--
1V NR
1V NR
M8120
1
1
811
/M8120
8120
MV
MC21
18V BA
9004
9005
9005B
9004B
XE24C
4
2
11
13
1
0004

D3AKR8AR

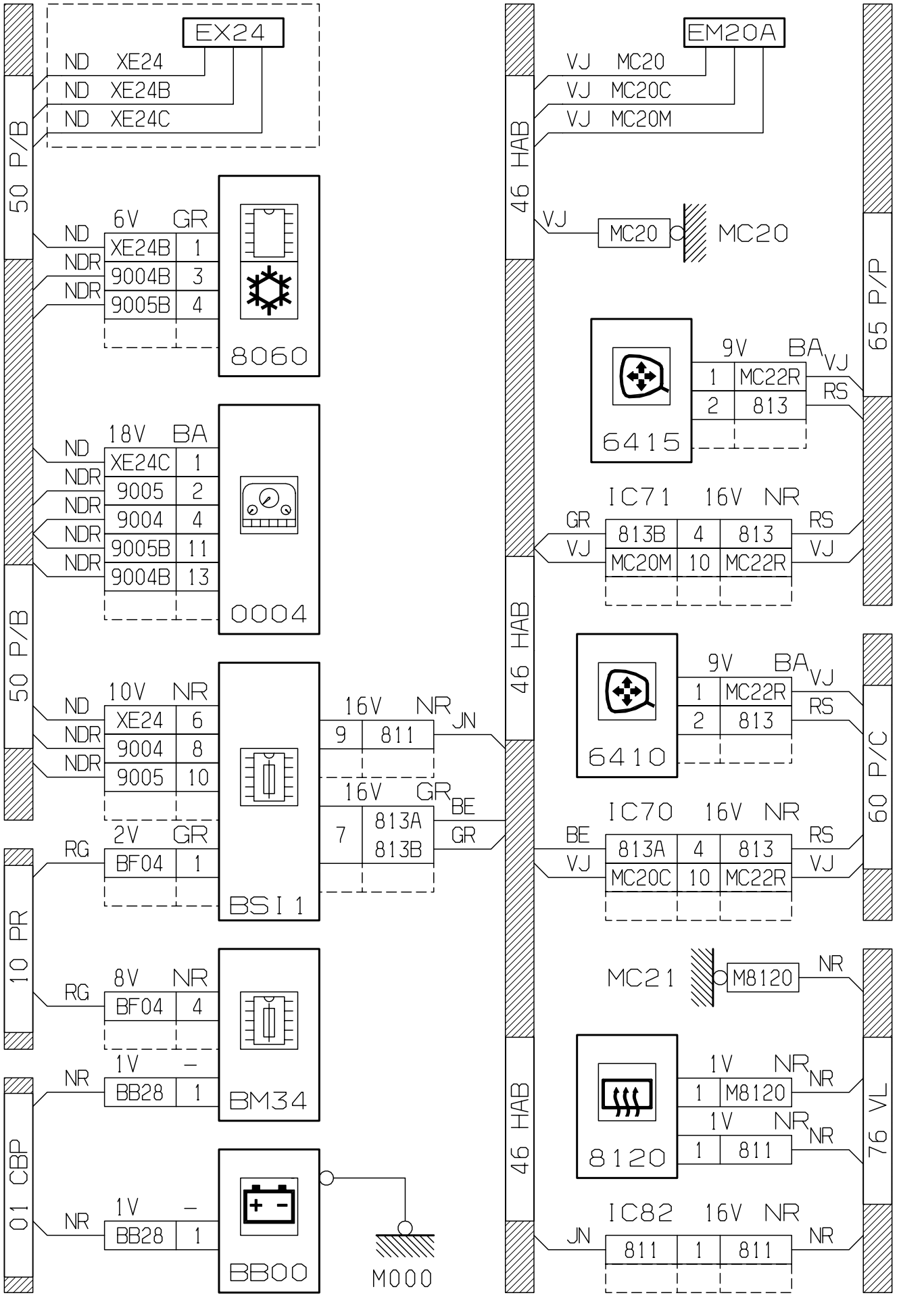
EX24
ND XE24
ND XE24B
ND XE24C
50 P/B
6V GR
ND XE24B 1
NDR 9004B 3
NDR 9005B 4
8060
18V BA
ND XE24C 1
NDR 9005 2
NDR 9004 4
NDR 9005B 11
NDR 9004B 13
0004
10V NR
ND XE24 6
NDR 9004 8
NDR 9005 10
2V GR
RG BF04 1
BSI1
16V NR
9 811
JN
16V GR
7 813A 813B
BE
GR
10 PR
8V NR
RG BF04 4
BM34
1V –
NR BB28 1
01 CBP
BB00
M000
EM20A
VJ MC20
VJ MC20C
VJ MC20M
46 HAB
VJ MC20 MC20
65 P/P
9V BA
6415
1 MC22R VJ
2 813 RS
IC71 16V NR
GR 813B 4 813 RS
VJ MC20M 10 MC22R VJ
6410
9V BA
1 MC22R VJ
2 813 RS
60 P/C
IC70 16V NR
BE 813A 4 813 RS
VJ MC20C 10 MC22R VJ
MC21 M8120 NR
8120
1V NR NR
1 M8120
1V NR NR
1 811
76 VL
IC82 16V NR
JN 811 1 811 NR

D3AKR8AG

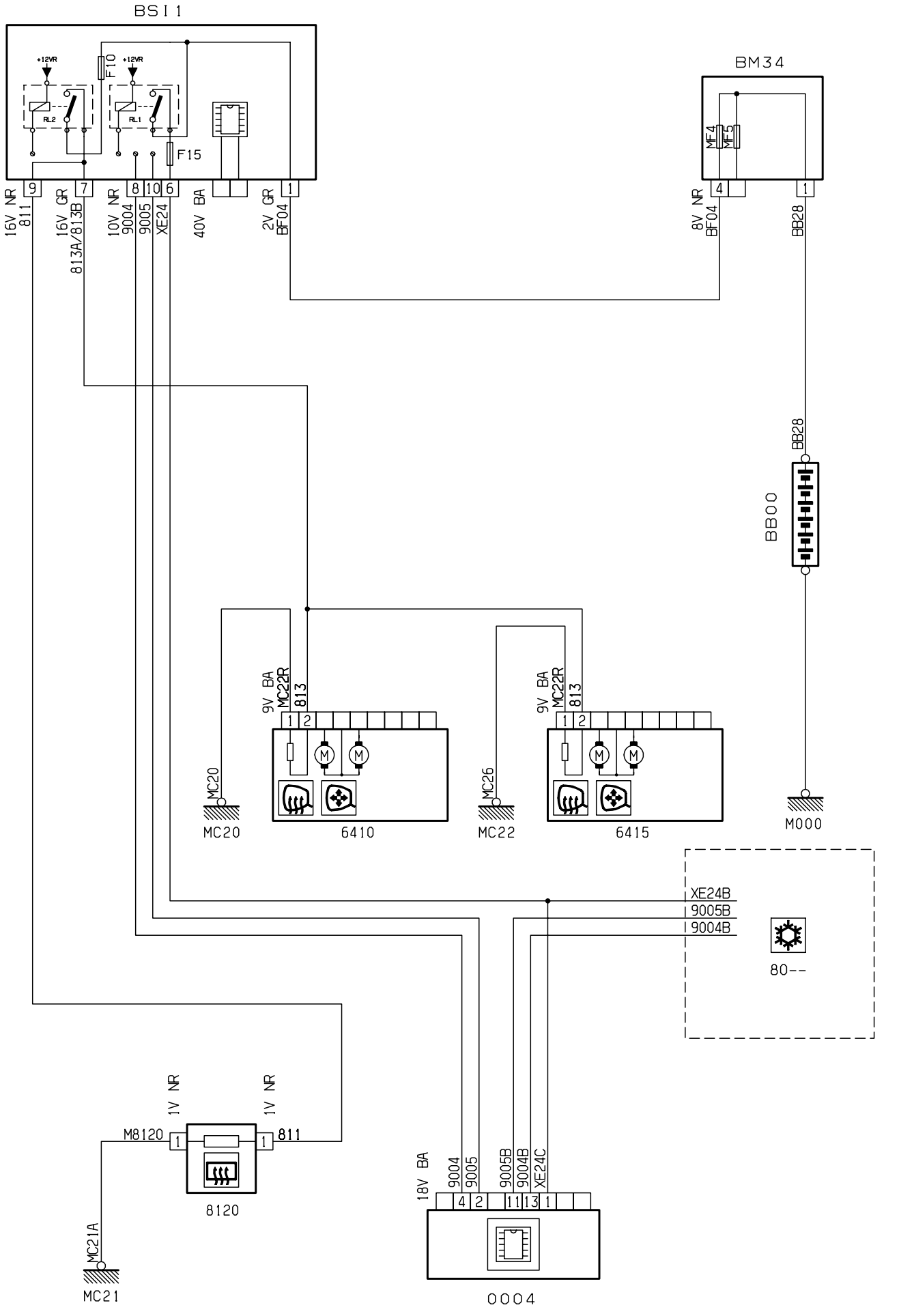
BSI 1
+12VR
F10
RL2
RL1
F15
9
7
8
10
6
1
16V NR
811
16V GR
813A/813B
10V NR
9004
9005
XE24
40V BA
2V GR
BF04
BM34
MF4
MF5
4
1
8V NR
BF04
BB28
BB28
BB00
9V BA
MC22R
813
1
2
MC20
MC20
6410
MC26
MC22
6415
M000
XE24B
9005B
9004B
80--
1V NR
1V NR
M8120
1
1
811
8120
MC21A
MC21
18V BA
9004
9005
9005B
9004B
XE24C
4
2
11
13
1
0004

D3AKHRMR

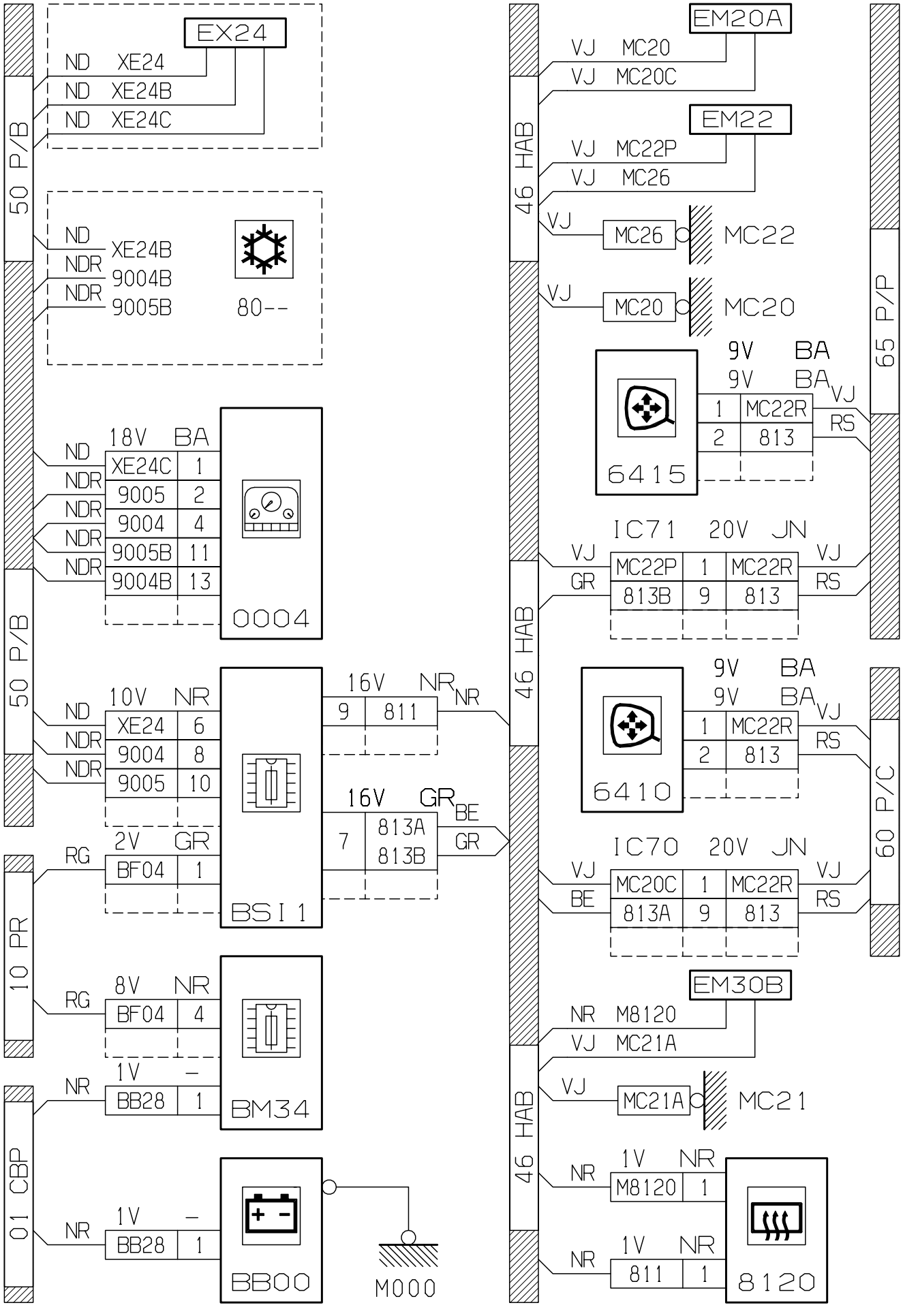
EX24
ND XE24
ND XE24B
ND XE24C
50 P/B
ND XE24B
NDR 9004B
NDR 9005B
80--
EM20A
VJ MC20
VJ MC20C
EM22
VJ MC22P
VJ MC26
46 HAB
VJ MC26
MC26
MC22
VJ MC20
MC20
MC20
65 P/P
9V BA
6415
1 MC22R VJ
2 813 RS
18V BA
ND XE24C 1
NDR 9005 2
NDR 9004 4
NDR 9005B 11
NDR 9004B 13
0004
IC71 20V JN
VJ MC22P 1 MC22R VJ
GR 813B 9 813 RS
50 P/B
16V NR NR
9 811
10V NR
ND XE24 6
NDR 9004 8
NDR 9005 10
16V GR BE
7 813A
813B GR
6410
9V BA
1 MC22R VJ
2 813 RS
60 P/C
2V GR
RG BF04 1
BSI1
IC70 20V JN
VJ MC20C 1 MC22R VJ
BE 813A 9 813 RS
10 PR
EM30B
NR M8120
VJ MC21A
8V NR
RG BF04 4
BM34
VJ MC21A
MC21
1V –
NR BB28 1
46 HAB
01 CBP
1V NR
NR M8120 1
1V –
NR BB28 1
1V NR
NR 811 1
BB00
M000
8120

D3AKHRMG

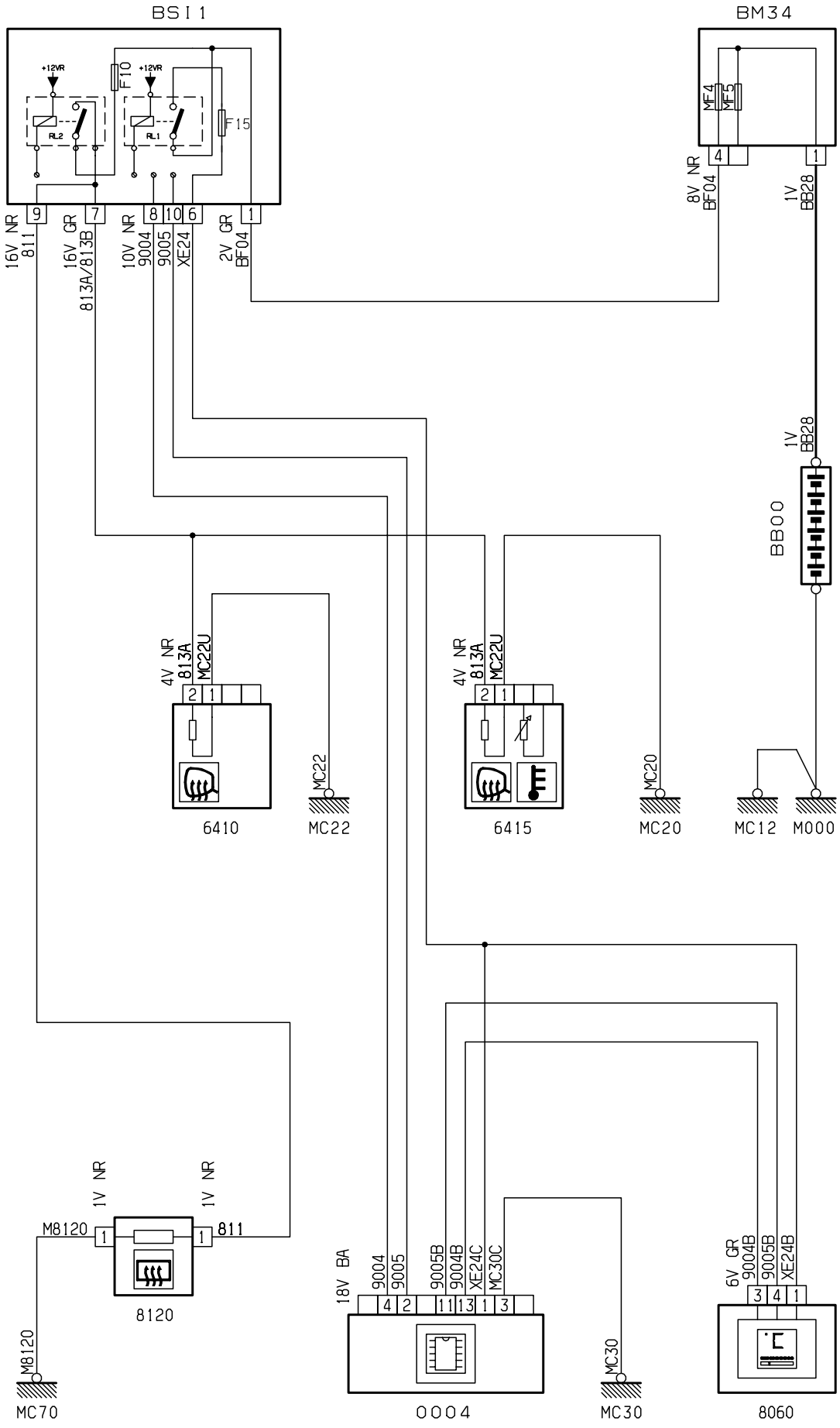
BSI1
+12VR
F10
F15
16V NR 811
16V GR 813A/813B
10V NR 9004
9005
XE24
2V GR BF04
BM34
MF4
MF5
8V NR BF04
1V BB28
BB00
4V NR 813A MC22U
6410
MC22
6415
MC20
MC12
M000
1V NR
M8120
811
8120
MC70
18V BA 9004 9005 9005B 9004B XE24C MC30C
0004
MC30
6V GR 9004B 9005B XE24B
8060

D3AKNJNR

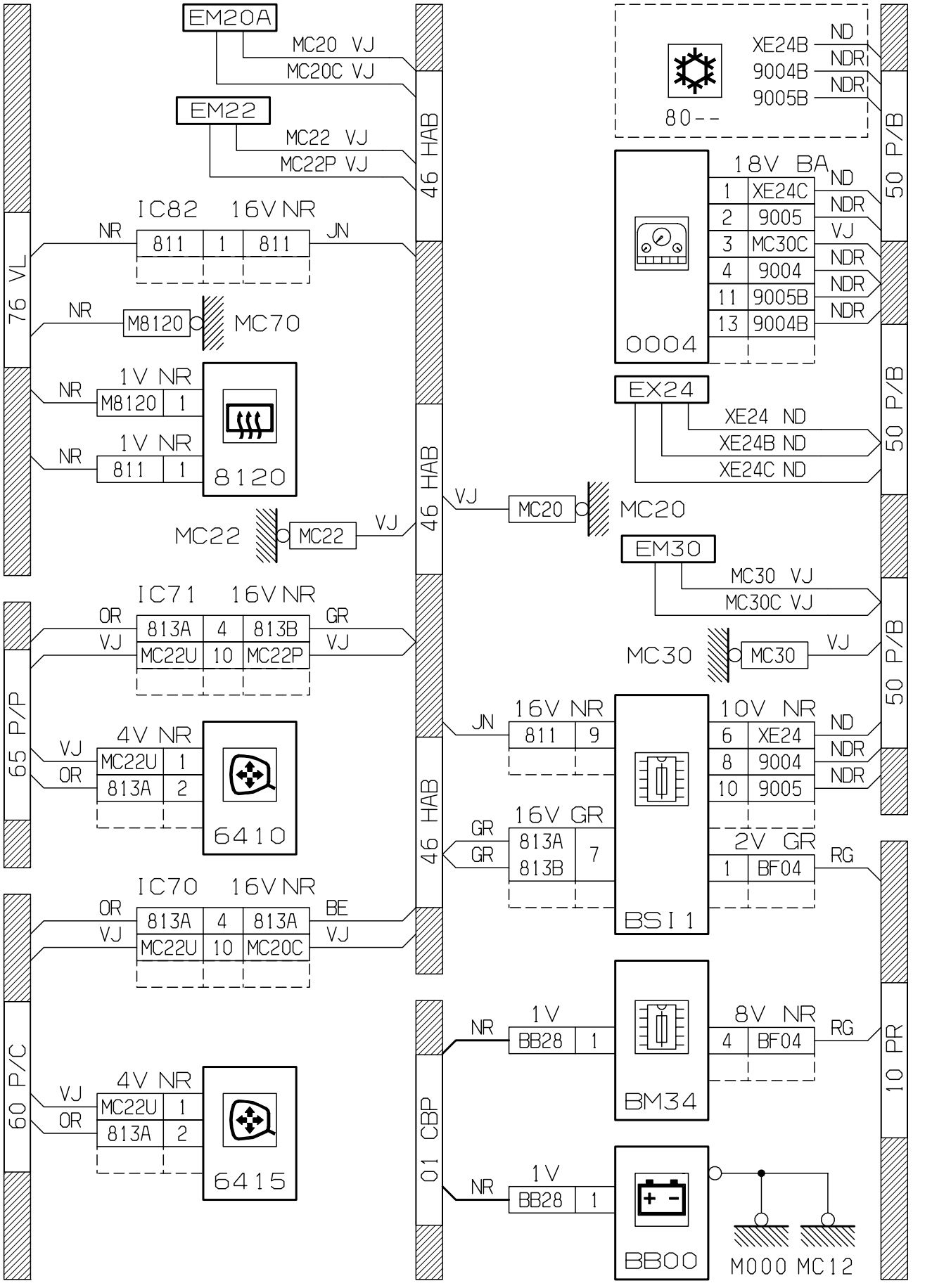
EM20A
MC20 VJ
MC20C VJ
EM22
MC22 VJ
MC22P VJ
46 HAB
IC82 16V NR
NR
811 1 811
JN
76 VL
NR
M8120
MC70
1V NR
NR
M8120 1
1V NR
NR
811 1
8120
MC22
MC22
VJ
IC71 16V NR
OR
VJ
813A 4 813B
MC22U 10 MC22P
GR
VJ
65 P/P
4V NR
VJ
OR
MC22U 1
813A 2
6410
IC70 16V NR
OR
VJ
813A 4 813A
MC22U 10 MC20C
BE
VJ
60 P/C
4V NR
VJ
OR
MC22U 1
813A 2
6415
80--
XE24B ND
9004B NDR
9005B NDR
50 P/B
18V BA
1 XE24C ND
2 9005 NDR
3 MC30C VJ
4 9004 NDR
11 9005B NDR
13 9004B NDR
0004
EX24
XE24 ND
XE24B ND
XE24C ND
VJ
MC20
MC20
EM30
MC30 VJ
MC30C VJ
MC30
MC30
VJ
JN
16V NR
811 9
16V GR
GR
GR
813A
813B 7
BSI 1
10V NR
6 XE24 ND
8 9004 NDR
10 9005 NDR
2V GR
1 BF04 RG
01 CBP
NR
1V
BB28 1
BM34
8V NR
4 BF04 RG
10 PR
NR
1V
BB28 1
BB00
M000 MC12
D3AKNJNG

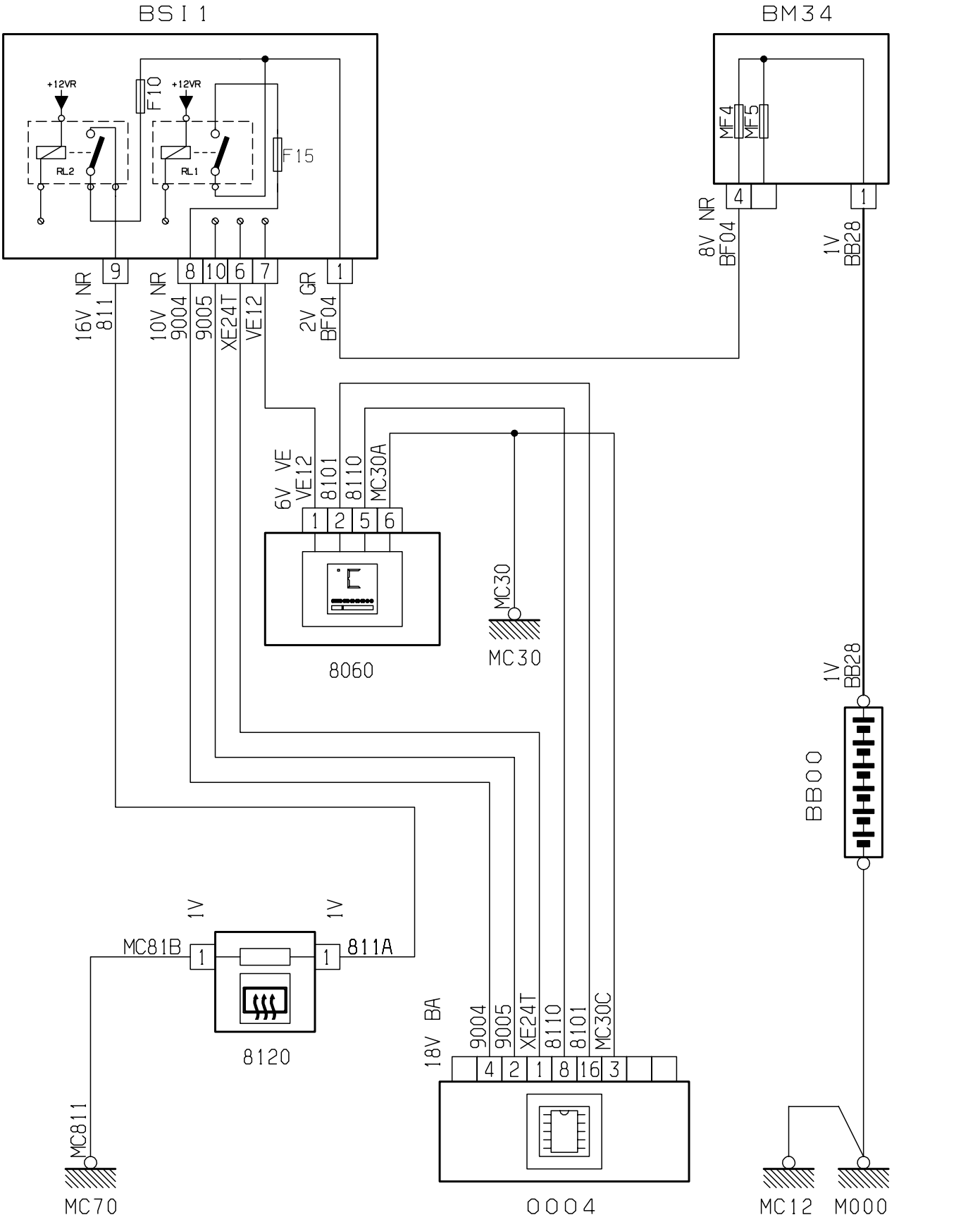
BSI 1
BM34
+12VR
+12VR
F10
F15
RL2
RL1
MF4
MF5
4
1
8V NR
BF04
1V
BB28
9
8
10
6
7
1
16V NR
811
10V NR
9004
9005
XE24T
VE12
2V GR
BF04
6V VE
VE12
8101
8110
MC30A
1
2
5
6
8060
MC30
MC30
1V
BB28
BB00
1V
1V
MC81B
1
1
811A
8120
18V BA
9004
9005
XE24T
8110
8101
MC30C
4
2
1
8
16
3
MC811
MC70
0004
MC12
M000
D3AKNK7R

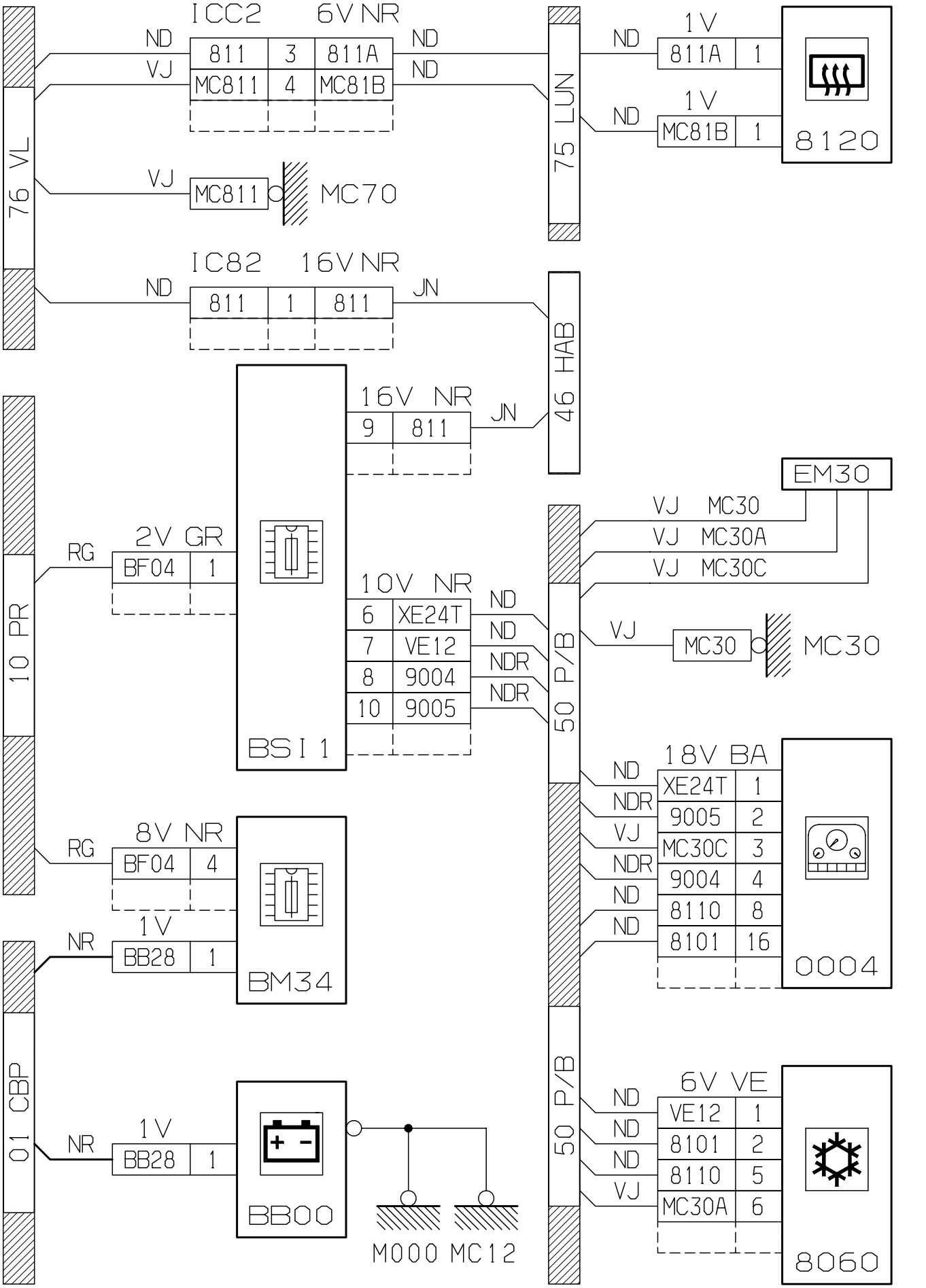
ICC2 6V NR
ND
VJ
811 3 811A
MC811 4 MC81B
ND
ND
76 VL
VJ
MC811
MC70
75 LUN
ND
1V
811A 1
ND
1V
MC81B 1
8120
IC82 16V NR
ND
811 1 811
JN
46 HAB
16V NR
9 811
JN
EM30
VJ MC30
VJ MC30A
VJ MC30C
10 PR
RG
2V GR
BF04 1
10V NR
6 XE24T
7 VE12
8 9004
10 9005
ND
ND
NDR
NDR
BSI 1
50 P/B
VJ
MC30
MC30
18V BA
ND XE24T 1
NDR 9005 2
VJ MC30C 3
NDR 9004 4
ND 8110 8
ND 8101 16
0004
RG
8V NR
BF04 4
NR
1V
BB28 1
BM34
01 CBP
NR
1V
BB28 1
BB00
M000 MC12
50 P/B
6V VE
ND VE12 1
ND 8101 2
ND 8110 5
VJ MC30A 6
8060

D3AKNK7G

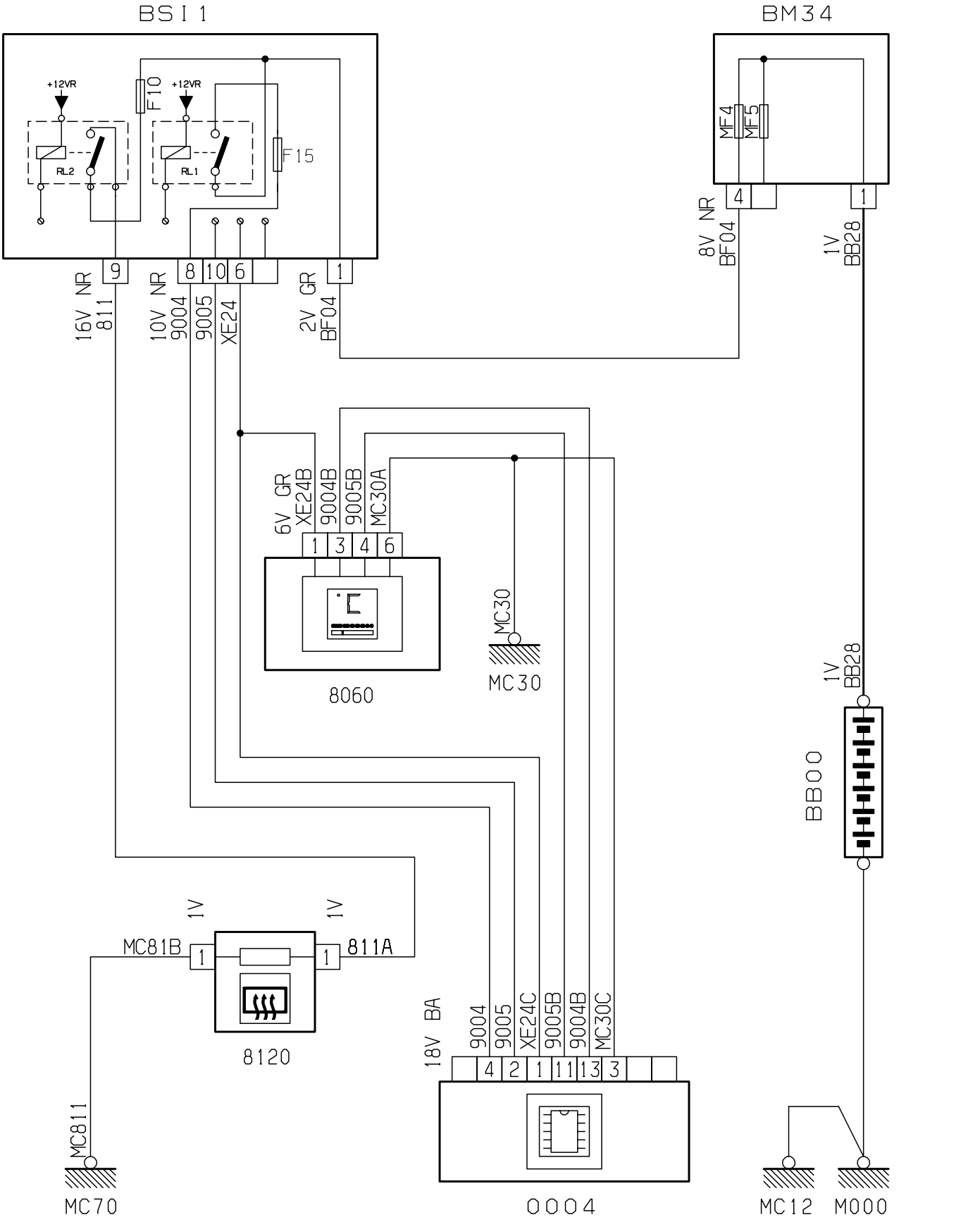
BSI 1
BM34
+12VR
+12VR
F10
F15
RL2
RL1
MF4
MF5
4
1
8V NR
BF04
1V
BB28
9
8
10
6
1
16V NR
811
10V NR
9004
9005
XE24
2V GR
BF04
6V GR
XE24B
9004B
9005B
MC30A
1
3
4
6
MC30
MC30
8060
1V
BB28
BB00
1V
1V
MC81B
1
1
811A
8120
18V BA
9004
9005
XE24C
9005B
9004B
MC30C
4
2
1
11
13
3
MC811
MC70
0004
MC12
M000

D3AKNK8R

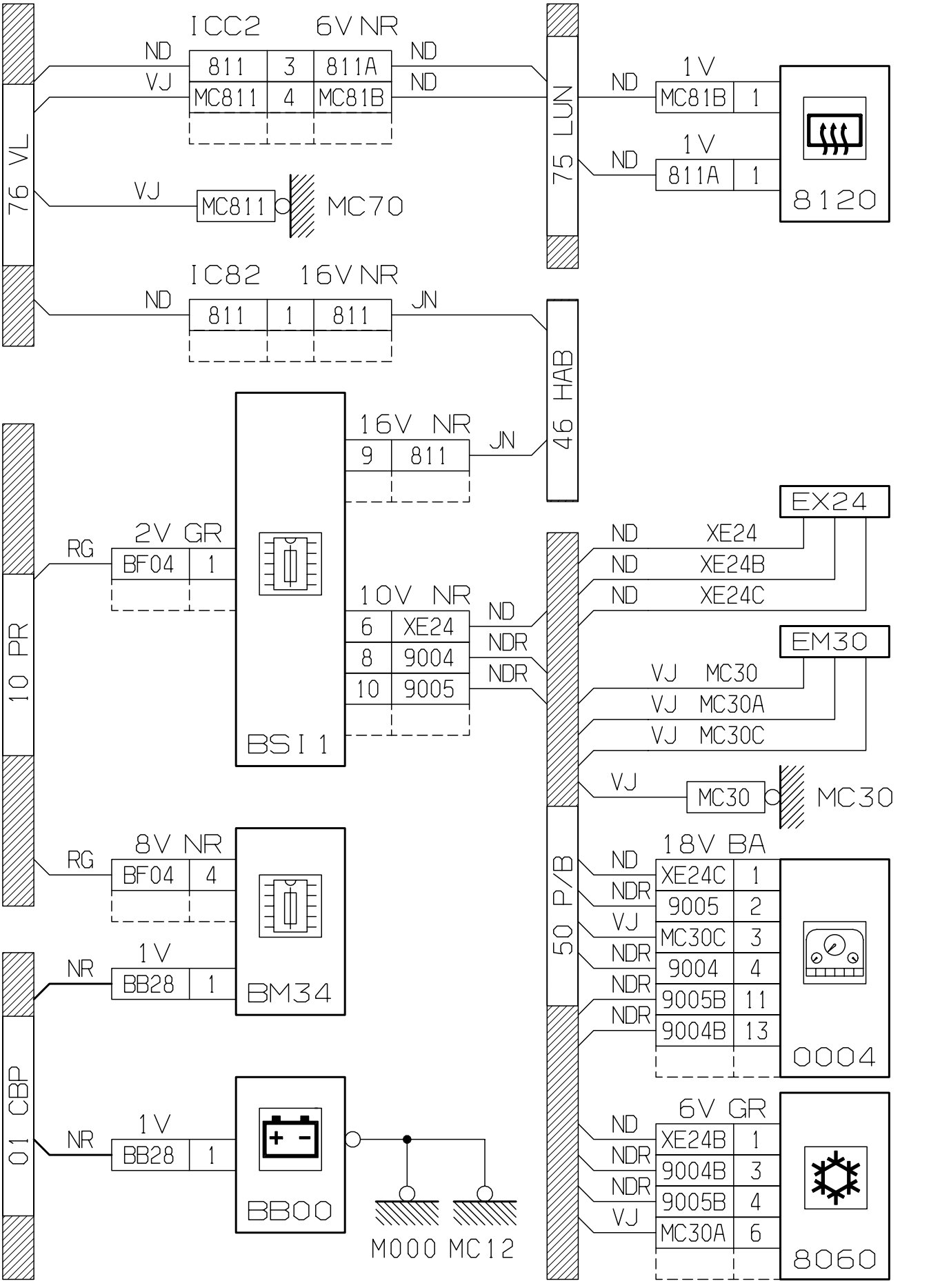
ICC2 6V NR
ND 811 3 811A ND
VJ MC811 4 MC81B ND
76 VL
75 LUN
ND 1V MC81B 1
ND 1V 811A 1
8120
VJ MC811 MC70
IC82 16V NR
ND 811 1 811 JN
46 HAB
16V NR
9 811 JN
EX24
ND XE24
ND XE24B
ND XE24C
EM30
VJ MC30
VJ MC30A
VJ MC30C
VJ MC30 MC30
10 PR
RG 2V GR BF04 1
10V NR
6 XE24 ND
8 9004 NDR
10 9005 NDR
BSI 1
50 P/B
RG 8V NR BF04 4
18V BA
ND XE24C 1
NDR 9005 2
VJ MC30C 3
NDR 9004 4
NDR 9005B 11
NDR 9004B 13
0004
NR 1V BB28 1
BM34
01 CBP
NR 1V BB28 1
BB00
M000 MC12
6V GR
ND XE24B 1
NDR 9004B 3
NDR 9005B 4
VJ MC30A 6
8060

D3AKNK8G

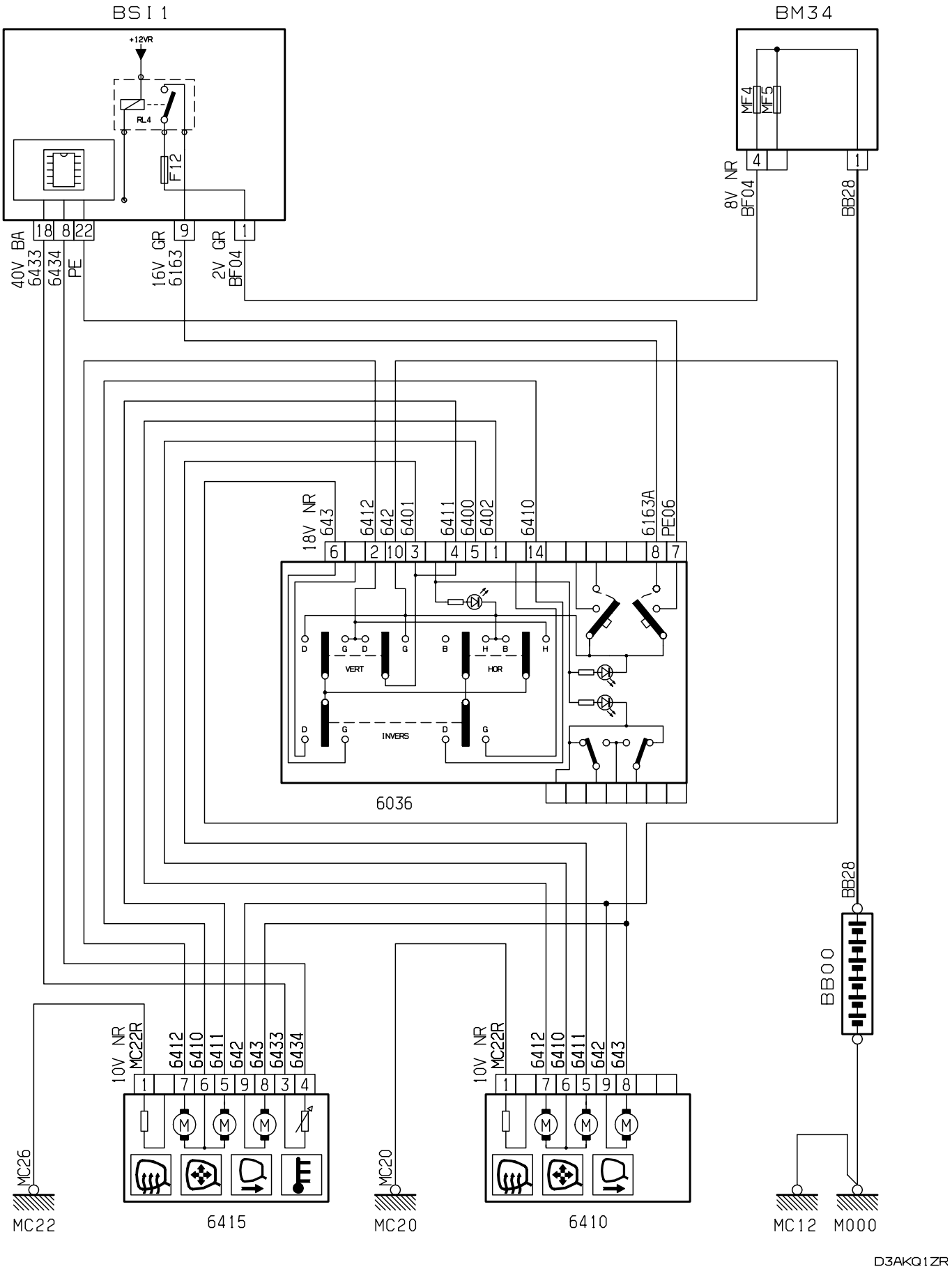
BSI 1
+12VR
RL4
F12
18
8
22
9
1
40V BA
6433
6434
PE
16V GR
6163
2V GR
BF04
BM34
MF4
MF5
4
1
8V NR
BF04
BB28
18V NR
643
6412
642
6401
6411
6400
6402
6410
6163A
PE06
6
2
10
3
4
5
1
14
8
7
VERT
HOR
INVERS
6036
BB28
BB00
10V NR
MC22R
6412
6410
6411
642
643
6433
6434
1
7
6
5
9
8
3
4
MC26
MC22
6415
10V NR
MC22R
6412
6410
6411
642
643
1
7
6
5
9
8
MC20
MC20
6410
MC12
M000
D3AKQ1ZR

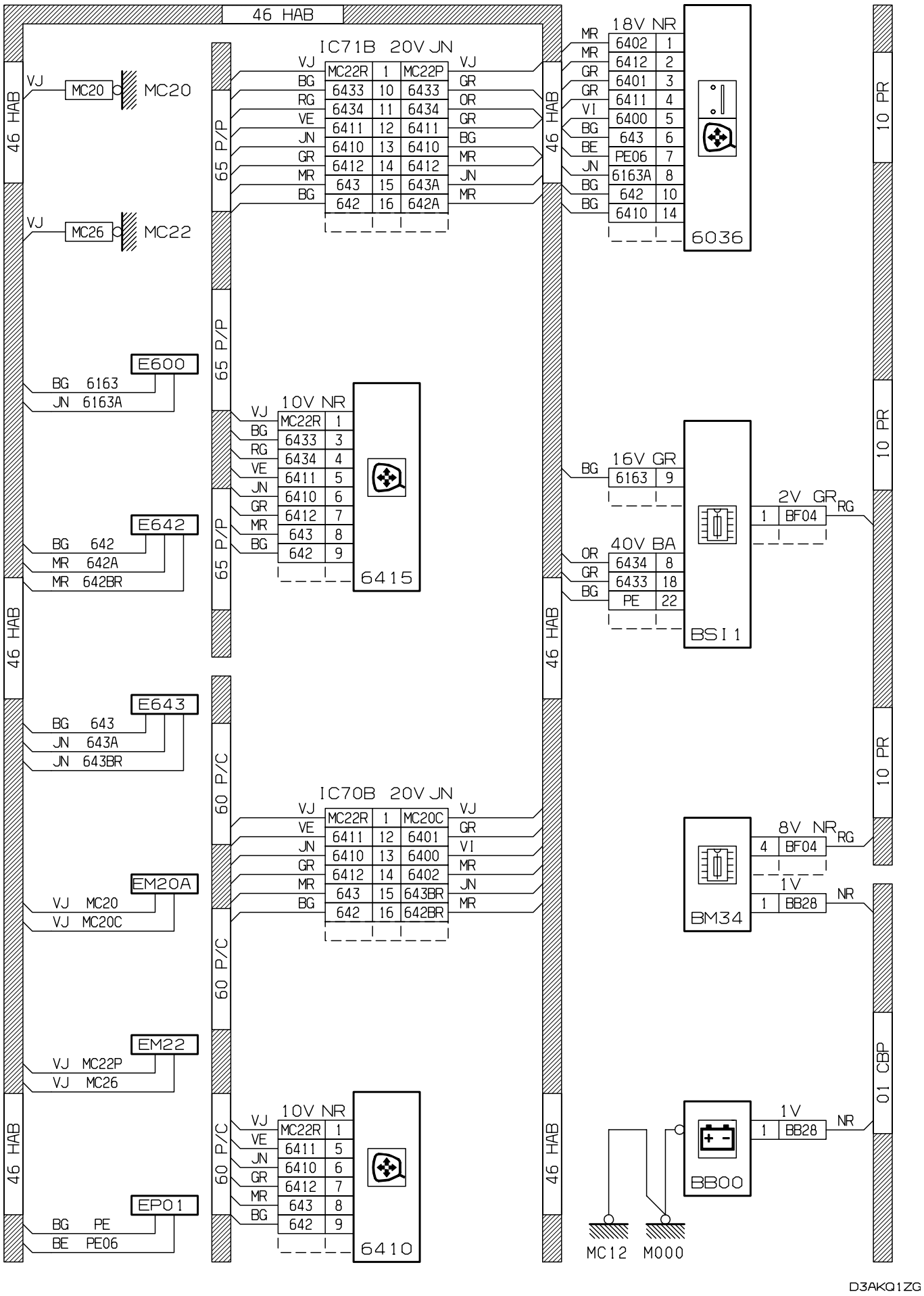
46 HAB
IC71B 20V JN
VJ MC22R 1 MC22P VJ
BG 6433 10 6433 GR
RG 6434 11 6434 OR
VE 6411 12 6411 GR
JN 6410 13 6410 BG
GR 6412 14 6412 MR
MR 643 15 643A JN
BG 642 16 642A MR
65 P/P
18V NR
MR 6402 1
MR 6412 2
GR 6401 3
GR 6411 4
VI 6400 5
BG 643 6
BE PE06 7
JN 6163A 8
BG 642 10
BG 6410 14
6036
10 PR
VJ MC20 MC20
VJ MC26 MC22
E600
BG 6163
JN 6163A
E642
BG 642
MR 642A
MR 642BR
10V NR
VJ MC22R 1
BG 6433 3
RG 6434 4
VE 6411 5
JN 6410 6
GR 6412 7
MR 643 8
BG 642 9
6415
16V GR
BG 6163 9
40V BA
OR 6434 8
GR 6433 18
BG PE 22
BSI1
2V GR RG
1 BF04
E643
BG 643
JN 643A
JN 643BR
60 P/C
IC70B 20V JN
VJ MC22R 1 MC20C VJ
VE 6411 12 6401 GR
JN 6410 13 6400 VI
GR 6412 14 6402 MR
MR 643 15 643BR JN
BG 642 16 642BR MR
EM20A
VJ MC20
VJ MC20C
8V NR RG
4 BF04
1V NR
1 BB28
BM34
EM22
VJ MC22P
VJ MC26
EP01
BG PE
BE PE06
10V NR
VJ MC22R 1
VE 6411 5
JN 6410 6
GR 6412 7
MR 643 8
BG 642 9
6410
BB00
01 CBP
MC12
M000
D3AKQ1ZG

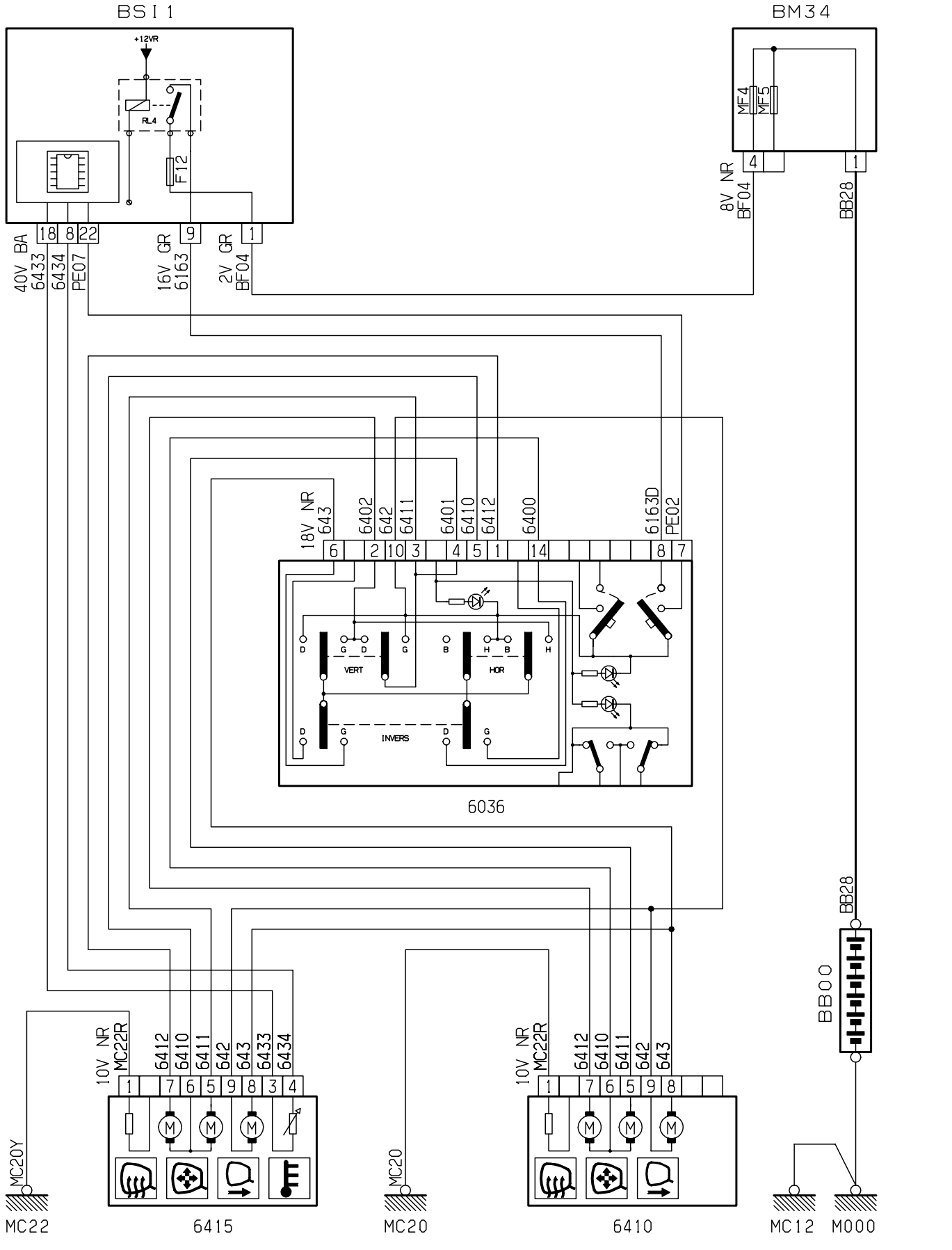
BSI1
+12VR
RL4
F12
18
8
22
9
1
40V BA
6433
6434
PE07
16V GR
6163
2V GR
BF04
BM34
MF4
MF5
4
1
8V NR
BF04
BB28
18V NR
643
6402
642
6411
6401
6410
6412
6400
6163D
PE02
6
2
10
3
4
5
1
14
8
7
VERT
HOR
INVERS
6036
BB28
BB00
10V NR
MC22R
6412
6410
6411
642
643
6433
6434
1
7
6
5
9
8
3
4
MC20Y
MC22
6415
MC20
10V NR
MC22R
6412
6410
6411
642
643
1
7
6
5
9
8
MC20
6410
MC12
M000

D3AKQ20R

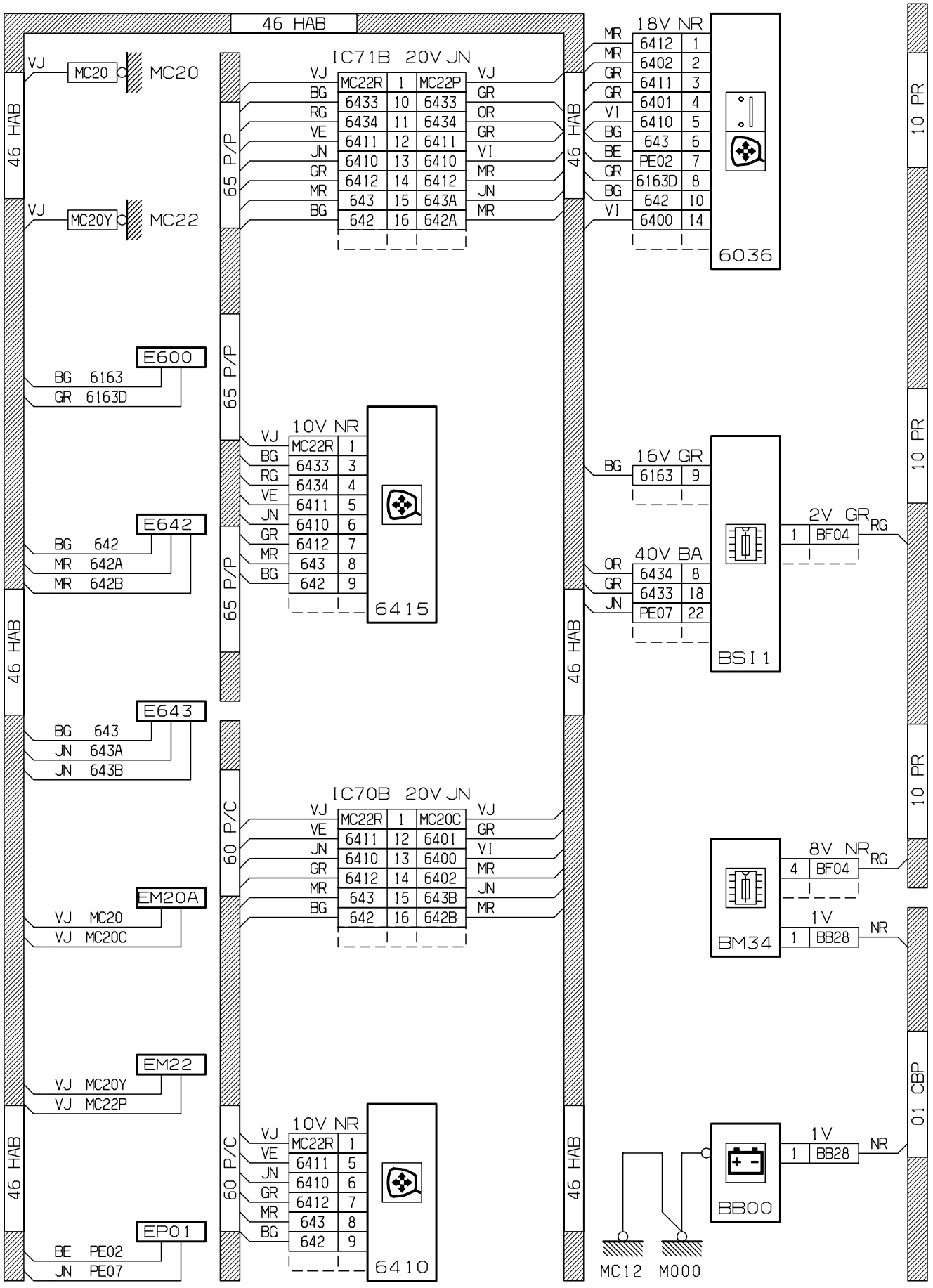
46 HAB
IC71B 20V JN
MC22R 1 MC22P
6433 10 6433
6434 11 6434
6411 12 6411
6410 13 6410
6412 14 6412
643 15 643A
642 16 642A
65 P/P
18V NR
6412 1
6402 2
6411 3
6401 4
6410 5
643 6
PE02 7
6163D 8
642 10
6400 14
6036
MC20
MC20Y
MC22
E600
BG 6163
GR 6163D
E642
BG 642
MR 642A
MR 642B
10V NR
MC22R 1
6433 3
6434 4
6411 5
6410 6
6412 7
643 8
642 9
6415
16V GR
6163 9
40V BA
6434 8
6433 18
PE07 22
BSI1
2V GR
BF04
10 PR
E643
BG 643
JN 643A
JN 643B
IC70B 20V JN
MC22R 1 MC20C
6411 12 6401
6410 13 6400
6412 14 6402
643 15 643B
642 16 642B
60 P/C
EM20A
VJ MC20
VJ MC20C
8V NR
BM34
1V
BB28
NR
EM22
VJ MC20Y
VJ MC22P
EP01
BE PE02
JN PE07
6410
BB00
01 CBP
MC12
M000

D3AKQ20G

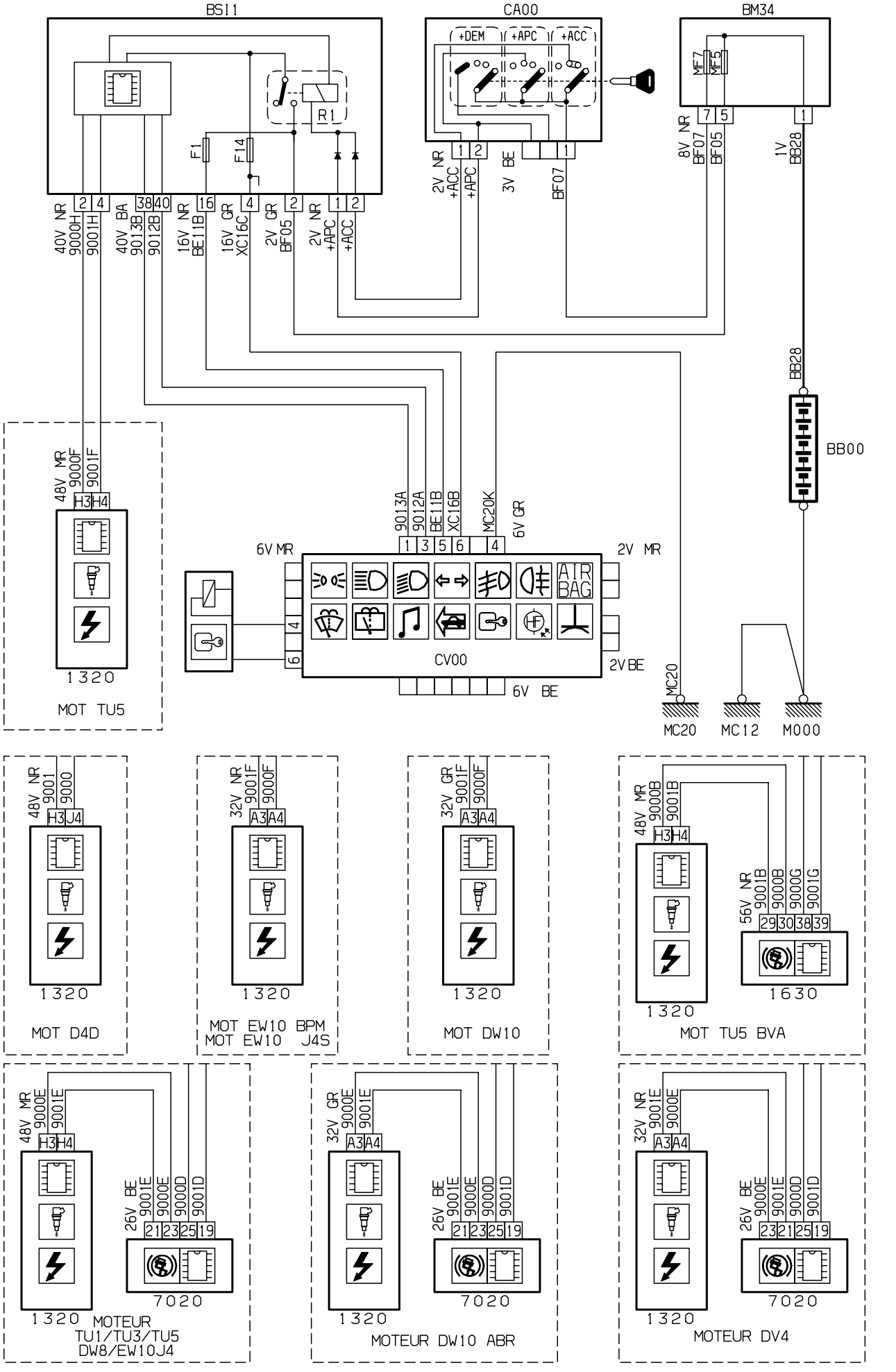
BSI1
CA00
BM34
+DEM
+APC
+ACC
R1
F1
F14
MF7
MF5
40V NR 9000H 9001H
40V BA 9013B 9012B
16V NR BE11B
16V GR XC16C
2V GR BF05
2V NR +APC +ACC
2V NR +ACC +APC
3V BE
BF07
8V NR BF07 BF05
1V BB28
BB28
BB00
48V MR 9000F 9001F
MOT TU5
1320
9013A 9012A BE11B XC16B MC20K 6V GR
6V MR
2V MR
CV00
2V BE
6V BE
AIR BAG
MC20
MC12
M000
48V NR 9001 9000
MOT D4D
32V NR 9001F 9000F
MOT EW10 BPM
MOT EW10 J4S
32V GR 9001F 9000F
MOT DW10
48V MR 9000B 9001B
56V NR 9001B 9000B 9000G 9001G
1630
MOT TU5 BVA
48V MR 9000E 9001E
26V BE 9001E 9000E 9000D 9001D
7020
MOTEUR TU1/TU3/TU5 DW8/EW10J4
32V GR 9000E 9001E
MOTEUR DW10 ABR
32V NR 9001E 9000E
MOTEUR DV4

D3FKB9CR

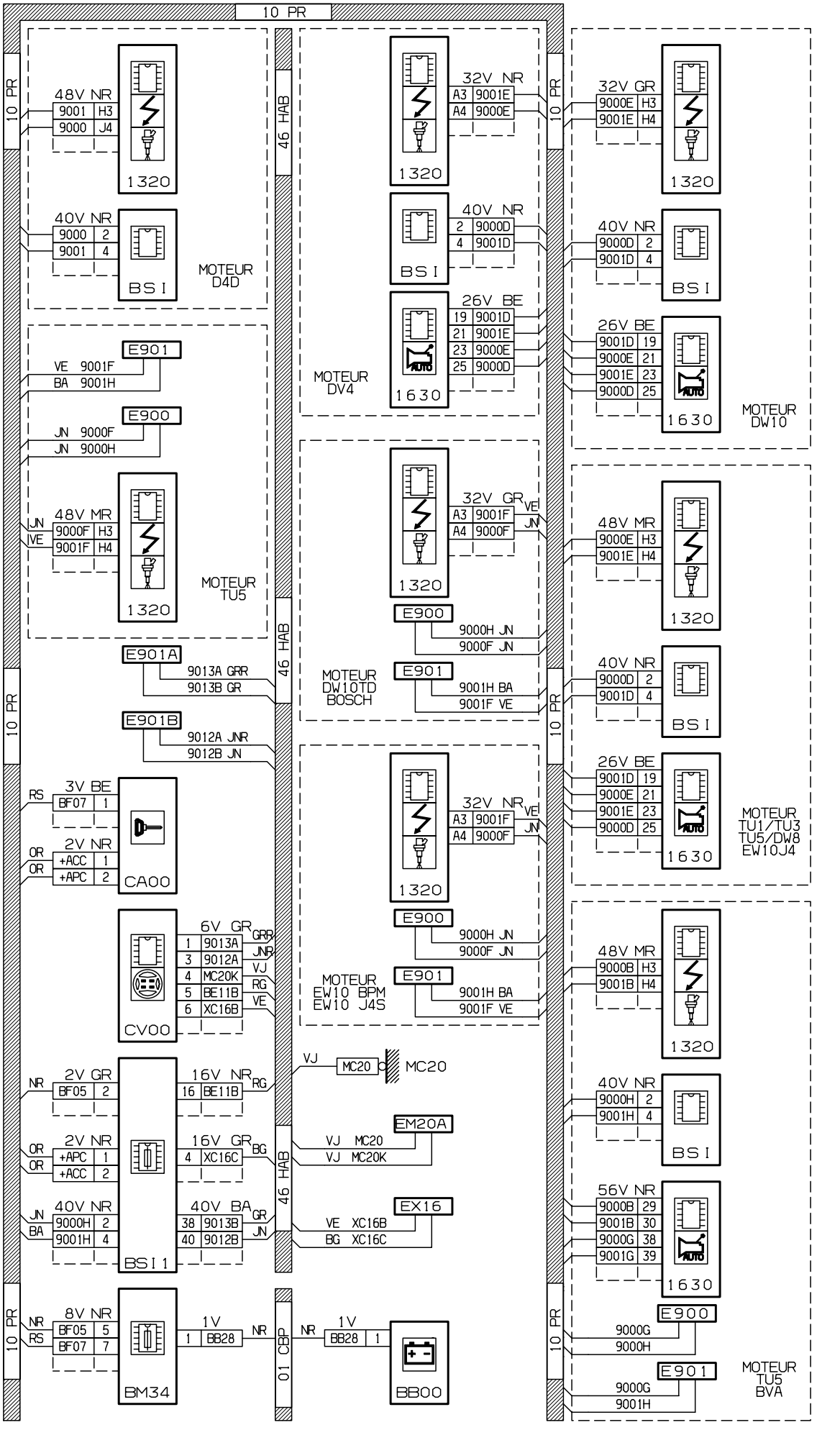
10 PR
46 HAB
01 CBP
48V NR
9001 H3
9000 J4
1320
40V NR
9000 2
9001 4
BSI
MOTEUR D4D
32V NR
A3 9001E
A4 9000E
40V NR
2 9000D
4 9001D
26V BE
19 9001D
21 9001E
23 9000E
25 9000D
1630
MOTEUR DV4
32V GR
9000E H3
9001E H4
MOTEUR DW10
E901
VE 9001F
BA 9001H
E900
JN 9000F
JN 9000H
48V MR
9000F H3
9001F H4
MOTEUR TU5
32V GR VE JN
9000H JN
9000F JN
9001H BA
9001F VE
MOTEUR DW10TD BOSCH
48V MR
9000E H3
9001E H4
E901A
9013A GRR
9013B GR
E901B
9012A JNR
9012B JN
3V BE
RS BF07 1
2V NR
OR +ACC 1
OR +APC 2
CA00
32V NR VE JN
MOTEUR EW10 BPM EW10 J4S
MOTEUR TU1/TU3 TU5/DW8 EW10J4
6V GR
1 9013A GRR
3 9012A JNR
4 MC20K VJ
5 BE11B RG
6 XC16B VE
CV00
48V MR
9000B H3
9001B H4
VJ MC20 MC20
EM20A
VJ MC20
VJ MC20K
EX16
VE XC16B
BG XC16C
2V GR
NR BF05 2
16V NR RG
16 BE11B
16V GR BG
4 XC16C
40V BA GR
38 9013B
40 9012B
40V NR
9000H 2
9001H 4
BSI 1
56V NR
9000B 29
9001B 30
9000G 38
9001G 39
8V NR
NR BF05 5
RS BF07 7
1V
1 BB28 NR
NR 1V BB28 1
BM34
BB00
9000G
9000H
9001H
MOTEUR TU5 BVA

D3FKB9CG

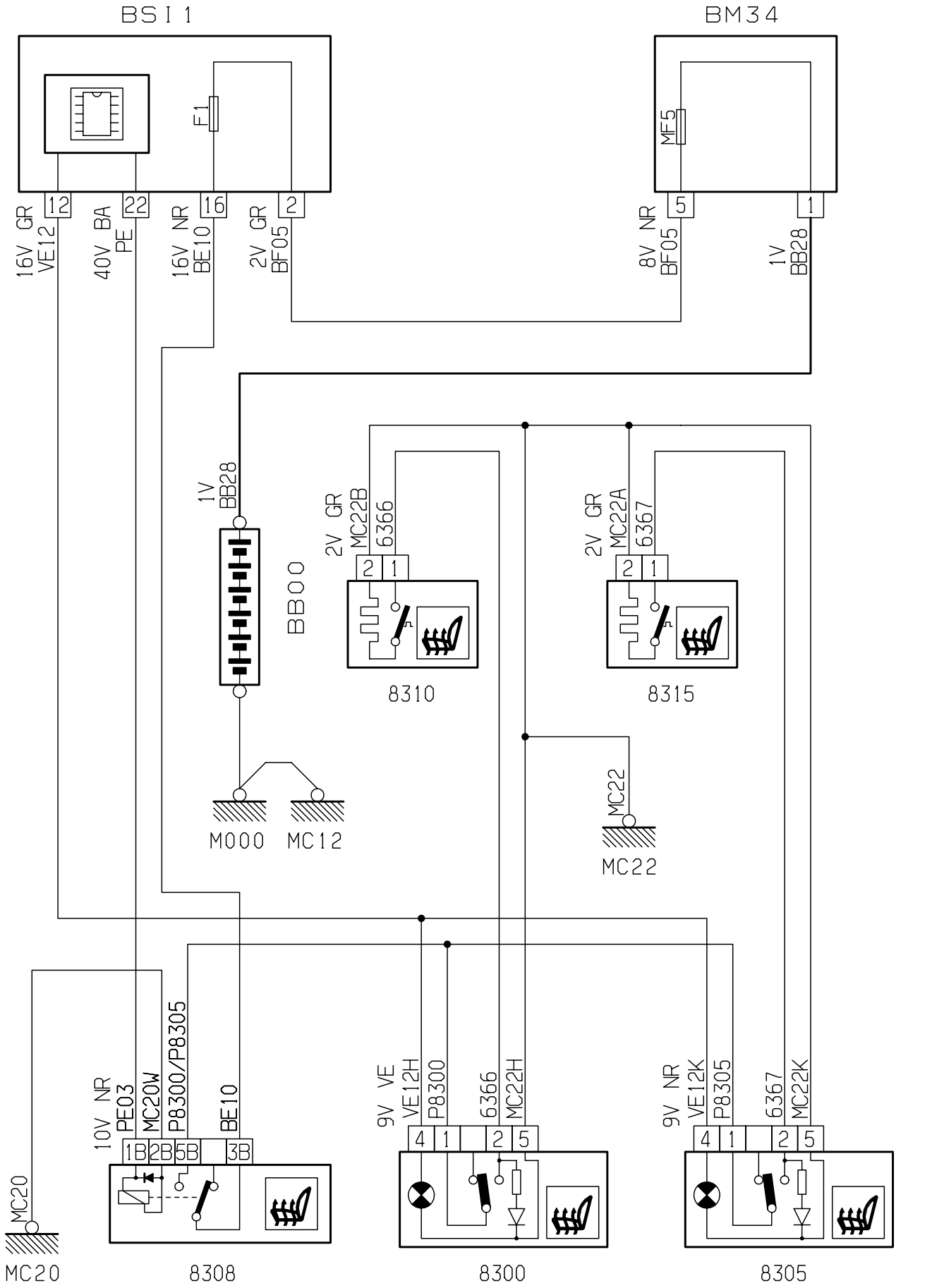
BSI1
BM34
F1
MF5
12
22
16
2
5
1
16V GR VE12
40V BA PE
16V NR BE10
2V GR BF05
8V NR BF05
1V BB28
1V BB28
BB00
2V GR MC22B 6366
2V GR MC22A 6367
2
1
8310
8315
M000
MC12
MC22
MC22
10V NR PE03
MC20W
P8300/P8305
BE10
1B
2B
5B
3B
9V VE VE12H P8300 6366 MC22H
9V NR VE12K P8305 6367 MC22K
4
1
2
5
MC20
MC20
8308
8300
8305

D3AKNLPR

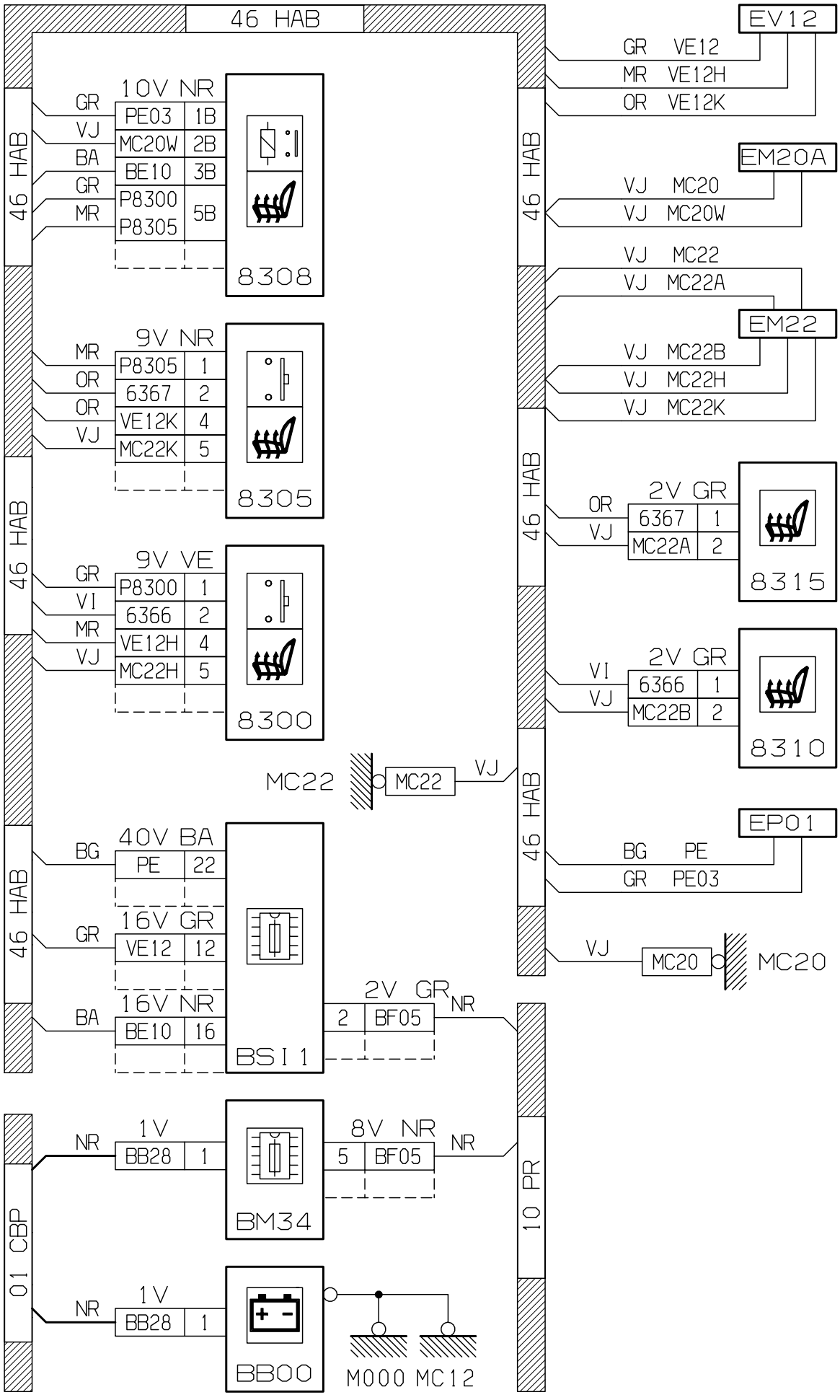
46 HAB
EV12
GR VE12
MR VE12H
OR VE12K
EM20A
VJ MC20
VJ MC20W
VJ MC22
VJ MC22A
EM22
VJ MC22B
VJ MC22H
VJ MC22K
10V NR
GR PE03 1B
VJ MC20W 2B
BA BE10 3B
GR P8300 5B
MR P8305
8308
9V NR
MR P8305 1
OR 6367 2
OR VE12K 4
VJ MC22K 5
8305
2V GR
OR 6367 1
VJ MC22A 2
8315
9V VE
GR P8300 1
VI 6366 2
MR VE12H 4
VJ MC22H 5
8300
2V GR
VI 6366 1
VJ MC22B 2
8310
MC22
MC22
VJ
EP01
BG PE
GR PE03
VJ
MC20
MC20
40V BA
BG PE 22
16V GR
GR VE12 12
16V NR
BA BE10 16
BSI1
2V GR NR
2 BF05
1V
NR BB28 1
BM34
8V NR
5 BF05
NR
1V
NR BB28 1
BB00
M000 MC12
01 CBP
10 PR

D3AKNLPG

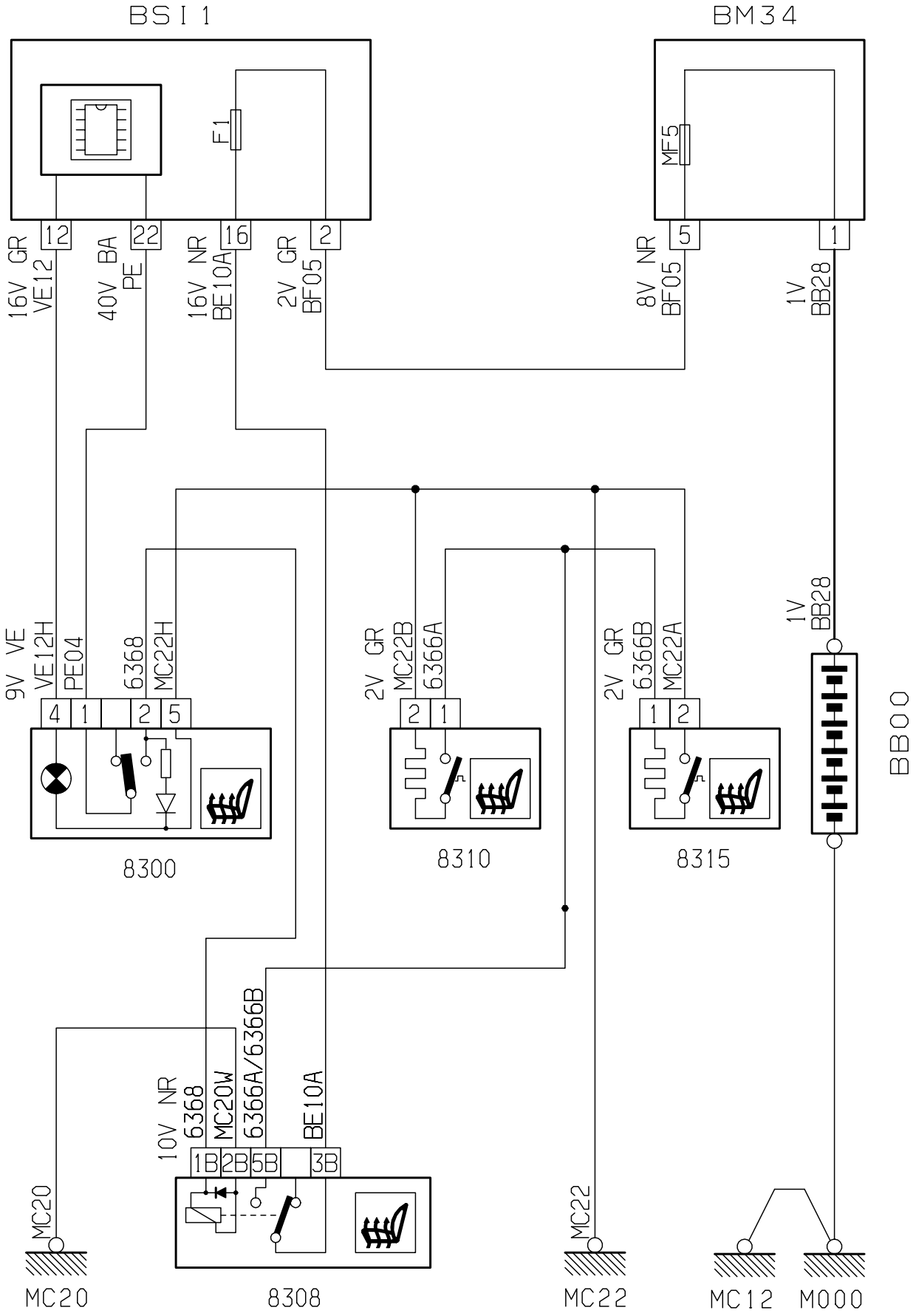
BSI 1
BM34
F1
MF5
12
22
16
2
5
1
16V GR
VE12
40V BA
PE
16V NR
BE10A
2V GR
BF05
8V NR
BF05
1V
BB28
9V VE
VE12H
PE04
6368
MC22H
4
1
2
5
8300
2V GR
MC22B
6366A
2
1
8310
2V GR
6366B
MC22A
1
2
8315
1V
BB28
BB00
10V NR
6368
MC20W
6366A/6366B
BE10A
1B
2B
5B
3B
8308
MC20
MC20
MC22
MC22
MC12
M000

D3AKNLQR

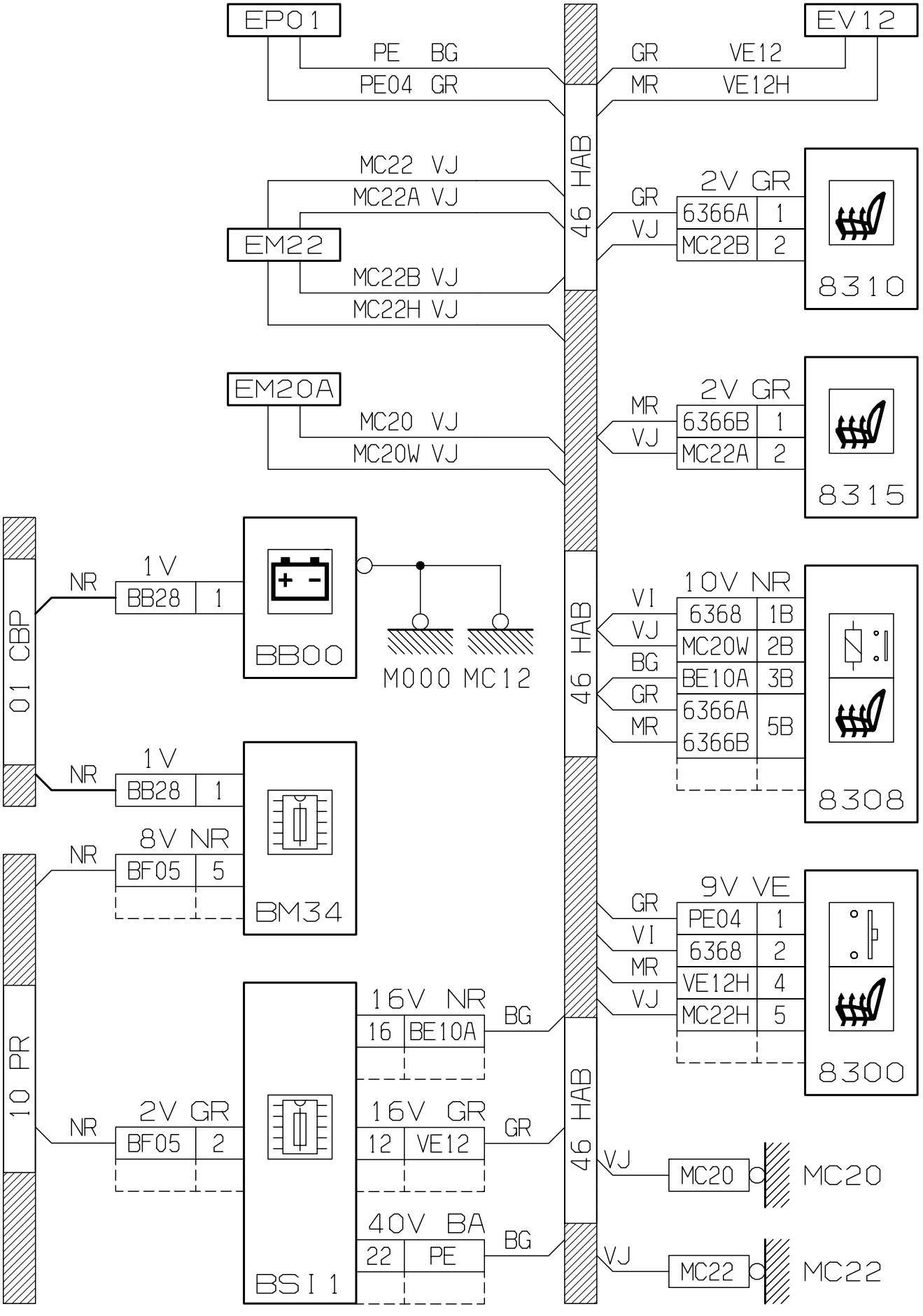
EP01
PE BG
PE04 GR
EV12
GR VE12
MR VE12H
46 HAB
MC22 VJ
MC22A VJ
EM22
MC22B VJ
MC22H VJ
GR
VJ
2V GR
6366A 1
MC22B 2
8310
EM20A
MC20 VJ
MC20W VJ
MR
VJ
2V GR
6366B 1
MC22A 2
8315
01 CBP
NR
1V
BB28 1
BB00
M000 MC12
VI
VJ
BG
GR
MR
10V NR
6368 1B
MC20W 2B
BE10A 3B
6366A 5B
6366B
8308
NR
1V
BB28 1
NR
8V NR
BF05 5
BM34
10 PR
NR
2V GR
BF05 2
BSI 1
16V NR
16 BE10A
BG
16V GR
12 VE12
GR
40V BA
22 PE
BG
GR VI MR VJ
9V VE
PE04 1
6368 2
VE12H 4
MC22H 5
8300
VJ
MC20
MC20
VJ
MC22
MC22

D3AKNLQG

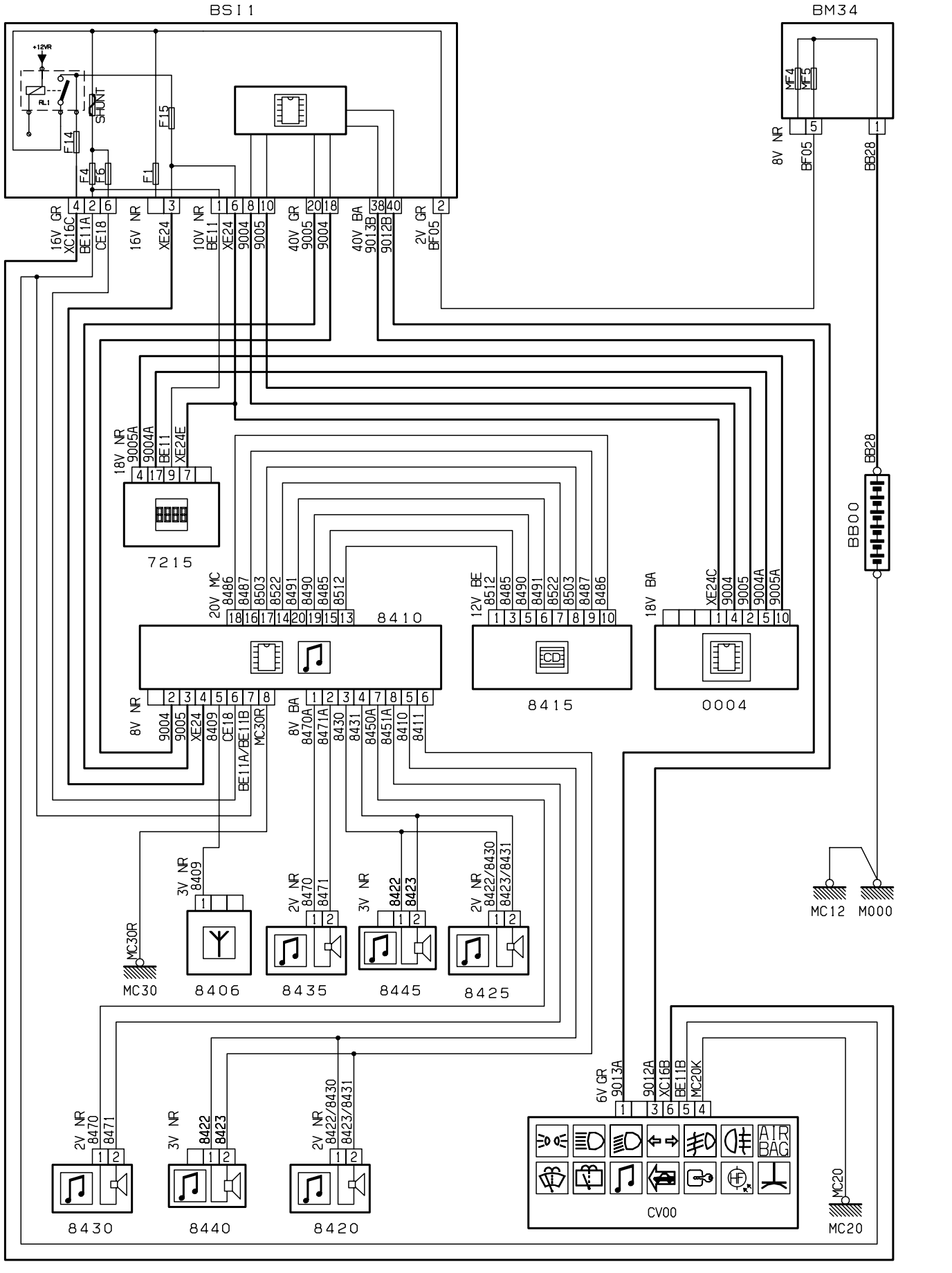
BSI1
BM34
+12VR
SHUNT
F14
F15
F4
F6
F1
MF4
MF5
8V NR
BF05
BB28
16V GR
XC16C
BE11A
CE18
16V NR
XE24
10V NR
BE11
40V GR
9005
9004
40V BA
9013B
9012B
2V GR
18V NR
9005A
9004A
BE11
XE24E
7215
BB00
20V MC
8486
8487
8503
8522
8491
8490
8485
8512
8410
12V BE
8512
8485
8490
8491
8522
8503
8487
8486
8415
18V BA
XE24C
9004
9005
9004A
9005A
0004
8V NR
9004
9005
XE24
8409
CE18
BE11A/BE11B
MC30R
8V BA
8470A
8471A
8430
8431
8450A
8451A
8410
8411
MC12
M000
MC30
3V NR
8409
8406
2V NR
8470
8471
8435
3V NR
8422
8423
8445
2V NR
8422/8430
8423/8431
8425
6V GR
9013A
9012A
XC16B
BE11B
MC20K
AIR BAG
CV00
MC20
2V NR
8470
8471
8430
3V NR
8422
8423
8440
2V NR
8422/8430
8423/8431
8420
D3AKQ1RR

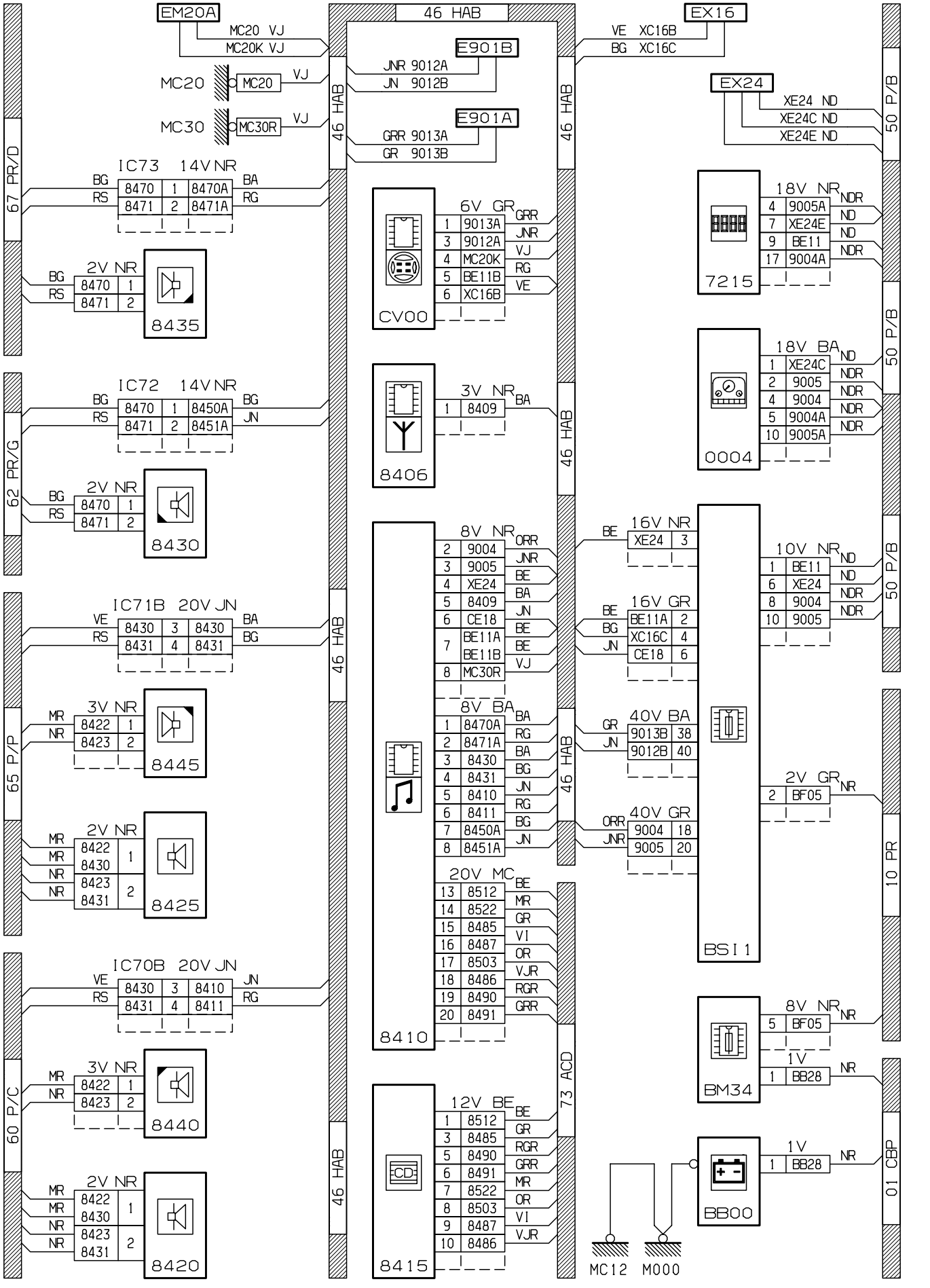
EM20A
MC20 VJ
MC20K VJ
MC20
MC30
46 HAB
E901B
JNR 9012A
JN 9012B
E901A
GRR 9013A
GR 9013B
EX16
VE XC16B
BG XC16C
EX24
XE24 ND
XE24C ND
XE24E ND
50 P/B
67 PR/D
IC73 14V NR
8435
62 PR/G
IC72 14V NR
8430
65 P/P
IC71B 20V JN
8445
8425
60 P/C
IC70B 20V JN
8440
8420
CV00
6V GR
8406
3V NR
8410
8V NR
8V BA
20V MC
8415
12V BE
73 ACD
7215
18V NR
0004
18V BA
16V NR
16V GR
40V BA
40V GR
BSI1
10V NR
2V GR
10 PR
BM34
8V NR
1V
01 CBP
BB00
MC12
M000

D3AKQ1RG

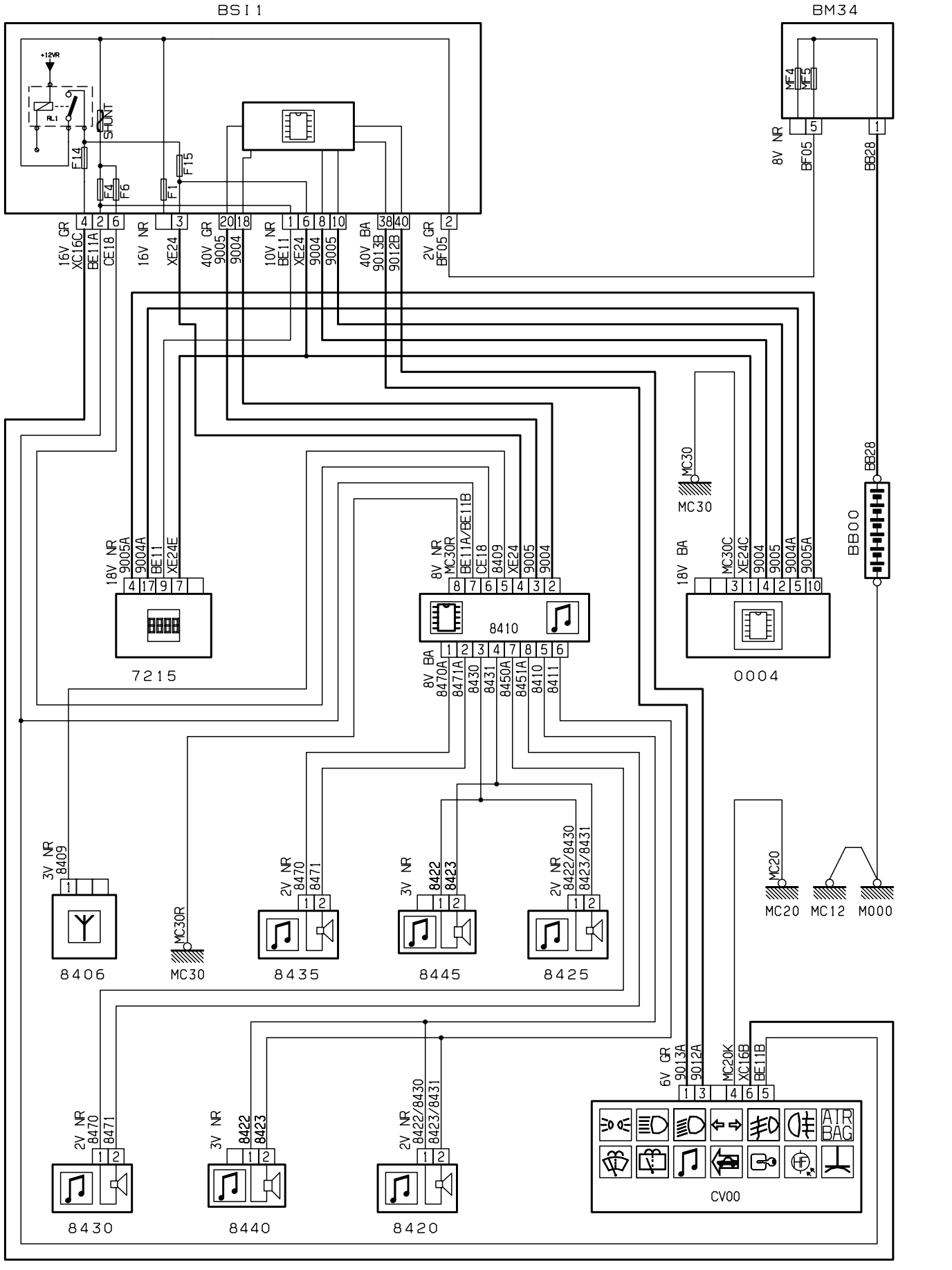
BSI1
BM34
+12VR
SHUNT
F14
F15
F4
F6
F1
MF4
MF5
8V NR
BF05
BB28
16V GR
XC16C
BE11A
CE18
16V NR
XE24
40V GR
9005
9004
10V NR
BE11
XE24
9004
9005
40V BA
9013B
9012B
2V GR
BF05
MC30
BB28
BB00
18V NR
9005A
9004A
BE11
XE24E
8V NR
MC30R
BE11A/BE11B
CE18
8409
XE24
9005
9004
18V BA
MC30C
XE24C
9004
9005
9004A
9005A
7215
8410
0004
8V BA
8470A
8471A
8430
8431
8450A
8451A
8410
8411
3V NR
8409
2V NR
8470
8471
3V NR
8422
8423
2V NR
8422/8430
8423/8431
MC20
MC12
M000
8406
MC30R
MC30
8435
8445
8425
6V GR
9013A
9012A
MC20K
XC16B
BE11B
2V NR
8470
8471
3V NR
8422
8423
2V NR
8422/8430
8423/8431
AIR BAG
CV00
8430
8440
8420
D3AKQ1SR

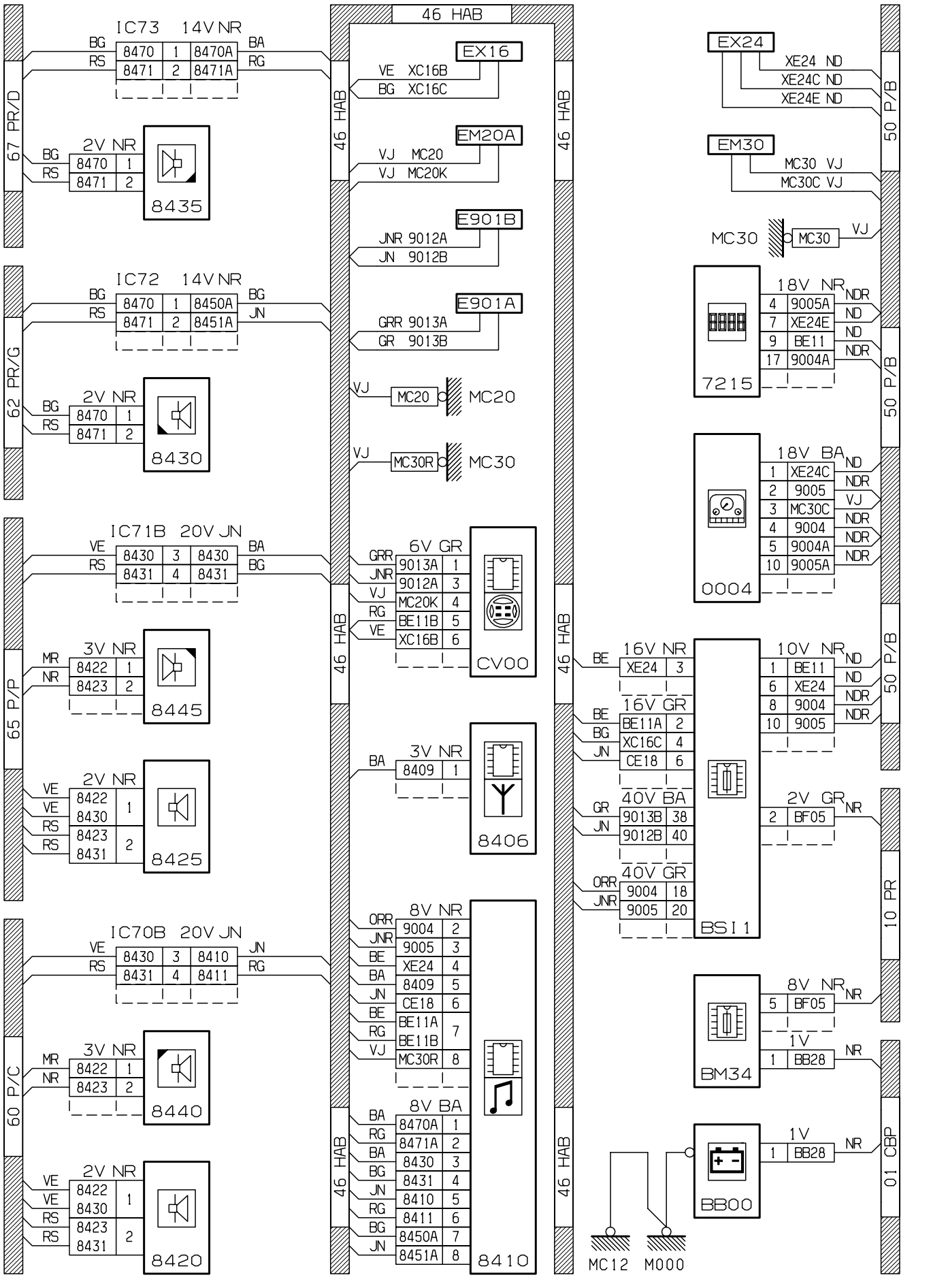
46 HAB
IC73 14V NR
IC72 14V NR
IC71B 20V JN
IC70B 20V JN
2V NR
3V NR
6V GR
8V NR
8V BA
16V NR
16V GR
40V BA
40V GR
10V NR
18V NR
18V BA
EX16
EM20A
E901B
E901A
EX24
EM30
MC30
MC20
MC30R
CV00
8406
8410
8435
8430
8445
8425
8440
8420
7215
0004
BSI1
BM34
BB00
MC12
M000
67 PR/D
62 PR/G
65 P/P
60 P/C
50 P/B
10 PR
01 CBP
D3AKQ1SG

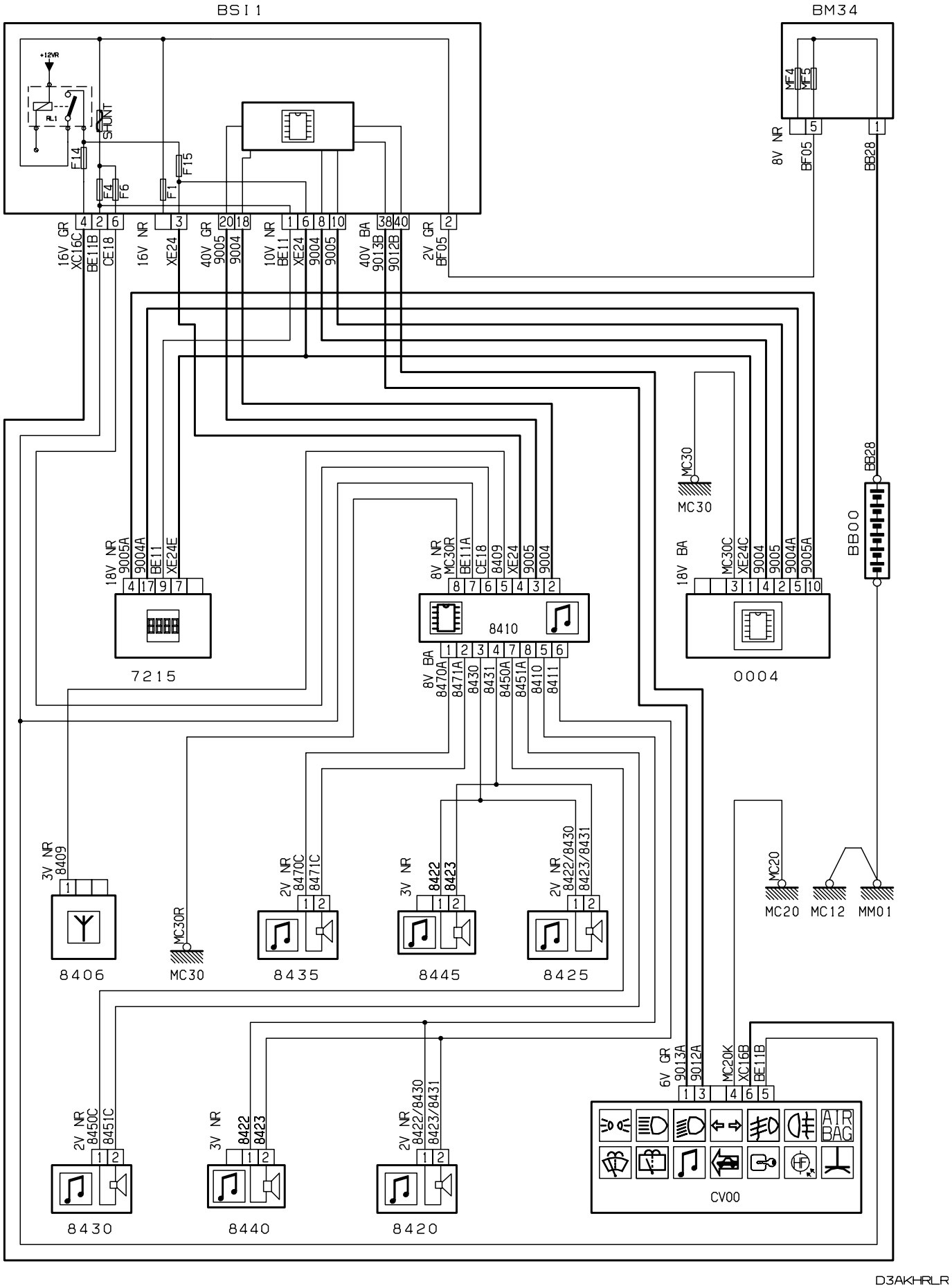
BSI1
BM34
+12VR
SHUNT
F14
F15
F4
F6
F1
MF4
MF5
8V NR
BF05
BB28
16V GR XC16C
BE11B
CE18
16V NR XE24
40V GR 9005 9004
10V NR BE11 XE24 9004 9005
40V BA 9013B 9012B
2V GR BF05
MC30
BB28
BB00
18V NR 9005A 9004A BE11 XE24E
8V NR MC30R BE11A CE18 8409 XE24 9005 9004
18V BA MC30C XE24C 9004 9005 9004A 9005A
7215
8410
0004
8V BA 8470A 8471A 8430 8431 8450A 8451A 8410 8411
3V NR 8409
2V NR 8470C 8471C
3V NR 8422 8423
2V NR 8422/8430 8423/8431
MC20
MC20 MC12 MM01
8406
MC30R
MC30
8435
8445
8425
6V GR 9013A 9012A
MC20K XC16B BE11B
2V NR 8450C 8451C
3V NR 8422 8423
2V NR 8422/8430 8423/8431
AIR BAG
CV00
8430
8440
8420
D3AKHRLR

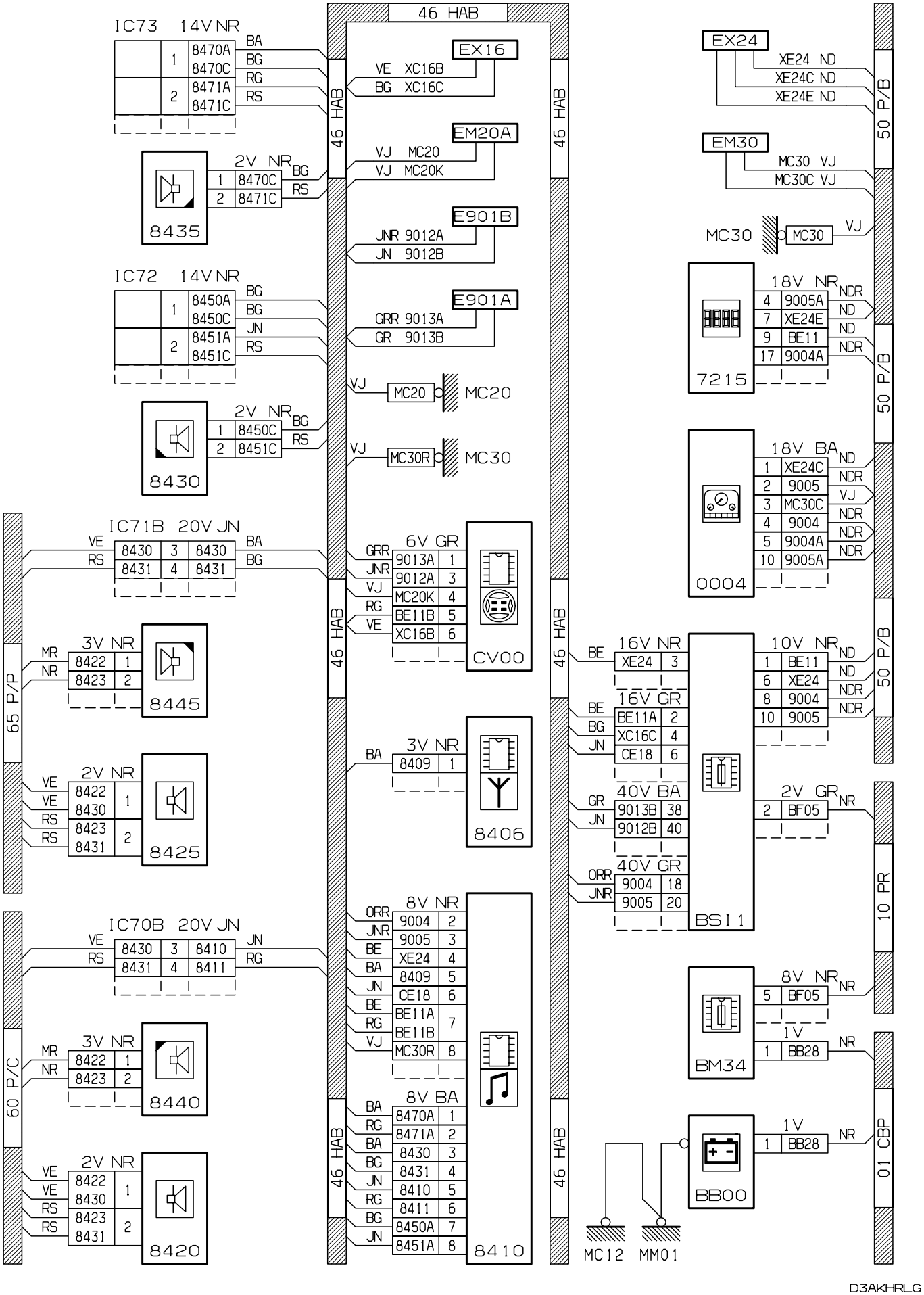
46 HAB
IC73 14V NR
1 8470A BA
8470C BG
2 8471A RG
8471C RS
2V NR
1 8470C BG
2 8471C RS
8435
IC72 14V NR
1 8450A BG
8450C BG
2 8451A JN
8451C RS
2V NR
1 8450C BG
2 8451C RS
8430
IC71B 20V JN
VE 8430 3 8430 BA
RS 8431 4 8431 BG
65 P/P
3V NR
MR 8422 1
NR 8423 2
8445
2V NR
VE 8422 1
VE 8430
RS 8423 2
RS 8431
8425
IC70B 20V JN
VE 8430 3 8410 JN
RS 8431 4 8411 RG
60 P/C
3V NR
MR 8422 1
NR 8423 2
8440
2V NR
VE 8422 1
VE 8430
RS 8423 2
RS 8431
8420
EX16
VE XC16B
BG XC16C
EM20A
VJ MC20
VJ MC20K
E901B
JNR 9012A
JN 9012B
E901A
GRR 9013A
GR 9013B
VJ MC20 MC20
VJ MC30R MC30
6V GR
GRR 9013A 1
JNR 9012A 3
VJ MC20K 4
RG BE11B 5
VE XC16B 6
CV00
BA 3V NR 8409 1
8406
8V NR
ORR 9004 2
JNR 9005 3
BE XE24 4
BA 8409 5
JN CE18 6
BE BE11A 7
RG BE11B
VJ MC30R 8
8V BA
BA 8470A 1
RG 8471A 2
BA 8430 3
BG 8431 4
JN 8410 5
RG 8411 6
BG 8450A 7
JN 8451A 8
8410
MC12 MM01
EX24
XE24 ND
XE24C ND
XE24E ND
50 P/B
EM30
MC30 VJ
MC30C VJ
MC30 MC30 VJ
18V NR
4 9005A NDR
7 XE24E ND
9 BE11 ND
17 9004A NDR
7215
18V BA
1 XE24C ND
2 9005 NDR
3 MC30C VJ
4 9004 NDR
5 9004A NDR
10 9005A NDR
0004
16V NR
BE XE24 3
16V GR
BE BE11A 2
BG XC16C 4
JN CE18 6
40V BA
GR 9013B 38
JN 9012B 40
40V GR
ORR 9004 18
JNR 9005 20
BSI1
10V NR
1 BE11 ND
6 XE24 ND
8 9004 NDR
10 9005 NDR
2V GR NR
2 BF05
10 PR
8V NR NR
5 BF05
1V
1 BB28 NR
BM34
01 CBP
1V
1 BB28 NR
BB00
D3AKHRLG

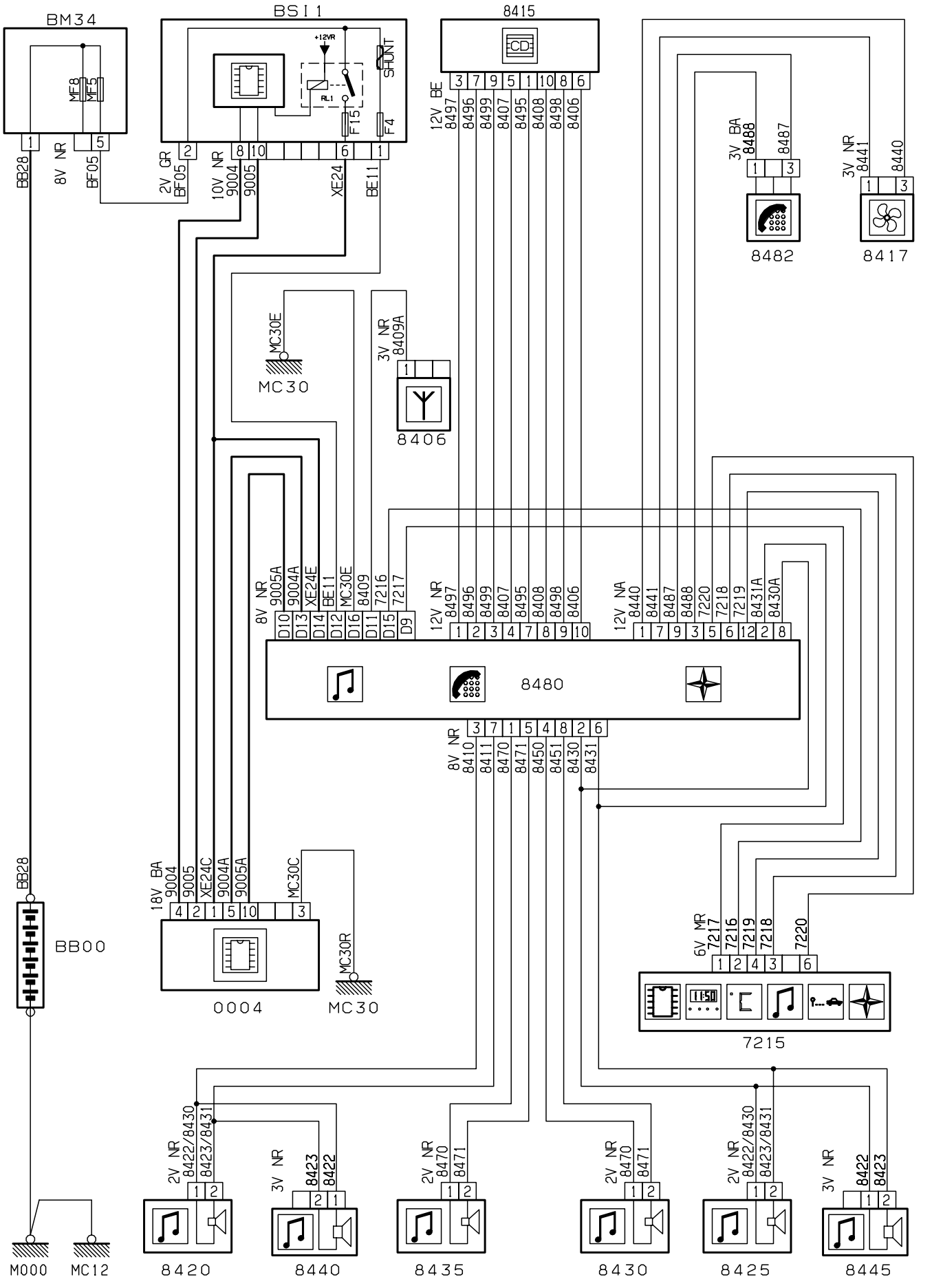
BM34
MF8
MF5
BB28
8V NR
BF05
BSI 1
+12VR
SHUNT
RL1
F15
F4
2V GR
BF05
10V NR
9004
9005
XE24
BE11
8415
CD
12V BE
8497
8496
8499
8407
8495
8408
8498
8406
3V BA
8488
8487
8482
3V NR
8441
8440
8417
MC30E
MC30
3V NR
8409A
8406
8V NR
9005A
9004A
XE24E
BE11
MC30E
8409
7216
7217
D10
D13
D14
D12
D16
D11
D15
D9
12V NR
8497
8496
8499
8407
8495
8408
8498
8406
12V NA
8440
8441
8487
8488
7220
7218
7219
8431A
8430A
8480
8V NR
8410
8411
8470
8471
8450
8451
8430
8431
18V BA
9004
9005
XE24C
9004A
9005A
MC30C
MC30R
0004
MC30
6V MR
7217
7216
7219
7218
7220
7215
BB28
BB00
2V NR
8422/8430
8423/8431
3V NR
8423
8422
2V NR
8470
8471
2V NR
8470
8471
2V NR
8422/8430
8423/8431
3V NR
8422
8423
M000
MC12
8420
8440
8435
8430
8425
8445
D3AKQ1TR

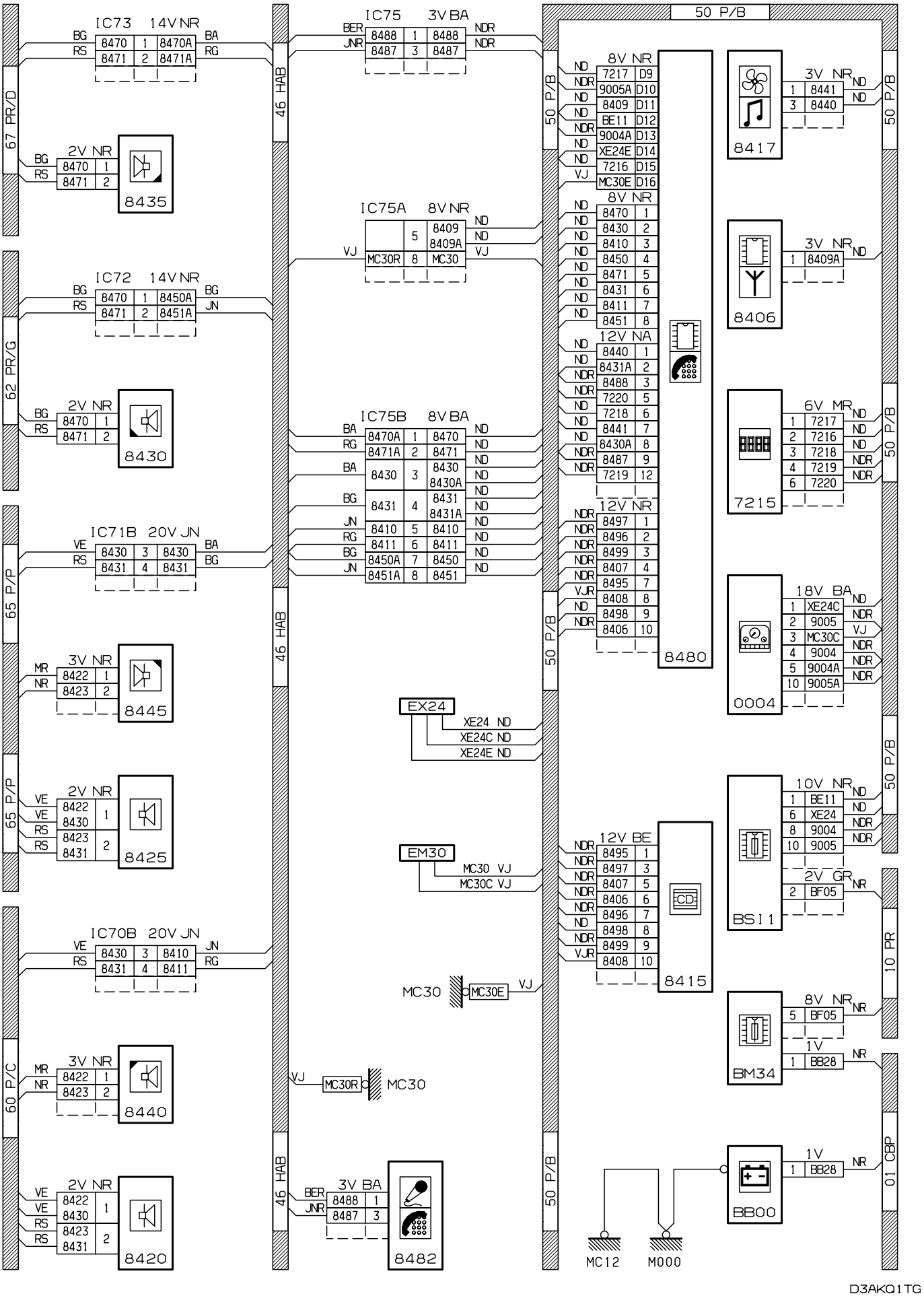
IC73 14V NR
IC72 14V NR
IC71B 20V JN
IC70B 20V JN
IC75 3V BA
IC75A 8V NR
IC75B 8V BA
67 PR/D
62 PR/G
65 P/P
60 P/C
46 HAB
50 P/B
10 PR
01 CBP
8435
8430
8445
8425
8440
8420
8482
8480
8415
8417
8406
7215
0004
BSI1
BM34
BB00
EX24
EM30
MC30
MC30R
MC12
M000
D3AKQ1TG

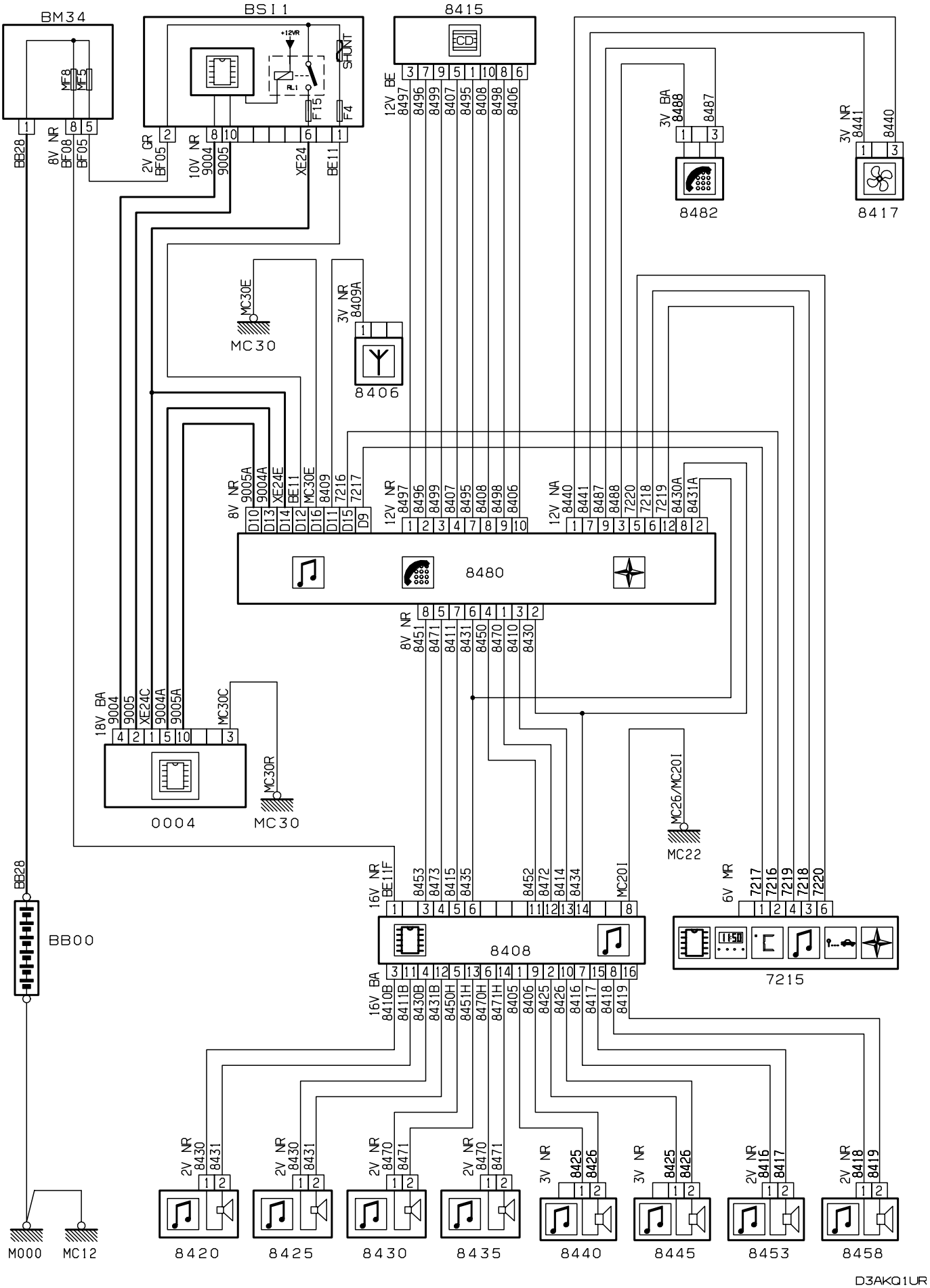
BM34
BSI1
8415
8482
8417
MC30
8406
8480
0004
MC30
MC22
BB00
8408
7215
M000
MC12
8420
8425
8430
8435
8440
8445
8453
8458
D3AKQ1UR

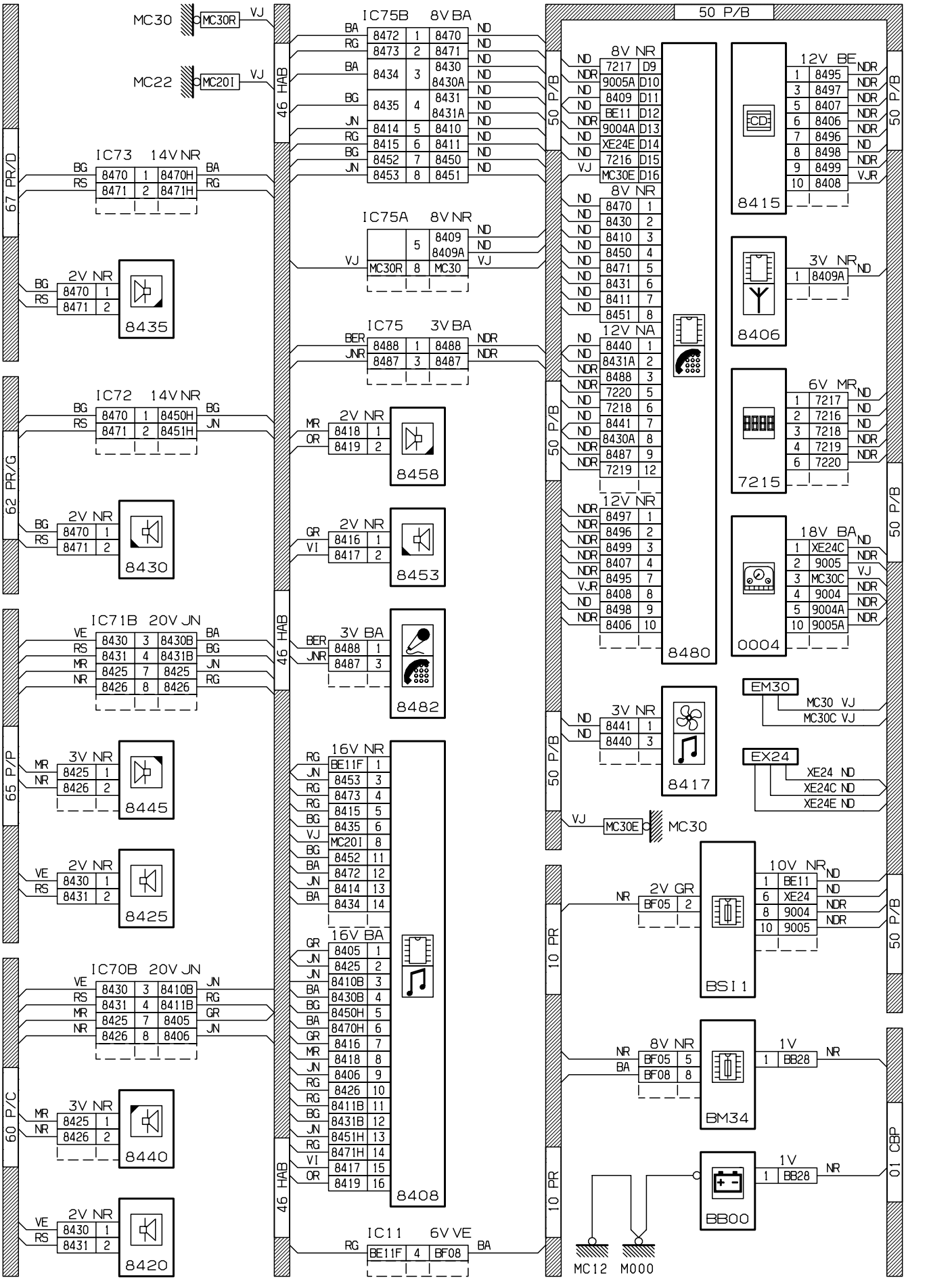
MC30
MC30R
VJ
MC22
MC20I
VJ
46 HAB
IC75B 8V BA
BA 8472 1 8470 ND
RG 8473 2 8471 ND
BA 8434 3 8430 ND
8430A ND
BG 8435 4 8431 ND
8431A ND
JN 8414 5 8410 ND
RG 8415 6 8411 ND
BG 8452 7 8450 ND
JN 8453 8 8451 ND
IC75A 8V NR
5 8409 ND
8409A ND
VJ MC30R 8 MC30 VJ
IC75 3V BA
BER 8488 1 8488 NDR
JNR 8487 3 8487 NDR
50 P/B
8V NR
ND 7217 D9
NDR 9005A D10
ND 8409 D11
ND BE11 D12
NDR 9004A D13
ND XE24E D14
ND 7216 D15
VJ MC30E D16
8V NR
ND 8470 1
ND 8430 2
ND 8410 3
ND 8450 4
ND 8471 5
ND 8431 6
ND 8411 7
ND 8451 8
12V NA
ND 8440 1
ND 8431A 2
NDR 8488 3
NDR 7220 5
ND 7218 6
ND 8441 7
ND 8430A 8
NDR 8487 9
NDR 7219 12
12V NR
NDR 8497 1
NDR 8496 2
NDR 8499 3
NDR 8407 4
NDR 8495 7
VJR 8408 8
ND 8498 9
NDR 8406 10
8480
12V BE
1 8495 NDR
3 8497 NDR
5 8407 NDR
6 8406 NDR
7 8496 ND
8 8498 NDR
9 8499 VJR
10 8408
8415
3V NR
1 8409A ND
8406
6V MR
1 7217 ND
2 7216 ND
3 7218 ND
4 7219 NDR
6 7220 NDR
7215
18V BA
1 XE24C ND
2 9005 NDR
3 MC30C VJ
4 9004 NDR
5 9004A NDR
10 9005A NDR
0004
EM30
MC30 VJ
MC30C VJ
EX24
XE24 ND
XE24C ND
XE24E ND
3V NR
ND 8441 1
ND 8440 3
8417
VJ MC30E MC30
67 PR/D
IC73 14V NR
BG 8470 1 8470H BA
RS 8471 2 8471H RG
2V NR
BG 8470 1
RS 8471 2
8435
62 PR/G
IC72 14V NR
BG 8470 1 8450H BG
RS 8471 2 8451H JN
2V NR
BG 8470 1
RS 8471 2
8430
65 P/P
IC71B 20V JN
VE 8430 3 8430B BA
RS 8431 4 8431B BG
MR 8425 7 8425 JN
NR 8426 8 8426 RG
3V NR
MR 8425 1
NR 8426 2
8445
2V NR
VE 8430 1
RS 8431 2
8425
60 P/C
IC70B 20V JN
VE 8430 3 8410B JN
RS 8431 4 8411B RG
MR 8425 7 8405 GR
NR 8426 8 8406 JN
3V NR
MR 8425 1
NR 8426 2
8440
2V NR
VE 8430 1
RS 8431 2
8420
2V NR
MR 8418 1
OR 8419 2
8458
2V NR
GR 8416 1
VI 8417 2
8453
3V BA
BER 8488 1
JNR 8487 3
8482
16V NR
RG BE11F 1
JN 8453 3
RG 8473 4
RG 8415 5
BG 8435 6
VJ MC20I 8
BG 8452 11
BA 8472 12
JN 8414 13
BA 8434 14
16V BA
GR 8405 1
JN 8425 2
JN 8410B 3
BA 8430B 4
BG 8450H 5
BA 8470H 6
GR 8416 7
MR 8418 8
JN 8406 9
RG 8426 10
RG 8411B 11
BG 8431B 12
JN 8451H 13
RG 8471H 14
VI 8417 15
OR 8419 16
8408
IC11 6V VE
RG BE11F 4 BF08 BA
10 PR
2V GR
NR BF05 2
BSI1
10V NR
1 BE11 ND
6 XE24 ND
8 9004 NDR
10 9005 NDR
8V NR
NR BF05 5
BA BF08 8
BM34
1V
1 BB28 NR
BB00
1V
1 BB28 NR
01 CBP
MC12
M000

D3AKQ1UG

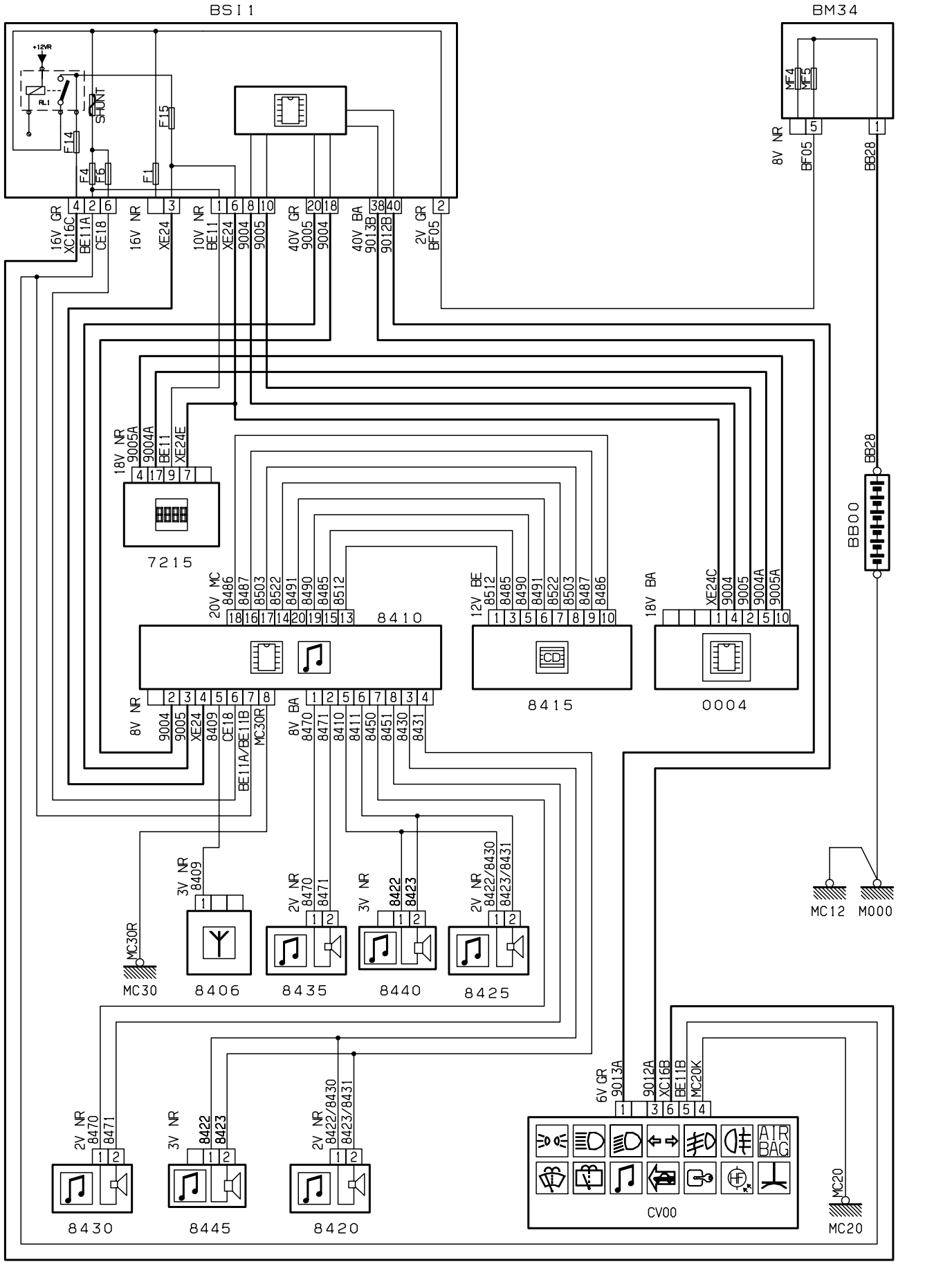
BSI1
BM34
+12VR
SHUNT
F14
F15
F4
F6
F1
MF4
MF5
8V NR
BF05
BB28
16V GR
XC16C
BE11A
CE18
16V NR
XE24
10V NR
BE11
40V GR
9005
9004
40V BA
9013B
9012B
2V GR
18V NR
9005A
9004A
BE11
XE24E
7215
BB00
20V MC
8486
8487
8503
8522
8491
8490
8485
8512
8410
12V BE
8512
8485
8490
8491
8522
8503
8487
8486
8415
18V BA
XE24C
9004
9005
9004A
9005A
0004
8V NR
9004
9005
XE24
8409
CE18
BE11A/BE11B
MC30R
8V BA
8470
8471
8410
8411
8450
8451
8430
8431
MC12
M000
MC30
3V NR
8409
8406
2V NR
8470
8471
8435
3V NR
8422
8423
8440
2V NR
8422/8430
8423/8431
8425
6V GR
9013A
9012A
XC16B
BE11B
MC20K
AIR BAG
CV00
MC20
2V NR
8470
8471
8430
3V NR
8422
8423
8445
2V NR
8422/8430
8423/8431
8420

D3AKQ1VR

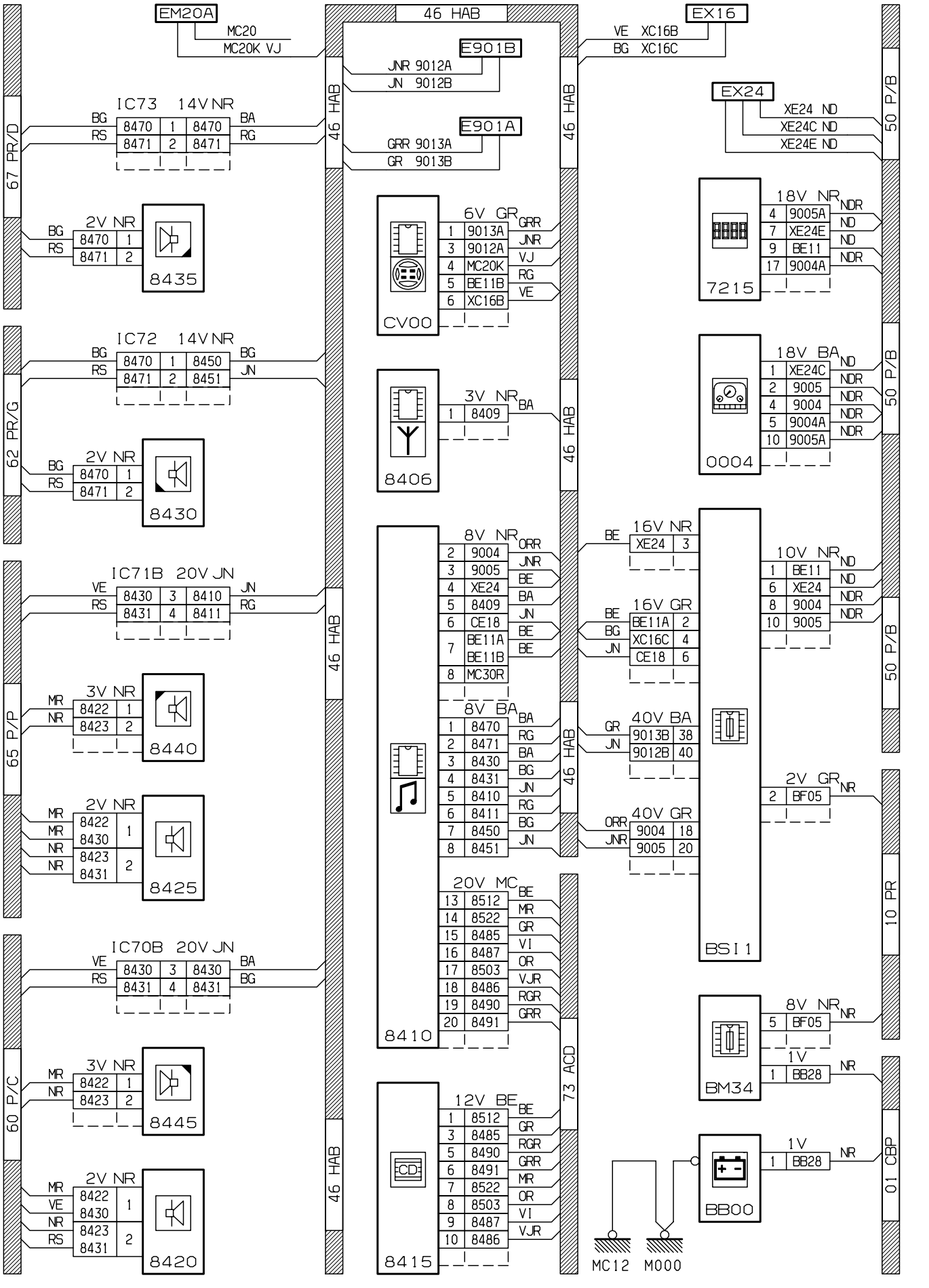
EM20A
MC20
MC20K VJ
46 HAB
E901B
JNR 9012A
JN 9012B
E901A
GRR 9013A
GR 9013B
EX16
VE XC16B
BG XC16C
EX24
XE24 ND
XE24C ND
XE24E ND
50 P/B
67 PR/D
IC73 14V NR
BG 8470 1 8470 BA
RS 8471 2 8471 RG
2V NR
8435
62 PR/G
IC72 14V NR
BG 8470 1 8450 BG
RS 8471 2 8451 JN
8430
65 P/P
IC71B 20V JN
VE 8430 3 8410 JN
RS 8431 4 8411 RG
3V NR
8440
2V NR
8425
60 P/C
IC70B 20V JN
VE 8430 3 8430 BA
RS 8431 4 8431 BG
8445
8420
CV00
6V GR
1 9013A GRR
3 9012A JNR
4 MC20K VJ
5 BE11B RG
6 XC16B VE
8406
3V NR
1 8409 BA
8410
8V NR
2 9004 ORR
3 9005 JNR
4 XE24 BE
5 8409 BA
6 CE18 JN
7 BE11A BE
BE11B BE
8 MC30R
8V BA
1 8470 BA
2 8471 RG
3 8430 BA
4 8431 BG
5 8410 JN
6 8411 RG
7 8450 BG
8 8451 JN
20V MC
13 8512 BE
14 8522 MR
15 8485 GR
16 8487 VI
17 8503 OR
18 8486 VJR
19 8490 RGR
20 8491 GRR
8415
12V BE
1 8512 BE
3 8485 GR
5 8490 RGR
6 8491 GRR
7 8522 MR
8 8503 OR
9 8487 VI
10 8486 VJR
73 ACD
16V NR
BE XE24 3
16V GR
BE BE11A 2
BG XC16C 4
JN CE18 6
40V BA
GR 9013B 38
JN 9012B 40
40V GR
ORR 9004 18
JNR 9005 20
BSI1
7215
18V NR
4 9005A NDR
7 XE24E ND
9 BE11 ND
17 9004A NDR
0004
18V BA
1 XE24C ND
2 9005 NDR
4 9004 NDR
5 9004A NDR
10 9005A NDR
10V NR
1 BE11 ND
6 XE24 ND
8 9004 NDR
10 9005 NDR
2V GR
2 BF05 NR
10 PR
BM34
8V NR
5 BF05 NR
1V
1 BB28 NR
01 CBP
BB00
1V
1 BB28 NR
MC12
M000
D3AKQ1VG

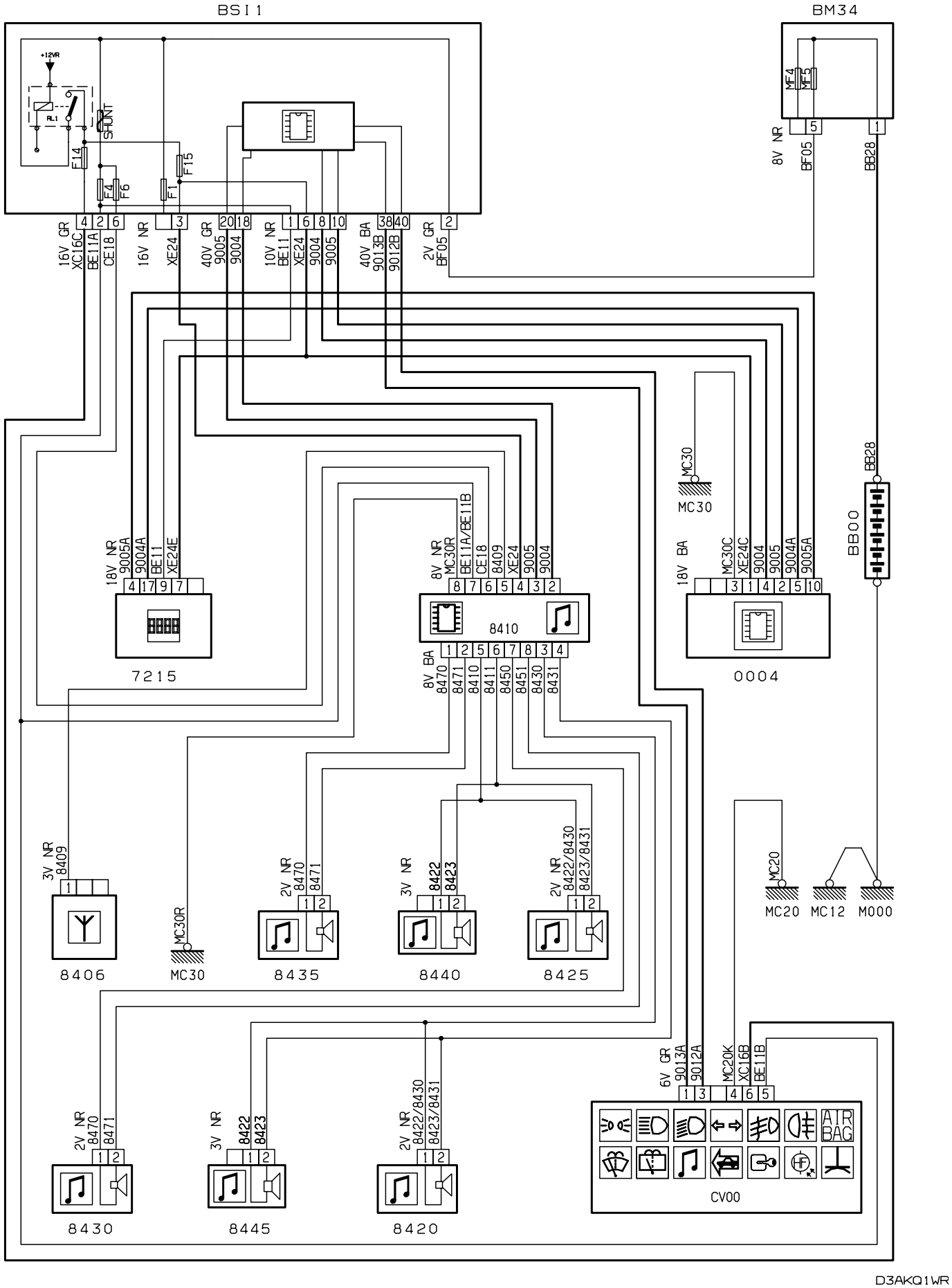
BSI1
BM34
+12VR
SHUNT
F14
F15
F4
F6
F1
MF4
MF5
8V NR
BF05
BB28
16V GR
XC16C
BE11A
CE18
16V NR
XE24
40V GR
9005
9004
10V NR
BE11
XE24
9004
9005
40V BA
9013B
9012B
2V GR
BF05
MC30
BB00
18V NR
9005A
9004A
BE11
XE24E
8V NR
MC30R
BE11A/BE11B
CE18
8409
XE24
9005
9004
18V BA
MC30C
XE24C
9004
9005
9004A
9005A
7215
8410
0004
8V BA
8470
8471
8410
8411
8450
8451
8430
8431
3V NR
8409
2V NR
8470
8471
3V NR
8422
8423
2V NR
8422/8430
8423/8431
MC20
MC12
M000
8406
MC30
8435
8440
8425
6V GR
9013A
9012A
MC20K
XC16B
BE11B
ATR BAG
CV00
8430
8445
8420
D3AKQ1WR

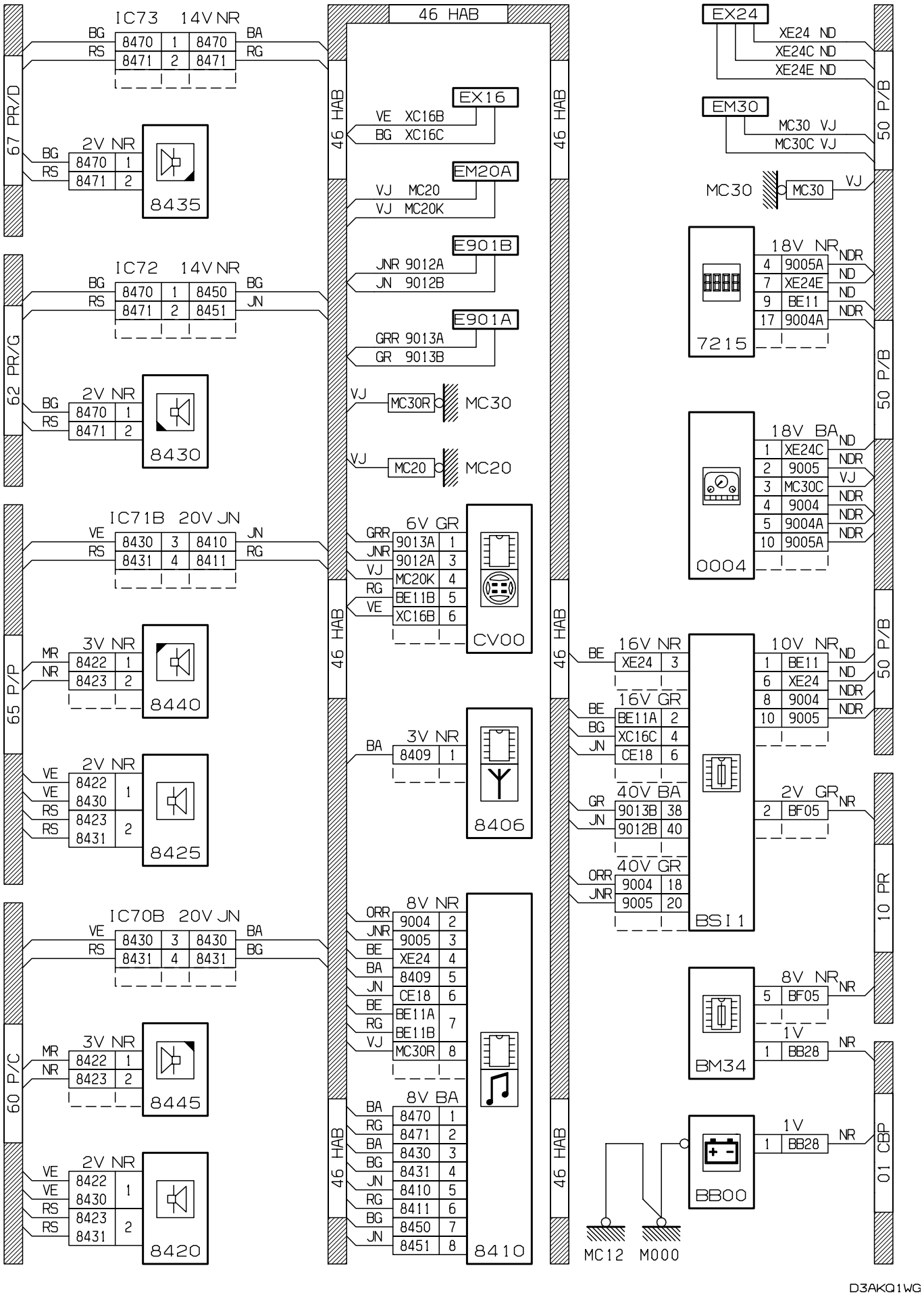
46 HAB
IC73 14V NR
IC72 14V NR
IC71B 20V JN
IC70B 20V JN
2V NR
3V NR
6V GR
8V NR
8V BA
16V NR
16V GR
40V BA
40V GR
10V NR
18V NR
18V BA
EX24
EM30
EX16
EM20A
E901B
E901A
MC30
MC20
CV00
8406
8410
BSI1
BM34
BB00
7215
0004
8435
8430
8440
8425
8445
8420
MC12
M000
67 PR/D
62 PR/G
65 P/P
60 P/C
50 P/B
10 PR
01 CBP
D3AKQ1WG

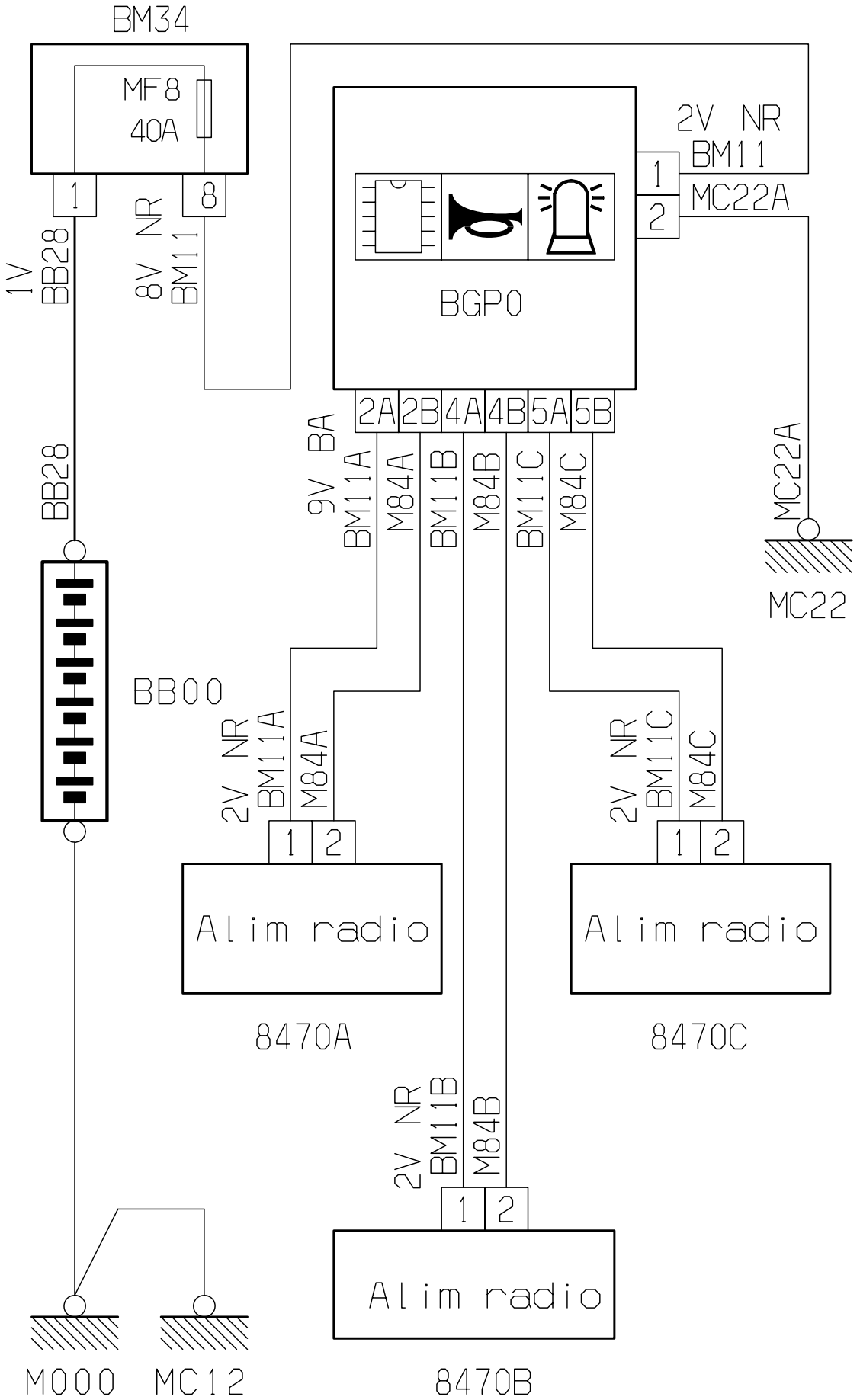
BM34
MF8
40A
1
8
1V
BB28
8V NR
BM11
BGP0
2V NR
BM11
1
2
MC22A
2A
2B
4A
4B
5A
5B
9V BA
BM11A
M84A
BM11B
M84B
BM11C
M84C
MC22A
MC22
BB28
BB00
2V NR
BM11A
M84A
1
2
Alim radio
8470A
2V NR
BM11C
M84C
1
2
Alim radio
8470C
2V NR
BM11B
M84B
1
2
Alim radio
8470B
M000
MC12

D3AKNKFR

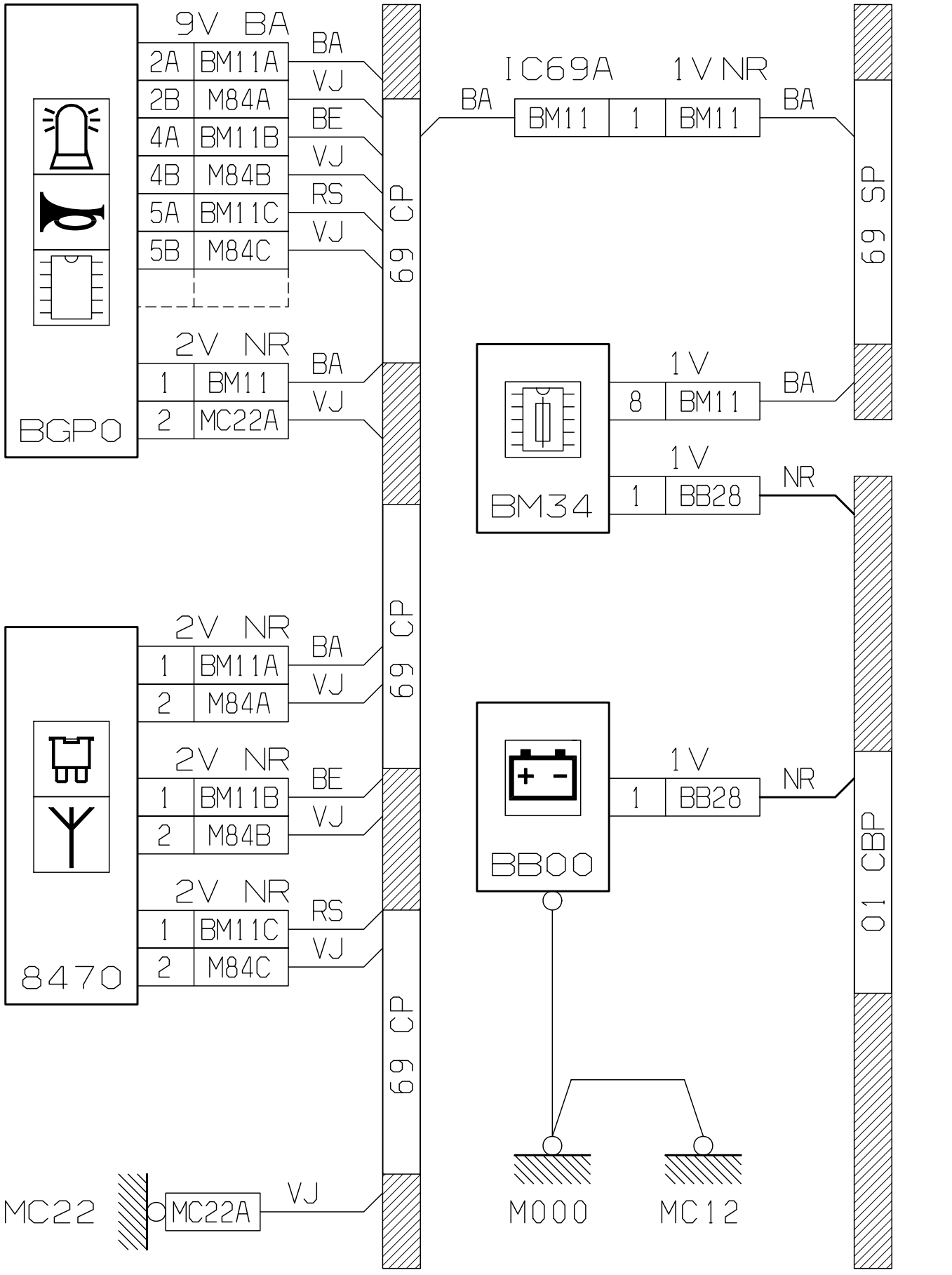
9V BA
2A BM11A
2B M84A
4A BM11B
4B M84B
5A BM11C
5B M84C
BA
VJ
BE
VJ
RS
VJ
2V NR
1 BM11
2 MC22A
BA
VJ
BGP0
69 CP
IC69A 1V NR
BA BM11 1 BM11 BA
69 SP
1V
8 BM11 BA
1V
1 BB28 NR
BM34
2V NR
1 BM11A
2 M84A
BA
VJ
2V NR
1 BM11B
2 M84B
BE
VJ
2V NR
1 BM11C
2 M84C
RS
VJ
8470
BB00
1V
1 BB28 NR
01 CBP
MC22 MC22A VJ
M000 MC12

D3AKNKFG

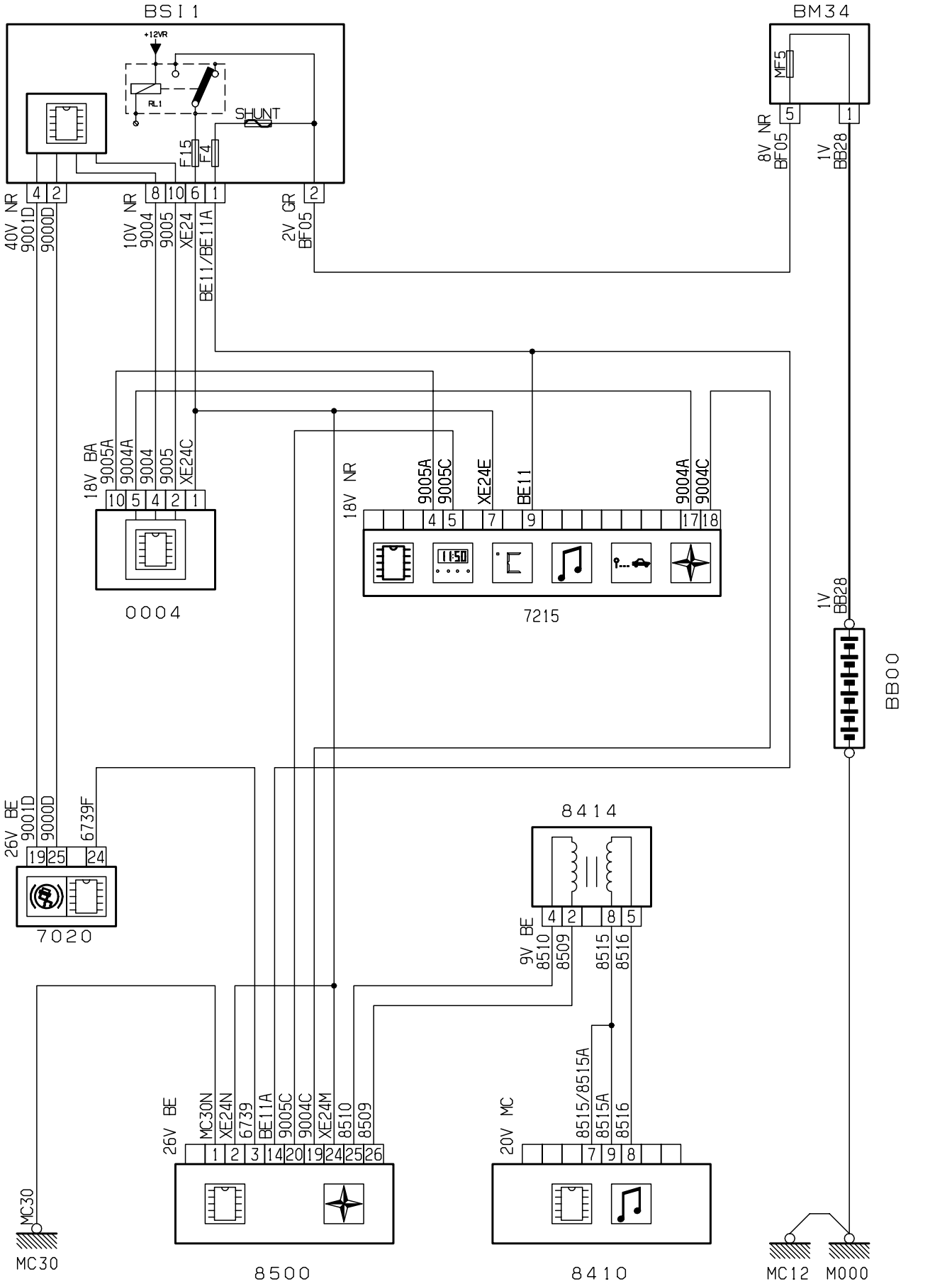
BSI 1
+12VR
RL1
SHUNT
F15
F4
40V NR 9001D 9000D
10V NR 9004 9005 XE24 BE11/BE11A
2V GR BF05
BM34
MF5
8V NR BF05
1V BB28
18V BA 9005A 9004A 9004 9005 XE24C
0004
18V NR 9005A 9005C XE24E BE11 9004A 9004C
7215
1V BB28
BB00
26V BE 9001D 9000D 6739F
7020
8414
9V BE 8510 8509 8515 8516
26V BE MC30N XE24N 6739 BE11A 9005C 9004C XE24M 8510 8509
8515/8515A 8515A 8516
20V MC
MC30
8500
8410
MC12 M000

D3AKNLTR

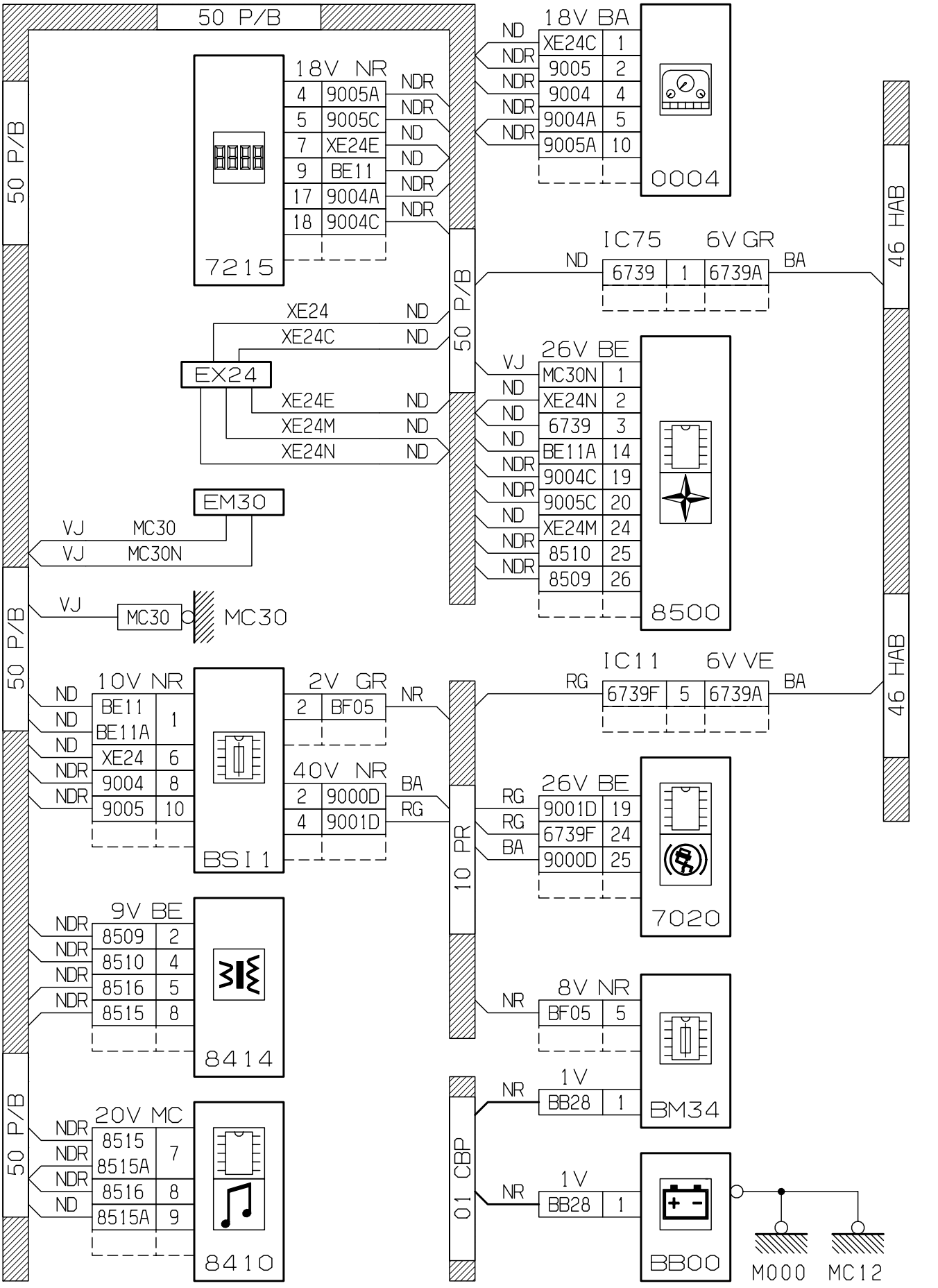
50 P/B
18V NR
4 9005A NDR
5 9005C NDR
7 XE24E ND
9 BE11 ND
17 9004A NDR
18 9004C NDR
7215
18V BA
ND XE24C 1
NDR 9005 2
NDR 9004 4
NDR 9004A 5
NDR 9005A 10
0004
IC75 6V GR
ND 6739 1 6739A BA
46 HAB
XE24 ND
XE24C ND
EX24
XE24E ND
XE24M ND
XE24N ND
26V BE
VJ MC30N 1
ND XE24N 2
ND 6739 3
ND BE11A 14
NDR 9004C 19
NDR 9005C 20
ND XE24M 24
NDR 8510 25
NDR 8509 26
8500
EM30
VJ MC30
VJ MC30N
VJ MC30
MC30
10V NR
ND BE11 BE11A 1
ND XE24 6
NDR 9004 8
NDR 9005 10
BSI 1
2V GR
2 BF05 NR
40V NR
2 9000D BA
4 9001D RG
IC11 6V VE
RG 6739F 5 6739A BA
10 PR
26V BE
RG 9001D 19
RG 6739F 24
BA 9000D 25
7020
9V BE
NDR 8509 2
NDR 8510 4
NDR 8516 5
NDR 8515 8
8414
8V NR
NR BF05 5
BM34
1V
NR BB28 1
01 CBP
20V MC
NDR 8515 8515A 7
NDR 8516 8
ND 8515A 9
8410
BB00
M000 MC12
D3AKNLTG

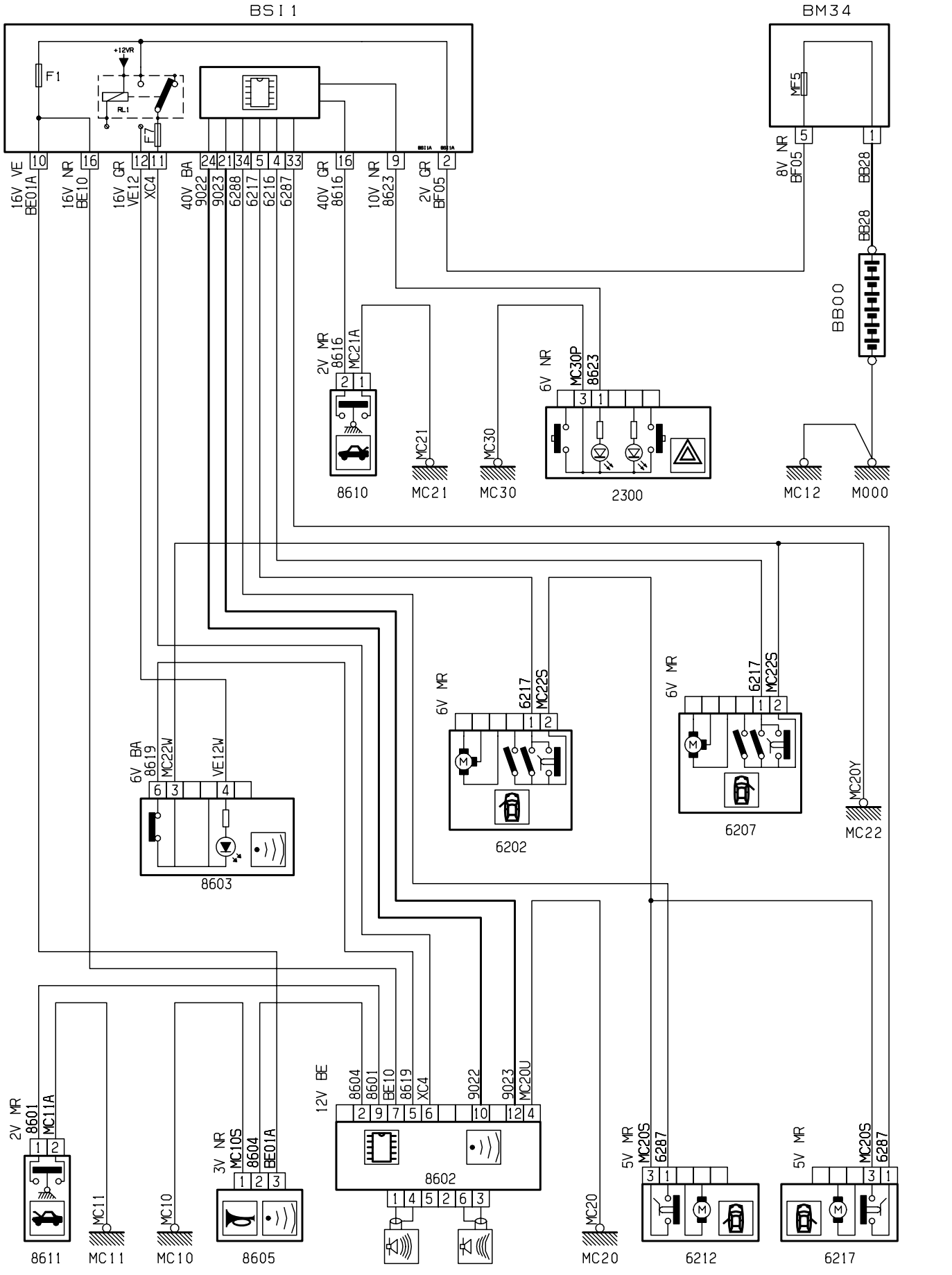
BSI 1
BM34
+12VR
F1
RL1
F7
MF5
16V VE BE01A
16V NR BE10
16V GR VE12
XC4
40V BA 9022
9023
6288
6217
6216
6287
40V GR 8616
10V NR 8623
2V GR BF05
8V NR BF05
BB28
BB28
BB00
2V MR 8616 MC21A
6V NR MC30P 8623
8610
MC21
MC30
2300
MC12
M000
6V MR 6217 MC22S
6V MR 6217 MC22S
6V BA 8619 MC22W VE12W
6202
6207
MC20Y
MC22
8603
2V MR 8601 MC11A
12V BE 8604 8601 BE10 8619 XC4 9022 9023 MC20U
3V NR MC10S 8604 BE01A
8602
5V MR MC20S 6287
5V MR MC20S 6287
8611
MC11
MC10
8605
MC20
6212
6217
D3AKQ1XR

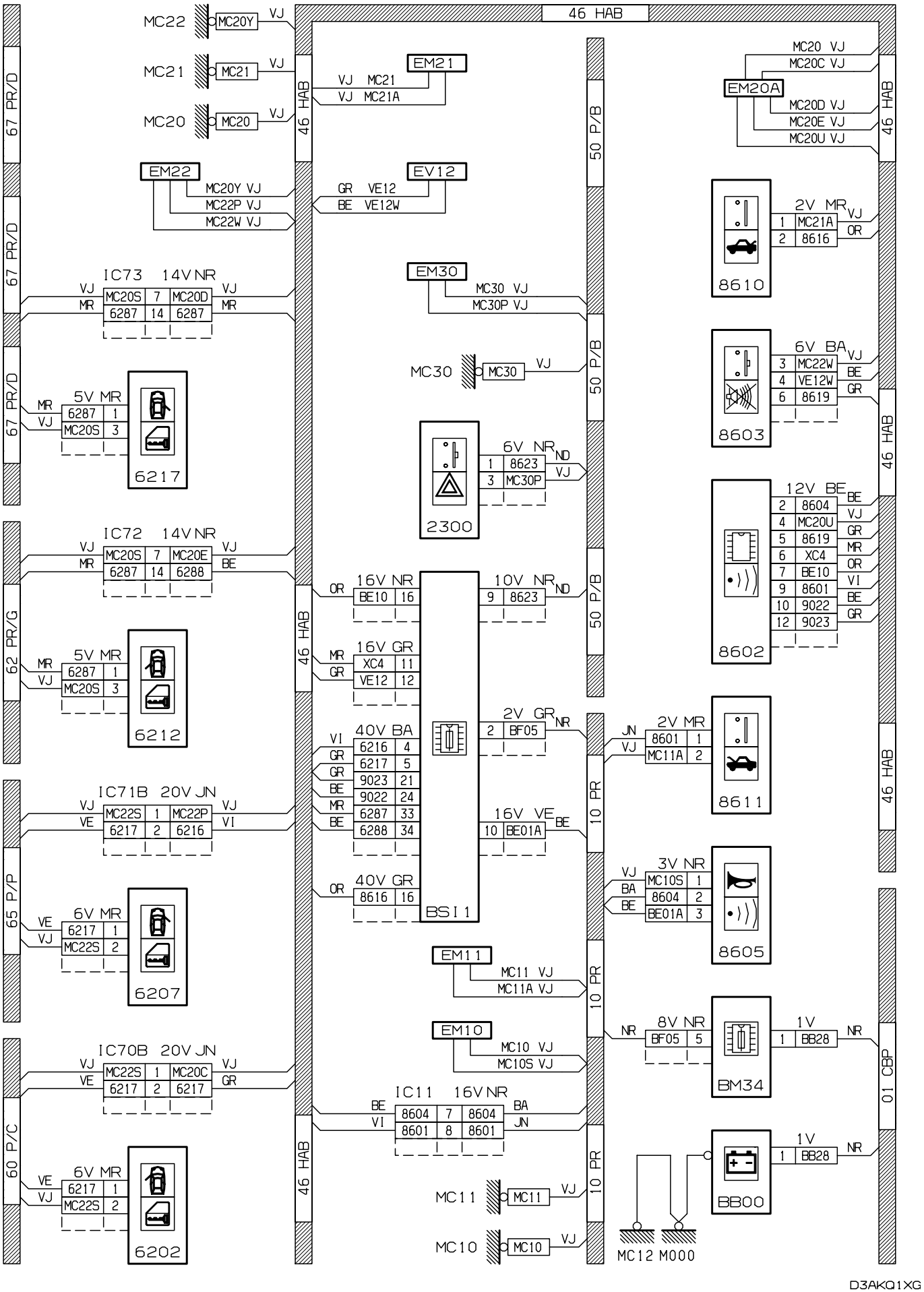
46 HAB
MC22
MC20Y VJ
MC21
MC21 VJ
MC20
MC20 VJ
EM21
VJ MC21
VJ MC21A
EM22
MC20Y VJ
MC22P VJ
MC22W VJ
EV12
GR VE12
BE VE12W
EM30
MC30 VJ
MC30P VJ
MC30
MC30 VJ
IC73 14V NR
VJ MC20S 7 MC20D VJ
MR 6287 14 6287 MR
5V MR
MR 6287 1
VJ MC20S 3
6217
6V NR ND
1 8623
3 MC30P VJ
2300
IC72 14V NR
VJ MC20S 7 MC20E VJ
MR 6287 14 6288 BE
5V MR
MR 6287 1
VJ MC20S 3
6212
16V NR
OR BE10 16
10V NR ND
9 8623
16V GR
MR XC4 11
GR VE12 12
40V BA
VI 6216 4
GR 6217 5
GR 9023 21
BE 9022 24
MR 6287 33
BE 6288 34
2V GR NR
2 BF05
16V VE
10 BE01A BE
40V GR
OR 8616 16
BSI1
IC71B 20V JN
VJ MC22S 1 MC22P VJ
VE 6217 2 6216 VI
6V MR
VE 6217 1
VJ MC22S 2
6207
EM11
MC11 VJ
MC11A VJ
EM10
MC10 VJ
MC10S VJ
IC70B 20V JN
VJ MC22S 1 MC20C VJ
VE 6217 2 6217 GR
IC11 16V NR
BE 8604 7 8604 BA
VI 8601 8 8601 JN
6V MR
VE 6217 1
VJ MC22S 2
6202
MC11 MC11 VJ
MC10 MC10 VJ
MC12 M000
MC20 VJ
MC20C VJ
EM20A
MC20D VJ
MC20E VJ
MC20U VJ
2V MR VJ
1 MC21A
2 8616 OR
8610
6V BA VJ
3 MC22W
4 VE12W BE
6 8619 GR
8603
12V BE BE
2 8604
4 MC20U VJ
5 8619 GR
6 XC4 MR
7 BE10 OR
9 8601 VI
10 9022 BE
12 9023 GR
8602
2V MR
JN 8601 1
VJ MC11A 2
8611
3V NR
VJ MC10S 1
BA 8604 2
BE BE01A 3
8605
8V NR
NR BF05 5
1V
1 BB28 NR
BM34
1V
1 BB28 NR
BB00
67 PR/D
67 PR/D
67 PR/D
62 PR/G
65 P/P
60 P/C
46 HAB
46 HAB
46 HAB
46 HAB
46 HAB
50 P/B
50 P/B
50 P/B
10 PR
10 PR
10 PR
46 HAB
46 HAB
46 HAB
01 CBP
D3AKQ1XG

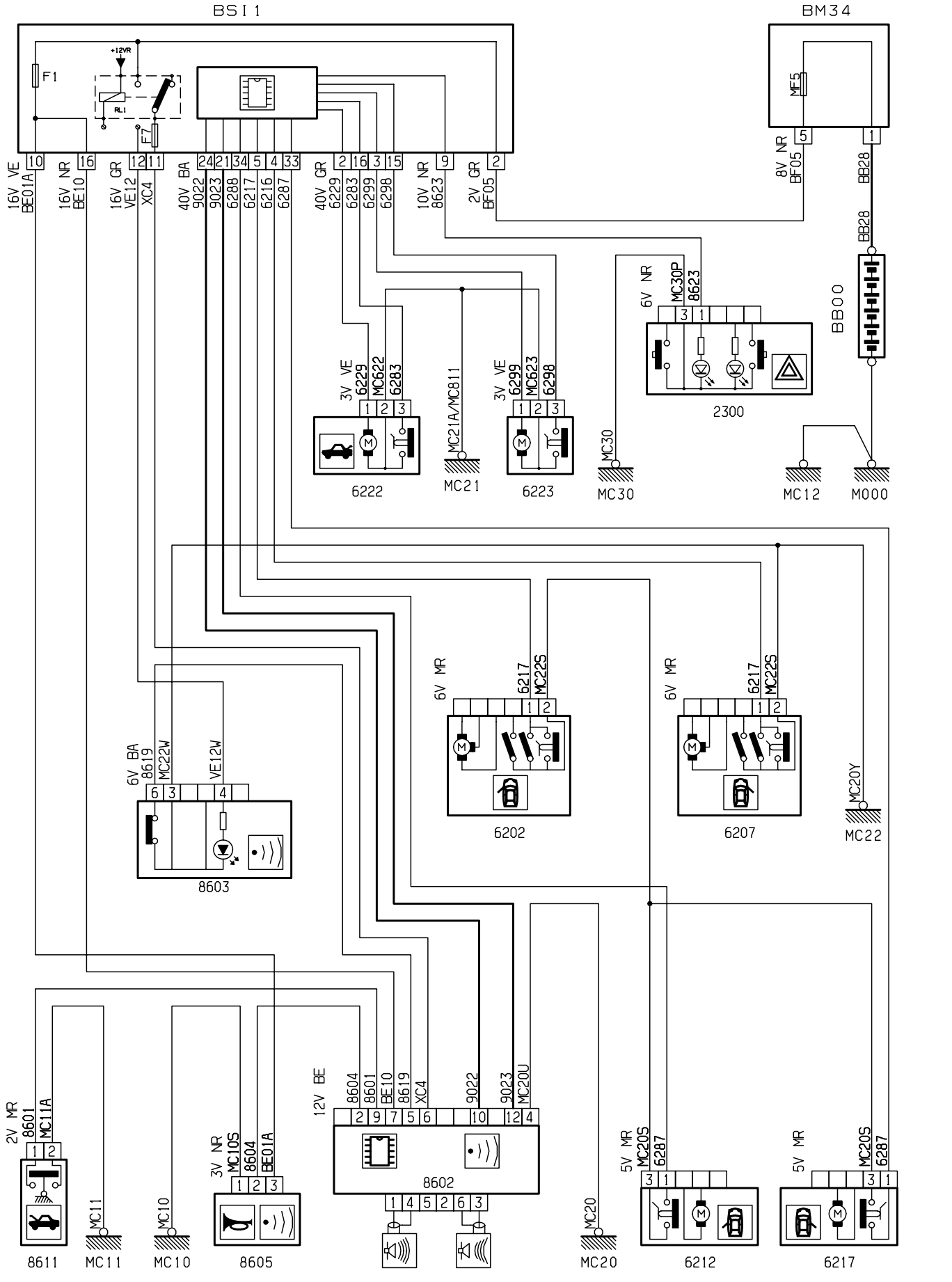
BSI 1
BM34
+12VR
F1
RL1
F7
MF5
16V VE BE01A
16V NR BE10
16V GR VE12
XC4
40V BA 9022
9023
6288
6217
6216
6287
40V GR 6229
6283
6299
6298
10V NR 8623
2V GR BF05
8V NR BF05
BB28
BB28
BB00
6V NR MC30P 8623
2300
3V VE 6229 MC622 6283
6222
MC21A/MC811
MC21
3V VE 6299 MC623 6298
6223
MC30
MC30
MC12
M000
6V MR 6217 MC22S
6202
6V MR 6217 MC22S
6207
MC20Y
MC22
6V BA 8619 MC22W VE12W
8603
2V MR 8601 MC11A
8611
MC11
MC11
MC10
MC10
3V NR MC10S 8604 BE01A
8605
12V BE 8604 8601 BE10 8619 XC4 9022 9023 MC20U
8602
MC20
MC20
5V MR MC20S 6287
6212
5V MR MC20S 6287
6217

D3AKQ1YR

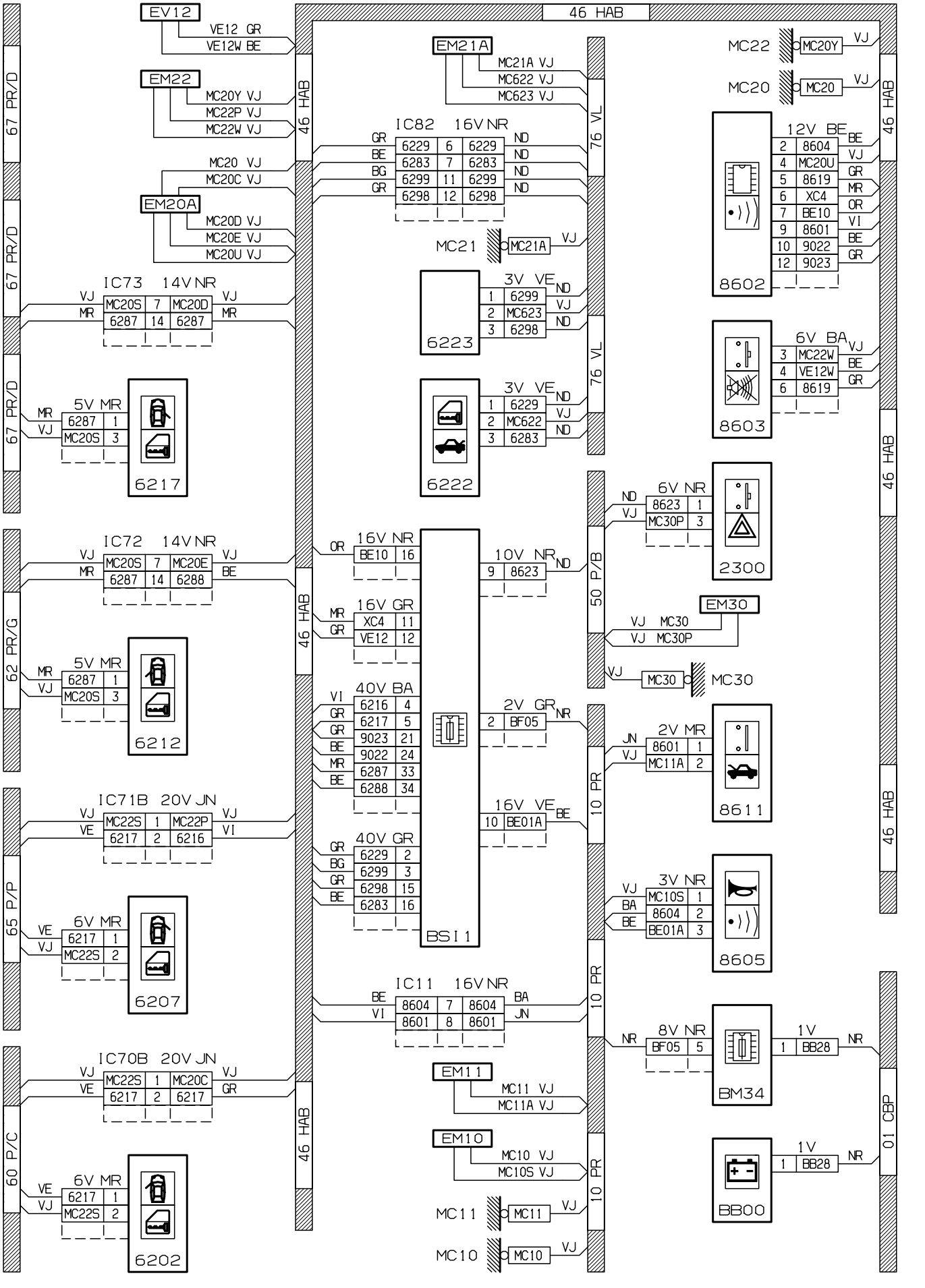
46 HAB
EV12
VE12 GR
VE12W BE
EM22
MC20Y VJ
MC22P VJ
MC22W VJ
MC20 VJ
MC20C VJ
EM20A
MC20D VJ
MC20E VJ
MC20U VJ
67 PR/D
67 PR/D
67 PR/D
IC73 14V NR
MC20S 7 MC20D
6287 14 6287
5V MR
6217
IC72 14V NR
MC20S 7 MC20E
6287 14 6288
62 PR/G
5V MR
6212
IC71B 20V JN
MC22S 1 MC22P
6217 2 6216
65 P/P
6V MR
6207
IC70B 20V JN
MC22S 1 MC20C
6217 2 6217
60 P/C
6V MR
6202
EM21A
MC21A VJ
MC622 VJ
MC623 VJ
IC82 16V NR
6229 6 6229
6283 7 6283
6299 11 6299
6298 12 6298
MC21
MC21A
6223
3V VE
6222
16V NR
BE10 16
16V GR
XC4 11
VE12 12
40V BA
6216 4
6217 5
9023 21
9022 24
6287 33
6288 34
40V GR
6229 2
6299 3
6298 15
6283 16
BSI1
10V NR
8623
2V GR
BF05
16V VE
BE01A
IC11 16V NR
8604 7 8604
8601 8 8601
EM11
MC11 VJ
MC11A VJ
EM10
MC10 VJ
MC10S VJ
MC11
MC10
76 VL
76 VL
50 P/B
10 PR
10 PR
10 PR
MC22
MC20Y
MC20
8602
12V BE
8603
6V BA
2300
6V NR
8623 1
MC30P 3
EM30
VJ MC30
VJ MC30P
MC30
8611
2V MR
8601 1
MC11A 2
8605
3V NR
MC10S 1
8604 2
BE01A 3
BM34
8V NR
BF05 5
1V
BB28
BB00
01 CBP
46 HAB
46 HAB
46 HAB
46 HAB

D3AKQ1YG

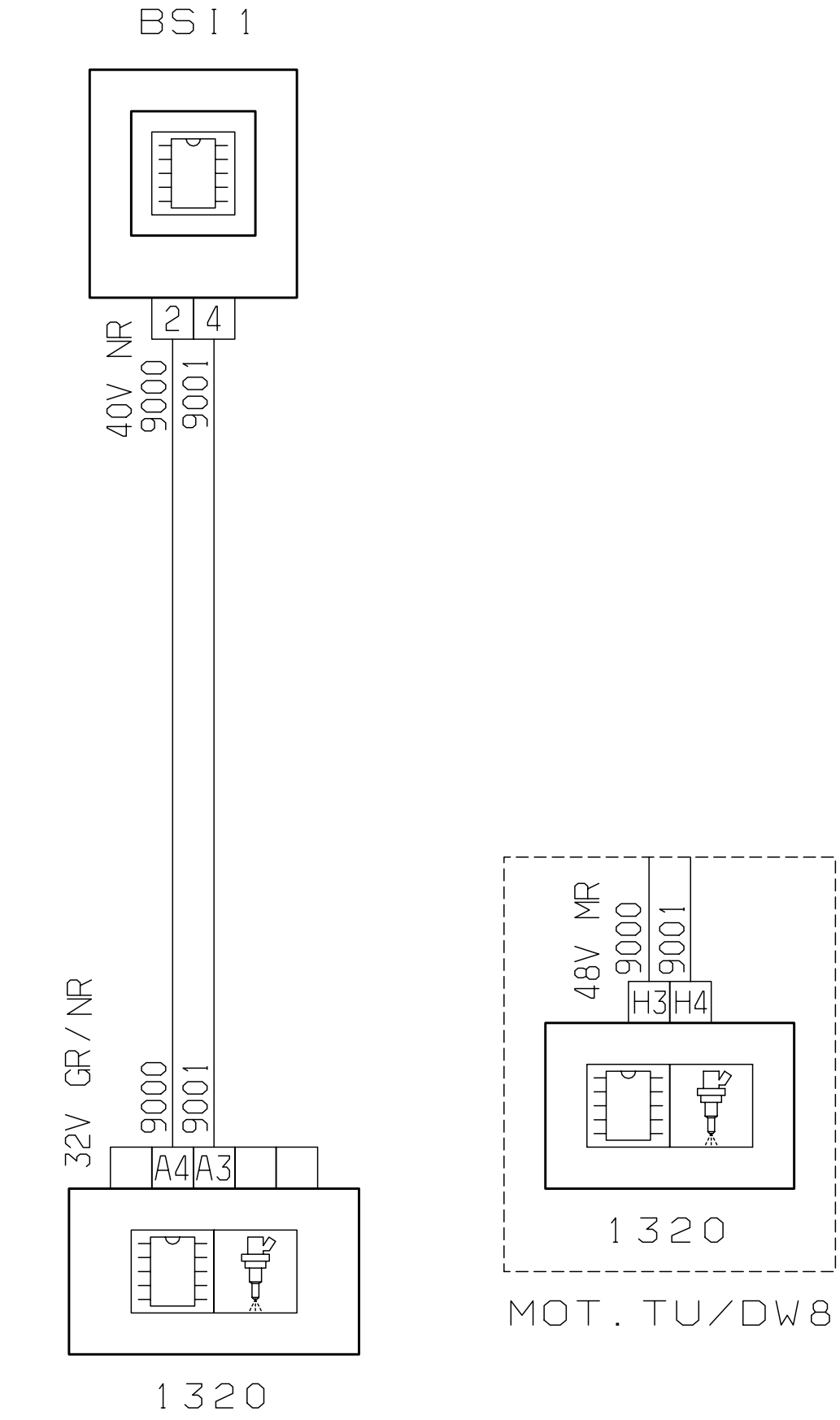
BSI 1
2
4
40V NR
9000
9001
32V GR / NR
9000
9001
A4
A3
1320
MOT. TT. SAUF TU/DW8
48V MR
9000
9001
H3
H4
1320
MOT. TU/DW8

D3AKNLDR

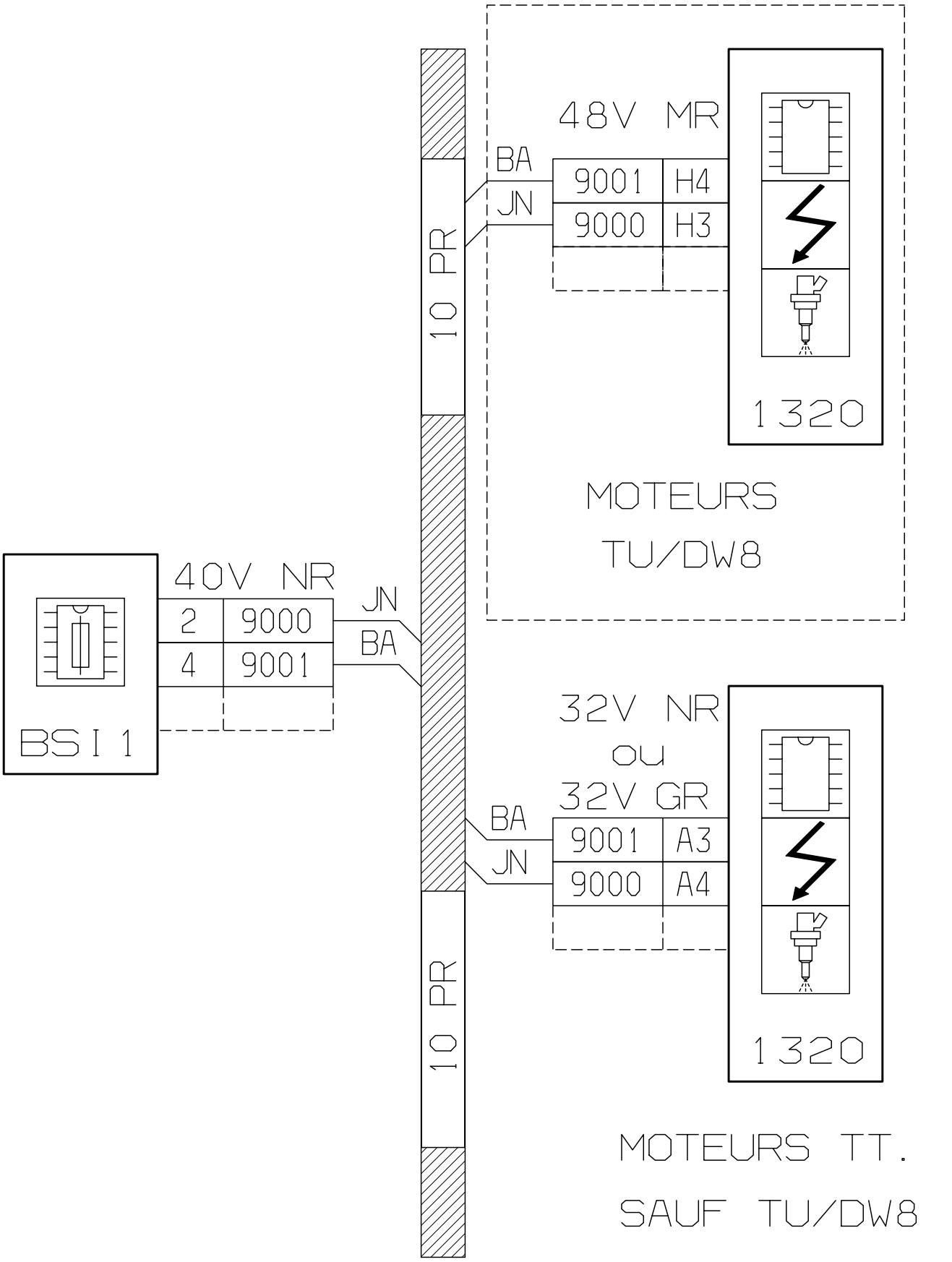
48V MR
BA
JN
9001
H4
9000
H3
10 PR
1320
MOTEURS
TU/DW8
40V NR
2
9000
4
9001
JN
BA
BSI 1
32V NR
ou
32V GR
BA
JN
9001
A3
9000
A4
10 PR
1320
MOTEURS TT.
SAUF TU/DW8

D3AKNLDG

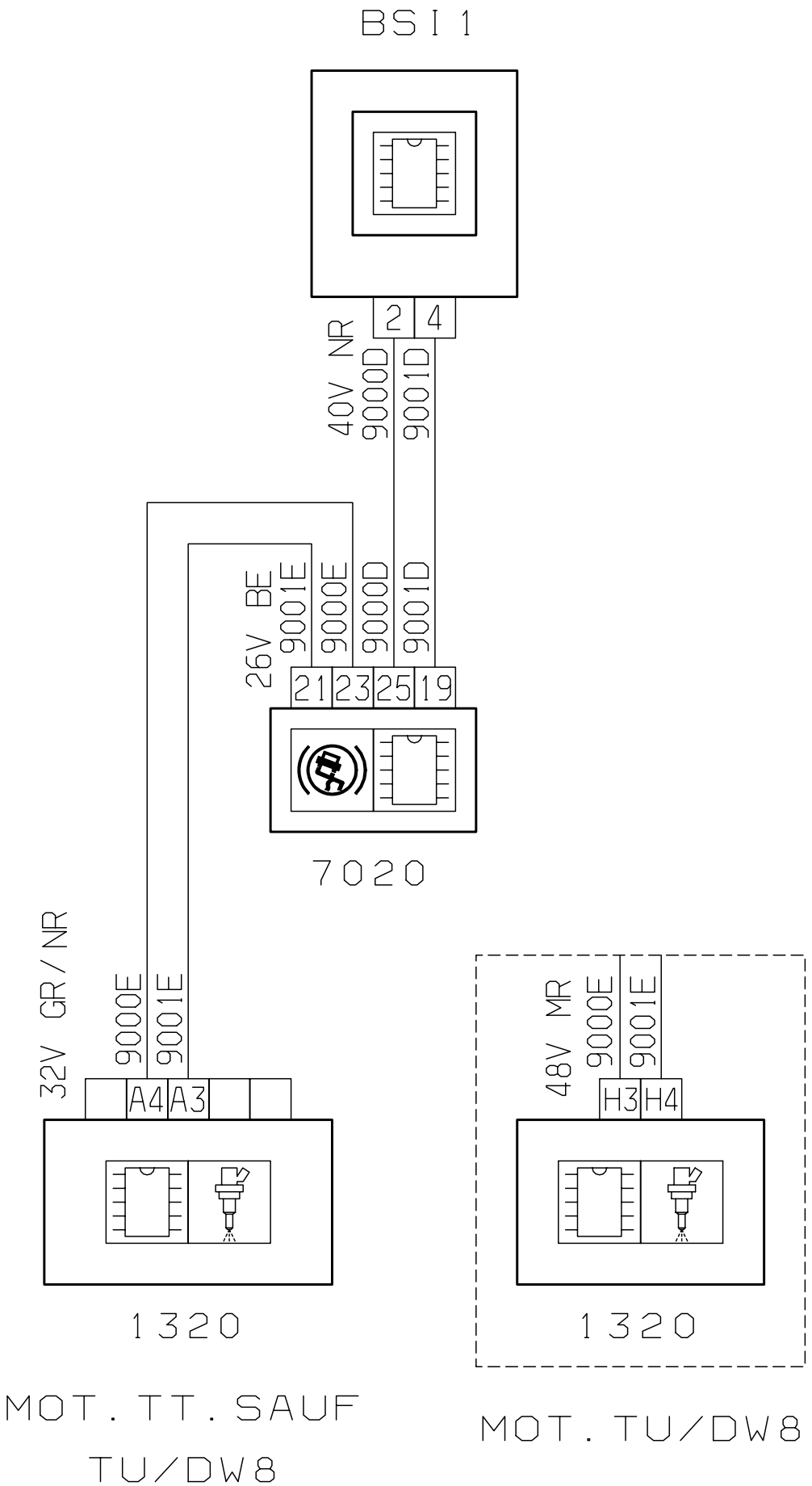
BSI 1
2
4
40V NR
9000D
9001D
26V BE
9001E
9000E
9000D
9001D
21
23
25
19
7020
32V GR/NR
9000E
9001E
A4
A3
1320
MOT. TT. SAUF TU/DW8
48V MR
9000E
9001E
H3
H4
1320
MOT. TU/DW8

D3AKNLER

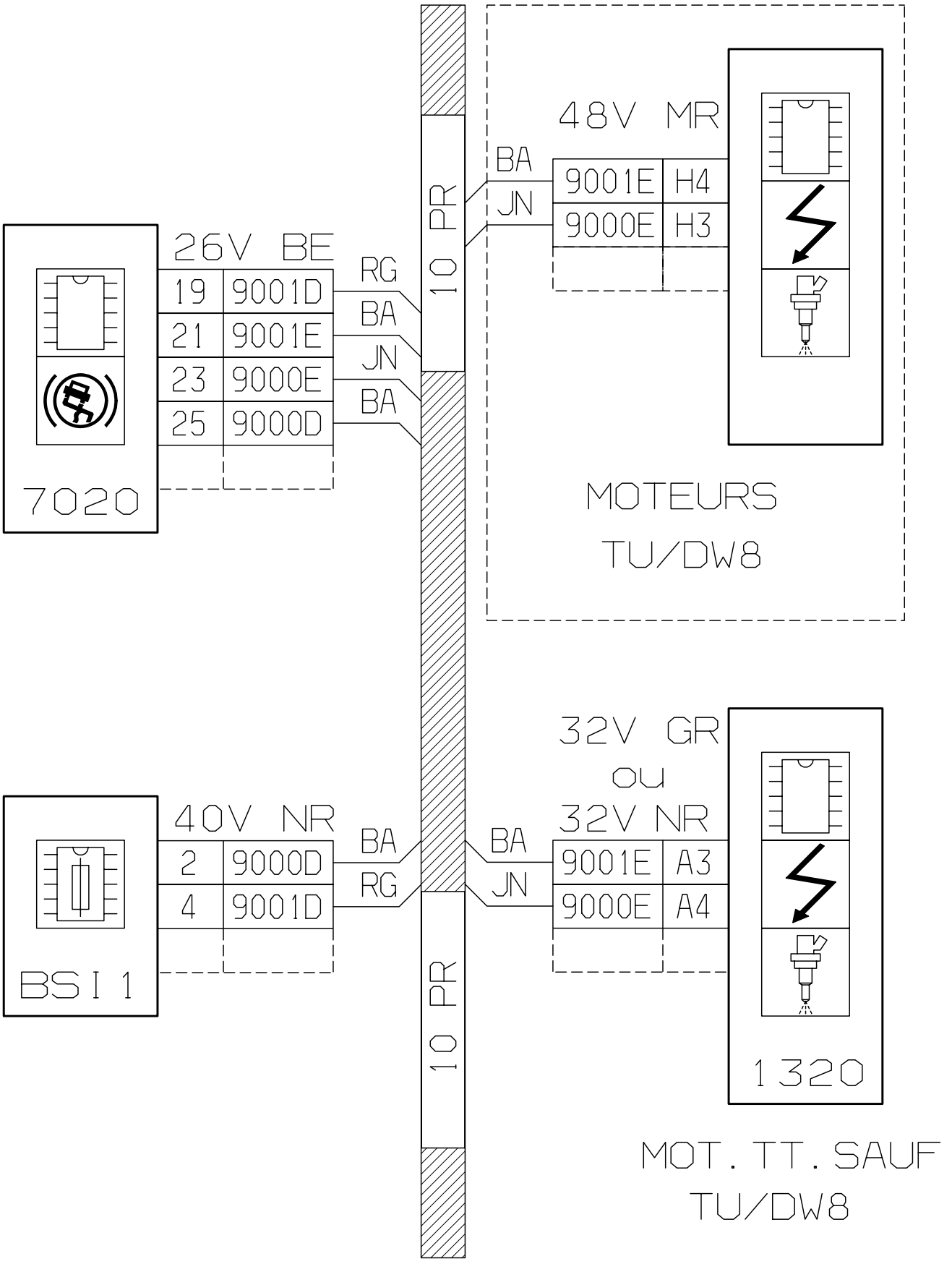
48V MR
BA
JN
9001E
H4
9000E
H3
10 PR
26V BE
RG
BA
JN
BA
19
9001D
21
9001E
23
9000E
25
9000D
7020
MOTEURS
TU/DW8
32V GR
ou
32V NR
40V NR
BA
RG
BA
JN
2
9000D
4
9001D
9001E
A3
9000E
A4
BSI 1
10 PR
1320
MOT. TT. SAUF
TU/DW8

D3AKNLEG

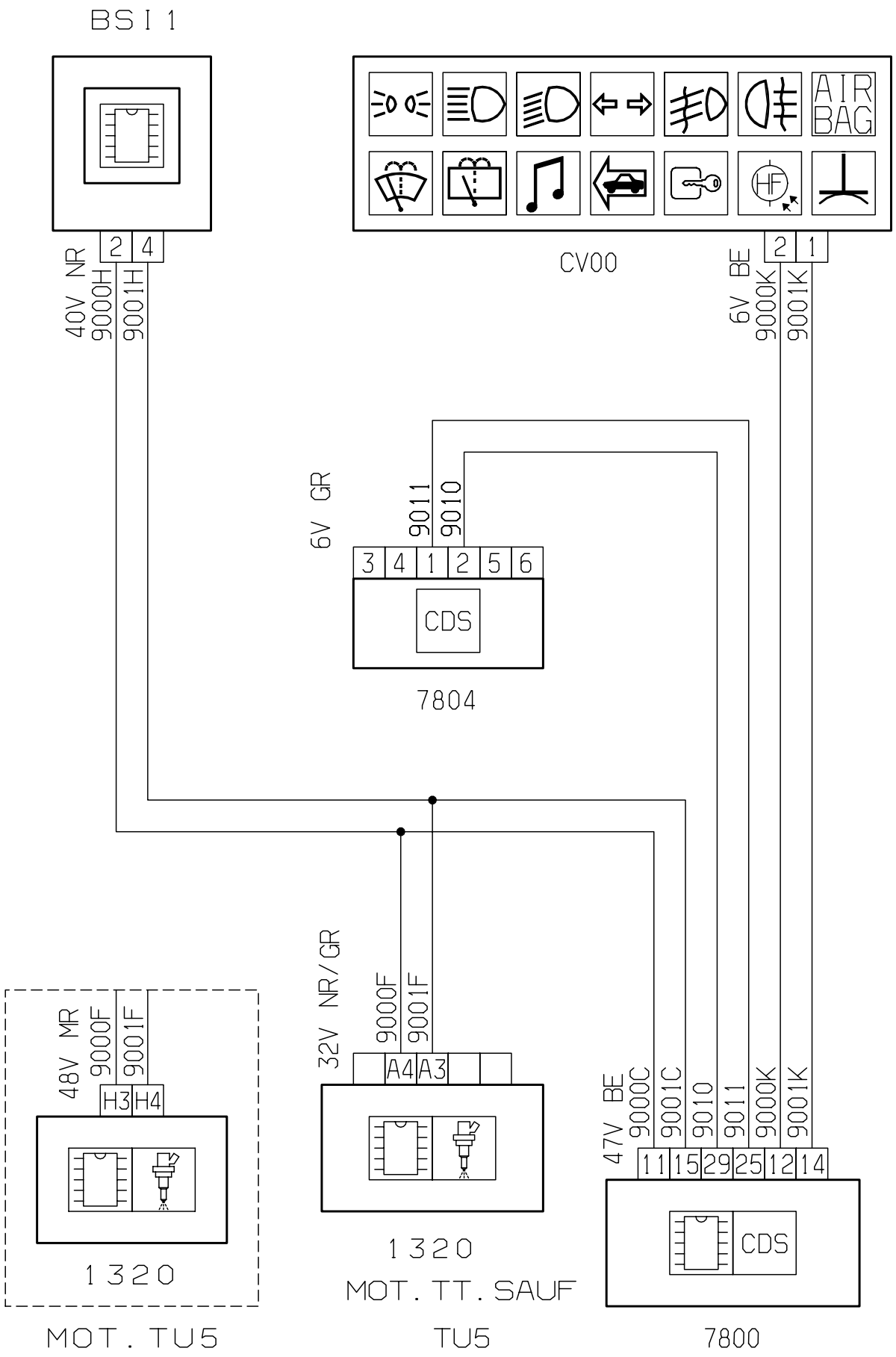
BSI 1
2
4
40V NR
9000H
9001H
CV00
AIR BAG
HF
2
1
6V BE
9000K
9001K
6V GR
9011
9010
3
4
1
2
5
6
CDS
7804
32V NR/GR
9000F
9001F
A4
A3
48V MR
9000F
9001F
H3
H4
1320
MOT. TU5
1320
MOT. TT. SAUF
TU5
47V BE
9000C
9001C
9010
9011
9000K
9001K
11
15
29
25
12
14
CDS
7800

D3AKNLFR

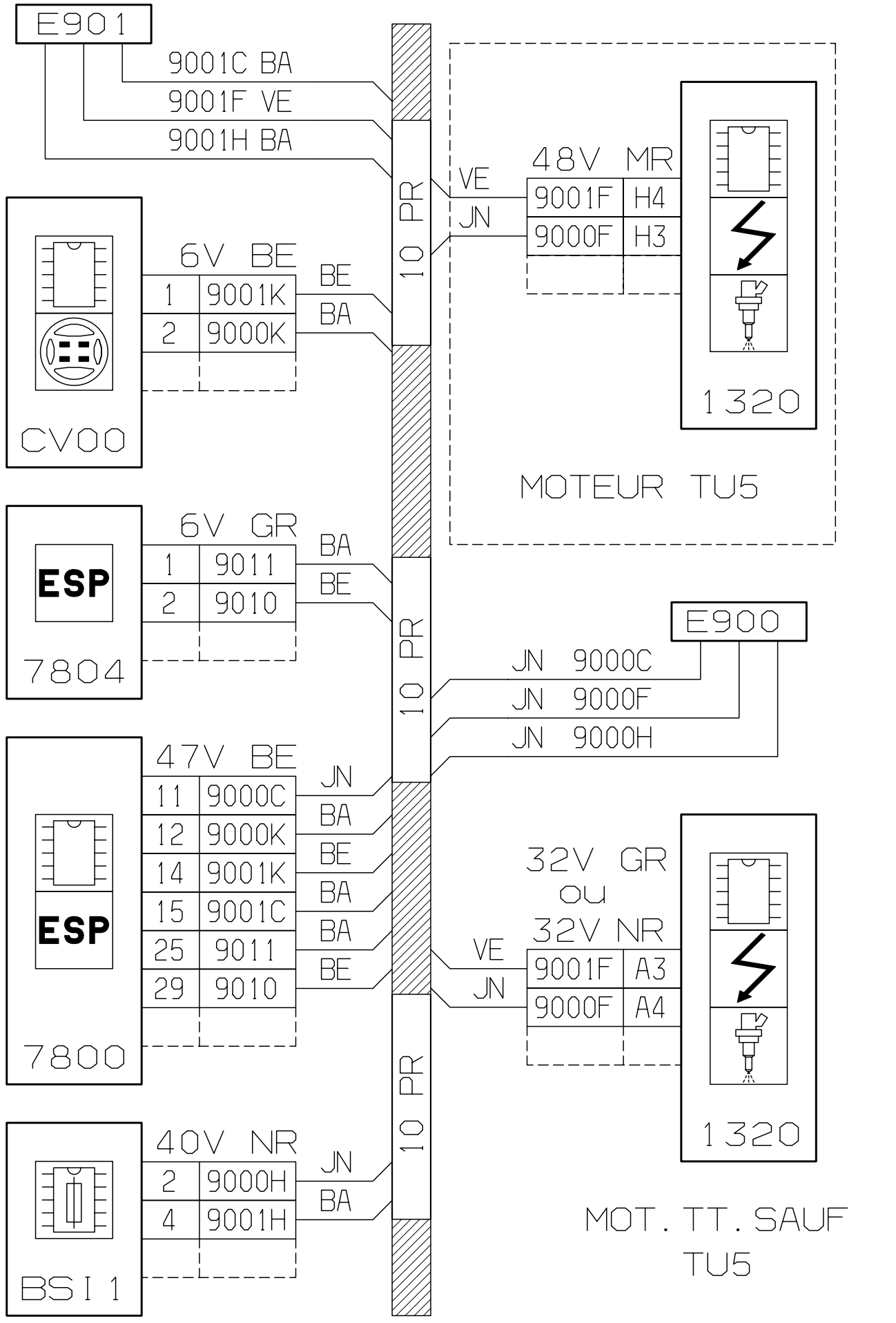
E901
9001C BA
9001F VE
9001H BA
10 PR
48V MR
VE
JN
9001F H4
9000F H3
1320
MOTEUR TU5
6V BE
1 9001K
2 9000K
BE
BA
CV00
6V GR
1 9011
2 9010
BA
BE
ESP
7804
E900
JN 9000C
JN 9000F
JN 9000H
47V BE
11 9000C
12 9000K
14 9001K
15 9001C
25 9011
29 9010
JN
BA
BE
BA
BA
BE
ESP
7800
32V GR
ou
32V NR
VE
JN
9001F A3
9000F A4
1320
40V NR
2 9000H
4 9001H
JN
BA
BSI 1
MOT. TT. SAUF
TU5

D3AKNLFG

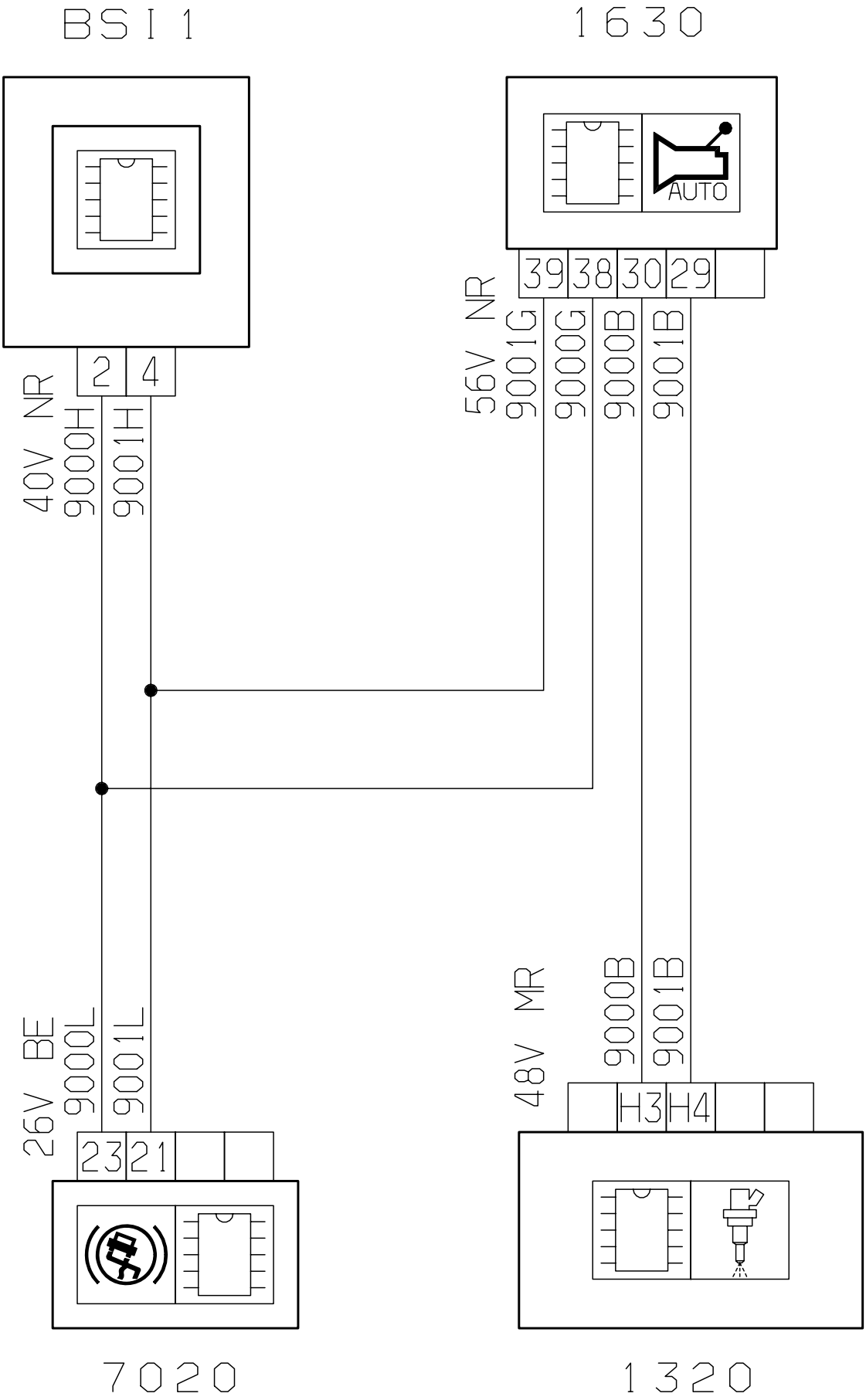
BSI 1
1630
AUTO
39
38
30
29
56V NR
9001G
9000G
9000B
9001B
2
4
40V NR
9000H
9001H
26V BE
9000L
9001L
23
21
48V MR
9000B
9001B
H3
H4
7020
1320

D3AKNLGR

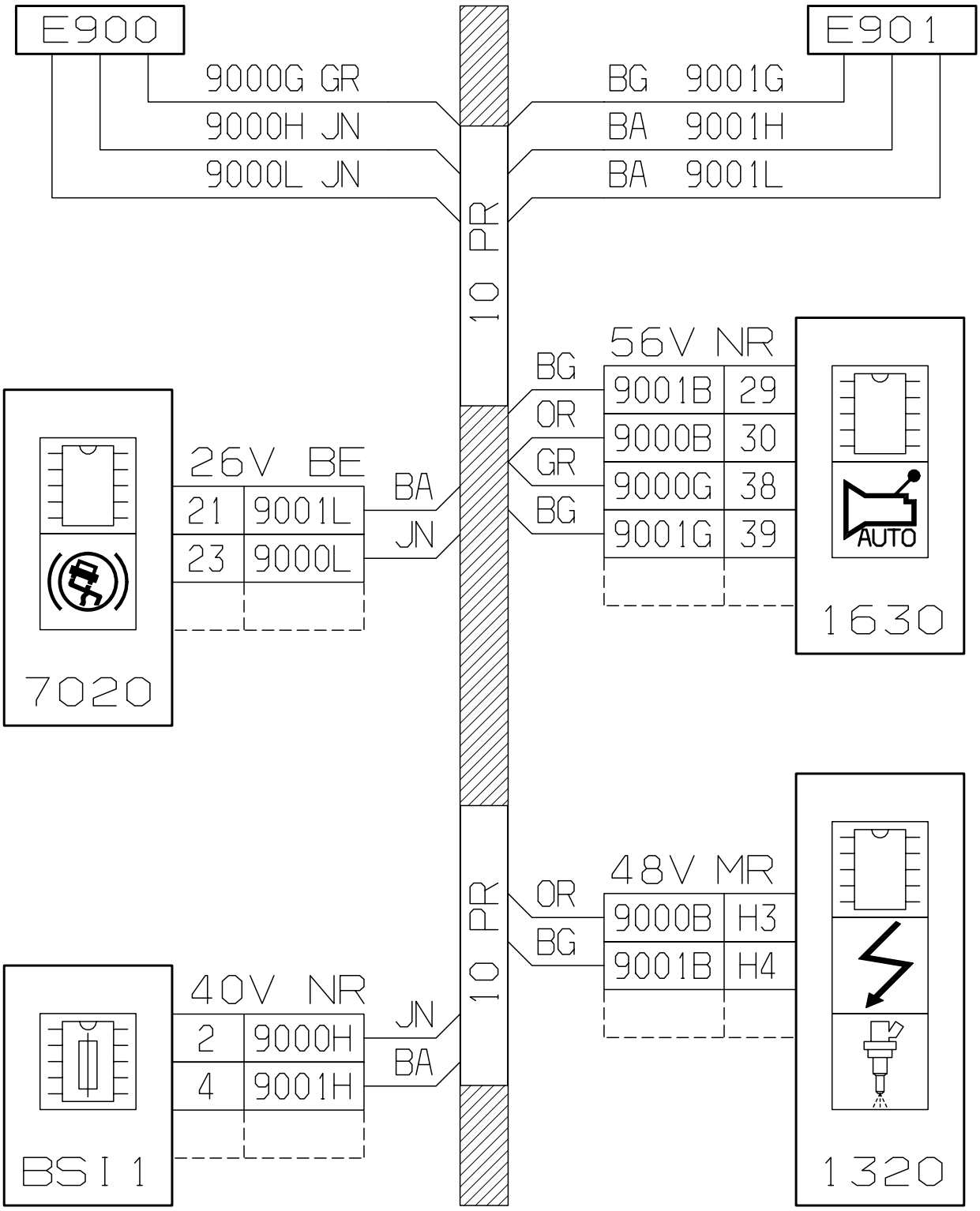
E900
E901
9000G GR
9000H JN
9000L JN
BG 9001G
BA 9001H
BA 9001L
10 PR
56V NR
BG
OR
GR
BG
9001B 29
9000B 30
9000G 38
9001G 39
AUTO
1630
26V BE
BA
JN
21 9001L
23 9000L
7020
48V MR
OR
BG
9000B H3
9001B H4
1320
40V NR
JN
BA
2 9000H
4 9001H
BSI 1

D3AKNLGG

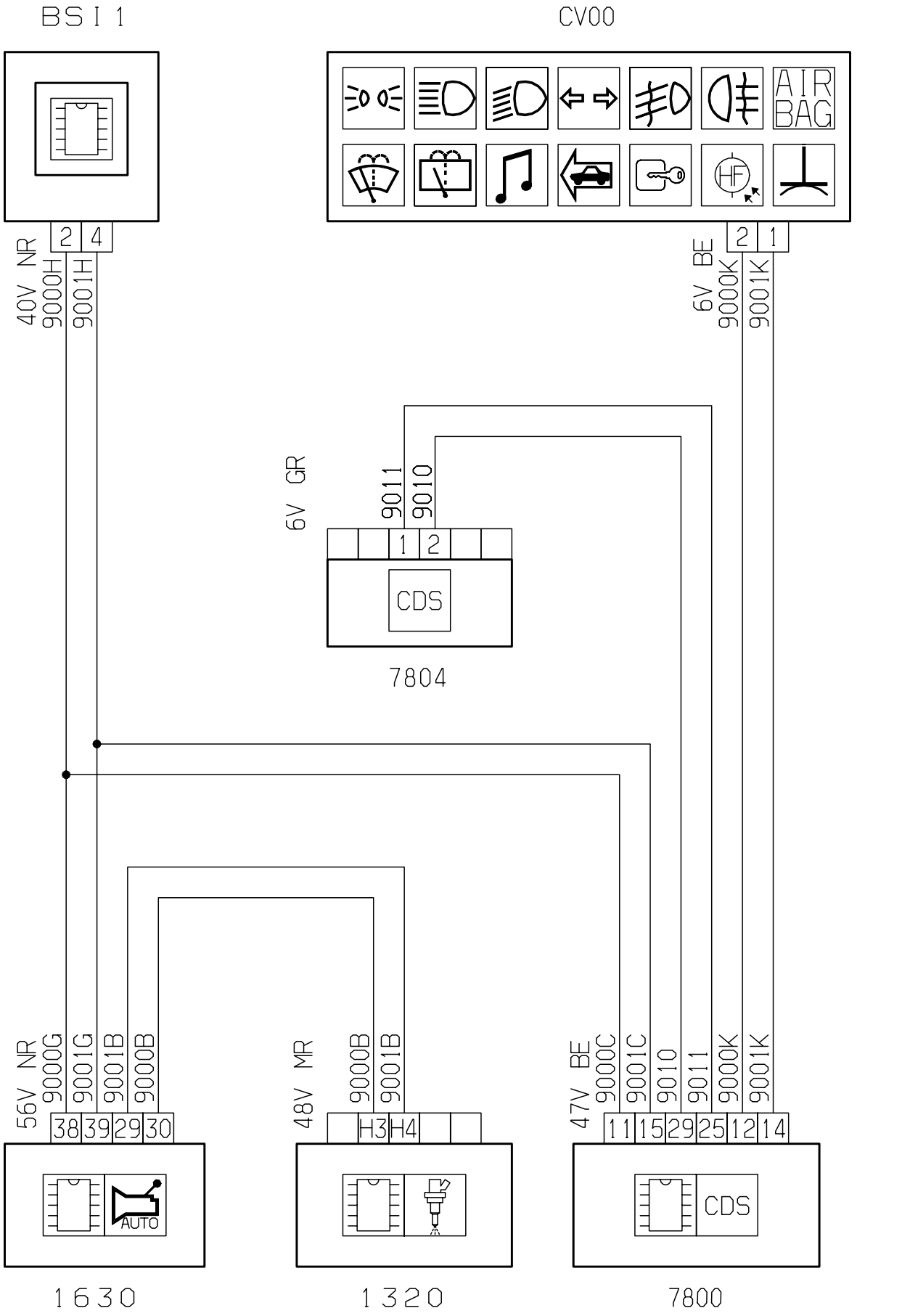
BSI 1
CV00
AIR BAG
2 4
40V NR 9000H 9001H
2 1
6V BE 9000K 9001K
6V GR 9011 9010
1 2
CDS
7804
56V NR 9000G 9001G 9001B 9000B
38 39 29 30
AUTO
1630
48V MR 9000B 9001B
H3 H4
1320
47V BE 9000C 9001C 9010 9011 9000K 9001K
11 15 29 25 12 14
CDS
7800

D3AKNLHR

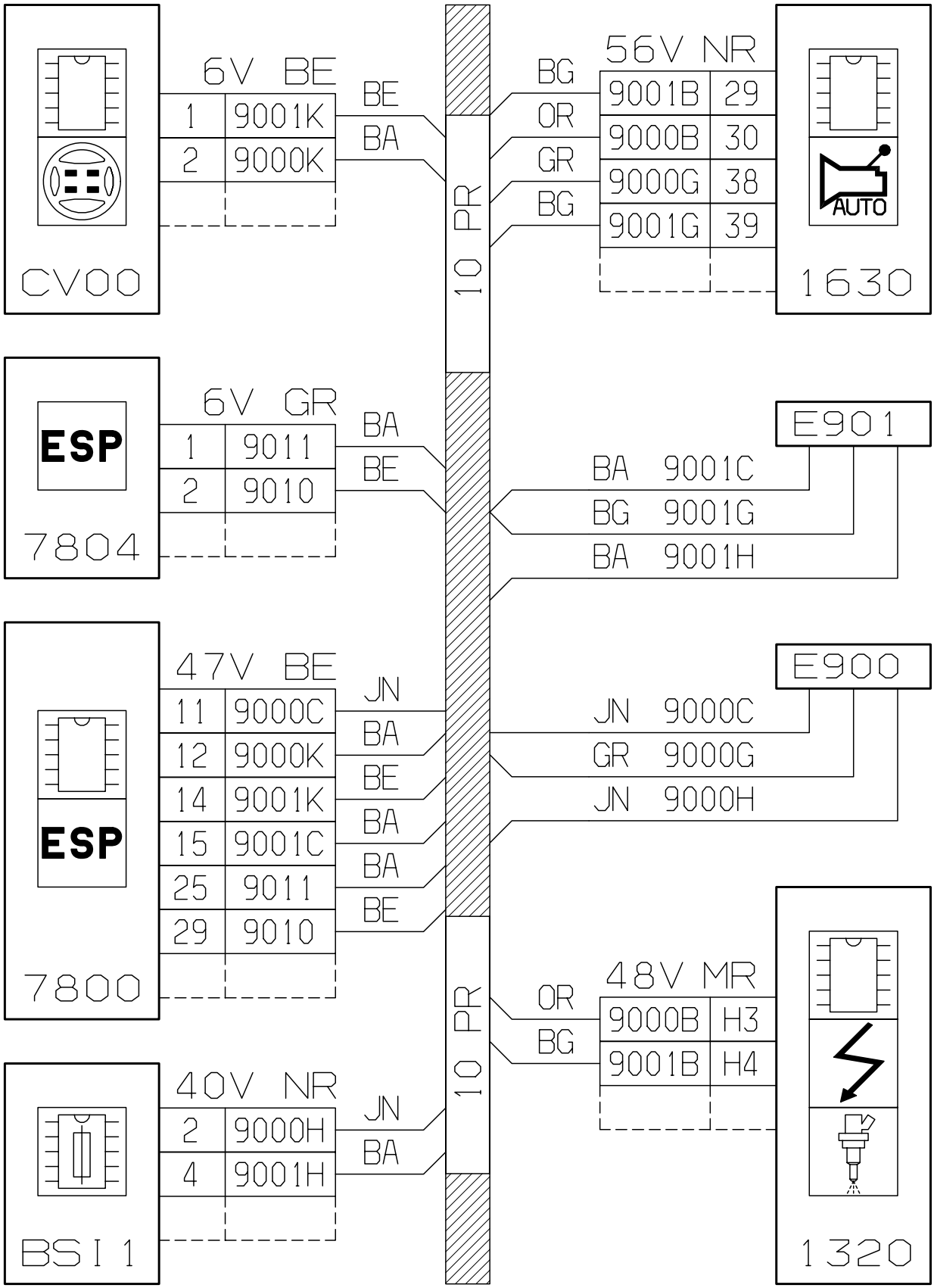
CV00
6V BE
1 9001K
2 9000K
BE
BA
10 PR
BG
OR
GR
BG
56V NR
9001B 29
9000B 30
9000G 38
9001G 39
AUTO
1630
ESP
7804
6V GR
1 9011
2 9010
BA
BE
E901
BA 9001C
BG 9001G
BA 9001H
ESP
7800
47V BE
11 9000C
12 9000K
14 9001K
15 9001C
25 9011
29 9010
JN
BA
BE
BA
BA
BE
E900
JN 9000C
GR 9000G
JN 9000H
10 PR
OR
BG
48V MR
9000B H3
9001B H4
1320
BSI 1
40V NR
2 9000H
4 9001H
JN
BA

D3AKNLHG

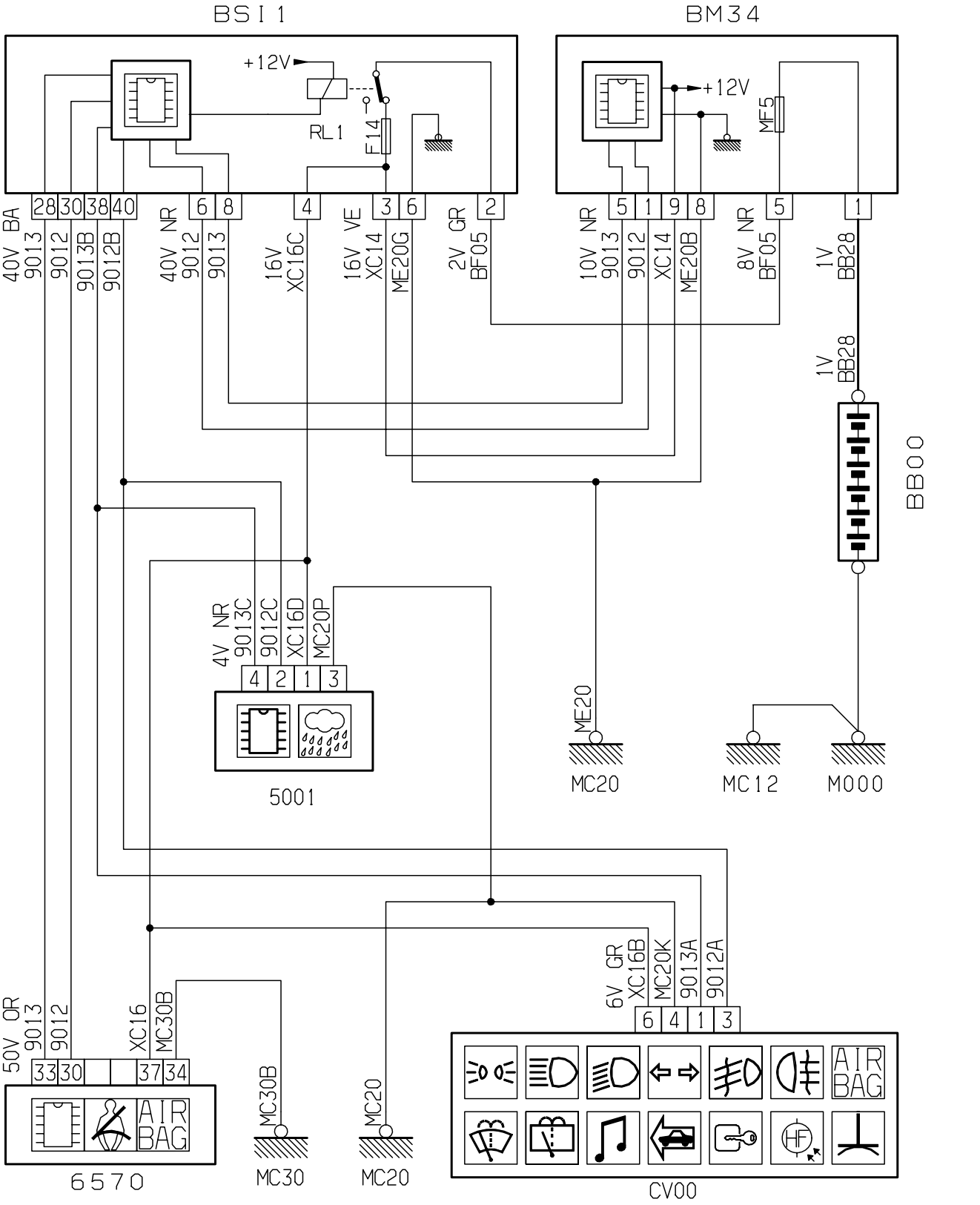
BSI 1
BM34
+12V
RL1
F14
+12V
MF5
28 30 38 40
6 8
4
3 6
2
5 1 9 8
5
1
40V BA 9013
9012
9013B
9012B
40V NR 9012
9013
16V XC16C
16V VE XC14
ME20G
2V GR BF05
10V NR 9013
9012
XC14
ME20B
8V NR BF05
1V BB28
1V BB28
BB00
4V NR 9013C
9012C
XC16D
MC20P
4 2 1 3
5001
ME20
MC20
MC12
M000
50V OR 9013
9012
XC16
MC30B
33 30
37 34
6570
MC30B
MC30
MC20
MC20
6V GR XC16B
MC20K
9013A
9012A
6 4 1 3
AIR BAG
CV00

D3AKNLJR

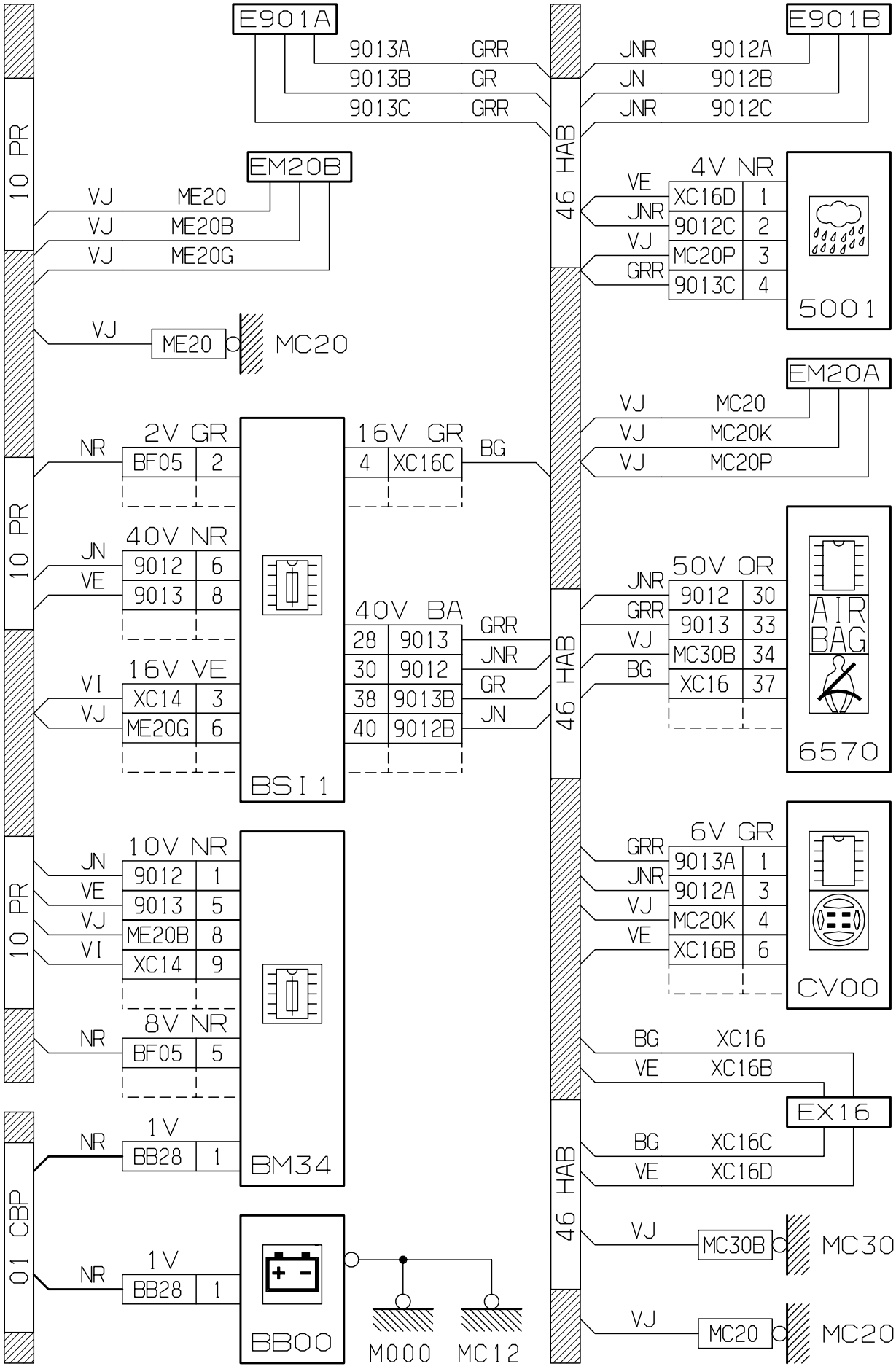
E901A
9013A GRR
9013B GR
9013C GRR
E901B
JNR 9012A
JN 9012B
JNR 9012C
46 HAB
10 PR
EM20B
VJ ME20
VJ ME20B
VJ ME20G
VJ ME20 MC20
4V NR
VE XC16D 1
JNR 9012C 2
VJ MC20P 3
GRR 9013C 4
5001
EM20A
VJ MC20
VJ MC20K
VJ MC20P
2V GR
NR BF05 2
16V GR
4 XC16C BG
40V NR
JN 9012 6
VE 9013 8
16V VE
VI XC14 3
VJ ME20G 6
40V BA
28 9013 GRR
30 9012 JNR
38 9013B GR
40 9012B JN
BSI 1
50V OR
JNR 9012 30
GRR 9013 33
VJ MC30B 34
BG XC16 37
AIR BAG
6570
10V NR
JN 9012 1
VE 9013 5
VJ ME20B 8
VI XC14 9
8V NR
NR BF05 5
BM34
6V GR
GRR 9013A 1
JNR 9012A 3
VJ MC20K 4
VE XC16B 6
CV00
BG XC16
VE XC16B
EX16
BG XC16C
VE XC16D
01 CBP
1V
NR BB28 1
BB00
M000
MC12
VJ MC30B MC30
VJ MC20 MC20

D3AKNLJG

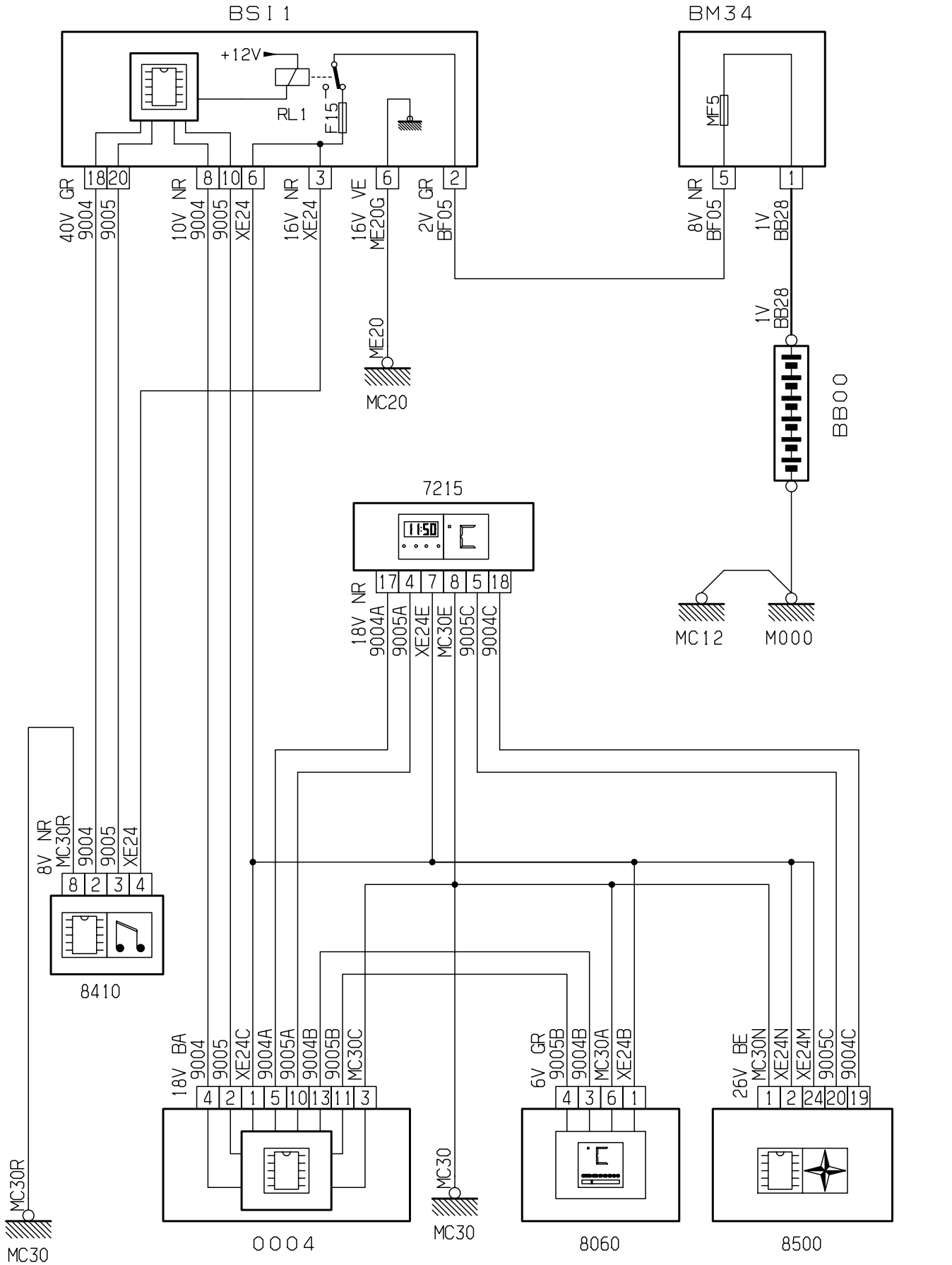
BSI1
+12V
RL1
F15
18 20 8 10 6 3 6 2
40V GR 9004
9005
10V NR 9004
9005
XE24
16V NR XE24
16V VE ME20G
2V GR BF05
ME20
MC20
BM34
MF5
5 1
8V NR BF05
1V BB28
1V BB28
BB00
MC12
M000
7215
17 4 7 8 5 18
18V NR 9004A
9005A
XE24E
MC30E
9005C
9004C
8V NR MC30R
9004
9005
XE24
8 2 3 4
8410
MC30R
MC30
18V BA 9004
9005
XE24C
9004A
9005A
9004B
9005B
MC30C
4 2 1 5 10 13 11 3
0004
MC30
6V GR 9005B
9004B
MC30A
XE24B
4 3 6 1
8060
26V BE MC30N
XE24N
XE24M
9005C
9004C
1 2 24 20 19
8500

D3AKNLKR

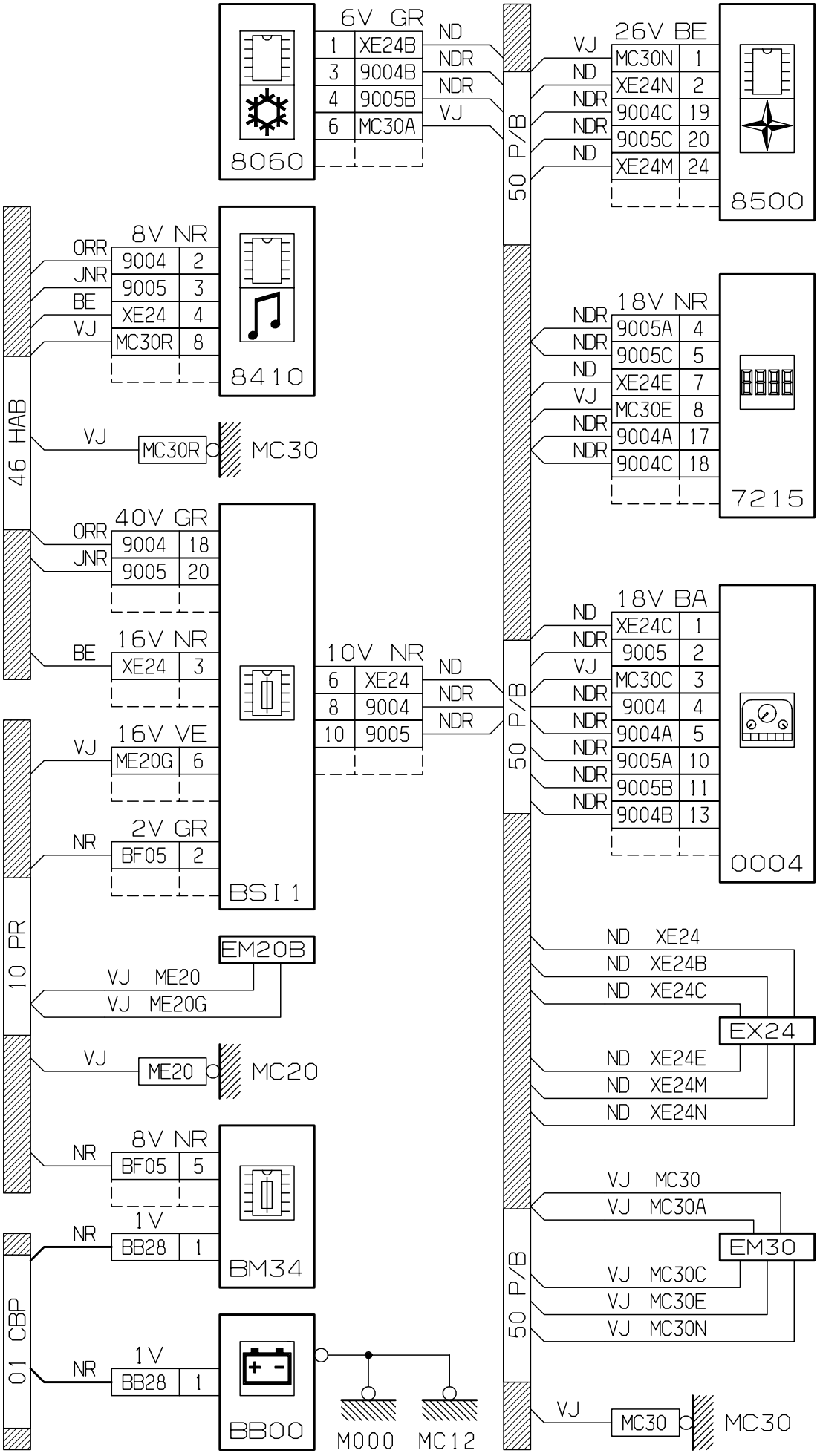
8060
6V GR
1 XE24B ND
3 9004B NDR
4 9005B NDR
6 MC30A VJ
50 P/B
26V BE
VJ MC30N 1
ND XE24N 2
NDR 9004C 19
NDR 9005C 20
ND XE24M 24
8500
8410
8V NR
ORR 9004 2
JNR 9005 3
BE XE24 4
VJ MC30R 8
46 HAB
VJ MC30R MC30
18V NR
NDR 9005A 4
NDR 9005C 5
ND XE24E 7
VJ MC30E 8
NDR 9004A 17
NDR 9004C 18
7215
BSI1
40V GR
ORR 9004 18
JNR 9005 20
16V NR
BE XE24 3
16V VE
VJ ME20G 6
2V GR
NR BF05 2
10V NR
6 XE24 ND
8 9004 NDR
10 9005 NDR
18V BA
ND XE24C 1
NDR 9005 2
VJ MC30C 3
NDR 9004 4
NDR 9004A 5
NDR 9005A 10
NDR 9005B 11
NDR 9004B 13
0004
10 PR
EM20B
VJ ME20
VJ ME20G
VJ ME20 MC20
ND XE24
ND XE24B
ND XE24C
EX24
ND XE24E
ND XE24M
ND XE24N
BM34
8V NR
NR BF05 5
1V
NR BB28 1
VJ MC30
VJ MC30A
EM30
VJ MC30C
VJ MC30E
VJ MC30N
01 CBP
BB00
1V
NR BB28 1
M000
MC12
VJ MC30 MC30

D3AKNLKG

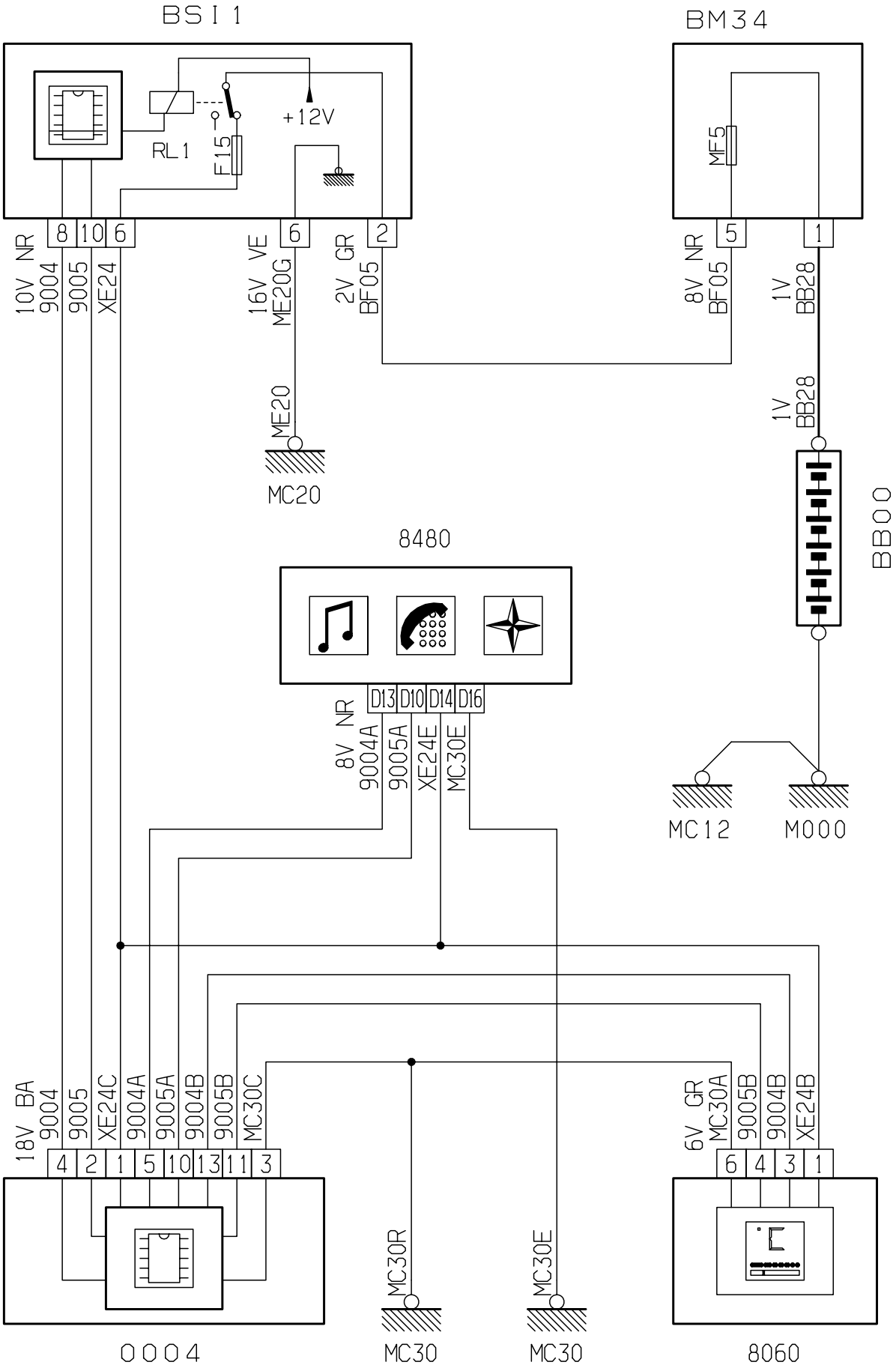
BSI1
BM34
+12V
RL1
F15
MF5
8
10
6
6
2
5
1
10V NR
9004
9005
XE24
16V VE
ME20G
2V GR
BF05
8V NR
BF05
1V
BB28
ME20
MC20
1V
BB28
BB00
8480
D13
D10
D14
D16
8V NR
9004A
9005A
XE24E
MC30E
MC12
M000
18V BA
9004
9005
XE24C
9004A
9005A
9004B
9005B
MC30C
4
2
1
5
10
13
11
3
6V GR
MC30A
9005B
9004B
XE24B
6
4
3
1
MC30R
MC30E
0004
MC30
MC30
8060

D3AKNLLR

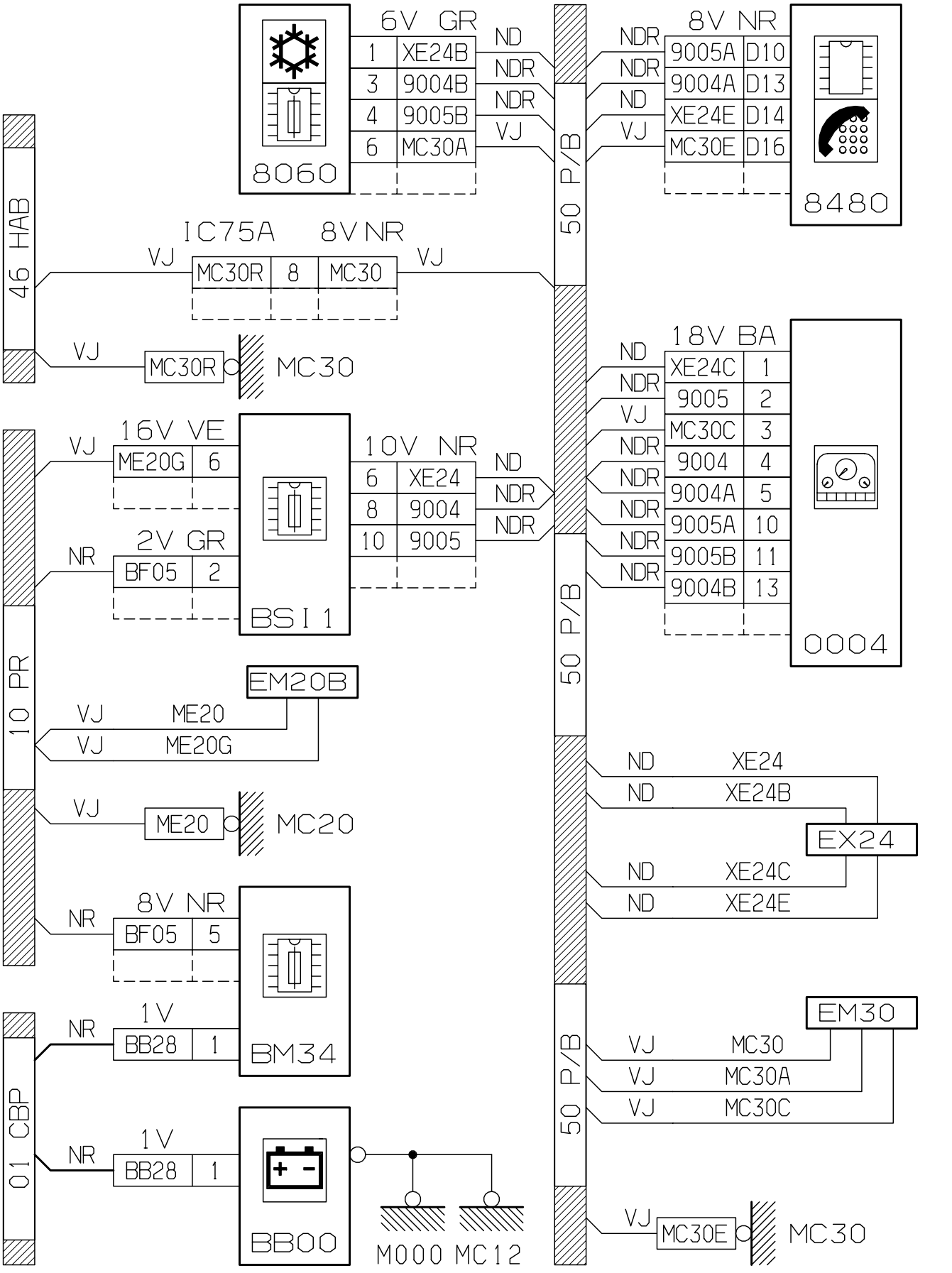
8060
6V GR
1 XE24B
3 9004B
4 9005B
6 MC30A
ND
NDR
NDR
VJ
50 P/B
NDR
NDR
ND
VJ
8V NR
9005A D10
9004A D13
XE24E D14
MC30E D16
8480
46 HAB
IC75A 8V NR
VJ MC30R 8 MC30 VJ
VJ MC30R MC30
18V BA
XE24C 1
9005 2
MC30C 3
9004 4
9004A 5
9005A 10
9005B 11
9004B 13
0004
16V VE
VJ ME20G 6
2V GR
NR BF05 2
10V NR
6 XE24
8 9004
10 9005
BSI 1
10 PR
EM20B
VJ ME20
VJ ME20G
VJ ME20 MC20
ND XE24
ND XE24B
EX24
ND XE24C
ND XE24E
8V NR
NR BF05 5
BM34
EM30
VJ MC30
VJ MC30A
VJ MC30C
01 CBP
1V
NR BB28 1
BB00
M000 MC12
VJ MC30E MC30
D3AKNLLG