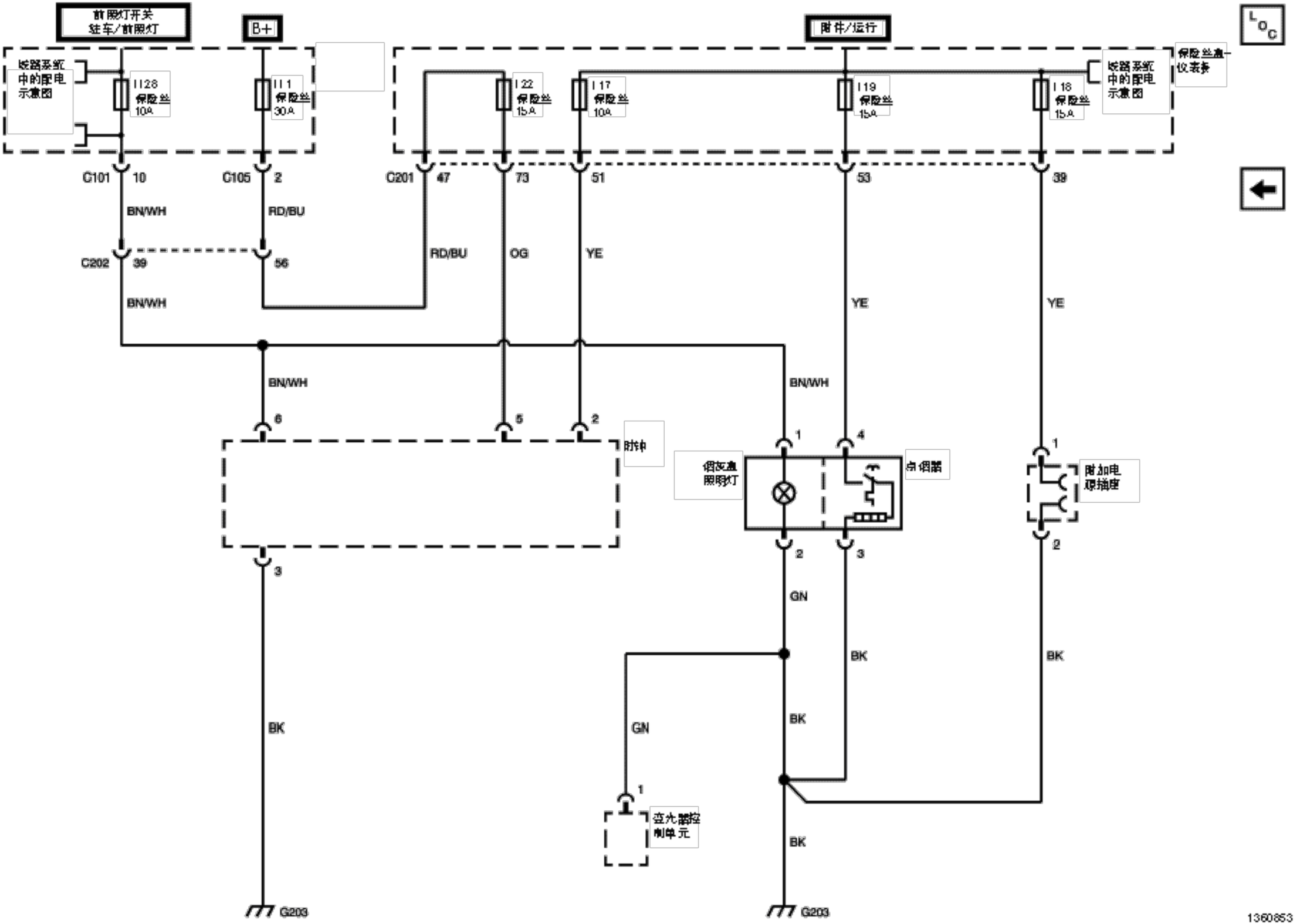
前照灯开关
驻车/前照灯
B+
附件/运行
LOC
线路系统中的配电示意图
I128 保险丝 10A
I11 保险丝 30A
I22 保险丝 15A
I17 保险丝 10A
I19 保险丝 15A
I18 保险丝 15A
保险丝盒-仪表板
C101 10
C105 2
C201 47
73
51
53
39
BN/WH
RD/BU
C202 39
56
RD/BU
OG
YE
YE
YE
BN/WH
BN/WH
6
5
2
时钟
烟灰盒照明灯
点烟器
1
4
附加电源插座
1
2
3
2
3
GN
BK
BK
BK
GN
BK
1
变光器控制单元
BK
G203
G203
1360853