一般事项

00

目 录

尺寸 3

车辆识别代码 4

规格 5

维修计划 7

规定润滑油(液)及容量 9

升降点 10

标准螺栓的拧紧扭矩 11

尺寸

单位:mm

顶视图

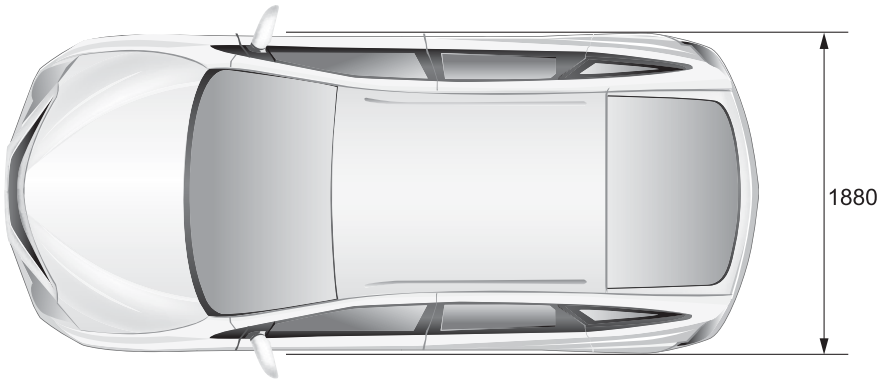

侧视图

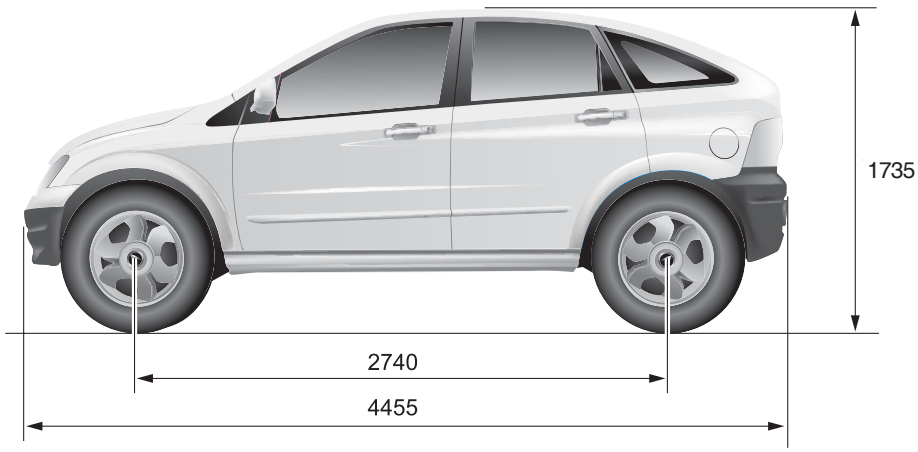

前视图

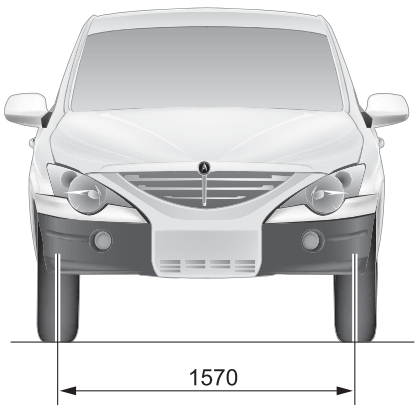

后视图

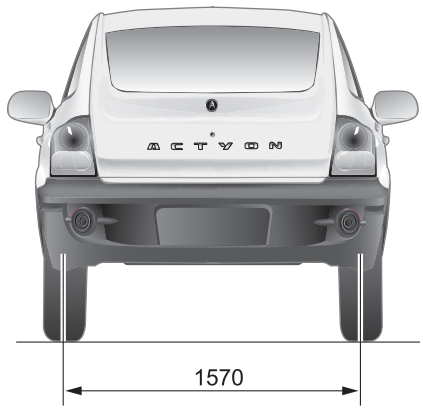

*(　):选装

CHANGED BY	
EFFECTIVE DATE	
AFFECTED VIN	

车辆识别标记

车架号

车架号印在右前轮后面的大梁上

识别代码

识别代码位于驾驶席车门底梁上

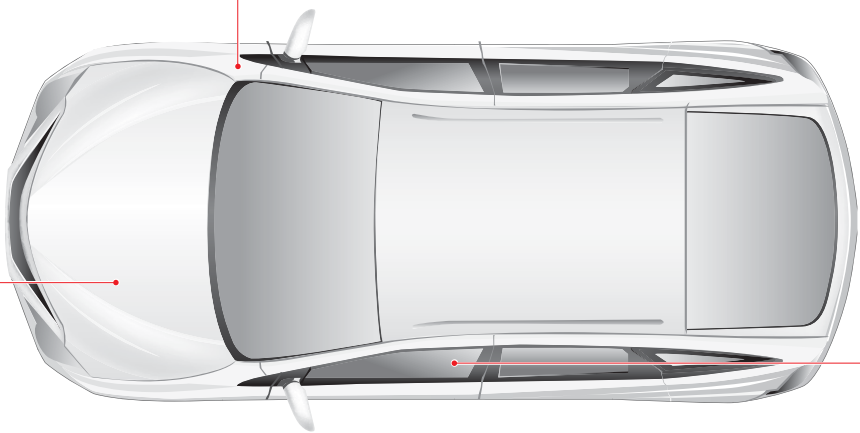

发动机号

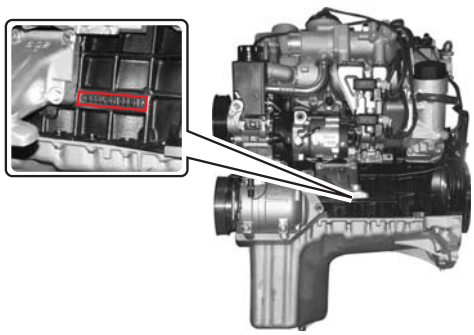

发动机号印在进气歧管侧气缸体的下端上。

CHANGED BY	
EFFECTIVE DATE	
AFFECTED VIN	

规格

*（ ）：选装

描述			柴油机	备注
一般	全长(mm)		4,455	
	全宽(mm)		1,880	
	全高(mm)		1,735	
	车辆总重(kg)	A/T	2,520	
		M/T	2,520	
	车辆自重(kg)	A/T	2WD: 1,865 / 4WD: 1,974	
		M/T	2WD: 1,843 / 4WD: 1,951	
	燃油		柴油	
	燃油箱容积(ℓ)		75	
发动机	发动机名称		D20DT	
	气缸数/压缩比		4 / 18:1	
	总排量(cc)		1,998	
	凸轮轴类型		DOHC	
	最大功率	A/T	141 PS / 4,000 rpm	
		M/T	141 PS / 4,000 rpm	
	最大扭矩	A/T	310 Nm / 1,800 ~ 2,750 rpm	
		M/T	310 Nm / 1,800 ~ 2,750 rpm	
	怠速		780 ± 50 rpm	
	冷却系统		水冷/强制循环	
	冷却水容量(ℓ)		11.5	
	润滑形式		齿轮泵，强制循环	
	最大机油容量(ℓ)		7.5	
	涡轮增压器及冷却形式		涡轮增压器，空气冷却	
手动变速箱	操作形式		半遥控，地排式	
	齿轮比	1档	4.315	
		2档	2.475	
		3档	1.536	
		4档	1.000	
		5档	0.807	
		倒档	3.919	

*（ ）：选装

描述			柴油机	备注
自动变速箱	类型		电子式，4档	
	操作形式		地排式	
	齿轮比	1档	2.742	
		2档	1.508	
		3档	1.000	
		4档	0.708	
		倒档	2.428	
分动箱	类型		2WD, 分时	
	形式		行星齿轮式	
	齿轮比	High (4H)	1.000 : 1	
离合器(M/T)	操作形式		液压式	
	离合器片类型		有膜片的单片干式	
动力转向机	形式		齿条和齿轮	
	转向角度	内侧	35.7°	
		外侧	32.1°	
前桥	驱动轴形式		球节数	
	车桥壳类型		组装式	
后桥	驱动轴类型	实心车桥悬架	半浮式	
	车桥壳类型		组装式	
制动器	总泵类型		串联式	
	助力泵类型		真空辅助助力器形式	
	刹车类型	前轮	片式	
		后轮	鼓(盘)式	
	驻车制动器		拉线式(内部膨胀)	
悬架	前悬架		双叉臂+螺旋弹簧	
空调	后悬架	实心车桥悬架	5连杆+螺旋弹簧	
	制冷剂(容量)		R-134a (650 ± 30g)	
电气	蓄电池类型/容量 (V-AH)		MF / 12 - 90	
	启动机容量 (V-kW)		12 - 2.2	
	交流发电机容量 (V-A)		12 - 115	

CHANGED BY	
EFFECTIVE DATE	
AFFECTED VIN	

保养时间表

▶ 仅限欧洲

＊ 请务必使用双龙正品配件。

项目		每日检查	每周检查	保养周期
发动机油及机油滤清器		○	–	初始更换：5,000km，之后每15,000km或12个月更换一次(但在恶劣环境下缩短保养周期)
冷却水		○	–	每60,000km或3年更换一次，按需要检查和补充
附加油水分离器：A.W.S.(配备时)		–	–	每150,000km或3年更换一次(无论何时更换发动机油须排水)
刹车/离合器油		○	–	每2年更换一次（经常检查）
刹车钢管及软管		–	–	定期检查：每15,000km或1年，必要时更换
刹车片、制动钳及刹车盘		–	–	定期检查：每15,000km，必要时调整或更换
空气滤清器		–	○	初始清洁：5,000km，之后每10,000km清洁一次，每30,000km更换一次(但在恶劣环境下缩短保养周期)
燃油滤清器		–	–	每30,000km更换一次(无论何时更换发动机油须排水)
自动变速器油		–	–	每30,000km或12个月检查一次(但在恶劣使用环境下缩短保养周期)
手动变速器油		–	–	每10,000km检查一次，每60,000km更换一次(经常检查漏油情况)
分动箱油		–	–	每10,000km检查一次，每60,000km更换一次(经常检查漏油情况)
车桥润滑油	前	–	–	经常检查，每30,000km更换一次
	后	–	–	经常检查，每30,000km更换一次
空调滤清器		–	–	每10,000km更换一次(但在恶劣环境下缩短保养周期)

发动机使用环境恶劣

1. 频繁停-走驾驶，长时间怠速，低于6km的短距离驾驶，冬季在零下温度下，行驶16km以下的短距离。
2. 在山坡、山区、多沙、多尘地区行驶。
3. 高负荷驾驶，如挂车拖吊。

自动变速器和车桥使用环境恶劣

1. 拖吊挂车或野外驾驶
2. 把车辆当成巡逻车、出租车或运输车(长时间怠速并过度以低速驾驶)。

空调滤清器使用环境恶劣

污染地区或野外驾驶，长时间使用空调或暖风

空气滤清器元件使用环境恶劣

污染地区或野外驾驶

＊ 欧洲国家

指属于欧洲国家(不适用于欧洲的所有国家)

▶ 一般地区

＊ 请务必使用双龙正品配件。

项目		每日检查	每周检查	保养周期
发动机油及机油滤清器		○	–	初始更换：5,000km，之后每10,000km或12个月更换一次(但在恶劣环境下缩短保养周期)
冷却水		○	–	每60,000km或3年更换一次，必要时检查和补充
附加油水分离器：A.W.S.		–	–	每150,000km或5年更换一次(无论何时更换发动机油须排水)
刹车/离合器油		○	–	每2年更换一次(经常检查)
刹车钢管及软管		–	–	初始检查：1,000km，定期检查：每20,000km或1年，必要时更换
刹车片、制动钳及刹车盘		–	–	定期检查：每10,000km，必要时调整或更换
空气滤清器		–	○	初始清洁：5,000km，之后每10,000km清洁一次，每30,000km更换一次(但在恶劣境下缩短保养周期)
燃油滤清器		–	–	每25,000km更换一次(排出燃油滤清器中的水：无论何时更换发动机油)
自动变速器油		–	–	每30,000km或12个月检查一次(但在恶劣环境下每60,000km更换一次)
手动变速器油		–	–	每10,000km检查一次，每60,000km更换一次(经常检查漏油情况)
分动箱油		–	–	每10,000km检查一次，每60,000km更换一次(经常检查漏油情况)
车桥润滑油	前	–	–	经常检查，每30,000km更换一次
	后	–	–	经常检查，每30,000km更换一次
空调滤清器		–	–	每10,000km更换一次(但在恶劣环境下缩短保养周期)

发动机使用环境恶劣

1. 频繁停-走驾驶，长时间怠速，低于6km的短距离驾驶，冬季在零下温度下，行驶16km以下的短距离。
2. 在山坡、山区、多沙、多尘地区行驶。
3. 高负荷驾驶，如挂车拖吊。

自动变速器和车桥使用环境恶劣

1. 拖吊挂车或野外驾驶
2. 把车辆当成巡逻车、出租车或运输车(长时间怠速并过度以低速驾驶)。

空调滤清器使用环境恶劣

污染地区或野外驾驶，长时间使用空调或暖风

空气滤清器元件使用环境恶劣

污染地区或野外驾驶

CHANGED BY	
EFFECTIVE DATE	
AFFECTED VIN	

规定润滑油(液)及容量

项目			容量	规格
发动机油			≒ 7.5 ℓ	双龙正品发动机油 (MB SHEET 229.1或 229.3承认油)
发动机冷却水			≒ 11.5 ℓ	双龙正品冷却液
自动变速器油			≒ 9.5 ℓ	双龙正品润滑油(CASTROL TQ 95)
手动变速器油			4WD: ≒ 3.6 ℓ 2WD: ≒ 3.4 ℓ	双龙正品润滑油(ATF DEXRON II)
分动箱油			≒ 1.4 ℓ	双龙正品润滑油(ATF DEXRON III)
车桥润滑油	前	自动变速器	≒ 1.4 ℓ	双龙正品润滑油(SAE 80W/90, API GL-5)
		手动变速器	≒ 1.4 ℓ	
	后	实心车桥悬架	≒ 1.9 ℓ	双龙正品润滑油(SAE 80W/90, API GL-5)
刹车/离合器油			适当量	双龙正品油(液)(DOT4)
动力转向机油			≒ 1.0 ℓ	双龙正品机油(液)(ATF DEXRON II 或 III)

注意

- **只能使用双龙规定的润滑油(液)。**
- **不同类型或商标的机油或液体不能混合使用，否则会导致损坏。**
- **添加或更换液体时应使液位符合规定值。**

升降点

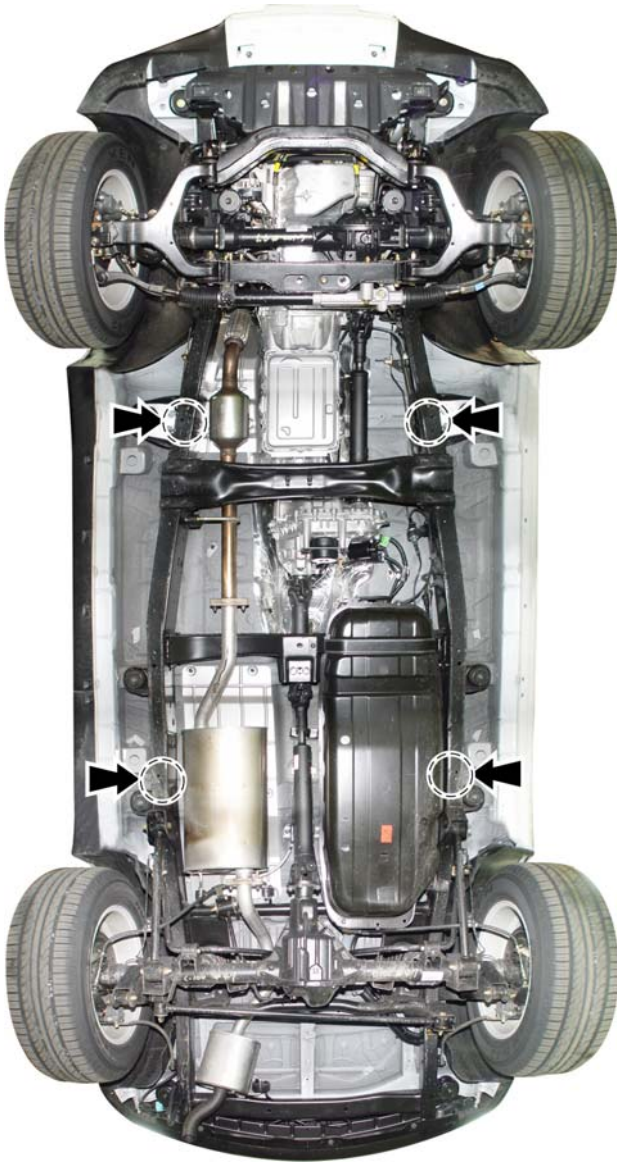

▶4柱式升降机

如图所示，把车辆平稳放在4柱式升降机上，防止每个轮胎前后移动。

注意

升降期间，检查车辆是否是空车。

- **安装在车辆前部的平板升降连接设备应该放在前门底梁的前部。**
- **在平板升降的前端和后端上安装升降连接设施。**

警告

- **确认升降期间使用附件，防止升降机和车身底板接触。**
- **升降车辆时尽可能加宽底板，使车辆前部和后部平衡。固定升降底板时，注意不要碰到刹车油管和燃油管。**

▶千斤顶和安全试验台

工作期间一定要小心使用千斤顶和安全试验台升降车辆。

警告

- **如果仅使用千斤顶支撑时，不要进入车辆下面。如果必须工作在车辆下面，请确认使用安全模块。**
- **在每个车轮前部和后部使用车轮模块。**

CHANGED BY	
EFFECTIVE DATE	
AFFECTED VIN	

标准螺栓的拧紧扭矩

▶按照螺栓规格的拧紧扭矩

螺栓直径	螺距	拧紧扭矩 (kg·cm)					
		标准拧紧扭矩			最大拧紧扭矩		
		4T	7T	9T	4T	7T	9T
M3	0.5	5	9	13	7	12	17
M4	0.7	12	20	30	16	27	40
M5	0.8	24	40	57	32	53	77
M6	1.0	41	68	99	55	91	130
M8	1.25	88	160	230	130	210	310
M10	1.25	190	330	470	260	430	620
	1.5	190	310	450	250	420	600
M12	1.25	350	580	840	460	770	1,100
	1.75	330	550	790	440	730	1,000
M14	1.5	550	910	1,300	730	1,200	1,900
M16	1.5	830	1,100	2,000	1,100	1,900	2,700
M18	1.5	1,200	2,000	2,900	1,600	2,700	3,800
M20	1.5	1,700	2,800	4,000	2,200	3,700	5,300
M22	1.5	2,300	3,800	5,400	3,000	5,000	7,200
M24	1.5	2,900	4,900	7,000	3,900	6,500	9,400
	2.0	2,800	4,700	6,800	3,800	6,300	9,100

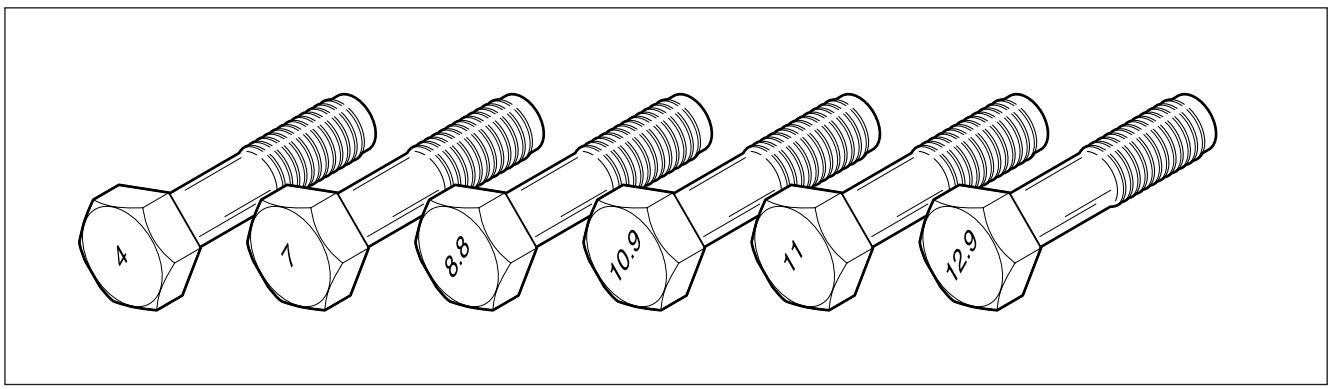

1. 螺栓钢度压印在每个螺栓的顶部。螺栓的钢度一般划分为4T, 7T, 8.8T, 10.9T, 11T, 12.9T。
2. 拧紧螺栓时，观察规定扭矩并按需要把扭矩调整至15 %以内。如果不需要，请勿把扭矩调整到超过最大允许范围内的扭矩。
3. 如果插入垫片或填料袋拧紧，判定适当扭矩。
4. 如果拧紧如下配件，请确认适当的拧紧扭矩。
   - 铝合金：按上述表上的80%的扭矩拧紧。
   - 塑料：按上述表上的20%的扭矩拧紧。

CHANGED BY	
EFFECTIVE DATE	
AFFECTED VIN	

MEMO