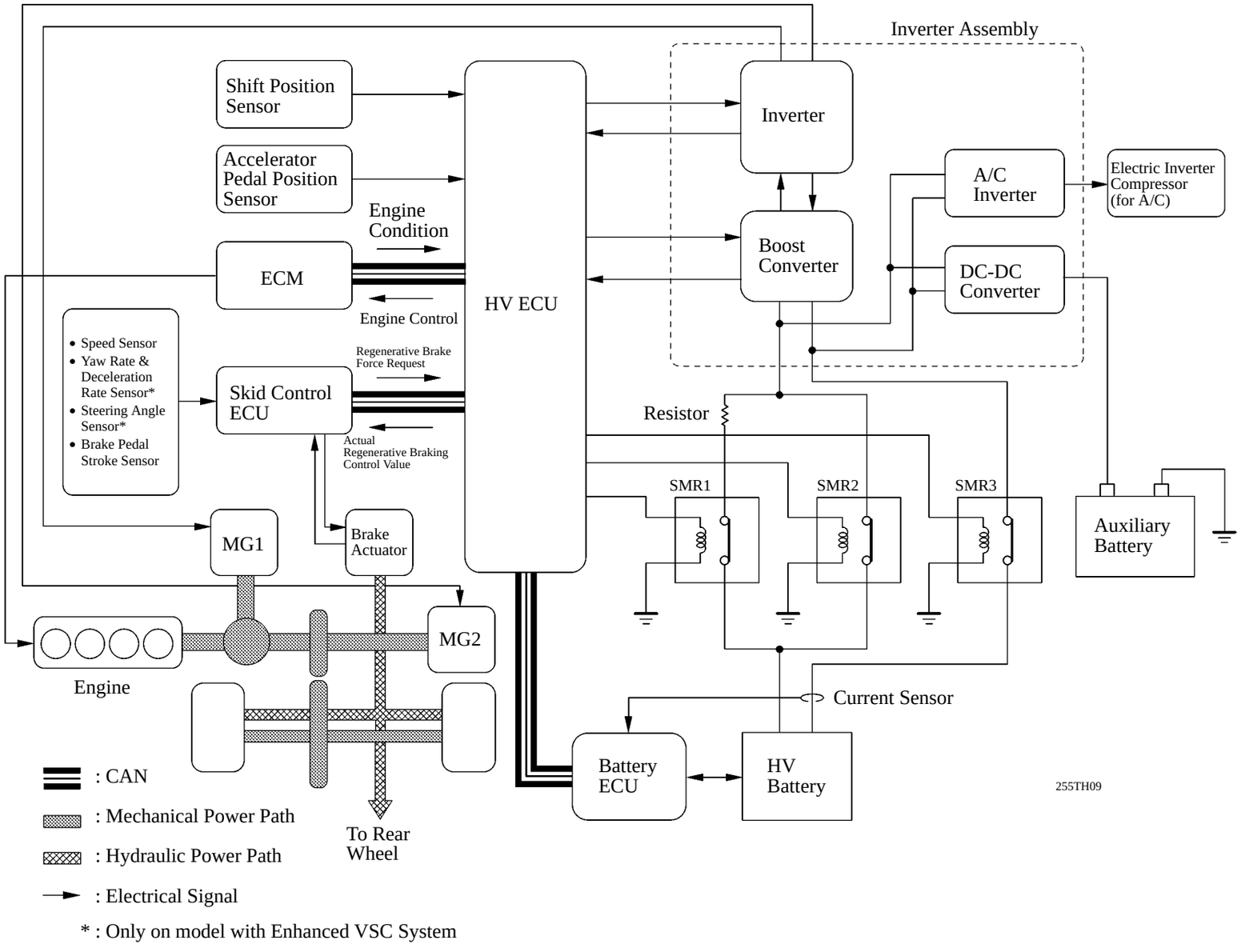■SYSTEM DIAGRAM